ZML.0050

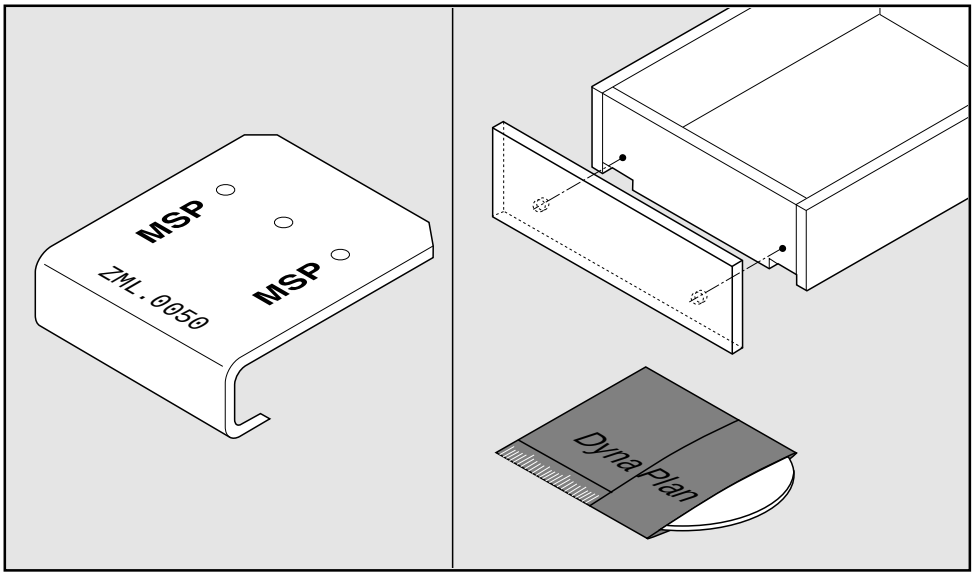

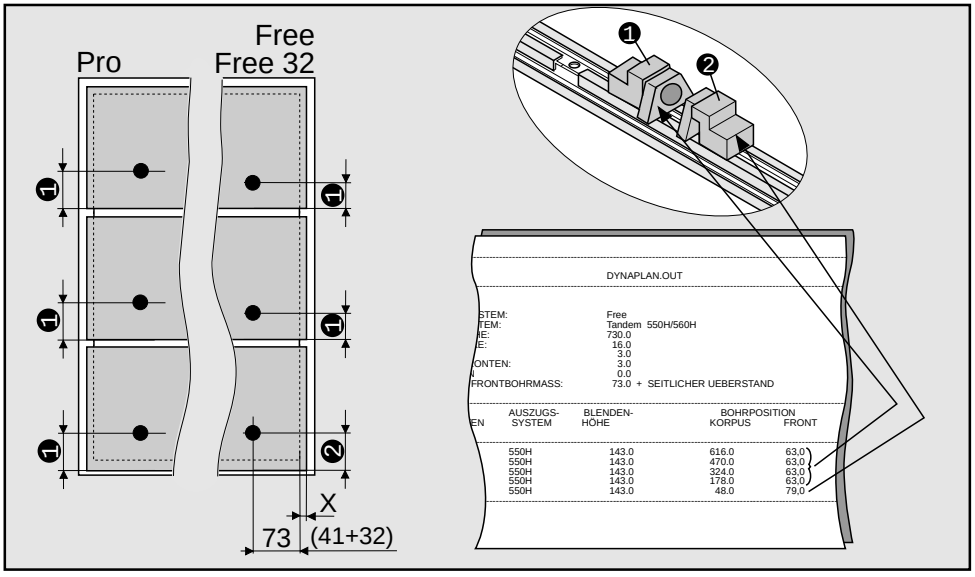

blum

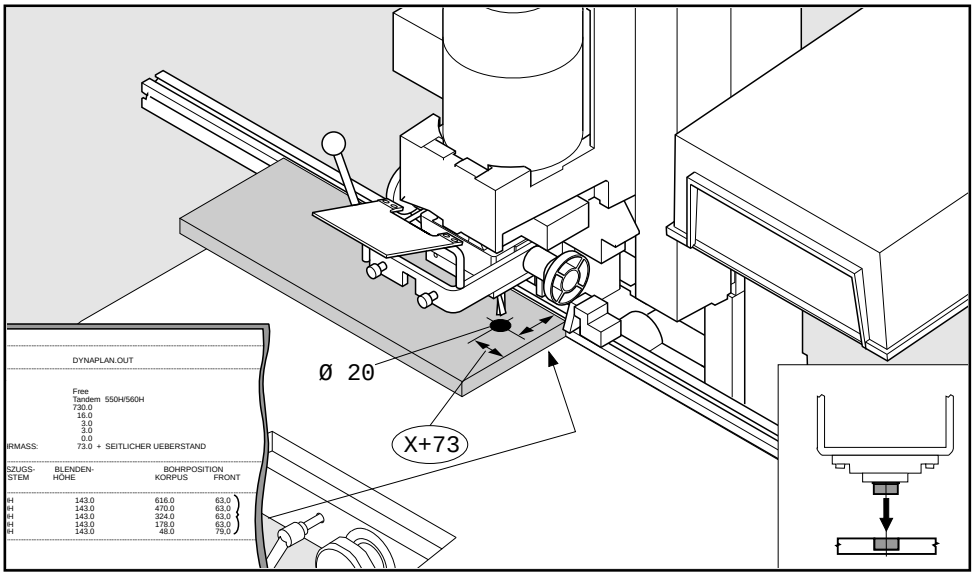
DYNAPLAN.OUT
Free
Tandem 550H/560H
730.0
16.0
3.0
3.0
0.0
IRMASS: 73.0 + SEITLICHER UEBERSTAND
SZUGS- STEM
BLENDEN- HÖHE
BOHRPOSITION KORPUS
FRONT
143.0 616.0 63.0
143.0 470.0 63.0
143.0 324.0 63.0
143.0 178.0 63.0
143.0 48.0 79,0
Ø 20
X+73

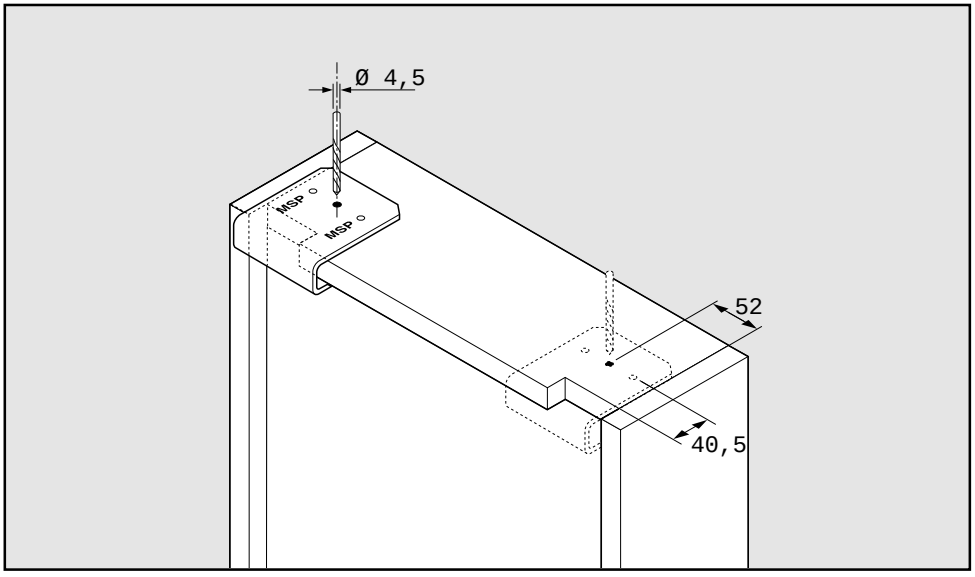
Ø 4,5
MSP
MSP
52
40,5

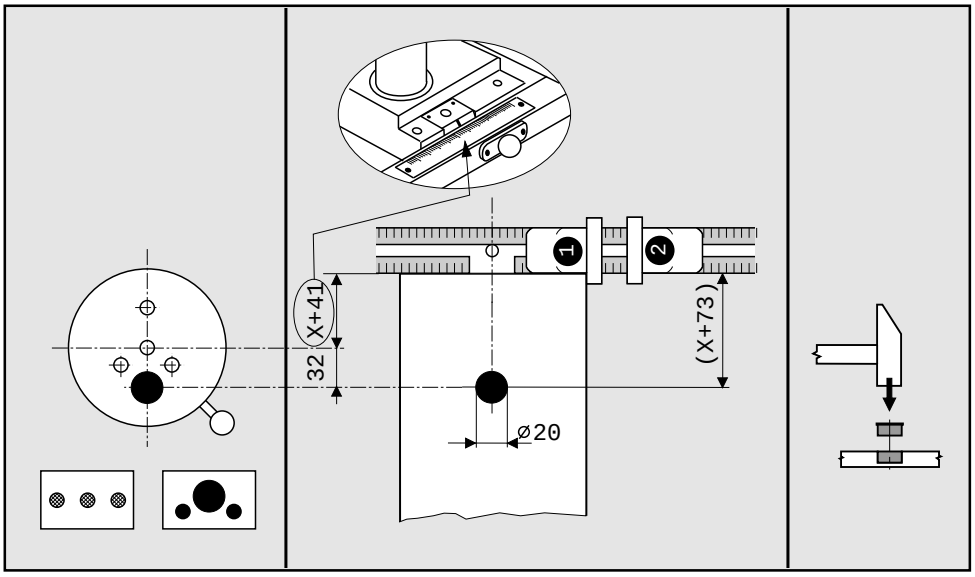
1
2
(X+41)
32
(X+73)
⌀20

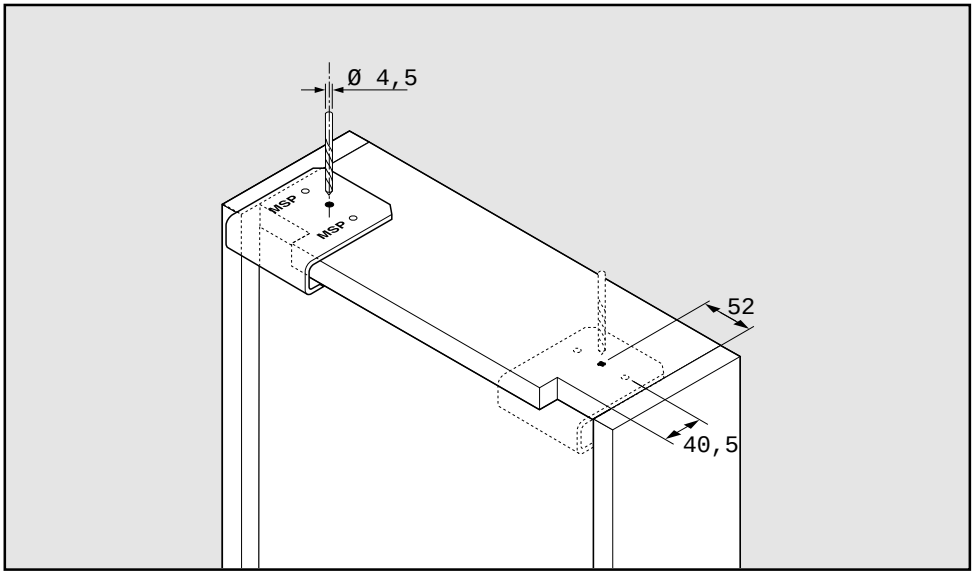
Ø 4,5
MSP
MSP
52
40,5

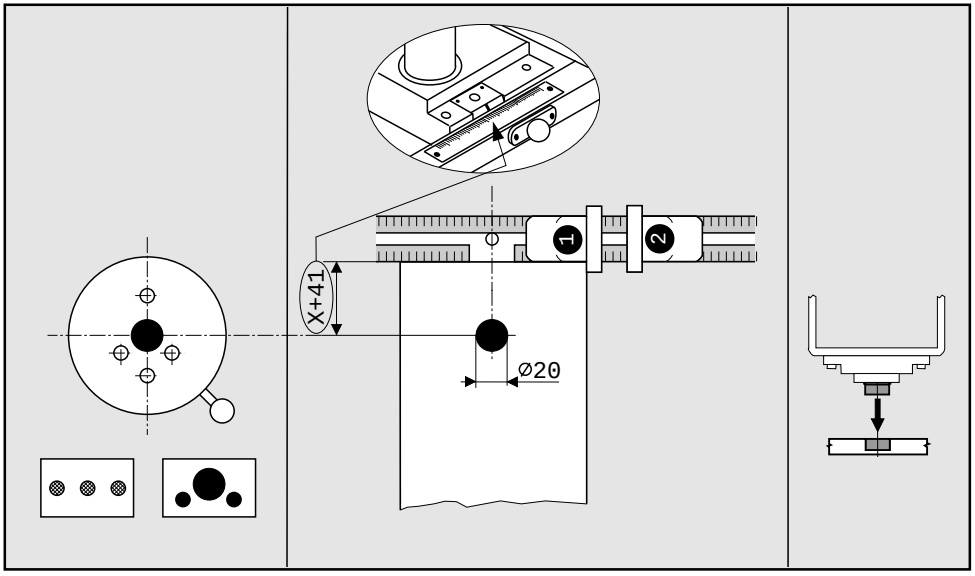
X+41
1
2
Ø20

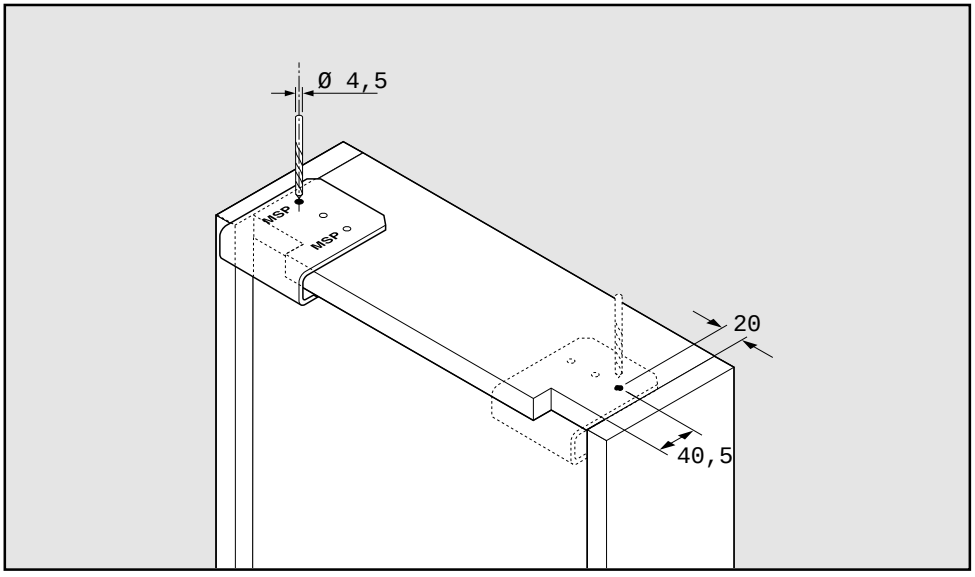
Ø 4,5
MSP
MSP
20
40,5