TIP-ON BLUMOTION

Justering och montering för TANDEMBOX

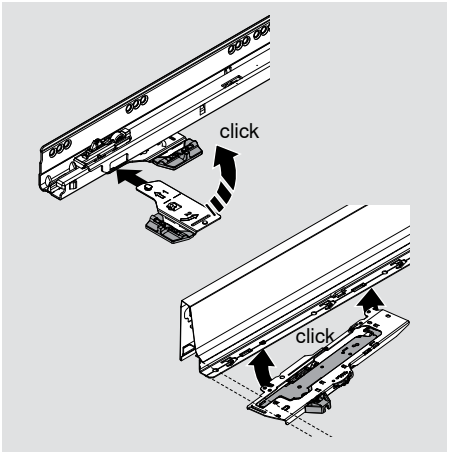

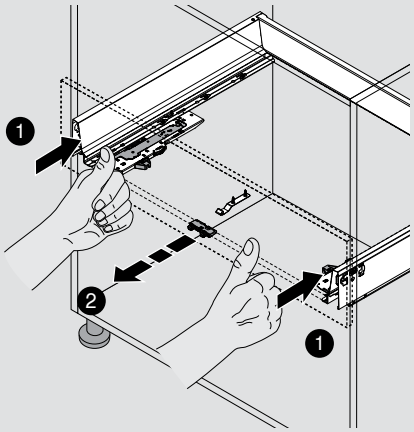

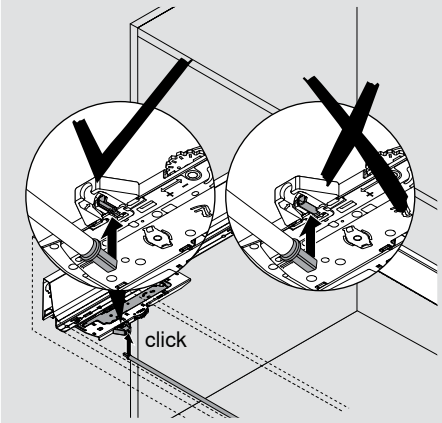

Djupjustering

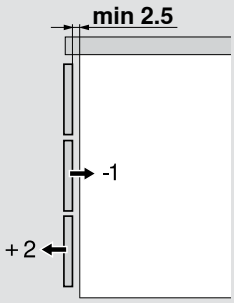

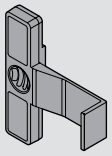

	Art.nr.
Frontspaltsmall	65.5627

Låda med front

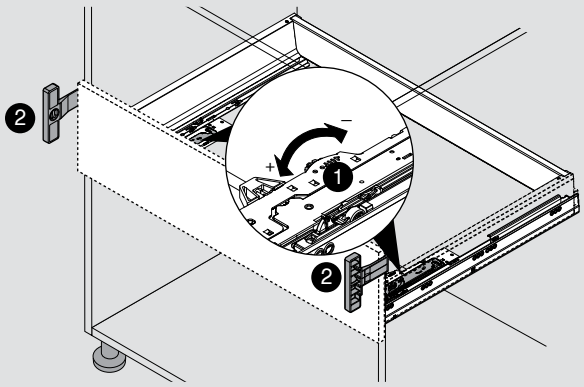

Låda utan front

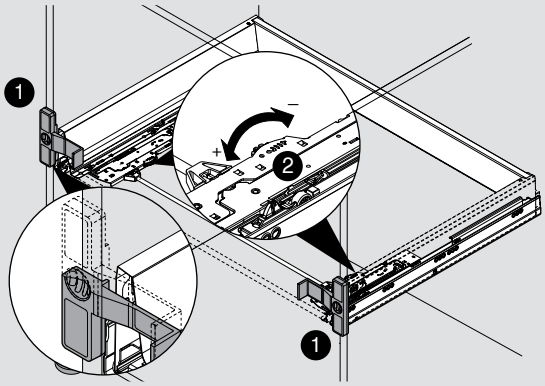

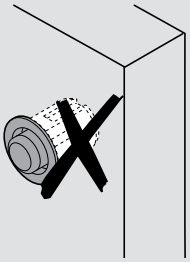

Använd inga distansdämpare

www.blum.com

www.blum.com/documentstiponblumotion

EASY ASSEMBLY-App

www.blum.com/eaapp

© Copyright by Blum · Reservation för tekniska förändringar och ändringar i utbudet · Printed in Sweden · IDNR: 421.127.7 · FL-317/1SV-SE/09.16-1

Blum Svenska AB, Box 186, Wadmans Linje 4, SE-561 23 Huskvarna, Tel.: 036/38 77 50, E-post: info.se@blum.com, www.blum.se