MINIPRESS top

M75E2000, M70E2000, M70.2000

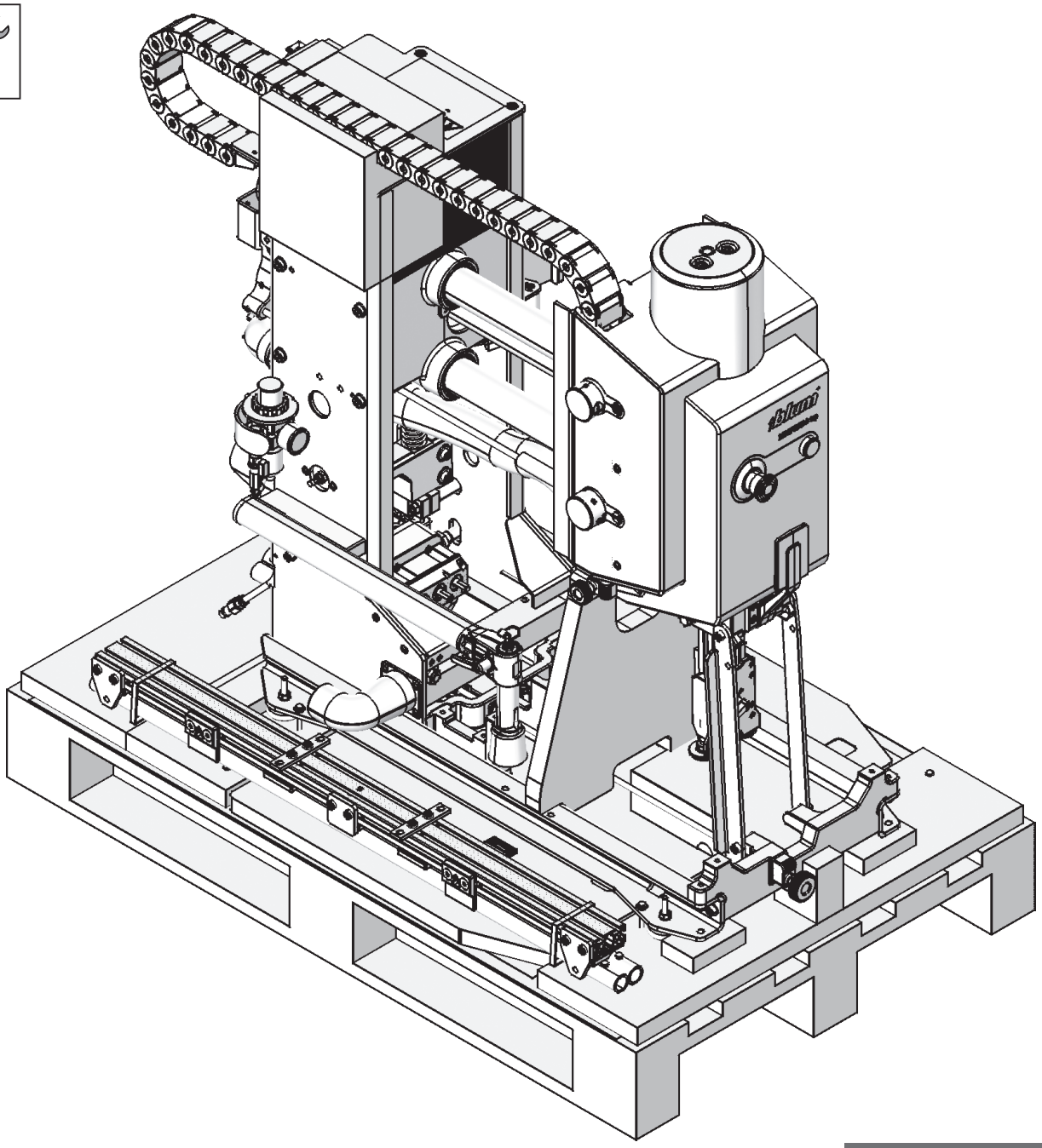

www.blum.com

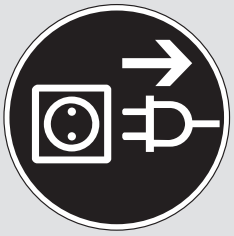

DE: Beim Verhub, Aufstellen und Montieren der Komponenten darf die Verarbeitungsmaschine keinesfalls an das Druckluft- und Stromnetz angeschlossen sein. Die Transportsicherungen dürfen vor dem Verhub nicht entfernt werden.

EN: When lifting, setting up the machine or installing components, the assembly machine MUST NOT be connected to the pressurised air supply and mains. The transportation locks must not be removed before and while lifting the machine onto the work surface.

ES: Al levantar, instalar y montar los componentes, será imprescindible que la máquina de montaje esté desconectada de la red de aire comprimido y la red eléctrica. Los seguros de transporte no pueden quitarse antes de levantar los componentes o mientras se levantan.

FR: Lors du levage, de l’installation et du montage des composants, la machine de mise en œuvre ne doit en aucun cas être raccordée au réseau d'air comprimé ou au réseau électrique. Les sécurités de transport ne doivent pas être retirées avant et pendant le levage.

IT: Durante il sollevamento, l'installazione e il montaggio dei componenti, la macchina di lavorazione non deve essere collegata in nessun caso alla rete elettrica e alla rete dell'aria compressa. Non si devono rimuovere le sicurezze per il trasporto prima e durante il sollevamento.

PT: Ao içar, posicionar e montar os componentes, a máquina de processamento não deve estar de forma alguma conectada à rede elétrica e do ar comprimido. As seguranças de transporte não podem ser retiradas antes e durante o içamento e posicionamento na bancada de trabalho.

RU: При подъеме станка с помощью погрузчика или крана на рабочий стол, а также при установке и монтаже компонентов станок ни в коем случае не должен быть подключен к сети сжатого воздуха и электросети. Запрещается снимать транспортировочное крепление до и во время подъема станка с помощью погрузчика или крана на рабочий стол.

UK: Під час встановлення на стіл та монтажу складових верстат повинен бути відключений від мережі стисненого повітря та електромережі. Не можна знімати кріплення для транспортування перед або під час встановлення верстата на стіл.

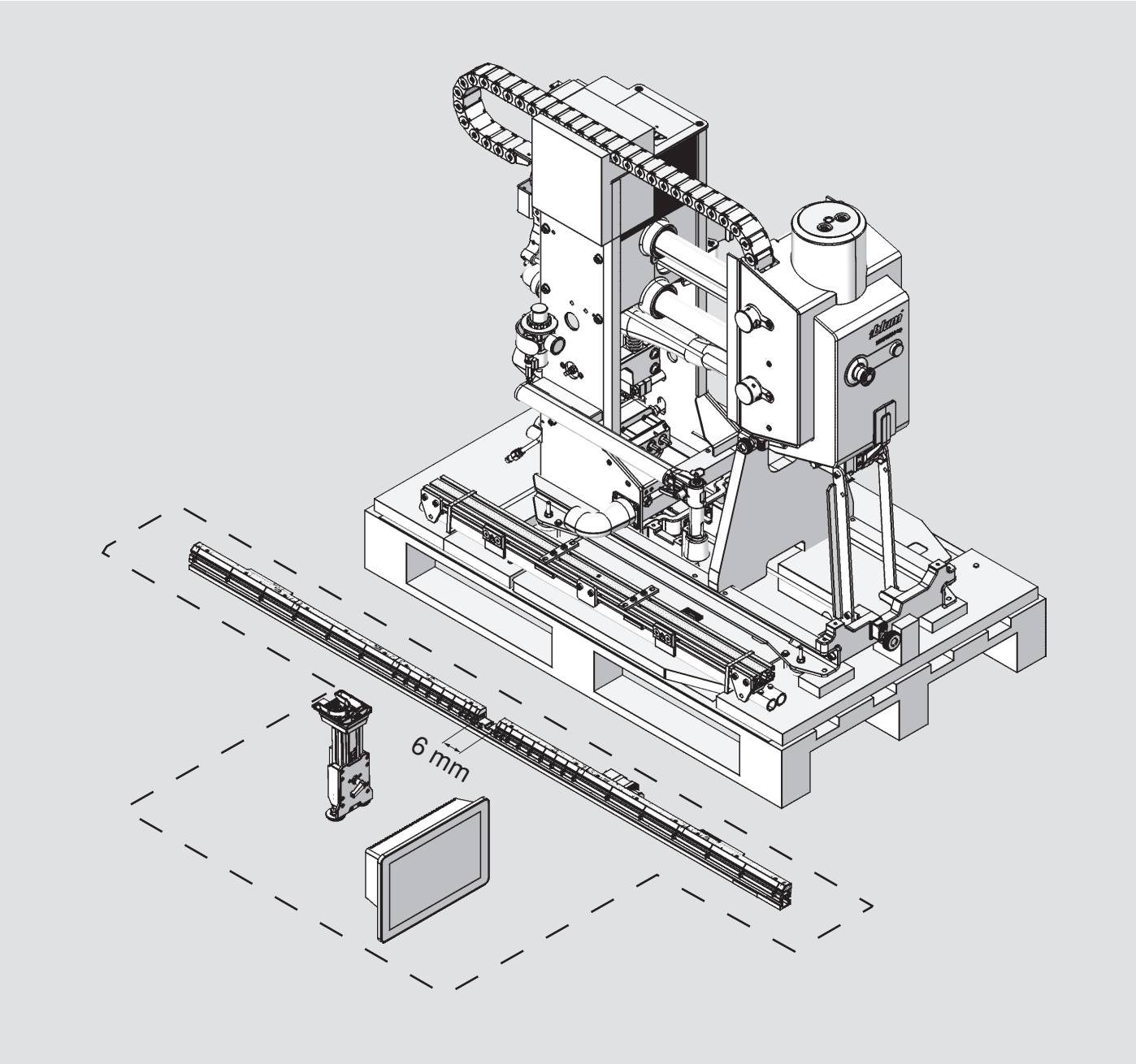

M75.E2000, M70E2000, M70.2000:
3x 400 V 50 Hz + N + PE
M75E2000*USMP*TOP*OR
1x 240 V 60 Hz + N + PE

p= 5 - 7 bar / 73 - 101 psi / 0,5 - 0,7 MPa
ölfreie Druckluft
oil-free compressed air
aire comprimido sin aceite
air comprimé sans huile
aria compressa senza olio
ar comprimido isento de óleo
безмасляный сжатый воздух
безмасляне стиснене повітря

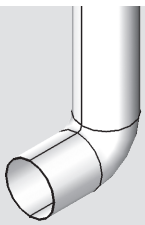

V= 570 m³/h
p= 250 - 350 mbar
p= 25000 - 35000 Pa

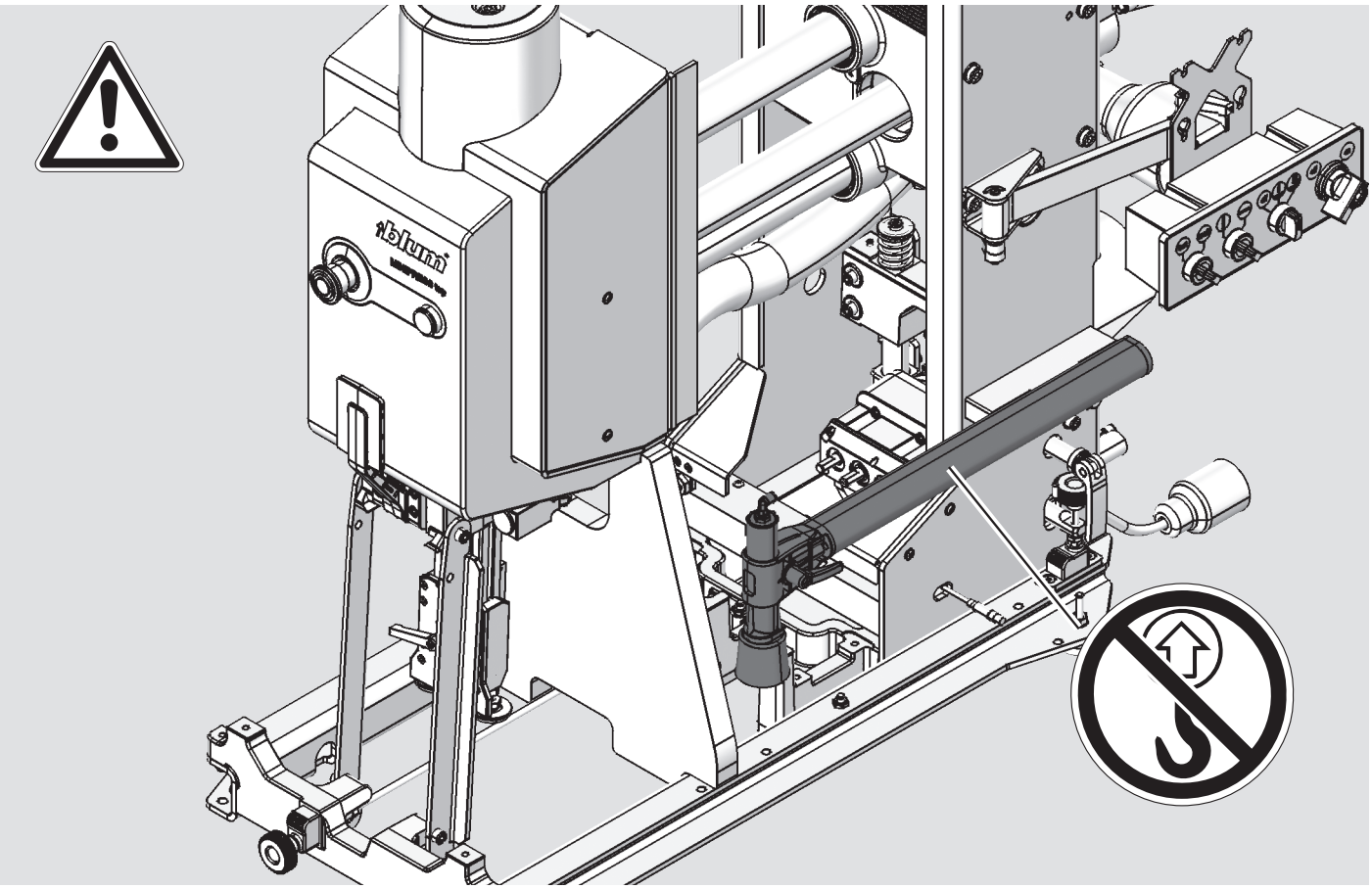

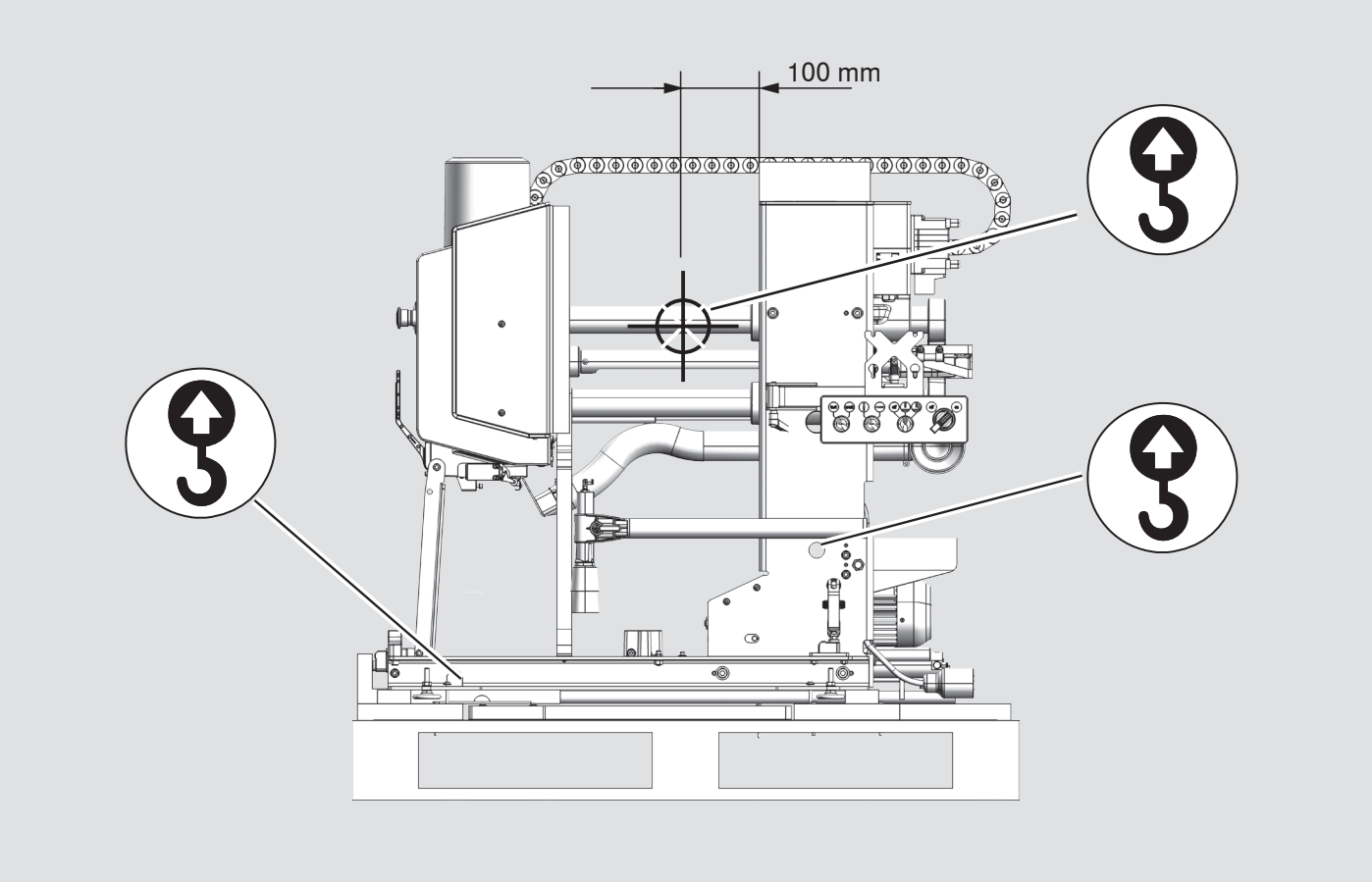
100 mm

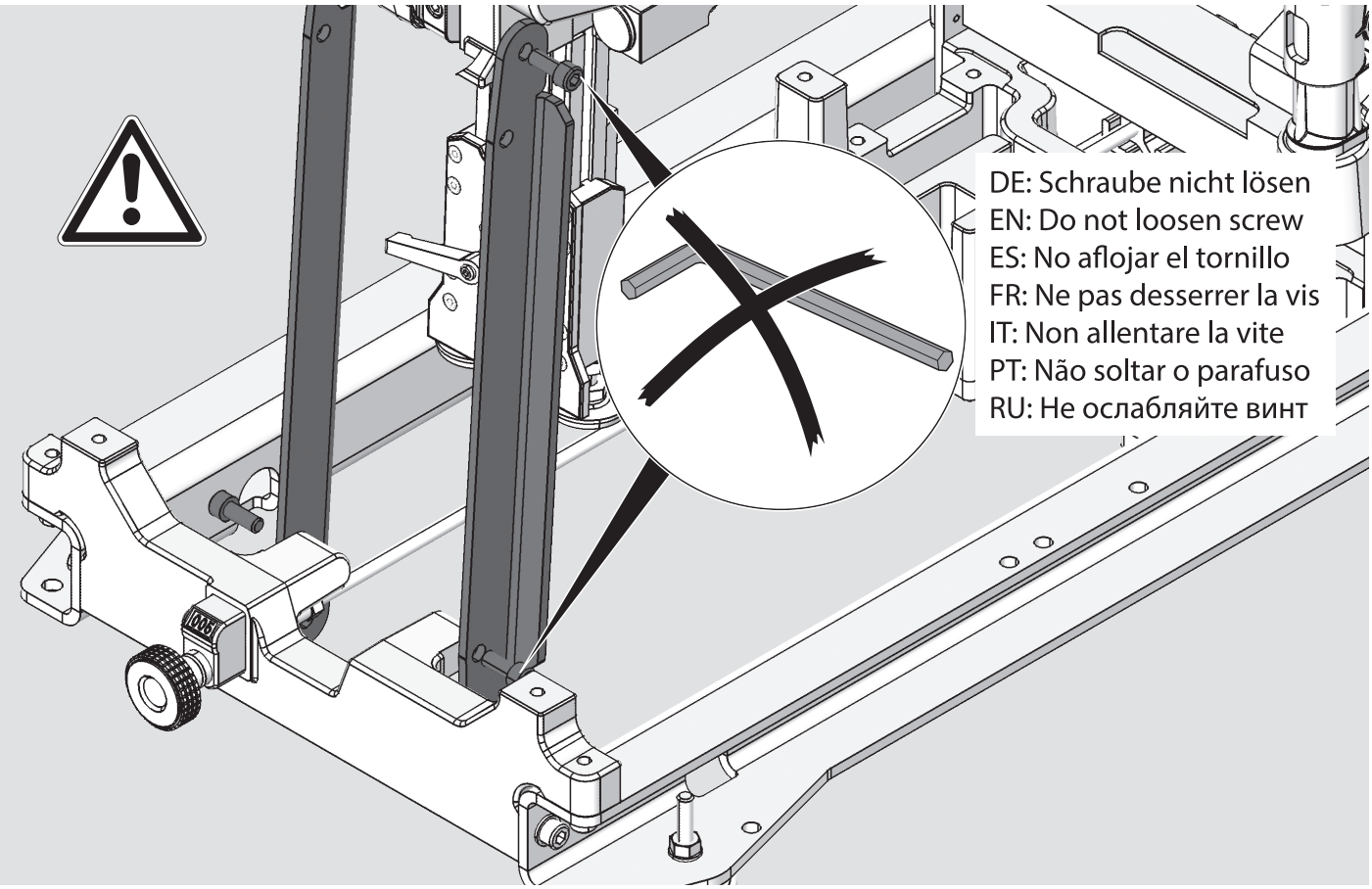
DE: Schraube nicht lösen
EN: Do not loosen screw
ES: No aflojar el tornillo
FR: Ne pas desserrer la vis
IT: Non allentare la vite
PT: Não soltar o parafuso
RU: Не ослабляйте винт

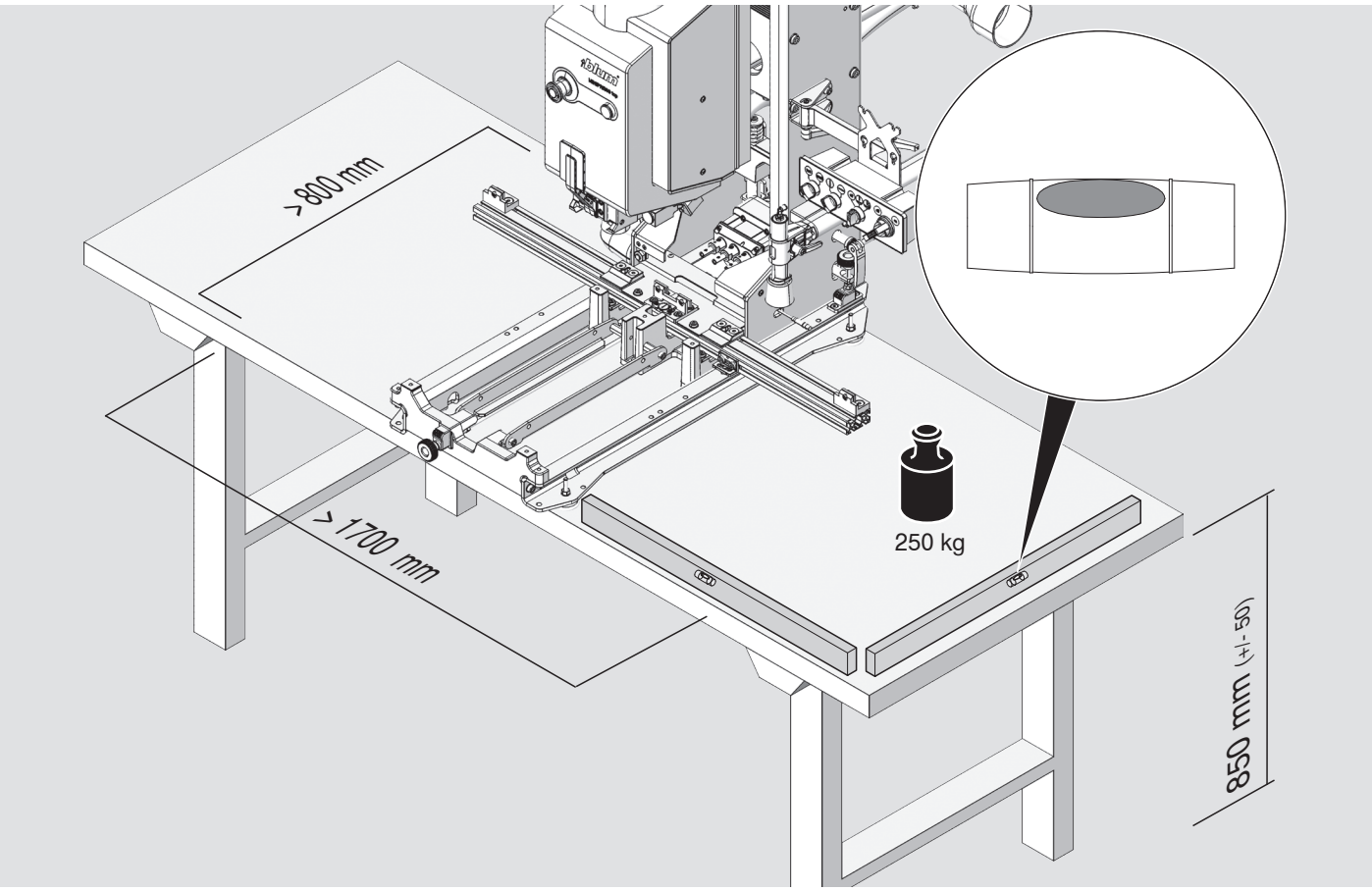
> 800 mm
> 1700 mm
250 kg
850 mm (+/- 50)

1

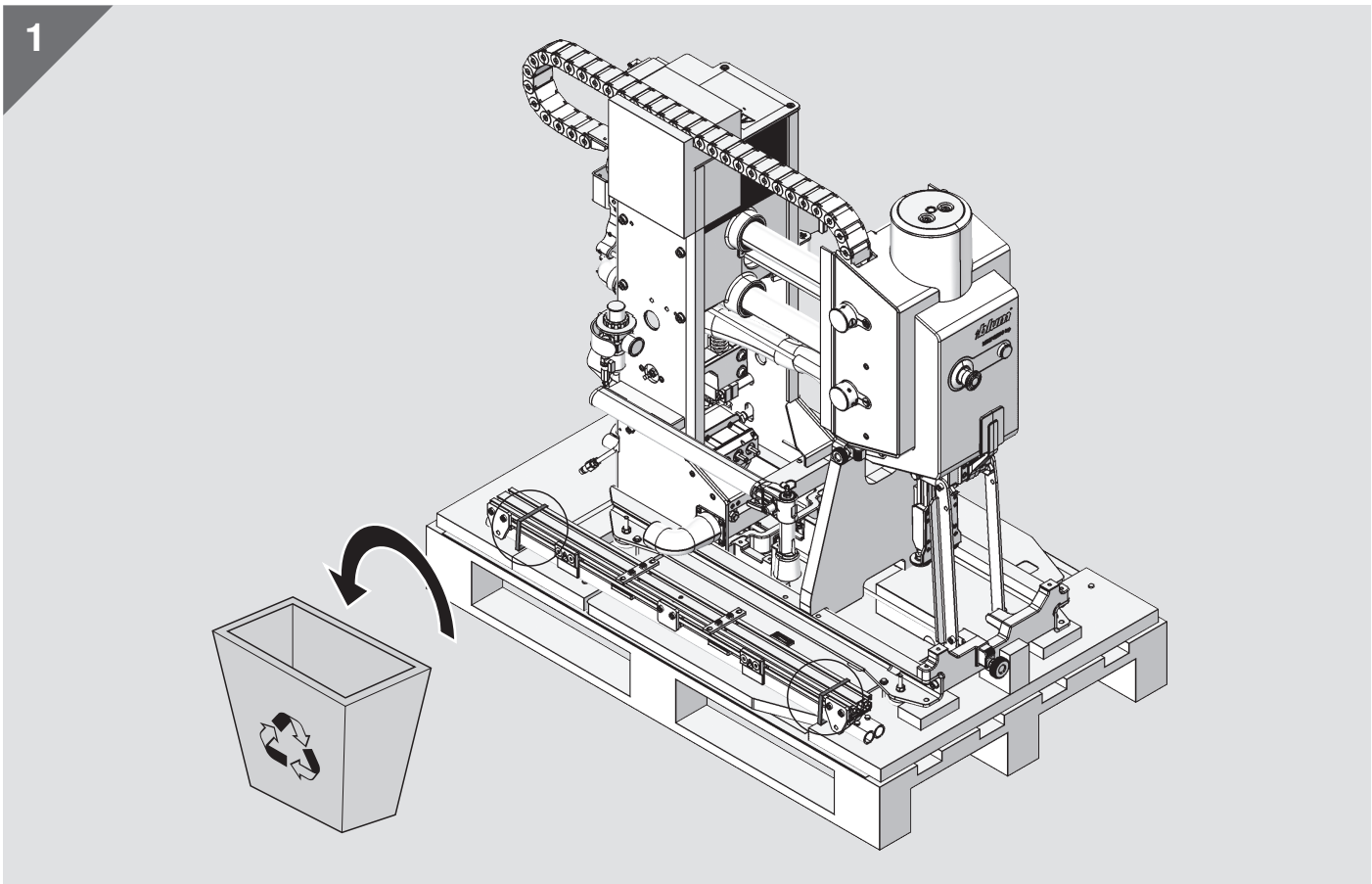

2

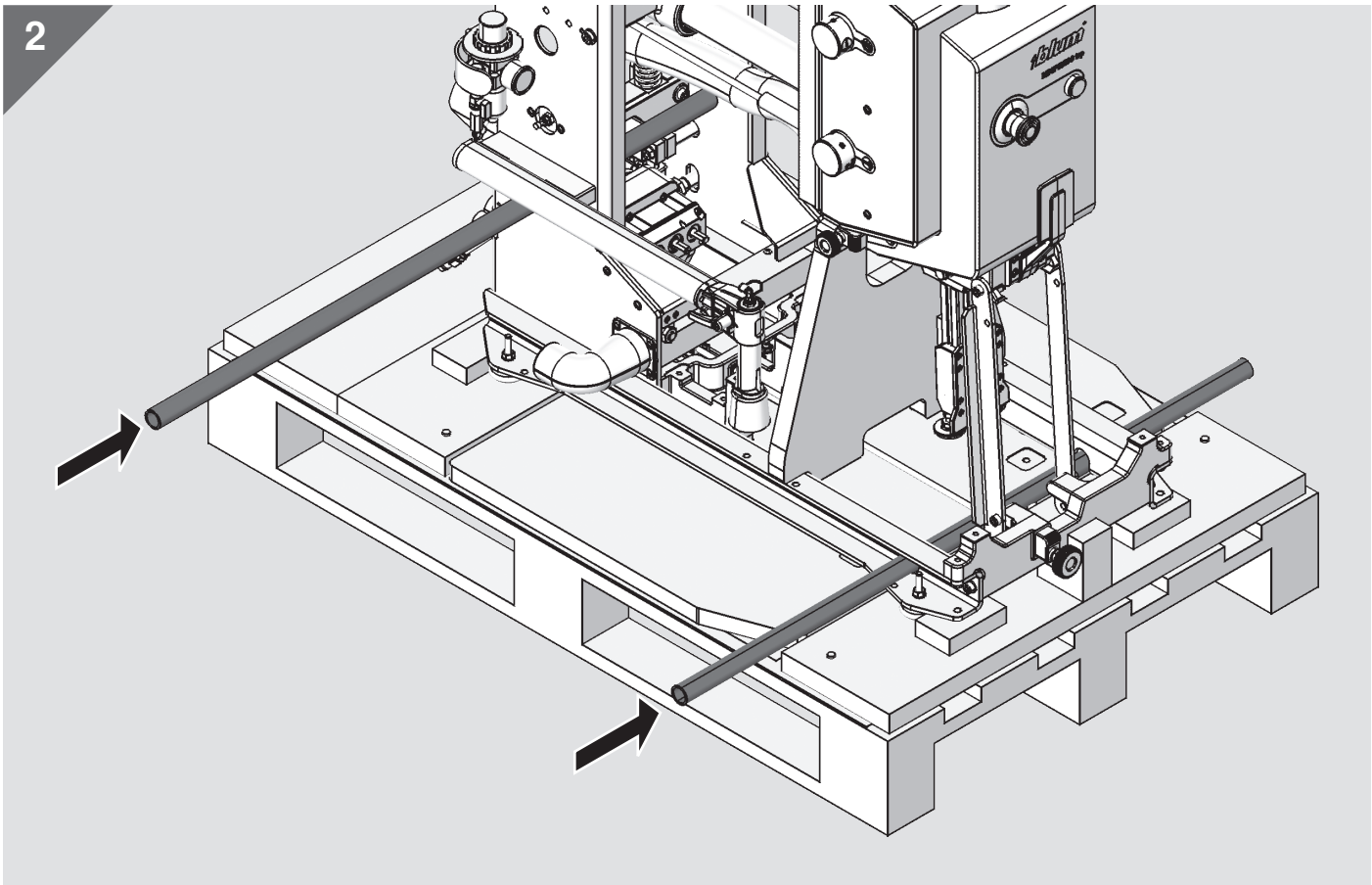

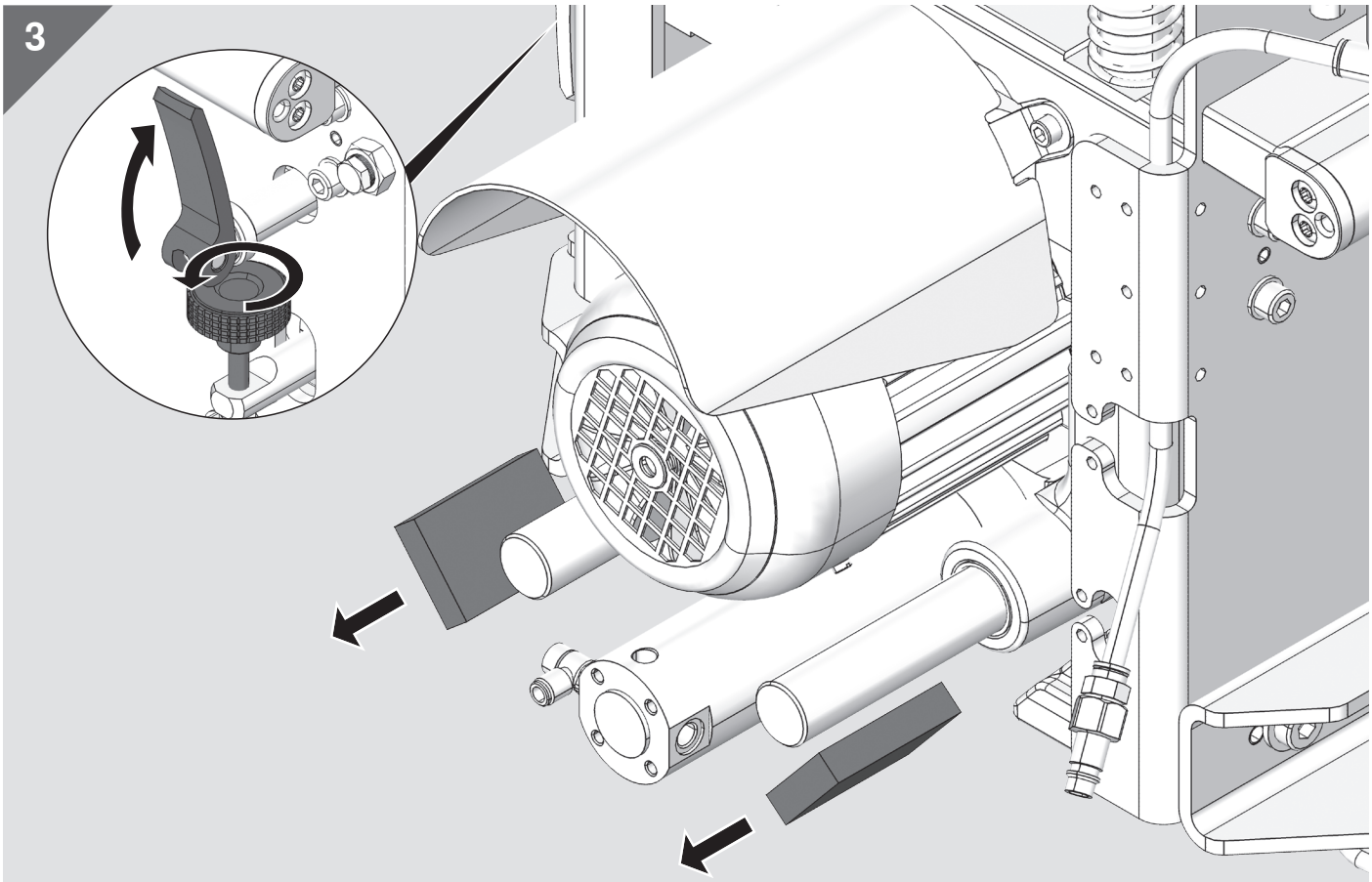
3

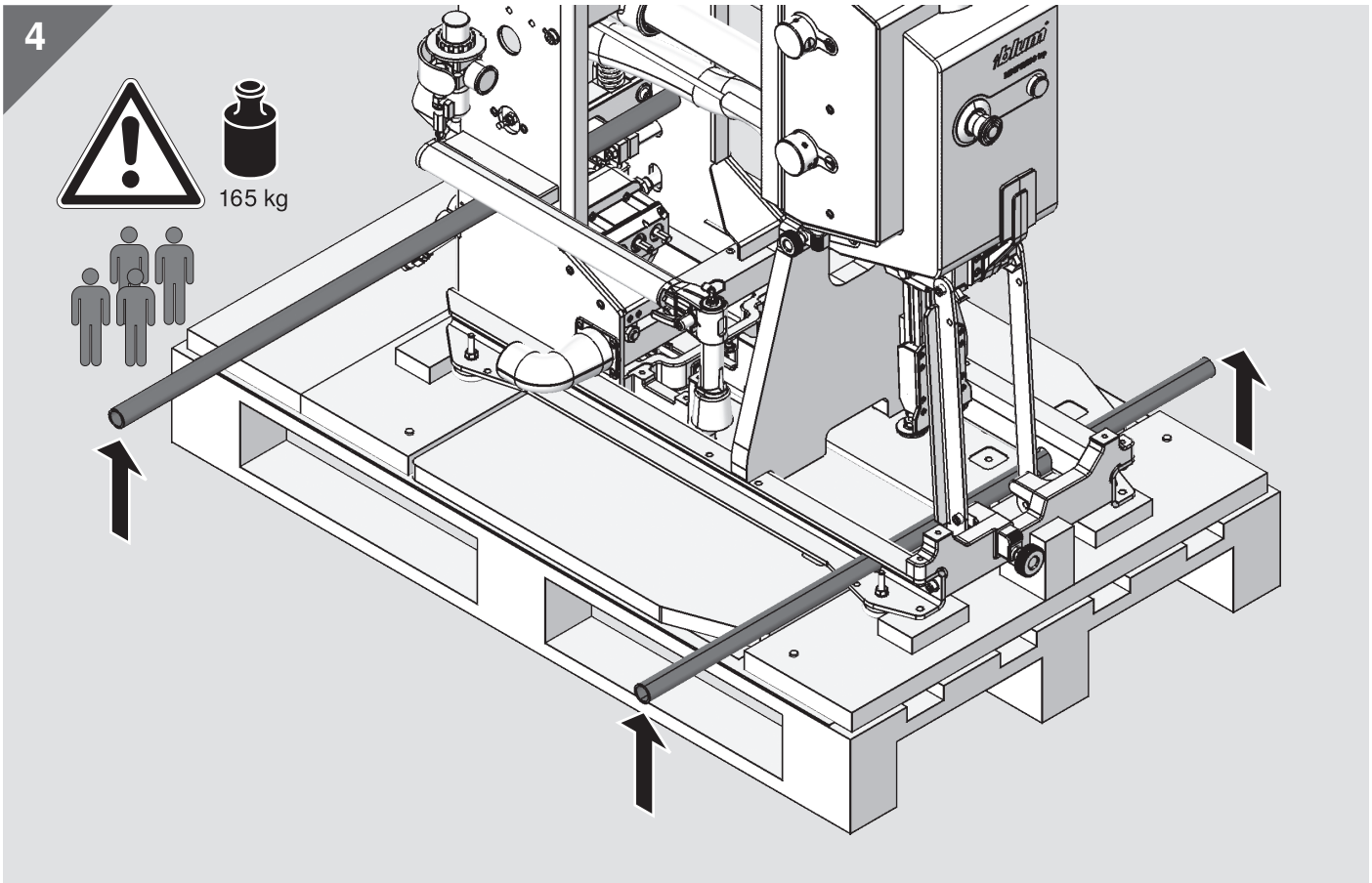
4
165 kg

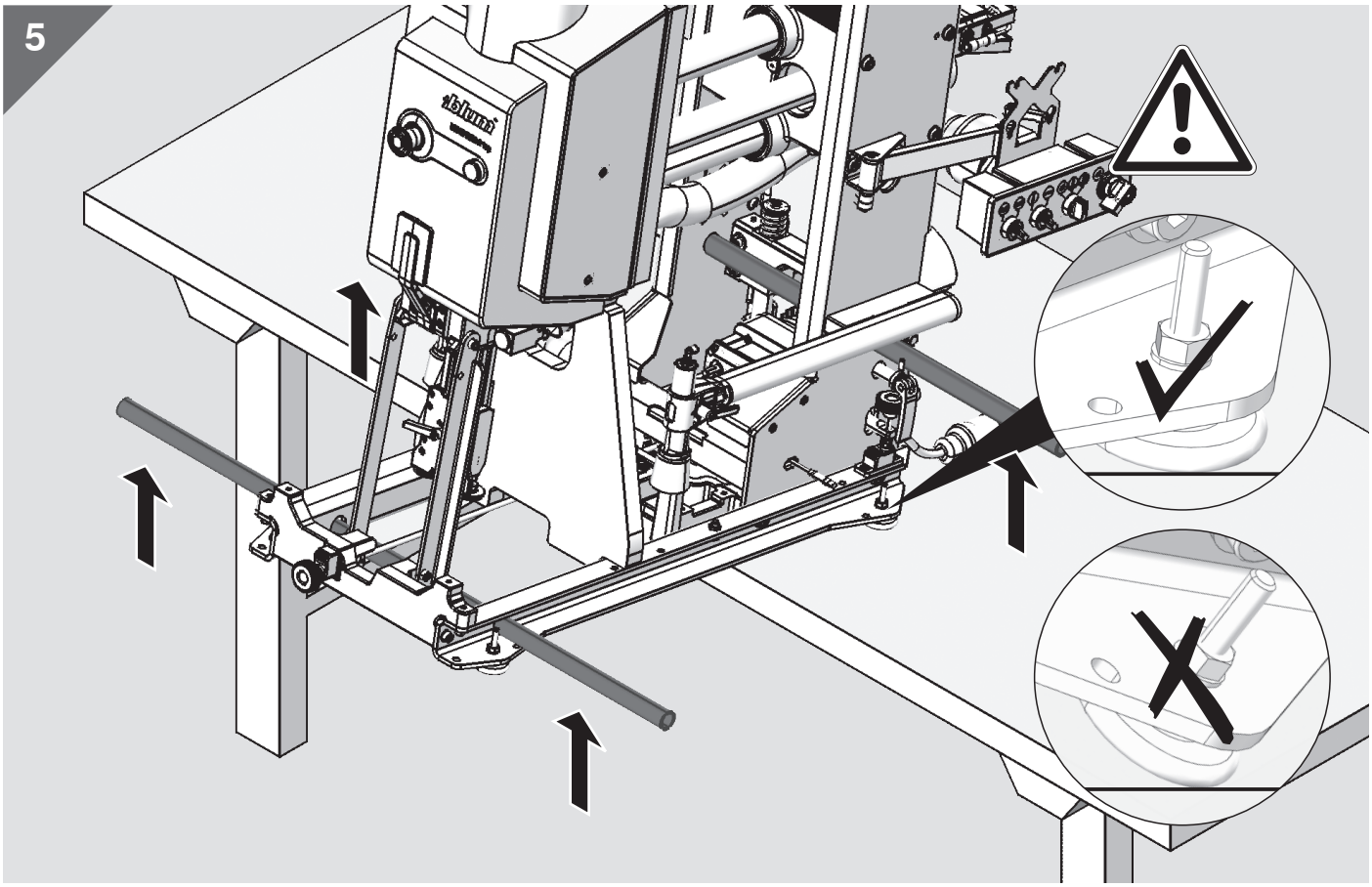
5

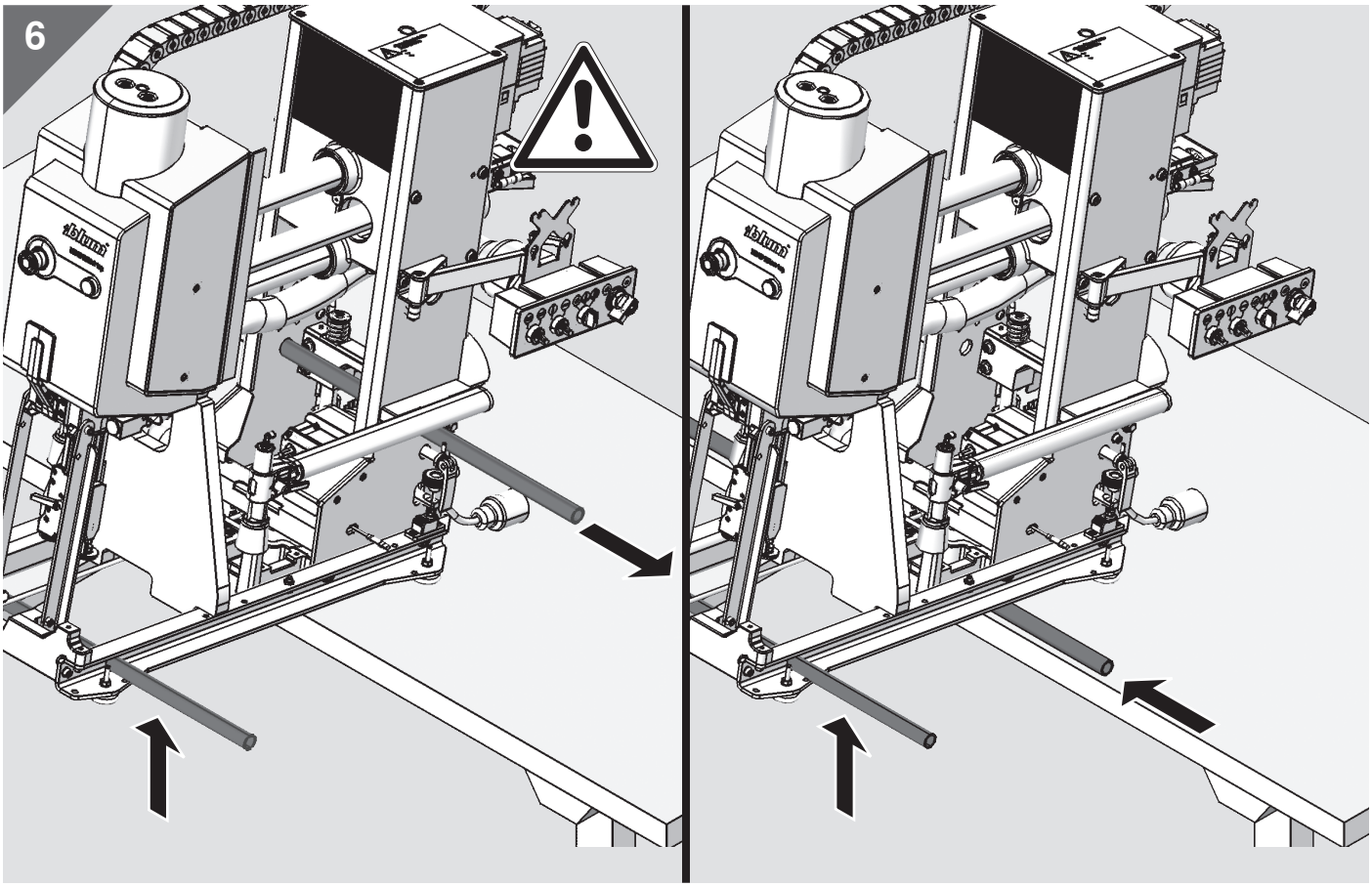
6

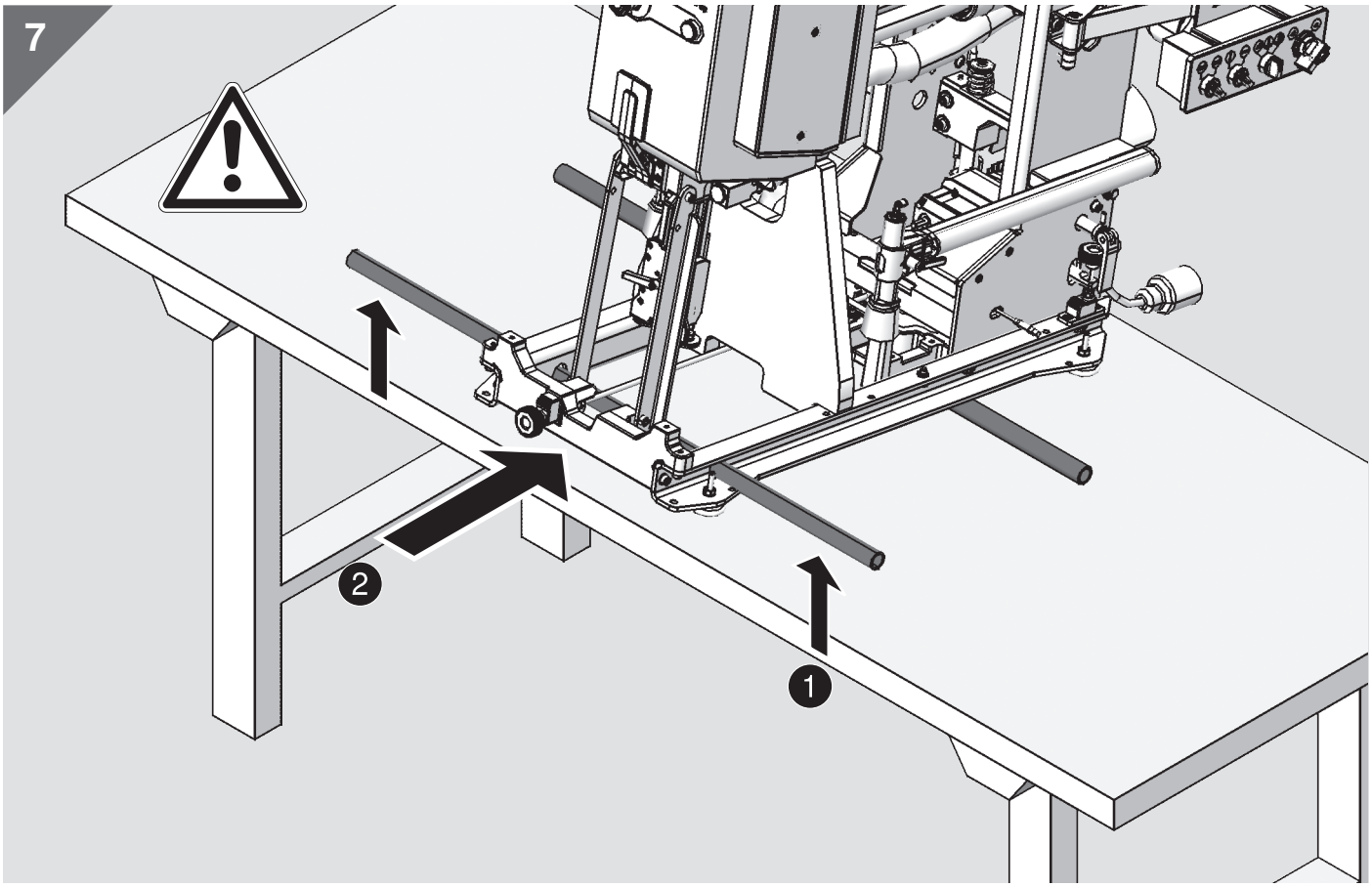
7
2
1

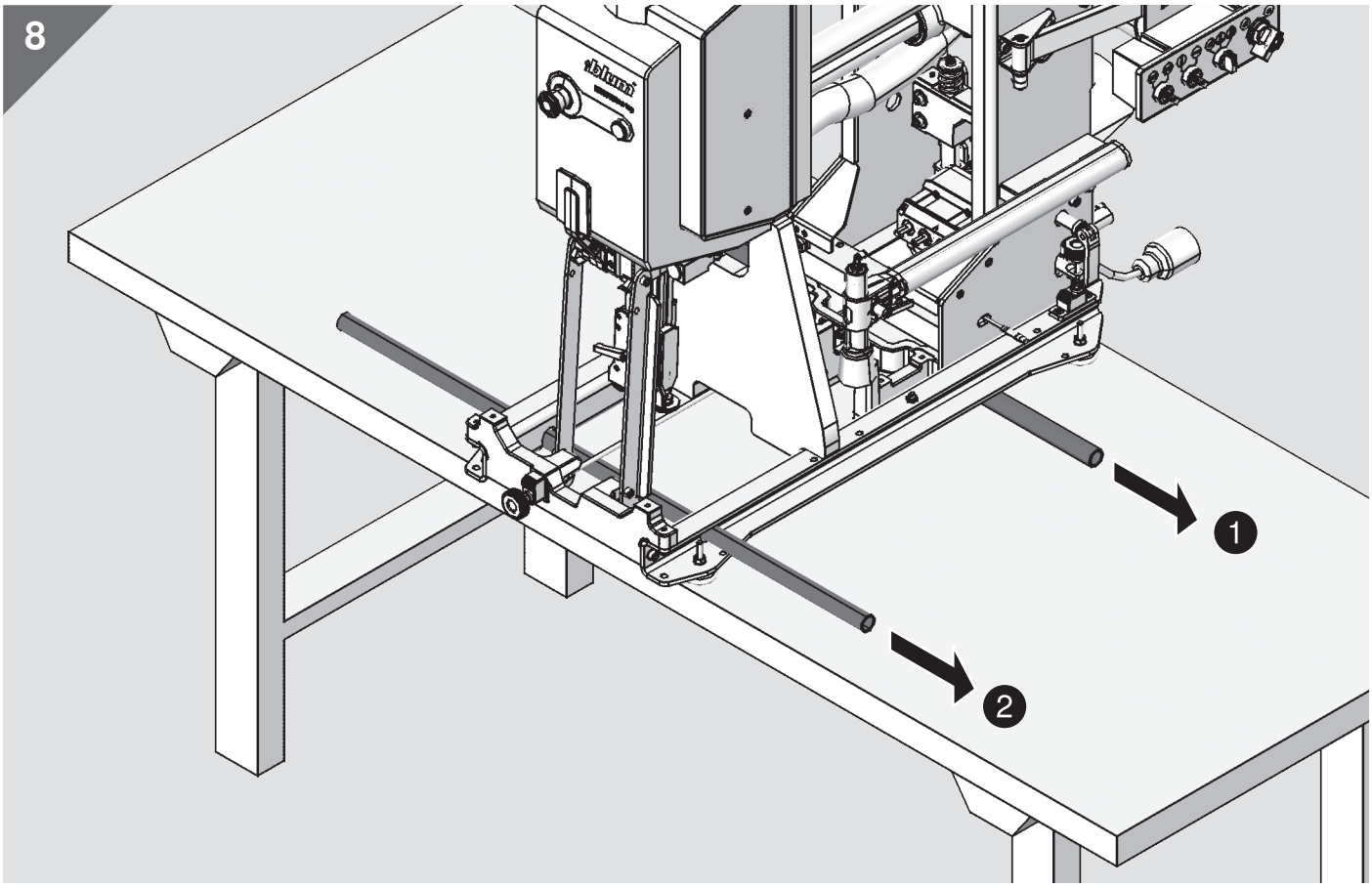
8
1
2

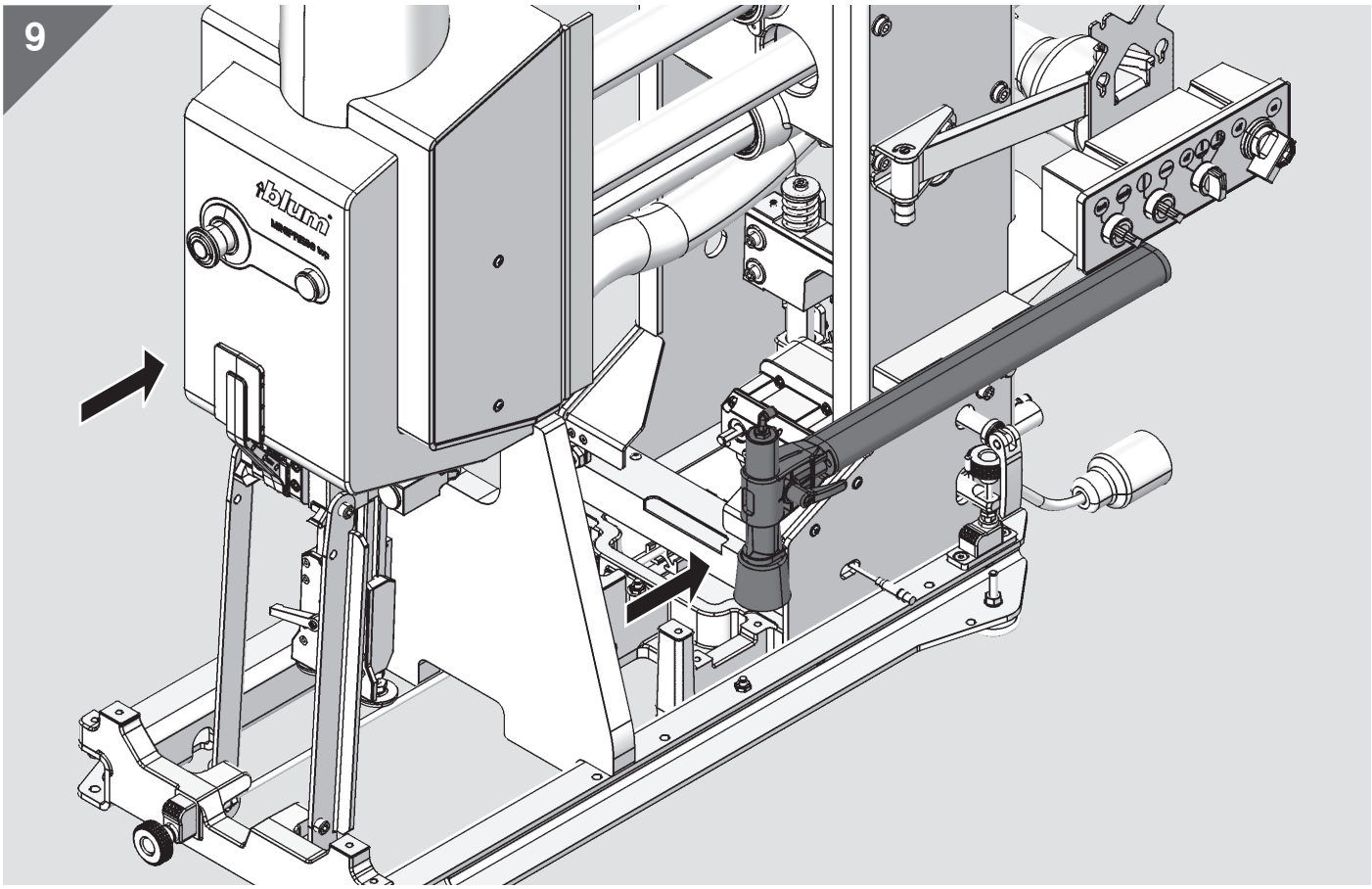
9

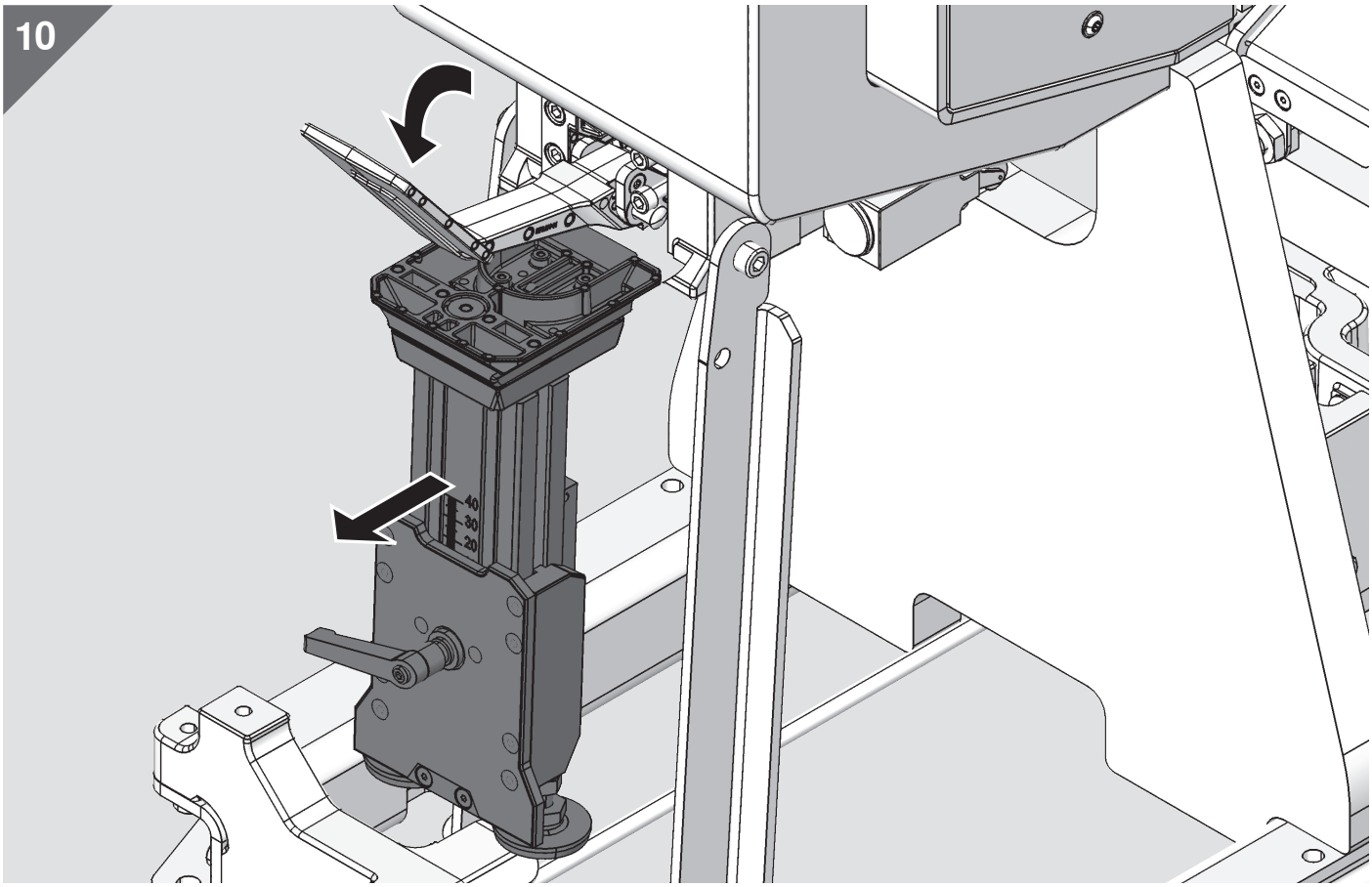
10
40
30
20

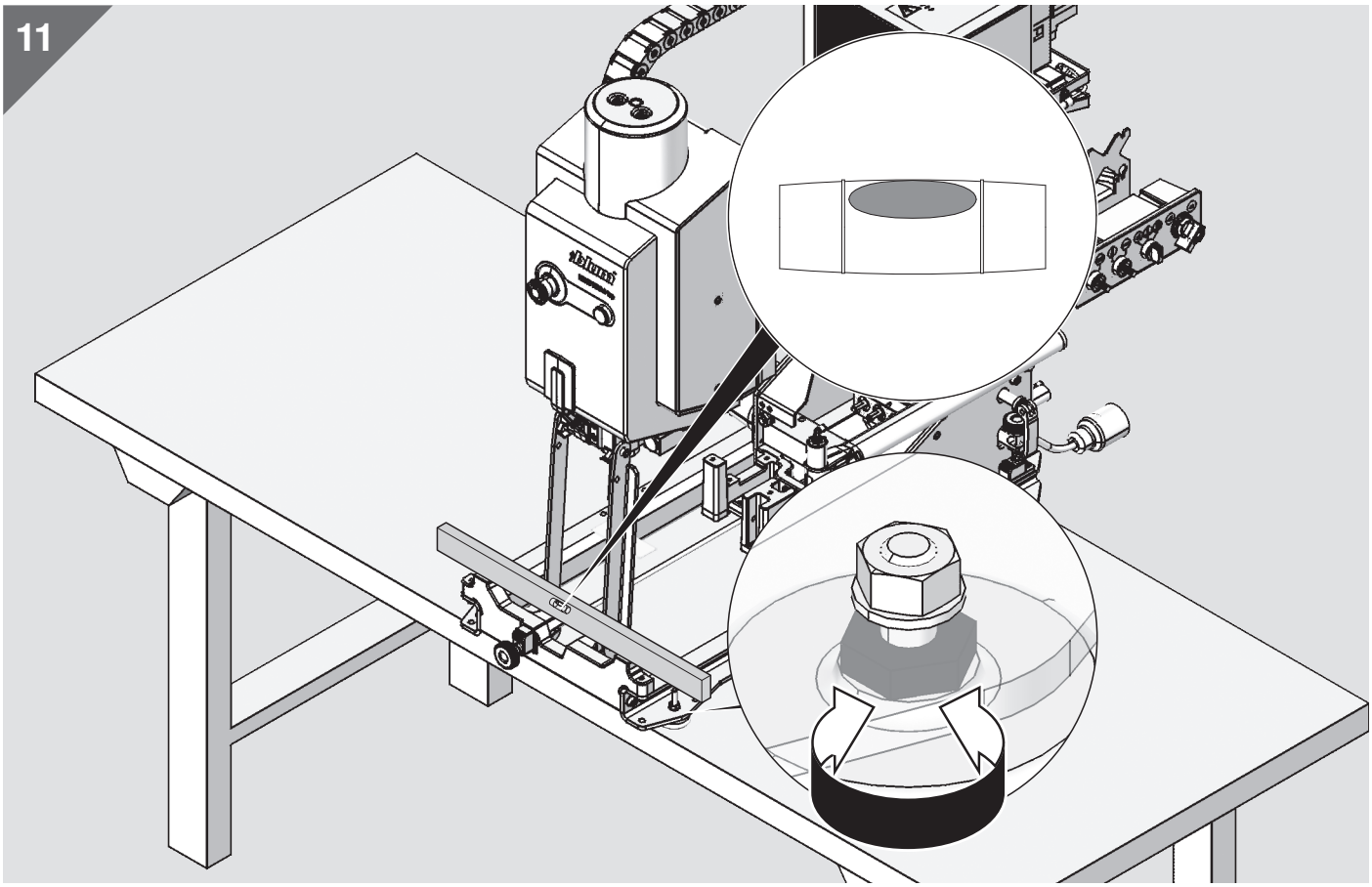
11

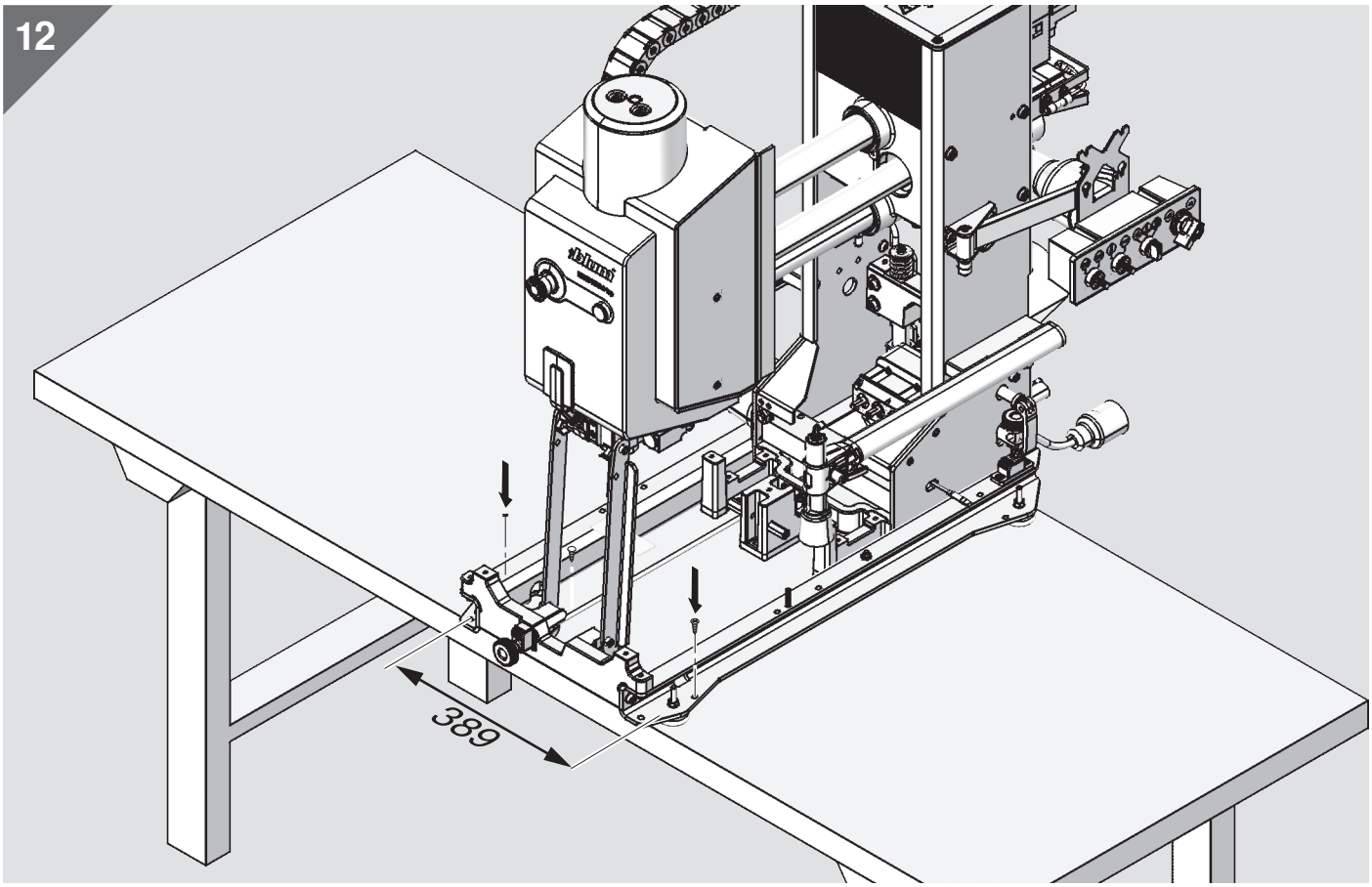
12
389

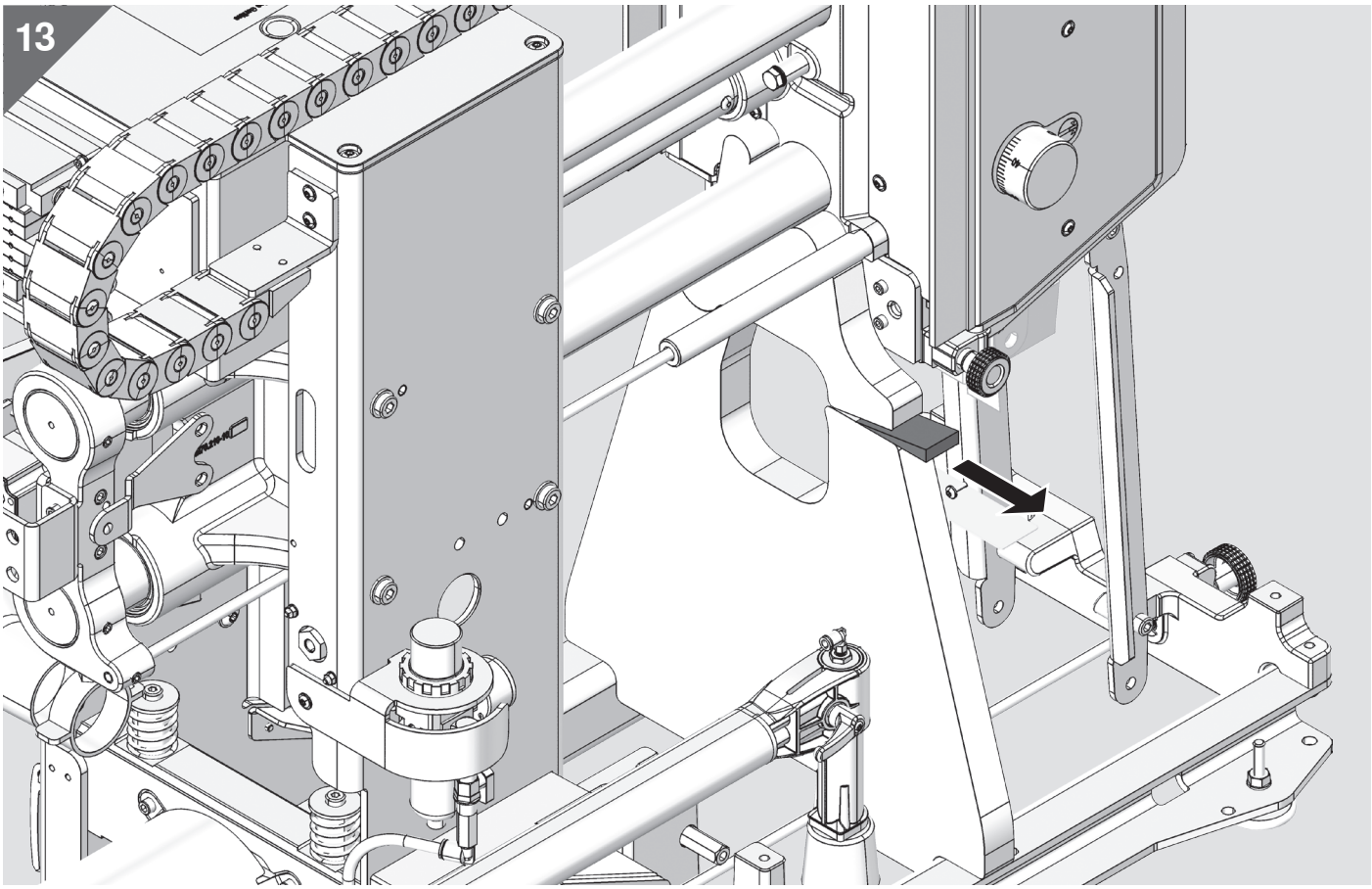
13

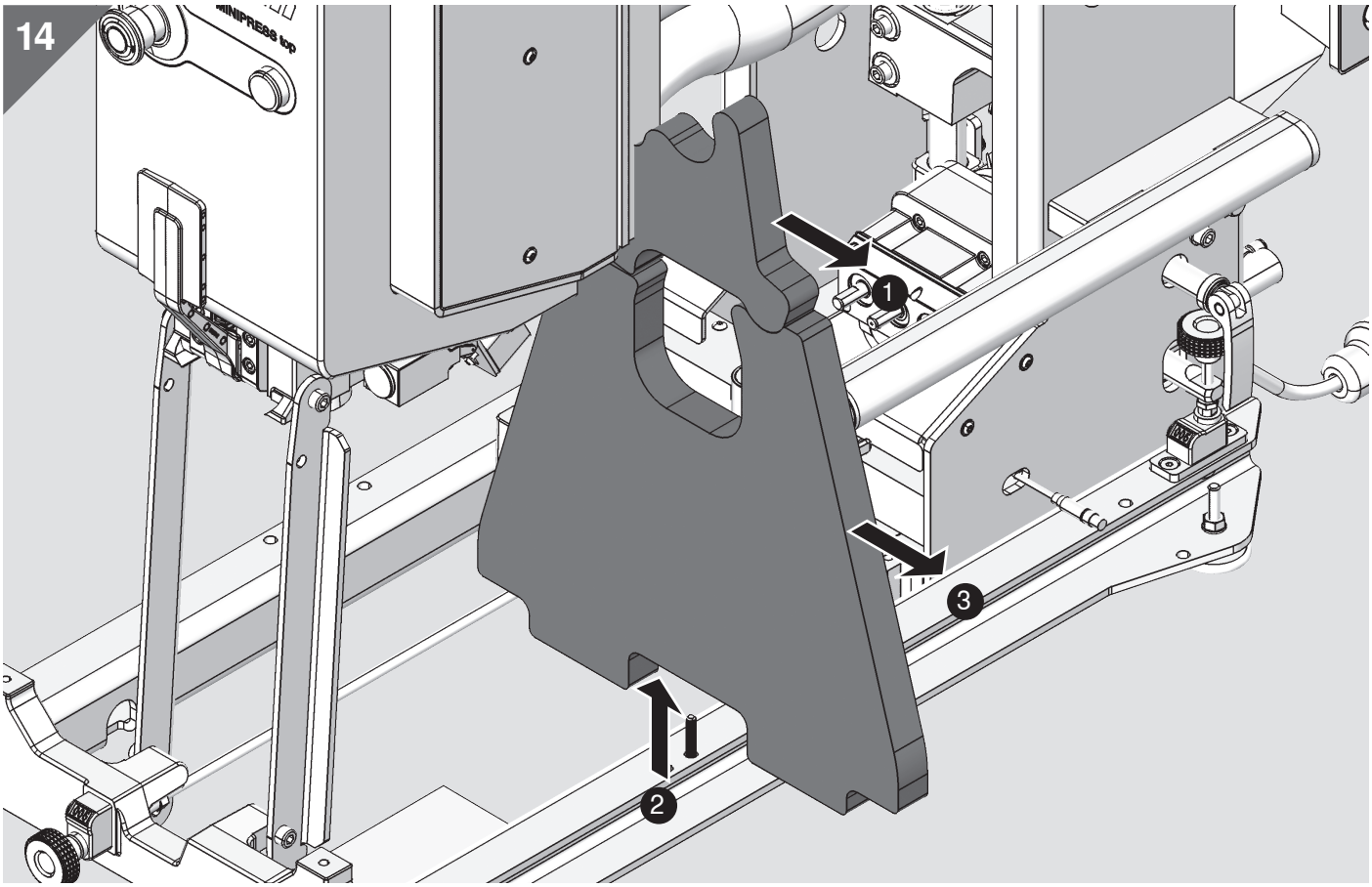
14
1
2
3

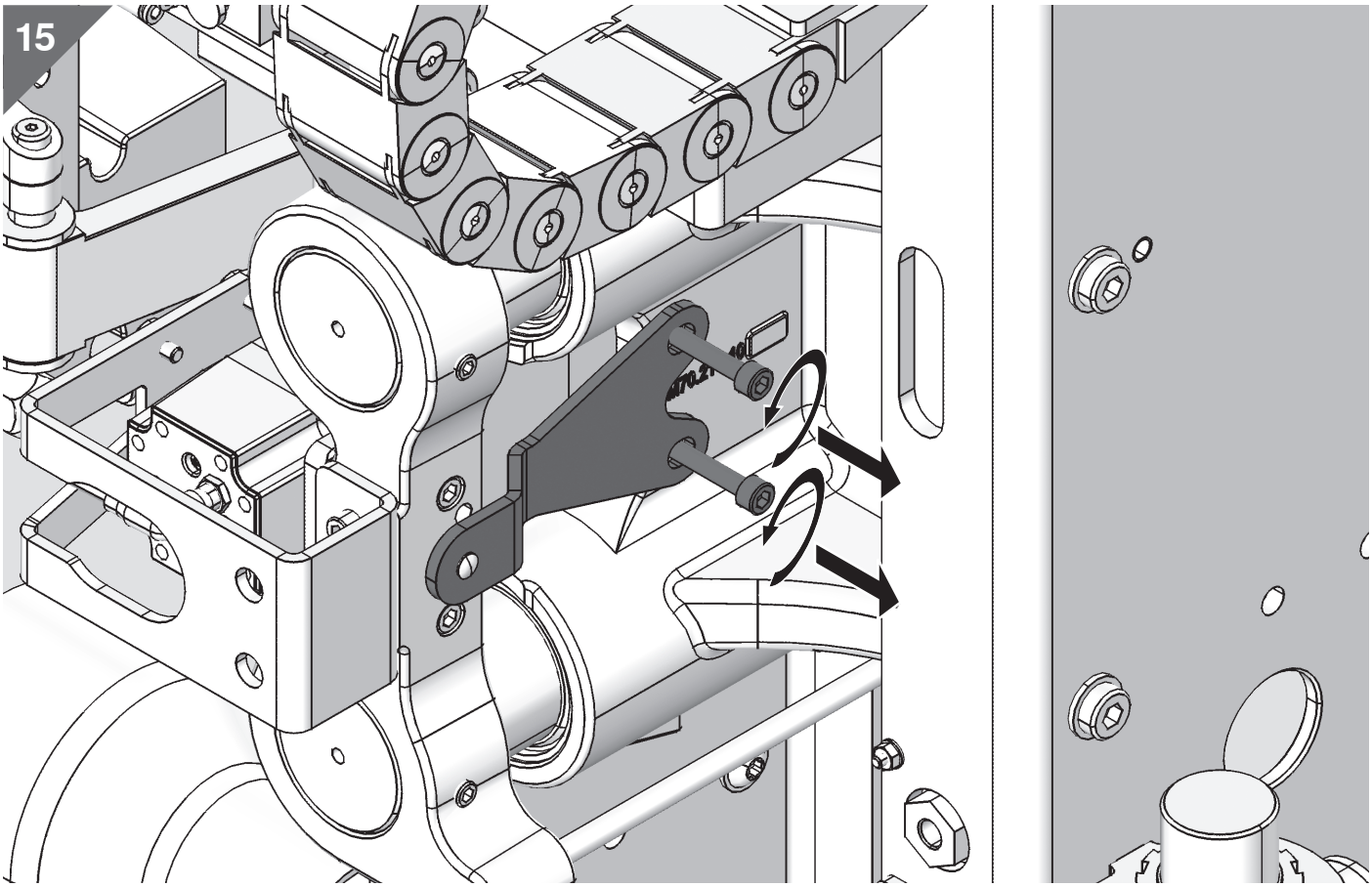
15

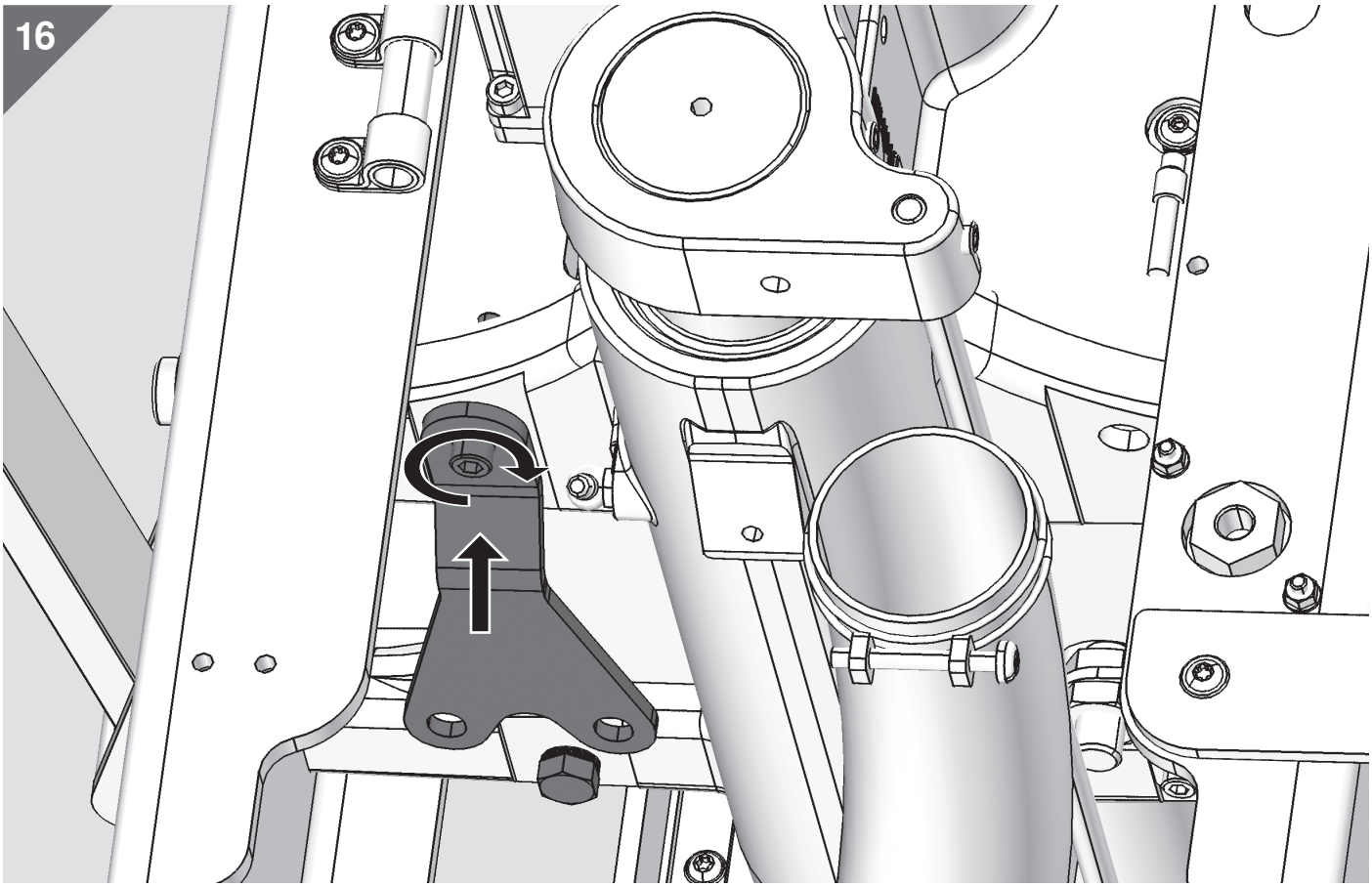
16

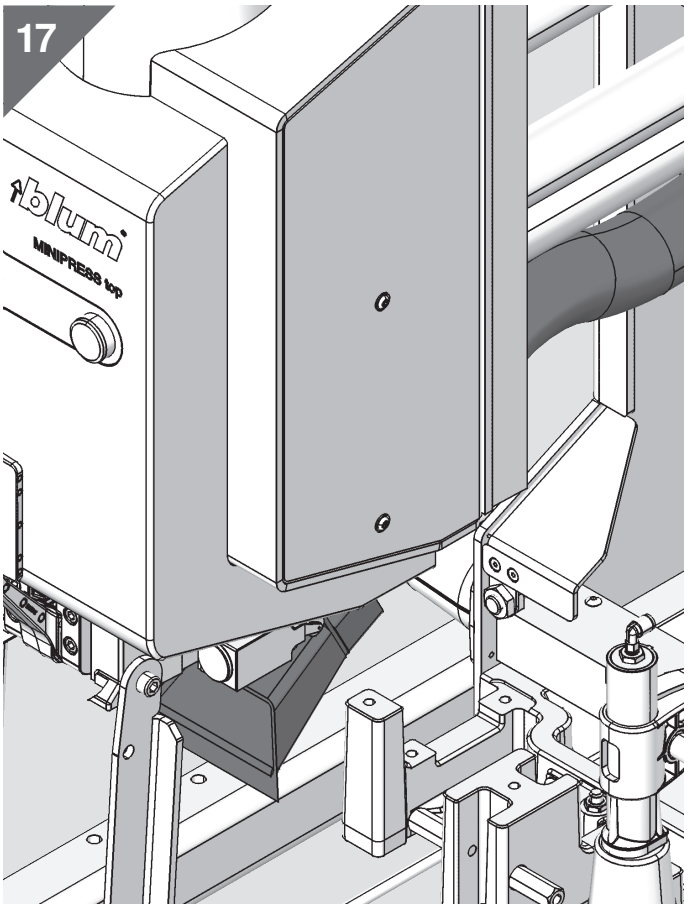
17
blum
MINIPRESS top

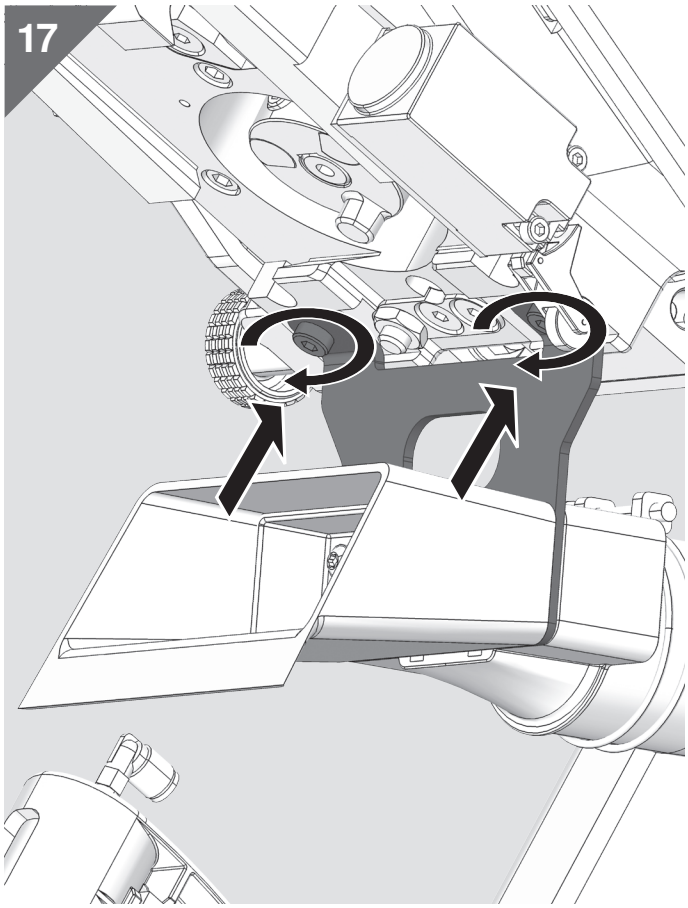
17

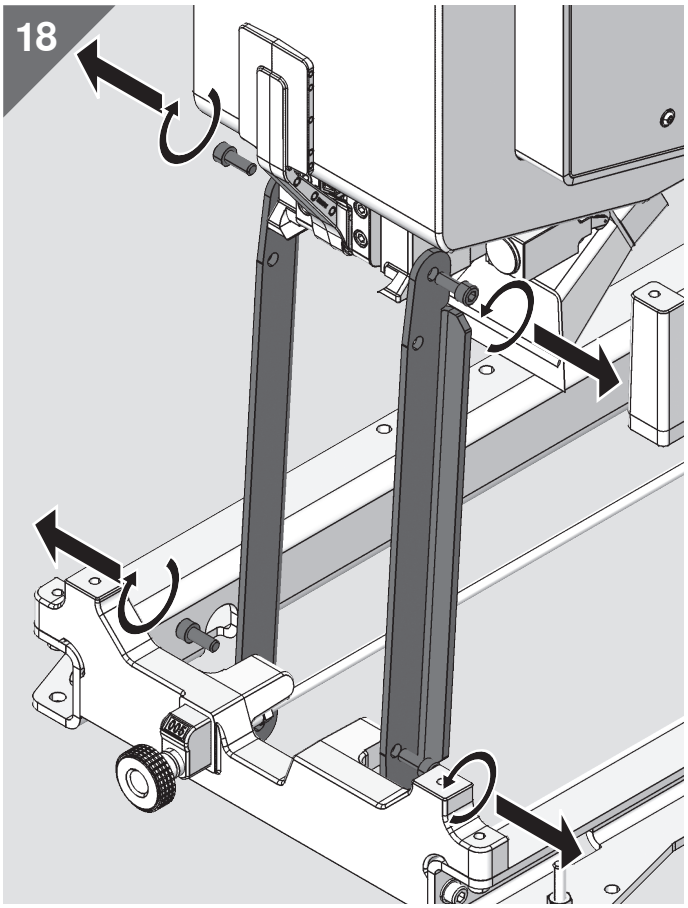
18

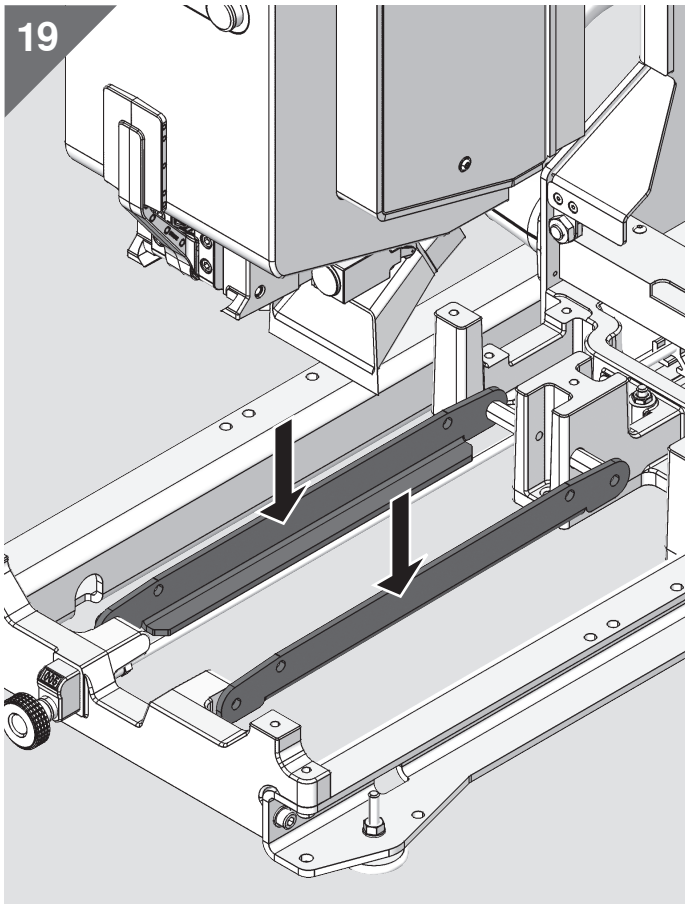
19

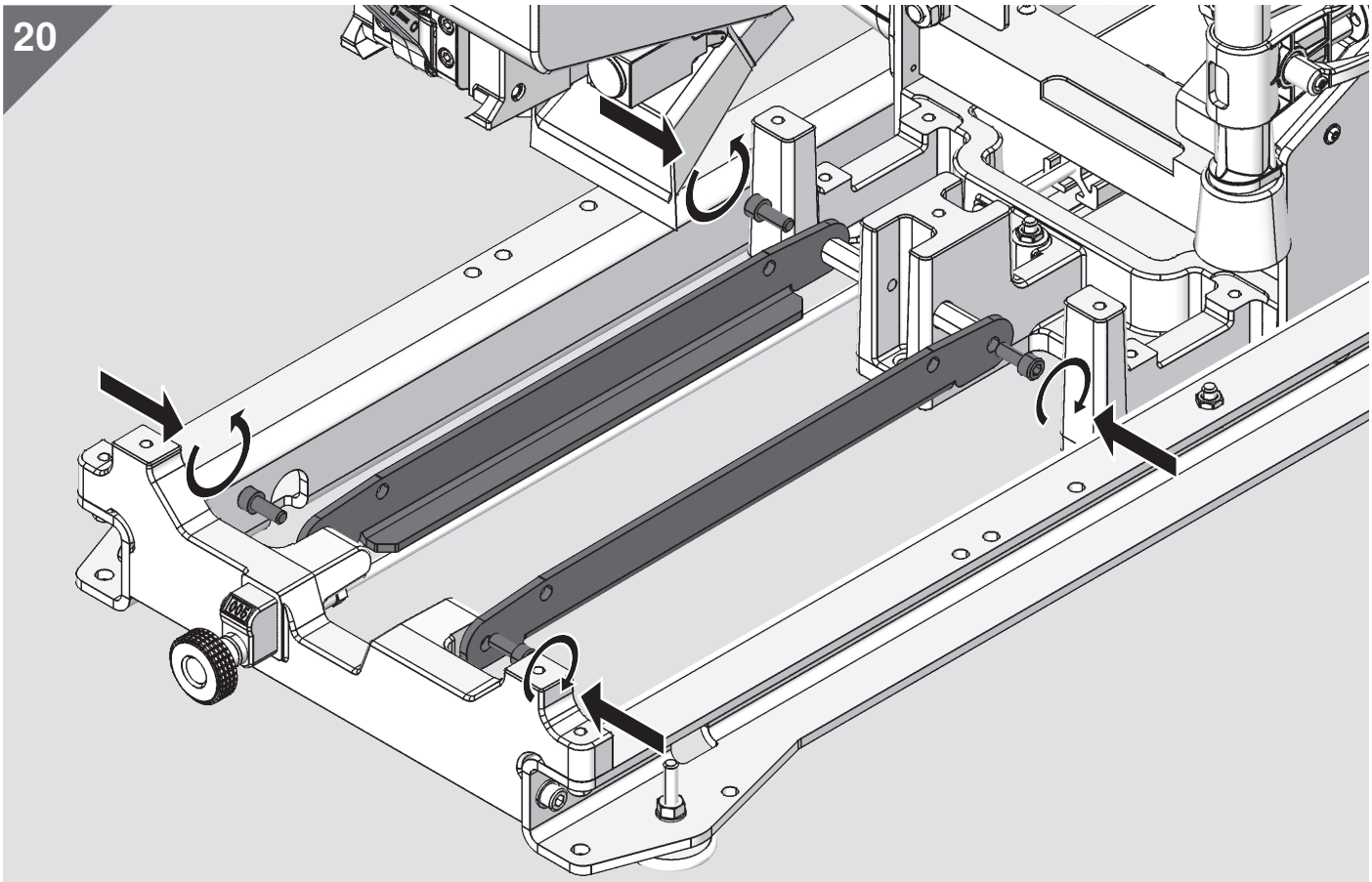
20

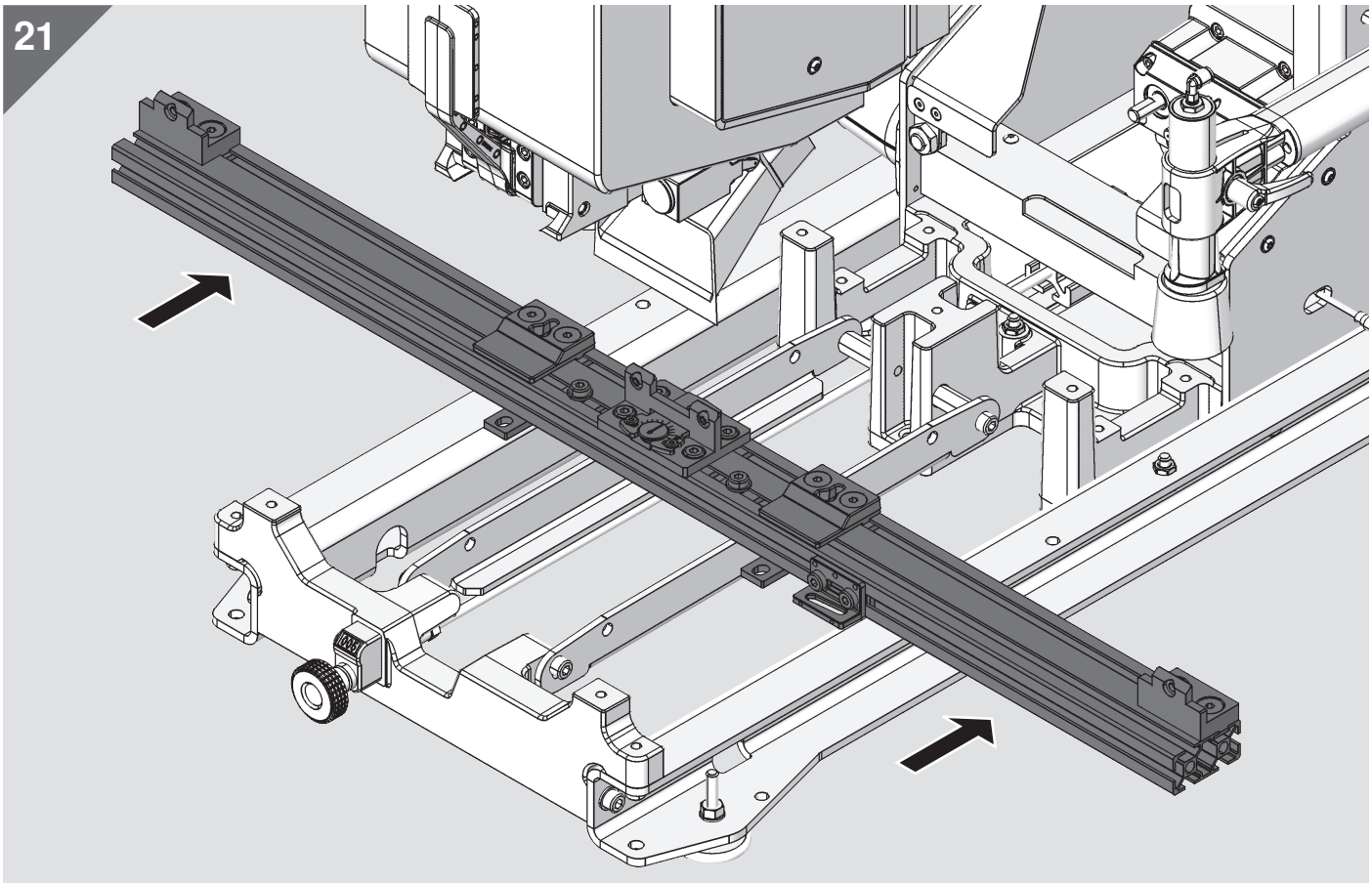
21

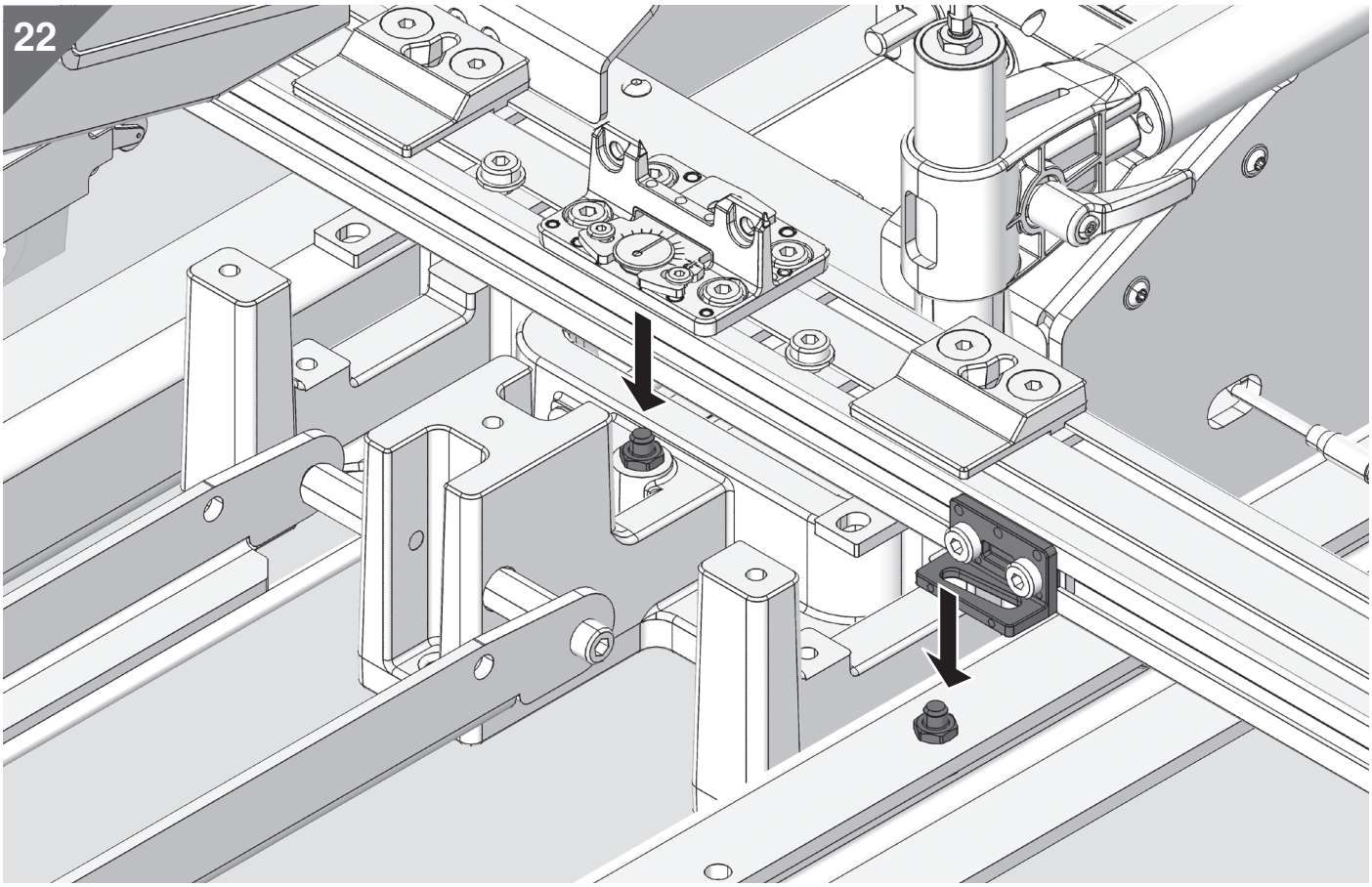
22

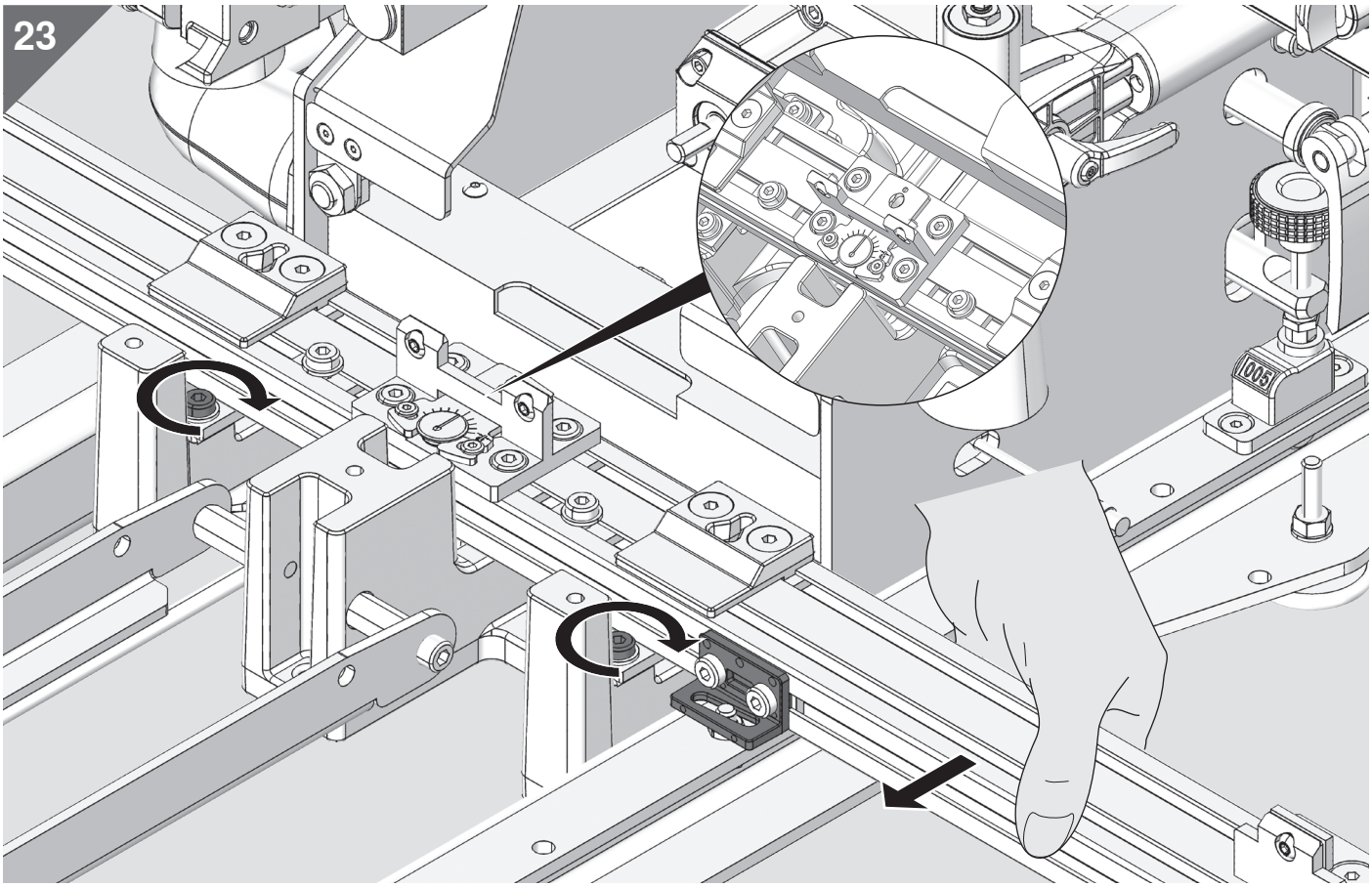
23
1005

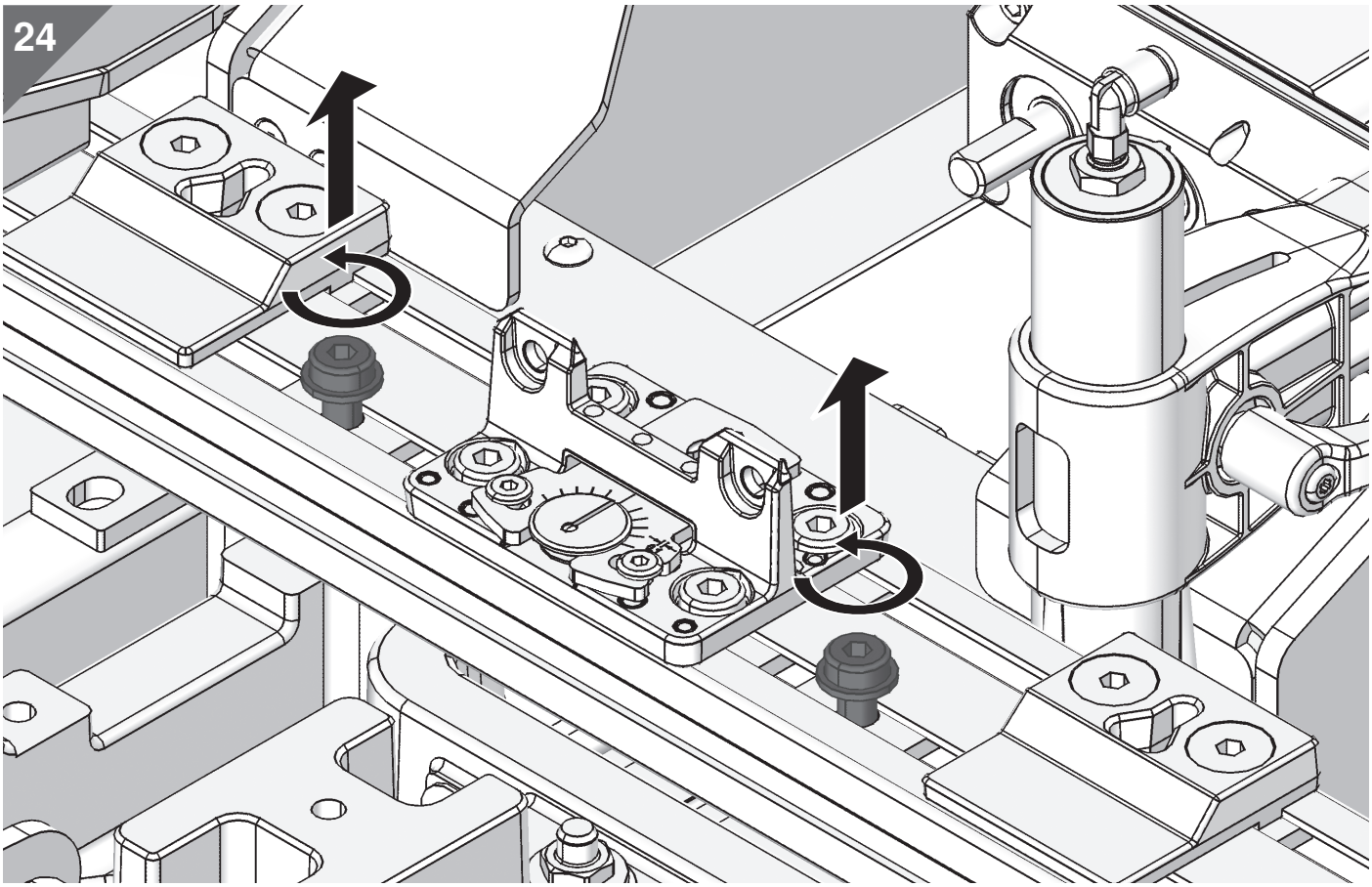
24

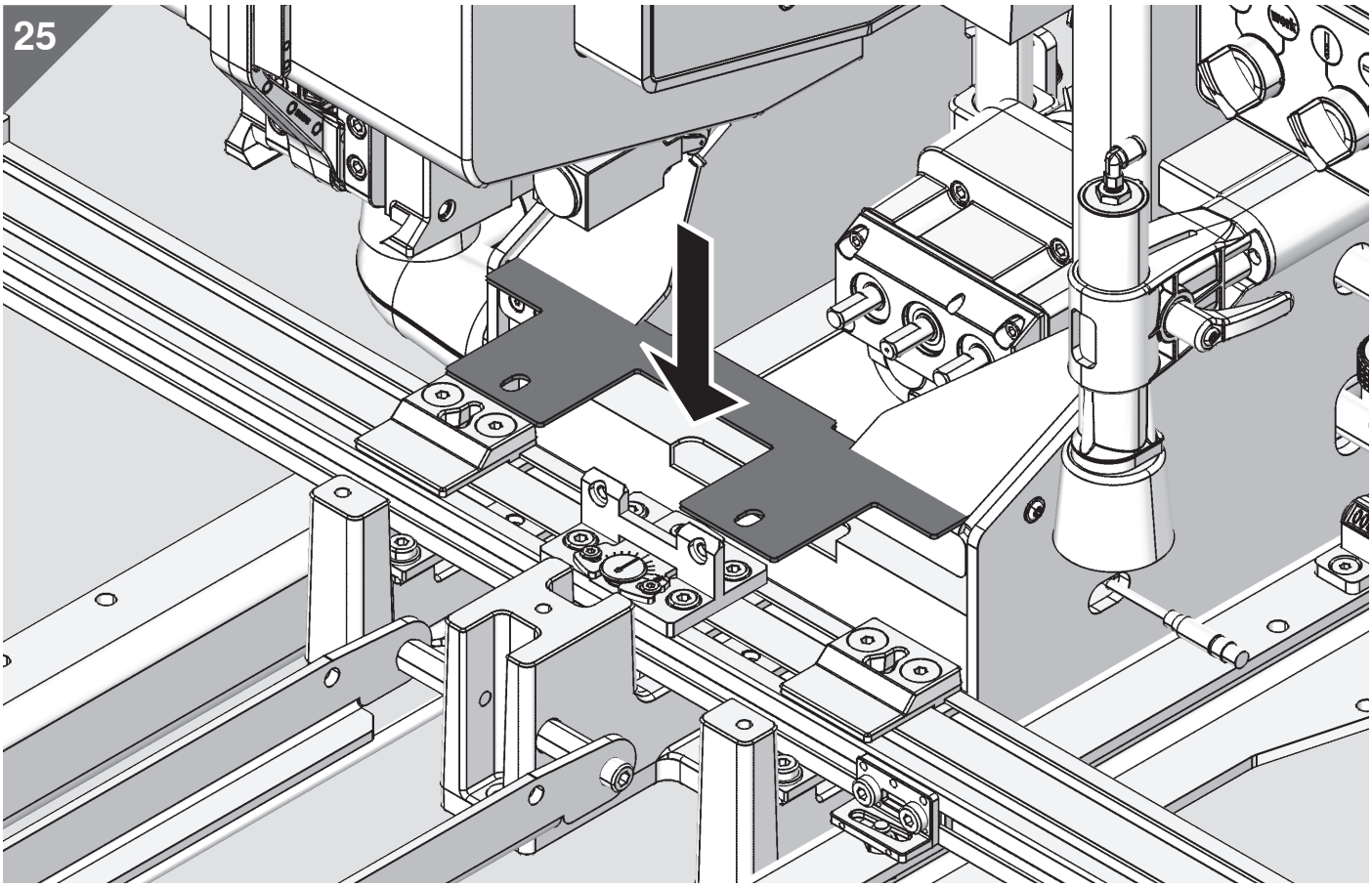
25

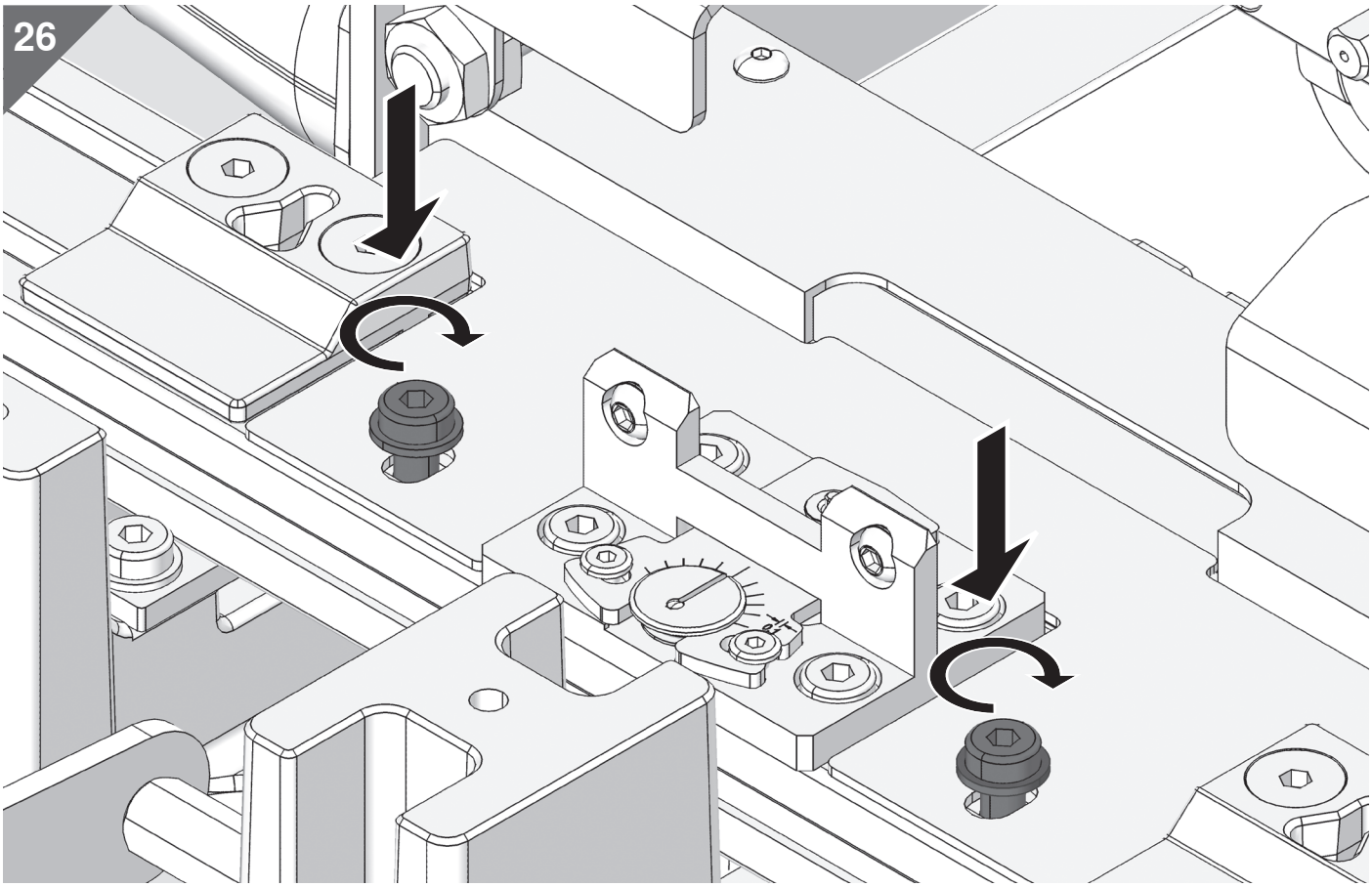
26

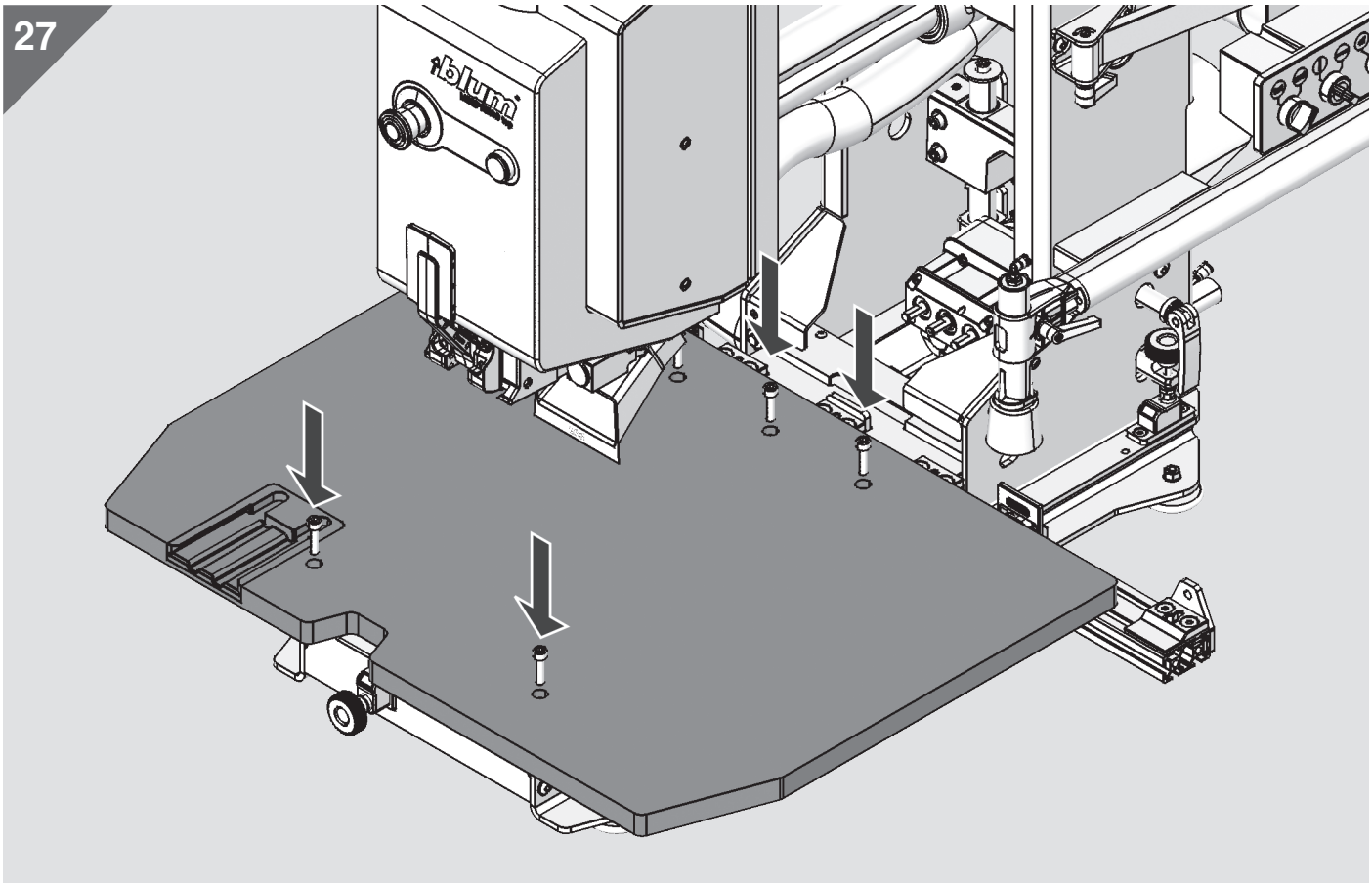
27

Die Blum-Partner weltweit finden Sie unter:
www.blum.com/addresses

BAU0132320188 · INX: 02 · IDNR: 467.785.6 · MA-986/1ML · 04.25 · © Copyright by Blum

Julius Blum GmbH
Beschlägefabrik
6973 Höchst, Austria
Tel.: +43 5578 705-0
Fax: +43 5578 705-44
E-Mail: info@blum.com
www.blum.com

ISO 9001 Certified Quality System
ISO 14001 Certified Environmental System
ISO 50001 Certified Energy System