Ne mazāk kā visu: AVENTOS HKi



www.blum.com

Atklājiet apslēptus spēkus

Kā būtu, ja pacelšanas sistēmas skaistums nāktu no ārpuses, bet spēks – no iekšpuses? AVENTOS HKi, pateicoties savai šaurajai un kompaktajai konstrukcijai, pilnībā iestrādājams korpusa sānā. Furnitūra standarta 90° leņķī paceļamai fasādei nevainojami iekļaujas mēbelēs un paver jaunas, estētiskas dizaina iespējas. Estētiskas mēbeles bez nekā lieka- pilnīga dizaina brīvība. Ne mazāk kā visu.





Saturs

4 Redzama elegance

6 Pielietojums

10 Dizaina iespējas

12 Kustības kvalitāte

14 moving ideas

20 Montāža

25 Uzstādīšana

28 Pasūtīšanas informācija

33 Pakalpojumi


CAPRI
LUXURY



Redzama elegance ar apslēptu izsmalcinātību

AVENTOS HKi unikālā veidā nevainojami iekļaujas mēbelēs – ar dažāda veida fasādēm. Pat aiz aizvērtas sienas skapja fasādes ar caurspīdīgu stiklu- furnitūra nav redzama. To atverot, redzamas ir tikai sviras, un tās ir elegantā melnā onikss krāsā. Tas sevišķi labi sader ar tumšām virsmām, kā arī harmoniski akcentē gaišas mēbeles.

Noskatieties reklāmkadrus un uzziniet vairāk šeit:

www.blum.com/aventoshki



Acīmredzama elegance

Skapis ir daudz vairāk par noderīgu priekšmetu uzglabāšanas vietu. Pievilcīgās stikla fasādes ļauj parādīt un izcelt uzglabājamās lietas. Neatkarīgi no telpas AVENTOS HKi vienmēr ir pievilcīgs elements, ar kuru bez pūlēm varat atstāt iespaidu uz saviem viesiem.



Minimālisma stila dizains

Protams, virtuve ir darba zona, kuras dizainam jābūt pēc iespējas praktiskākam. Taču tas nenozīmē, ka nevarat radīt izcila dizaina paraugu. Ja jums patīk minimālisma stila dizains, jums patiks iestrādātā AVENTOS HKi furnitūra. Viss ir iespējams – ergonomika apvienojumā ar tīrām dizaina līnijām!



Iekļautas visas AVENTOS priekšrocības

- Ērta sienas skapja lietošana
- Viegla piekļūšana uzglabājamām lietām
- Bezpakāpju apstāšanās vēlamajā pozīcijā
- Pilnīga kustības brīvība
- Harmonisks līnijraksts apakšējā līmeņa korpusos un sienas skapjos
- Uzlabota mēbeļu kvalitāte un funkcionalitāte



Korpusa sānu malu biezums

16–25 mm

AVENTOS HKi ir tik kompakts, ka furnitūru var izmantot pat 16 mm plānā korpusa sānu malu materiālā. Pat izmēri sniedz pārpārēm radošas brīvības. Korpusiem līdz 600 mm augstumā un līdz 1800 mm platumā.



Iespēju pilna pasaule



Pilnīga dizaina brīvība – AVENTOS HKi ir saderīga ar fasādēm, kas izgatavotas no koka, MDF vai stikla (ar šauriem vai platiem alumīnija profiliem).

Vienkārša atvēršana, klusa un vienmērīga aizvēršana

AVENTOS HKi ar Blum kustības tehnoloģiju ir vēl ērtāk lietojama. Mehāniskā atvēršanas sistēma TIP-ON ļauj atvērt korpusus tikai ar vieglu pieskārienu, savukārt pacelšanas mehānisms ar BLUMOTION nodrošina klusu, bez piepūles aizvēršanu.





BLUMOTION
by Blum

TIP-ON
by Blum



moving ideas

Uzskatām, ka idejas var likt pasaulei griezties. Lai jūs varētu realizēt savas radošās idejas, mēs piedāvājam inovatīvu furnitūru, iedvesmojošas mēbeļu koncepcijas un atbilstošus pakalpojumus. Mūs motivē jūsu vajadzības, starptautiskas tendences un redzējums attiecībā uz labāku dzīves kvalitāti. Strādāsim kopā, lai radītu moving ideas – idejas, kas liek pasaulei griezties.



Dzīves kvalitāte

Mūsu misija ir nodrošināt skaistumu un komfortu labākai dzīves kvalitātei.

Izstrādājumu klāsts

Mūsu plašajā izstrādājumu klāstā ir viss nepieciešamais, lai jūsu idejas pārvērstu realitātē.

Iedvesma

Vērojam globālās tendences un radām jaunus risinājumus rītdienai.

Inovācijas

Turpinām virzību uz priekšu un pastāvīgi radām jaunus izstrādājumus un pakalpojumus.

Pakalpojumi

Mūsu pakalpojumi ir pielāgoti jūsu vajadzībām, sasniedzot vienkāršu mērķi- padarīt jūsu dzīvi vieglāku.

Kvalitāte

Kvalitāte ir ārkārtīgi svarīga, tāpēc nepārtraukti tiecamies uzlabot savus izstrādājumus un pakalpojumus.

Uzticēšanās

Uzņemamies atbildību par partnerību, saviem darbiniekiem, sabiedrību un vidi.

Tas sākās 1952. gadā ar Jūliusa Blūma pakavu kniedēm. Patlaban izstrādājam un piegādājam augstākās kvalitātes līmeņa mēbeļu furnitūru klientiem vairāk nekā 120 valstīs visā pasaulē.



Ļaujiet savām vīzijām būt drosmīgām un ticiet, ka glāze nekad nav tukša.

Ne mazāk kā visu: AVENTOS HKi





Vietas nekad nav bijis tik daudz

Reizēm, lai kaut ko iegūtu, no kaut kā ir jāatsakās, reizēm mazāk ir vairāk. Ar AVENTOS HKi tie ir apmēram 750 cm³, kurus varam iegūt korpusā. Ieguvums- ārkārtīgi plaša radoša dizaina brīvība, lai realizētu jaunus mēbeļu dizainus ar pacelšanas sistēmām standarta 90° leņķī paceļamām fasādēm. Tikai 750 cm³. Neizklausās daudz, bet tas apmēram atbilst glāzei, kas blīvi piepildīta ar zāģu skaidām. Vienlaikus radot ievērojamu izaicinājumu. Jums – radīt šo telpu korpusā, bet mums – ietilpināt sarežģītu, ar funkcijām un komfortu pārpilnu mehānismu tik mazā vietā. Mūsu izstrādājuma radītāji ir veikuši savu darbu ar lielu atdevi, aizrautību un radošumu. Kā arī esam padomājuši par jūsu daļu. Tāpēc piedāvājam dažādus risinājumus mūsu apslēptās pacelšanas sistēmas montāžai: ar jaunu, specializētu montāžas ierīci, ar frēzētiem neapstrādātiem paneļiem vai šabloniem, lai frēzēšanu veiktu pats. Atteikšanās nekad nav bijusi vieglāka un ieguvums – tik liels.



Plašas montāžas iespējas

Vai savā darbnīcā vēlaties strādāt ar CNC iekārtu vai virsfrēzi? Tad jums pieejamas vairākas AVENTOS HKi montāžas iespējas. Varat izvēlēties starp daļēji iestrādātu furnitūru nosegtu ar AVENTOS dekoratīvo uzliku ① vai pilnībā iestrādātu furnitūru – piemēram, izgatavotu no divām atsevišķām detaļām ② vai frēzējumu ar individuāli izgatavotu dekoratīvo nosegu ③.

Atkarībā no vēlamās versijas, varat izvēlēties vēl citas individuālas montāžas iespējas. Sazinieties ar savu Blum kontaktpersonu.

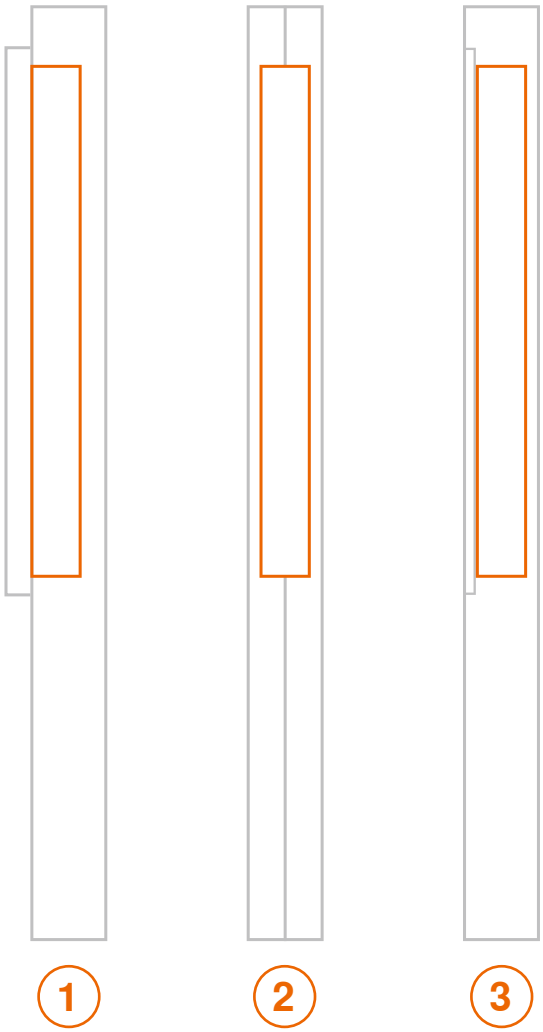



Pielāgošana ar dekoratīvajām uzlikām
Ar daļēji iestrādātu pacelšanas mehānismu var tikt izmantotas personalizētas dekoratīvās uzlikas ①. Izfrēzējiet korpusa sānu malas virsmu, ievietojiet AVENTOS HKi, uzlieciet atbilstošas krāsas dekoratīvo uzliku un pievienojiet vēlamo zīmola elementu – gatavs!

Šabloni precīzai frēzēšanai
Līdztekus atbilstošajai frēzei furnitūras iestrādāšanai vienā līmenī ar virsmu, esam izstrādājuši dažādus frēzēšanas šablonus, ar kuriem varat precīzi veikt korpusa sānu malu frēzēšanu, pacelšanas mehānisma iestrādei ③, izmantojot virsfrēzi.





Frēzētu neapstrādātu paneļu komplekts

Vai vēlaties maksimāli izmantot ārpakalpojuma sniegtās iespējas? Tad vienkārši pasūtiet MDF paneļu komplektu, kuriem jau veikta centrālās atveres frēzēšana AVENTOS HKi sistēmai. Piezāģējiet neapstrādāto paneli, kura izmērs ir 600 mm x 450 mm x 19 mm, atbilstoši vēlamajam izmēram un izvēlieties apšuvumu vai laku atbilstoši savām prasībām. Atverē tiek ievietota starplika, lai nodrošinātu aizsardzību transportēšanas laikā un atvieglotu montāžu.

Frēzēšana ar MINIMILL

Vai vēlaties ražot AVENTOS HKi lielākos apjomos? Esam šim nolūkam izstrādājuši speciālu iekārtu, proti: MINIMILL, kas ļauj ātri un tīri frēzēt 16–25 mm biezus korpusu sānu paneļus.





Iebīdiet
1. posms: pilnībā iebīdiet pacelšanas mehānismu frēzējumā.

Iebīdiet, iepresējiet un iestipriniet

Viss ir rūpīgi pārdomāts: AVENTOS HKi uzstādīšana ir ļoti ērta. Vienkārši iebīdiet pacelšanas mehānismu frēzētajā korpusa sānā. Pagriežot skrūvi, tas tiek piestiprināts korpusam – ar iepresēšanas tehnoloģiju. Tad uzlieciet fasādi un veiciet trīsdimensiju regulēšanu, radot precīzu līnijrakstu. Ja – izņēmuma kārtā – nepieciešama demontāža, korpuss paliek neskarts.

Noskatieties montāžas video šeit:

www.blum.com/hkiassembly

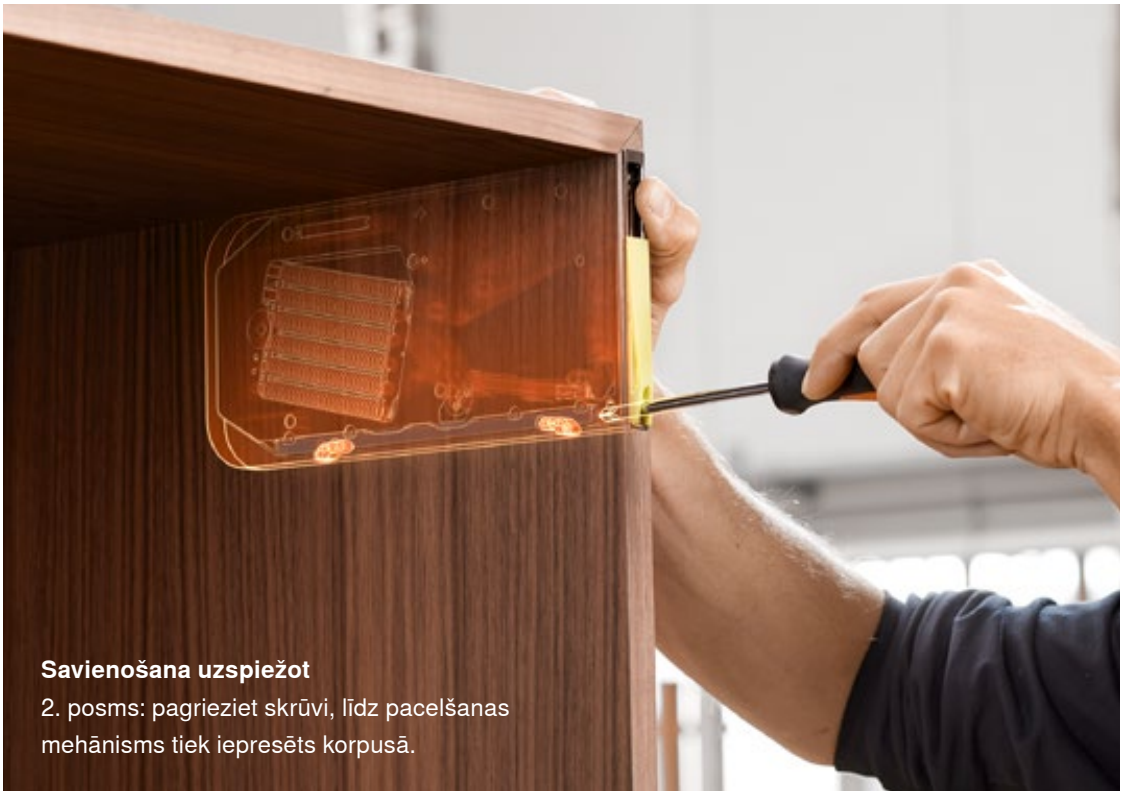

Savienošana uzspiežot
2. posms: pagrieziet skrūvi, līdz pacelšanas mehānisms tiek iepresēts korpusā.

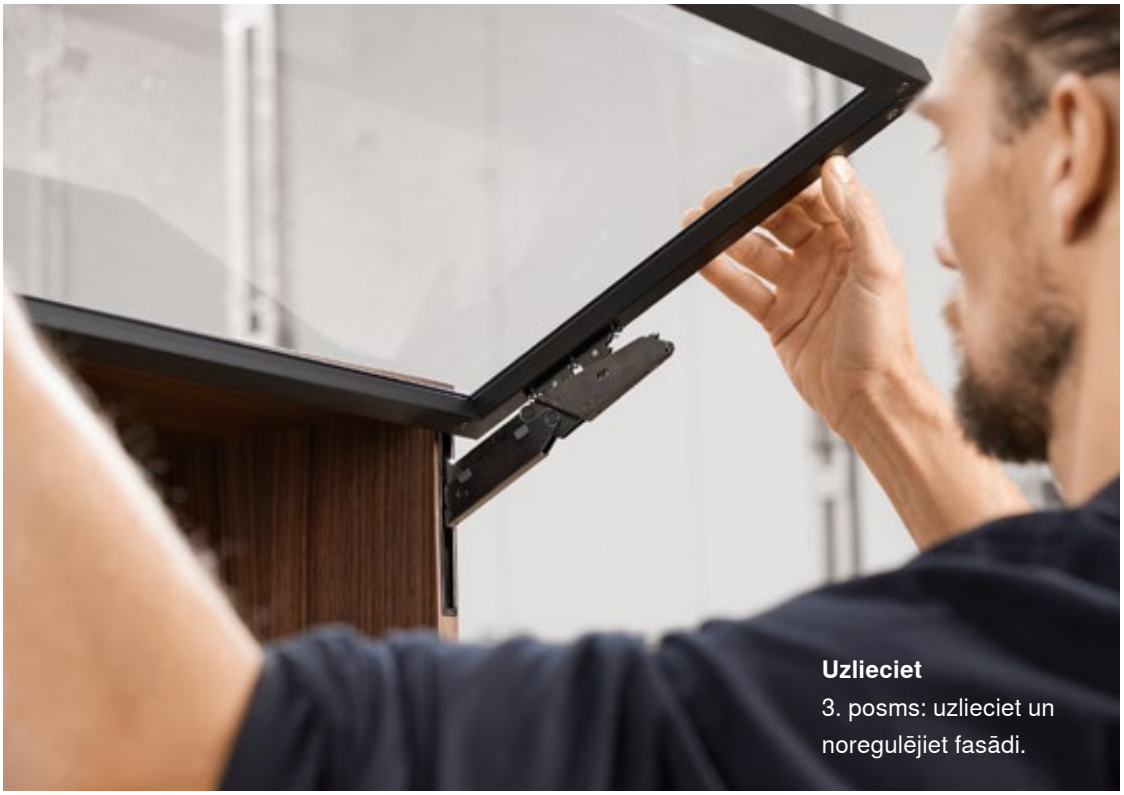

Uzlieciet
3. posms: uzlieciet un noregulējiet fasādi.

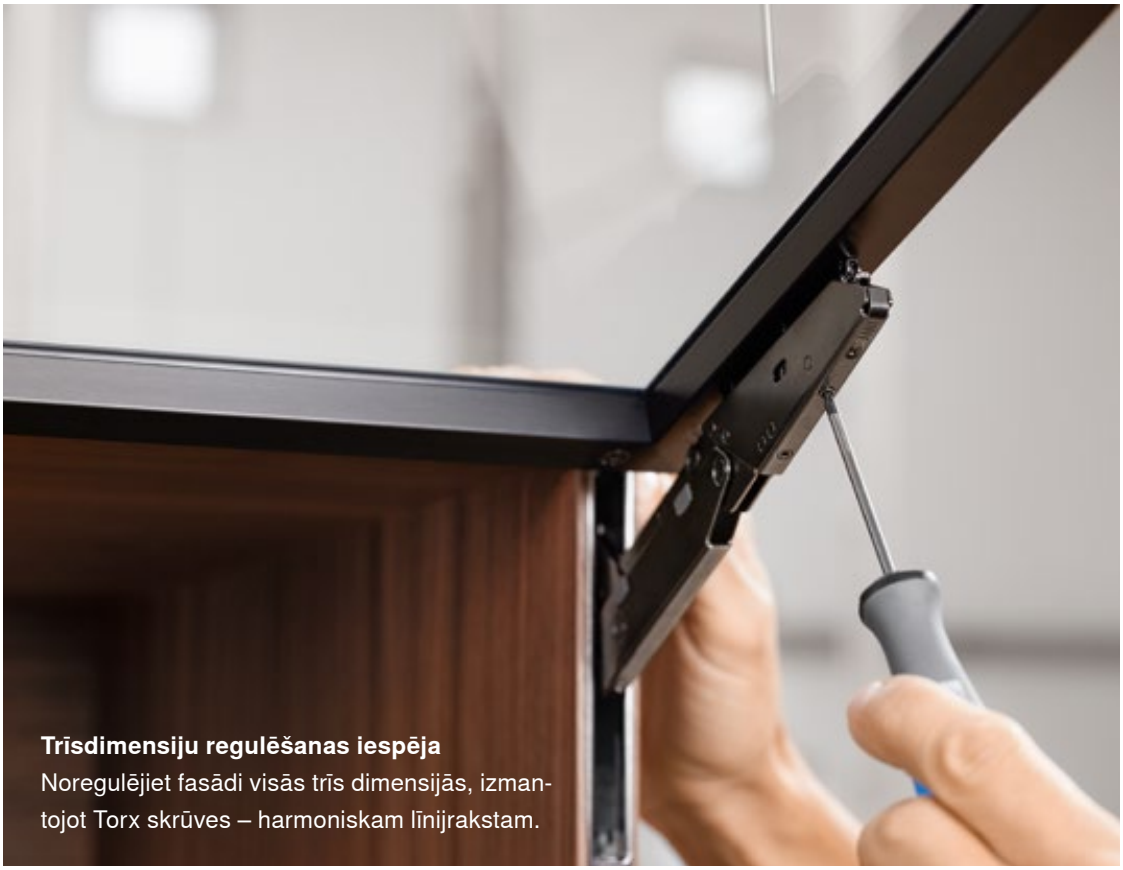

Trīsdimensiju regulēšanas iespēja
Noregulējiet fasādi visās trīs dimensijās, izmantojot Torx skrūves – harmoniskam līnijrakstam.



Iestrādāts atvēruma leņķa ierobežotājs
Ar iestrādāto atvēruma leņķa ierobežotāju varat turpināt regulēt to, cik tālu jāatveras fasādei.

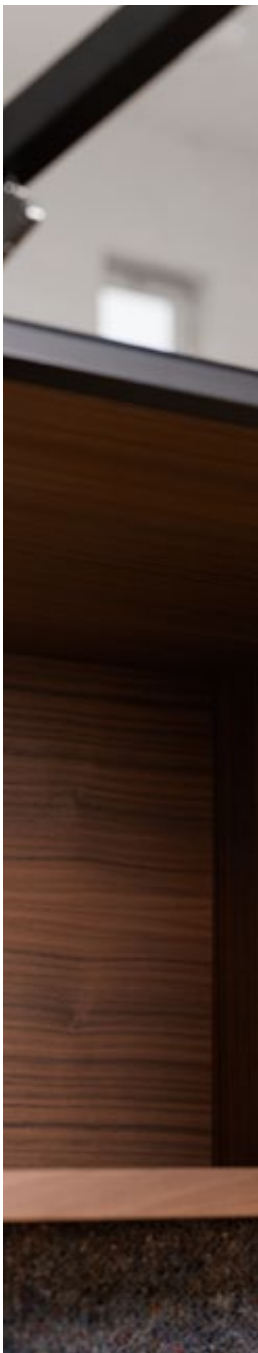

Pazīstami viegla uzstādīšana

AVENTOS HKi piedāvā visas AVENTOS līdz šim jau ierastās montāžas ērtības, pie kurām esat pieraduši. Kaut arī tā konstrukcija ir kompakta un šaura, furnitūrai piemīt visas pazīstamās funkcijas: pacelšanas mehānisma regulēšana no priekšpuses, iestrādāts atvēruma leņķa ierobežotājs un trīsdimensiju regulēšanas iespēja.

Blum lietojumprogramma EASY ASSEMBLY nodrošina visu nepieciešamo informāciju, lai ātri un viegli veiktu uzstādīšanu un regulēšanu

www.blum.com/eaapp



Pacelšanas mehānisma regulēšana no priekšpuses
No korpusa priekšpuses ar akumulatora skrūvgriezi noregulējiet pacelšanas mehānismu atbilstoši mēbeles fasādei.

Pasūtīšanas informācija

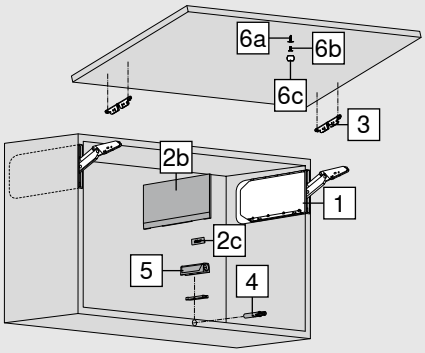

Slodzes koeficients LF

Korpusa augstums KH (mm) x fasādes svars FG, ieskaitot dubultu roktura svaru (kg)

Izmantojot trešo pacelšanas mehānismu (slodzes koeficients palielinās par 50 %), iesakām veikt izmēģinājuma uzstādīšanu

Piezīme

Ja korpusi ir plati, iesakām pie centrālā paneļa piestiprināt papildu pacelšanas mehānismu. Tas nepieciešams, lai atvērtā stāvoklī fasāde neieliektos.

1 ☐ Pacelšanas mehānisma komplekts



Krāsa	ONS	
Slodzes koeficients LF	**Atvēruma leņķis OW[1]**	
420–1610	107°	24K2300
930–2800		24K2500
1730–5200		24K2700
2600–7800		24K2800

Komplektā ietilpst:

2 x	Simetrisks pacelšanas mehānisms

Piezīme

Maks. fasādes svars: 18 kg ar diviem pacelšanas mehānismiem

[1] Bezpakāpju regulēšana

1 ■ Pacelšanas mehānisma komplekts – TIP-ON



Krāsa	ONS	
Slodzes koeficients LF	**Atvēruma leņķis OW[1]**	
420–1610	107°	24K2300T
930–2800		24K2500T
1730–5200		24K2700T
2600–7800		24K2800T

Komplektā ietilpst:

2 x	Simetrisks pacelšanas mehānisms

Piezīme

Maks. fasādes svars: 18 kg ar diviem pacelšanas mehānismiem

[1] Bezpakāpju regulēšana

2 ☐■ Dekoratīvo uzliku komplekts



Materiāls	Krāsa	
Plastmasa	HGR | SW | TGR	24K8000

Komplektā ietilpst:

2a	1 x	Dekoratīvā uzlika, kreisā
2b	1 x	Dekoratīvā uzlika, labā
2c	2 x	Zīmola elements, ar iespiestu Blum logo IN-G

Piezīme

Nepieciešams tikai daļēji iestrādātu pacelšanas mehānismu uzstādīšanai

Mūsu izstrādājumu konfigurators ļauj viegli izvēlēties izstrādājumus.

www.blum.com/configurator

☐ Standarta
■ TIP-ON

3 ☐■ Fasādes stiprinājums



Krāsa	ONS		
Versija	**Stiprināšanas veids**		
Koka fasādes	EXPANDO	2 x	24K42E1
Plati un šauri alumīnija profili	Skrūvējams	2 x	24K4201A

Komplektā ietilpst:

1 x	Fasādes stiprinājums

4 ■ TIP-ON comfort



Īsais variants ar magnētu	
Materiāls	**Krāsa**
Plastmasa	SW | R7036 | CS
Korpusa augstums KH (mm)	
Līdz 600	958.1002

Ieurbjams vai kopā ar adapteri

5 ■ Adapteris



Taisnais adapteris – īsā versija – 20/17		
Materiāls	**Krāsa**	
Plastmasa	SW | R7036 | CS	956.1201



Krustveida adapteris – pagarinātā versija – 37/32		
Materiāls	**Krāsa**	
Plastmasa	R7036	956A1501

Montāža ar Ø 3.5 mm vai Ø 4 mm skrūves kokam.
TIP-ON jāpasūta atsevišķi.

6a ■	Pieskrūvējama pretplāksne		
	**Materiāls**	**Krāsa**	
	Tērauds	NI | ONS	**958.1008S**
Cietiem materiāliem un/vai MDF izveidot urbumu Ø 2.5 mm un iegremdēt, ja nepieciešams.			

6b ■	Iepresējama pretplāksne	
	**Materiāls**	**Krāsa**
	Tērauds	NI | ONS
	Ø 11.5 mm	**958.1008D**
	Ø 5 mm urbuma izveidošana	

6c ■	Pielīmējama pretplāksne	
	**Materiāls**	**Krāsa**
	Tērauds	NI | ONS
	13 x 18 mm	**955.1008**

Pēc izvēles

2c □ ■	Zīmola elements		
	**Materiāls**	**Krāsa**	
	Plastmasa	SW-M, TGR	IN-G
Uzdrukāts *	2 x	**ABD.1000.BL**	**ABD.1009.BL**
Iespiests *	2 x	**ABD.1000.BT**	**ABD.1009.BT**
Bez logotipa	2 x	**ABD.1000**	**ABD.1009**
* Ar Blum logotipu			
No 1000 gab.:			
individualizēts, uzdrukāts zīmola elements			
No 5000 gab.:			
individualizēts, iespiests zīmola elements			
Nepieciešams tikai daļēji iestrādātu pacelšanas mehānismu uzstādīšanai			

Piederumi

MINIMILL		
	Pacelšanas mehānisma pilnīga iestrādāšana, ja sānu mala ir 16–25 mm bieza	**M40.1000.01**
Komplektā ietilpst:		
1 x	MINIMILL	
2 x	ķēde (1 gab. uzstādīta, 1 gab. komplektā)	

MINIMILL papildaprīkojums	
Lineāla pagarinājums	**M40.10V0**
Ķēdes mierinātājs	**M40.10F0**
Dobšanas ķēde	**M40.10K0.01**
Ķēdes rats	**M40.10R0**
Fiksācijas aizsargs	**M40.10S0**

Piederumi

Dobšanas ķēdes bloks		
	CNC iekārtai	
	HOMAG Group AG	☎
Dobšanas ķēdes bloka piederumiem		
	**Dobšanas ķēde**	
	Nerūsējošais tērauds, 1085 mm	**M45.ZC10**
	**Ķēdes mierinātājs**	
	Nerūsējošais tērauds, 1085 mm	**M45.ZC20**
	**Dzenošais zobrats**	
		M45.ZC30

Neapstrādātu paneļu komplekts, frēzēti		
	2x neapstrādāti MDF paneļi 600 x 450 x 19 mm mitrumizturīgi, ieskaitot starpliku	
	Pilnībā iestrādāts	**24K7100**

Frēze furnitūras iestrādei vienā līmenī ar virsmu, 4mm		
	Lai atsegtu frēzēto atveri pēc apšuvuma uzklāšanas neapstrādātajam panelim	
	Pilnībā iestrādāts	**M45.ZF04**

Frēzēšanas šablonu komplekts		
	Frēzēšanas šablons pacelšanas mehānismam, frēzēšanas komplekts ieliktņa panelim, pamatnei	
	Pilnīgi vai daļēji iestrādāts	**65.5840**

Kopēšanas frēze, 19 mm		
	Ideāli, izmantojot kombinācijā, ar frēzēšanas šablonu komplektu	
	Pilnīgi vai daļēji iestrādāts	**M45.ZF19**
	Kopēšanas frēzes zāģēšanas ieliktņa komplekts	
	10x zāģēšanas ieliktņi	**M34.ZW50**

Starpliku komplekts		
	2 gab, Kā aizsardzība transportēšanas un montāžas gaitā	
	Pilnībā iestrādāts	**M45.1010**

Krāsa			
CS	Karbona melns	ONS	Oniksa melns
HGR	Gaiši pelēks	R7036	RAL 7036 platīnpelēks
IN-G	Liets matēts nerūsējošais tērauds	SW	Zīda balts
		TGR	Tumši pelēks
NI	Niķelēts		

Projektēšana

Pilnībā iestrādāta pacelšanas mehānisma uzstādīšana

Frēzētas atveres izmēri un novietojums

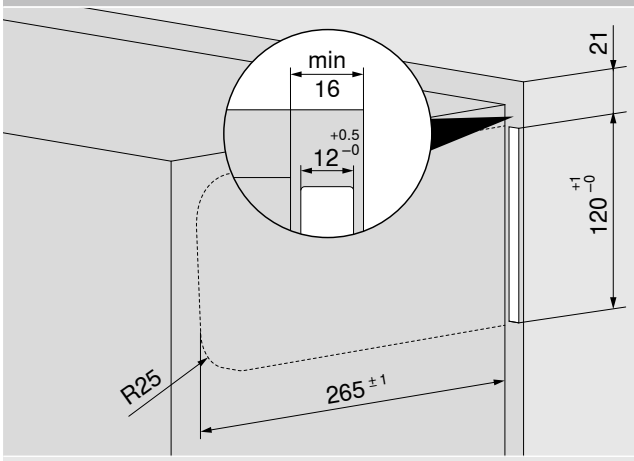

Min. iekšējais korpusa dziļums = 271 mm

Var apvienot tikai ar apslēptiem uzkares mehānismiem

Fasādes uzstādīšanas izmēri

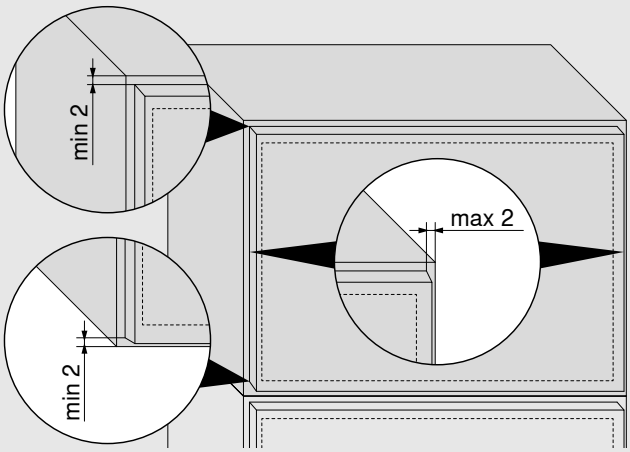

Daļēji iestrādāta pacelšanas mehānisma uzstādīšana

Frēzētas atveres izmēri un novietojums

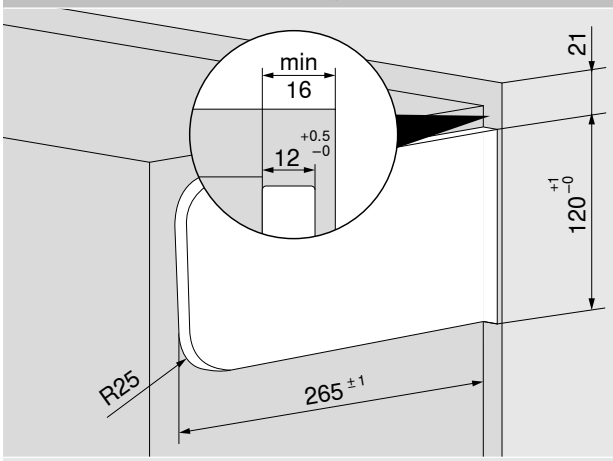

Min. iekšējais korpusa dziļums = 271 mm

Nepieciešamā vieta

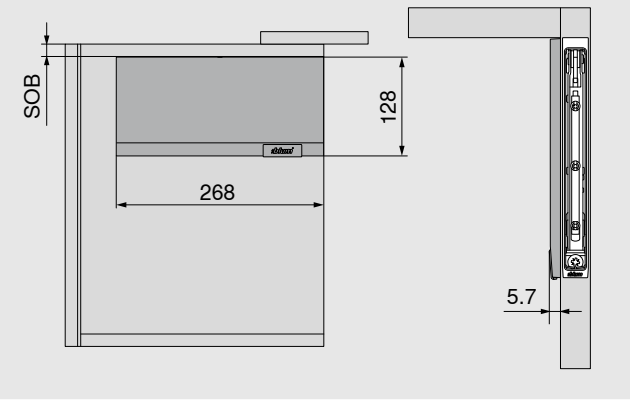

Var apvienot tikai ar apslēptiem uzkares mehānismiem

SOB Augšējā paneļa biezums

Konfigurējiet AVENTOS HKi korpusa konfiguratorā, veicot tikai dažus klikšķus.

blum.com/cabinetconfig

Projektēšana

Fasādes montāža

Koka fasādes

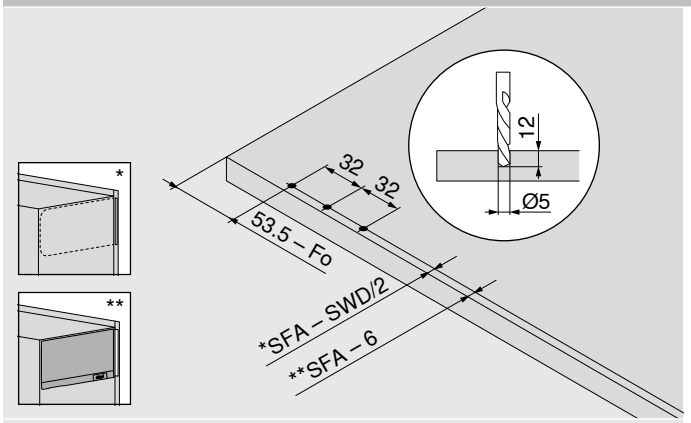

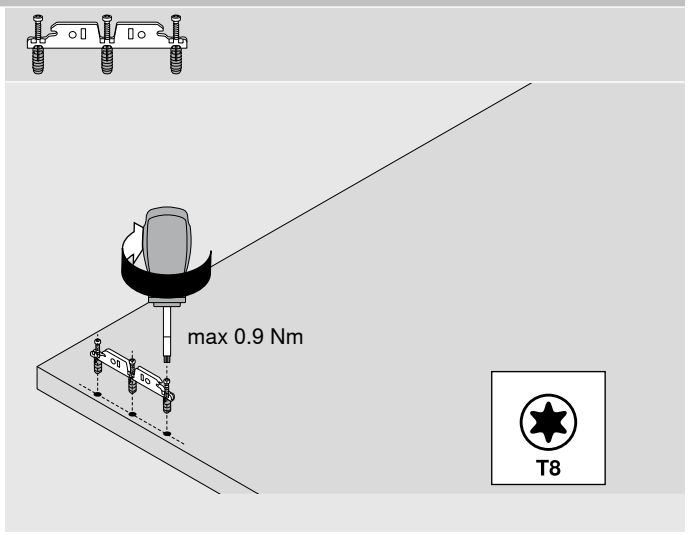

Fo	Atstarpe augšpusē
SFA	Fasādes uzlikums sāna panelim
SWD	Korpusa sānu malas biezums

Šauri un plati alumīnija profili

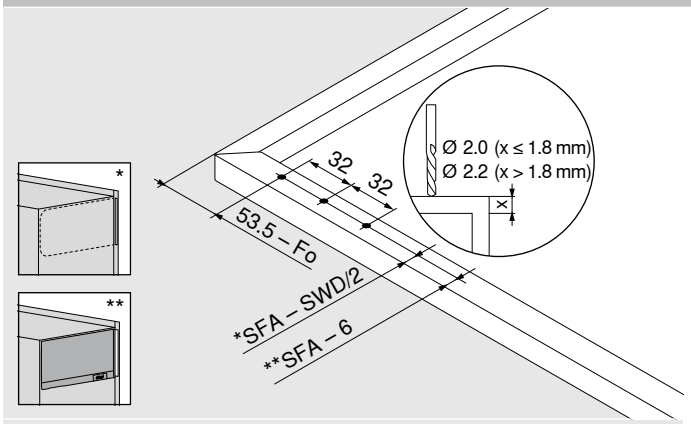

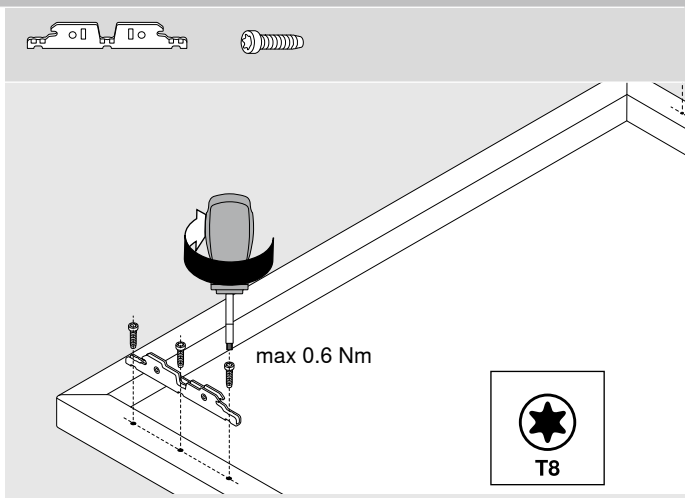

Fo	Atstarpe augšpusē
SFA	Fasādes uzlikums sāna panelim
SWD	Korpusa sānu malas biezums

Stūra savienojums šauriem un platiem alumīnija profiliem

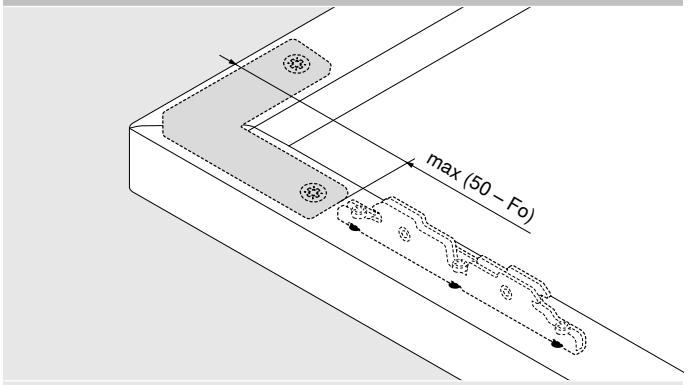

Fo	Atstarpe augšpusē

Projektēšana

Nepieciešamā vieta

Nepieciešamā vieta – karnīze | dekoratīvais panelis

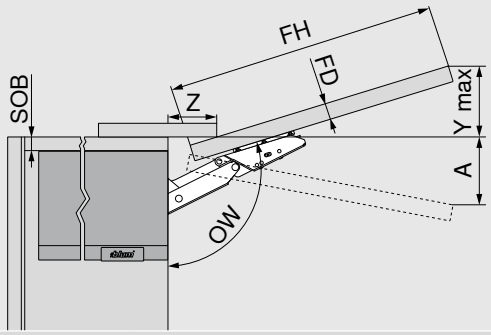

Nepieciešamā vieta (mm)						
Ar maks. atvēruma leņķi						
Y max = FH x 0.29 - 32 + FD						
A = FH x 0,26 + 28 - FD ar atvēruma leņķa ierobežotāju						
FD (mm)	16	18	19	20	22	26
Z (mm)	70	63	59	57	49	35

SOB	Augšējā paneļa biezums
FD	Fasādes biezums
FH	Fasādes augstums
OW	Atvēruma leņķis

Minimālā atstarpe

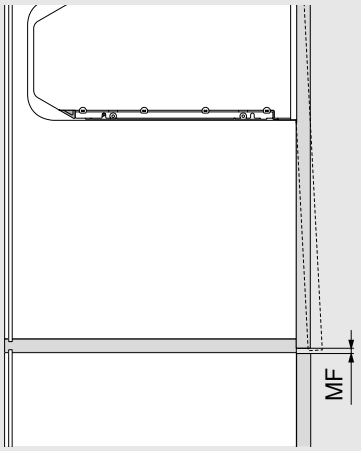

Minimālā atstarpe MF ir 2 mm

Blum lietojumprogramma EASY ASSEMBLY nodrošina visu nepieciešamo informāciju, lai ātri un viegli veiktu uzstādīšanu un regulēšanu

www.blum.com/eaapp

Atbalsts ikvienā procesa solī

Mēs uzņēmumā Blum sniegsim jums atbalstu visā procesa ķēdē – sākot ar tirgvedību, projektēšanu un izstrādājumu atlasi un beidzot ar pēcpārdošanas apkalpošanu. Izmantojiet priekšrocības, ko jūsu AVENTOS HKi projektiem nodrošina mūsu lietotājdraudzīgie pakalpojumi.

Tirgvedība
Profesionālus AVENTOS HKi attēlus, video, bukletus un prezentācijas atradīsiet tirgvedības materiālu datubāzē. Smelieties iedvesmu un izmantojiet mūsu tirgvedības materiālus, lai pārdošanas sarunās pārliecinātu savus klientus.

Koncepcija, projektēšana, piedāvājums
Viegli plānojiet, konfigurējiet un saglabājiet savus AVENTOS HKi projektus tiešsaistē – ar mūsu bezmaksas konfiguratoriem. Tas ļauj jums iegūt pārbaudītu un pilnīgu detaļu sarakstu klientu tāmēm.

Dizains
Korpusa konfigurators palīdz izstrādāt korpusu dizainu un parāda tos trīsdimensionāli. Atbilstošās AVENTOS HKi iespējas varat atrast integrētajā izstrādājumu konfiguratorā. Mūsu CAD/CAM datu serviss jūs nodrošina ar datiem visbiežāk izmantotajos formātos jūsu dizaina programmatūrai.

Pasūtīšana
Vienkārši pārsūtiet savus detaļu sarakstus no korpusu un izstrādājumu konfiguratora tieši uz sava izplatītāja tīmekļa veikalu. Lai paātrinātu AVENTOS HKi konfigurēšanu, varat viegli pārvaldīt dažādos projektus un šablonus sadaļā “Mani projekti” vai “Mana bibliotēka”.

Ražošana
Izmantojiet mūsu konfiguratorus un atbilstošās montāžas iekārtas, lai paātrinātu savu ražošanas procesu. Izmantojiet mūsu šablonus vai MINIMILL AVENTOS HKi sistēmai.

Uzstādīšana
Vai vēlaties uzstādīt un optimāli pielāgot mūsu furnitūru? Lietojumprogrammā EASY ASSEMBLY sniegtas atbildes uz visiem ar montāžu un regulēšanu saistītiem jautājumiem. Tajā ir visu mūsu izstrādājumu uzstādīšanas instrukcijas un video.

Pēcpārdošanas apkalpošana
Priecājamies jūs nodrošināt ar papildu atbalstu pēc AVENTOS HKi iegādes. Jūsu Blum kontaktpersona labprāt atbildēs uz jebkuru jautājumu par mūsu izstrādājumiem un pakalpojumiem.

Lai iegūtu informāciju par mūsu pakalpojumiem, dodieties uz:

www.blum.com/services573



11

ražošanas vietas Austrijā, Polijā, ASV un Ķīnā



Vairāk nekā

30

meitasuzņēmumi un pārstāvniecības



Jūliuss Blūms dibināja uzņēmumu **1952** gadā Hohstā, Austrijā.

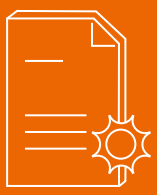

Blum ir viens no Austrijas inovatīvākajiem uzņēmumiem ar vairāk nekā

2100

patentiem visā pasaulē.



Klienti vairāk nekā

120

tirgos katrā kontinentā



10000

darbinieki visā pasaulē



2.5 miljardu eiro apgrozījums

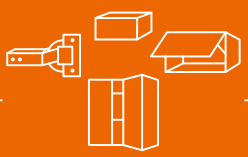

Blum ražo pacelšanas, viru, atvilktņu un pocket sistēmas mēbelēm – tās papildina montāžas iekārtas un pakalpojumi.



Saskaņā ar mūsu filozofiju attiecībā uz vispārējiem klientu ieguvumiem ikvienam jāgūst labums no Blum izstrādājumiem – sākot ar ražotājiem un izplatītājiem un beidzot ar mēbeļu montieriem un gala lietotājiem.



Blum ir īstenojis daudzas ilgtspējas iniciatīvas, lai samazinātu ietekmi uz vidi – ISO 14001 sertifikāts kopš 1997. gada.

Statuss: 07.2026

MatNr: 01593430 EP-573/3 LV/08.26

Visai saturošai informācijai autortiesības pieder Blum.
Saglabājam tiesības uz tehniskām izmaiņām un izmaiņām programmā.

Julius Blum GmbH, 6973 Höchst, Austrija, Tālr.: +43/5578/705-0, E-pasts: info@blum.com, www.blum.com

Mūsu darbības vietas Austrijā, Polijā, ASV un Ķīnā ir sertificētas atbilstoši tālāk norādītajam.
Mūsu darbības vieta Brazīlijā ir sertificēta atbilstoši ISO 9001, ISO 14001 un ISO 45001.

ISO 9001 Certified Quality System

ISO 14001 Certified Environmental System

ISO 50001 Certified Energy System

www.blum.com/sales-offices

FSC www.fsc.org FSC™ C115115

Look for our FSC™-certified products