MERIVOBOX

Informações sobre pedidos e planificação

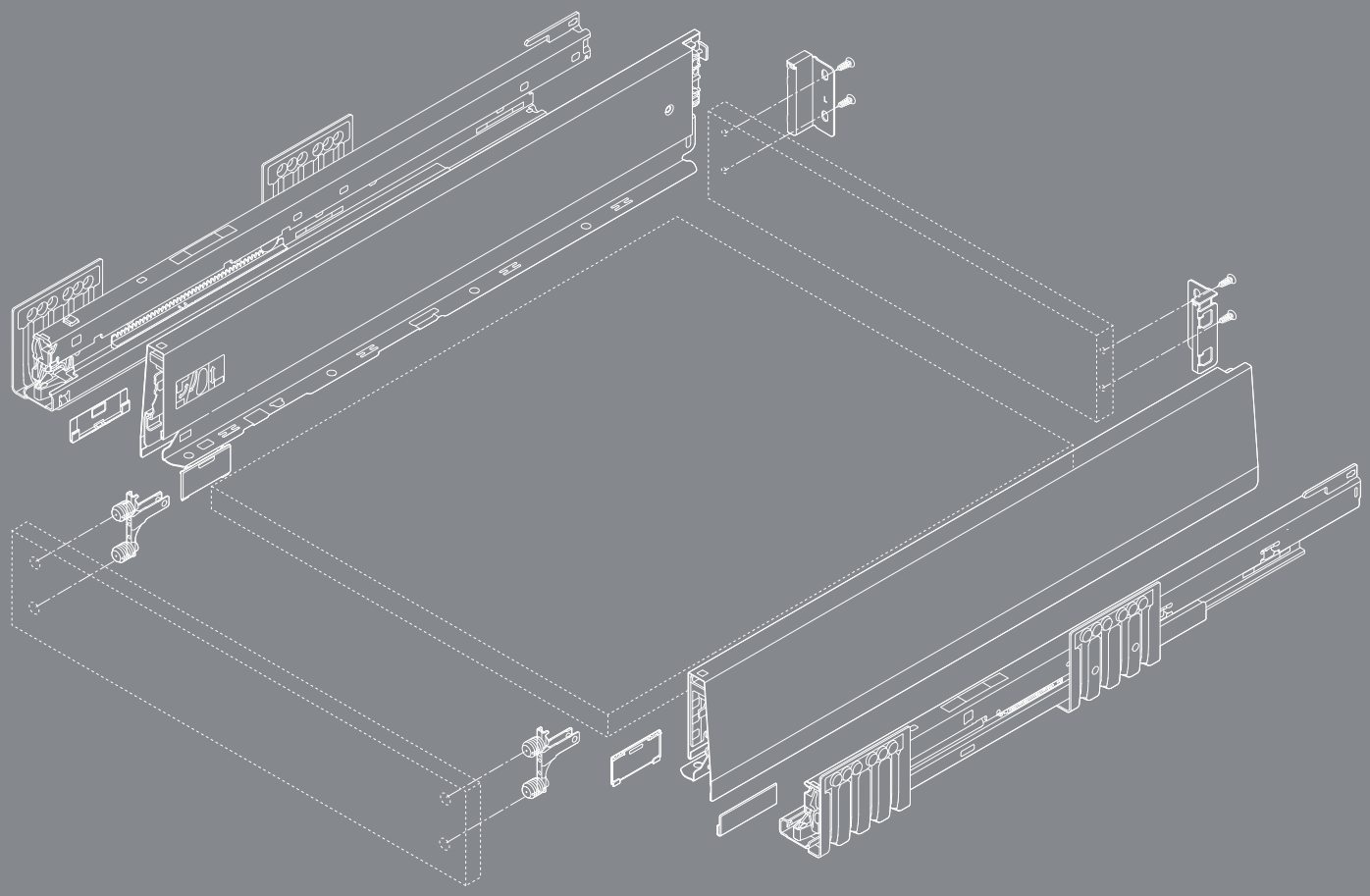

www.blum.com

Let’s create – A plataforma box para suas ideias

Conteúdo

06 Visão geral do programa
08 Gaveta – Altura N
12 Gaveta – Altura M
16 Gaveta interna – Altura M
20 Gaveta – Altura K
24 Gaveta interna – Altura K

Extensão frontal – Altura E

28 – MERIVOBOX modular com reling
32 – MERIVOBOX modular com BOXCOVER
36 – MERIVOBOX modular com BOXCAP

Extensão interna – Altura E

40 – Peça dianteira com reling
44 – Peça frontal com elemento de design
48 Guia de armário com tampa para a aplicação da lixeira
50 Extensão para pias – Altura M
54 Extensão para pias – Altura E
58 Fixação das guias do armário
59 Acessórios
62 Ajudas de montagem
64 SERVO-DRIVE
64 TIP-ON BLUMOTION
67 Medidas de recorte para porta-talheres / Tapete
68 AMBIA-LINE

Serviços Blum

Sua chave para mais eficiência

O que é decisivo para o sucesso da implementação dos seus projetos? Por um lado, são nossos produtos de alta qualidade, por outro, nossos serviços adequados para tanto. Precisamente adaptados às suas necessidades – para cada passo ao longo de sua cadeia de processos. Isto para que você trabalhe de modo eficiente e, consequentemente, ganhando tempo.

Serviços personalizados
Contato direto para uma assistência orientada ao cliente

Serviços digitais
Suporte digital para mais eficiência

Serviços logísticos
Processos otimizados para um fornecimento rápido

Ajudas de montagem
Ferramentas práticas para um trabalho preciso

Serviços de comunicação
Material abrangente para uma comercialização objetiva

Encontre os serviços adequados para suas necessidades:

www.blum.com/services530

Impulsionando inovações

Plataforma
Com poucos componentes, você pode criar uma enorme variedade, tornando sua fabricação mais eficiente ao mesmo tempo. Versátil e, ainda assim, tão simples.

Design
As linhas retas e uma linguagem formal concisa distinguem a MERIVOBOX. Crie móveis variados e bem definidos. Minimalista como forma característica.

Função
MERIVOBOX convence seus clientes por toda a vida útil do móvel. O conceito totalmente recém-desenvolvido de guias garante um deslizamento extremamente suave e uma alta capacidade de carga. Suavidade e estabilidade ao mesmo tempo.

Processamento
Um conceito bem elaborado: não importa por qual variante você se decida – as etapas de processamento permanecem sempre simples e as configurações sempre as mesmas. Criação de resultados precisos com muita facilidade.

O programa num panorama geral

Factbox

- Molduras em aço branco-seda fosco, cinza-indium fosco e cinza-orion fosco
- Formato característico da lateral
- Lateral interna reta com capa alinhada
- Deslizamento suave sincronizado
- Basta enganchar a frente na posição de sustentação e fixá-la confortavelmente, mesmo em uma extensão já enganchada.
- Regulagem frontal tridimensional

Visão geral de cores

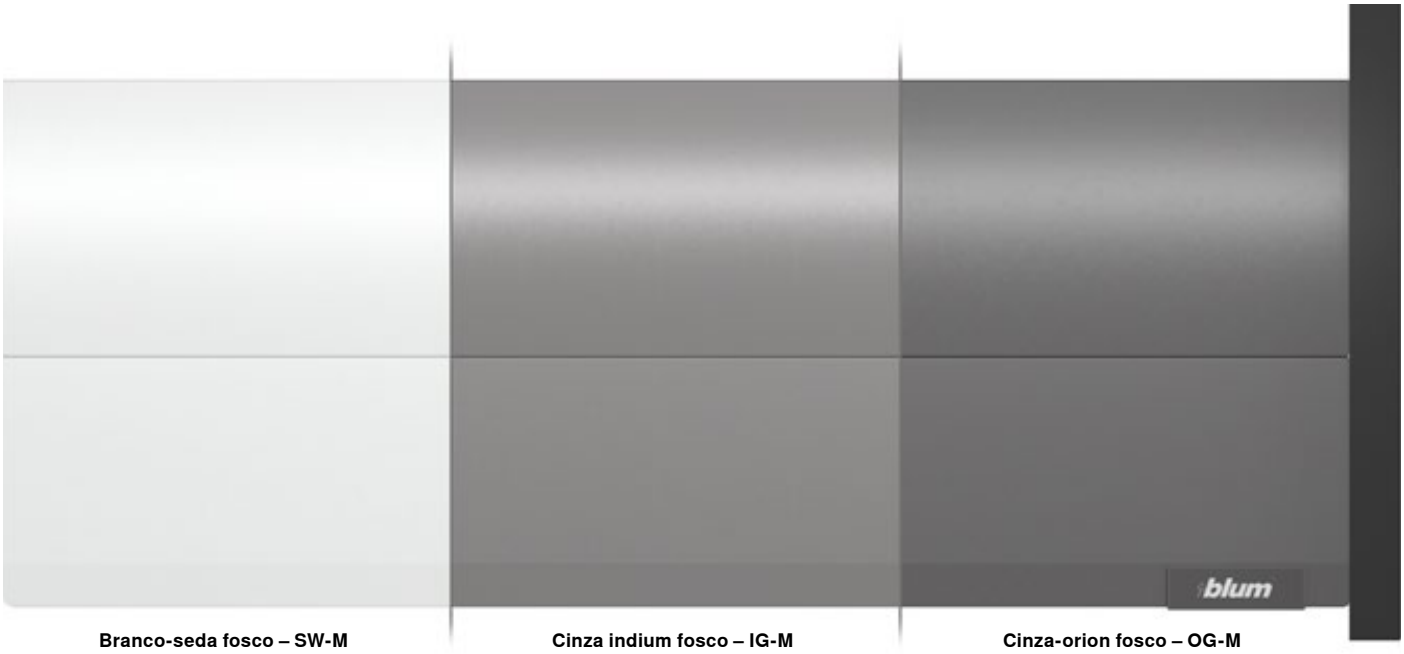

Branco-seda fosco – SW-M | Cinza indium fosco – IG-M | Cinza-orion fosco – OG-M

Alturas de laterais

Gaveta

Altura N
68.5 mm

Altura M
91 mm

Altura K
129 mm

Gaveta interna

Altura M
91 mm

Altura K
129 mm

Extensão frontal

Altura E
192 mm

Altura E
192 mm

Altura E
192 mm

Altura E
192 mm

Extensão interna (representação com BOXCAP como exemplo)

Altura E
192 mm

Altura E
192 mm

Altura E
192 mm

Extensão para pias

Altura M
91 mm

Altura E
192 mm

Produto

Descrição

- Uma guia de armário BLUMOTION para todas as aplicações com interface para TIP-ON BLUMOTION e estabilização lateral
- SERVO-DRIVE opcional

Espaço ocupado

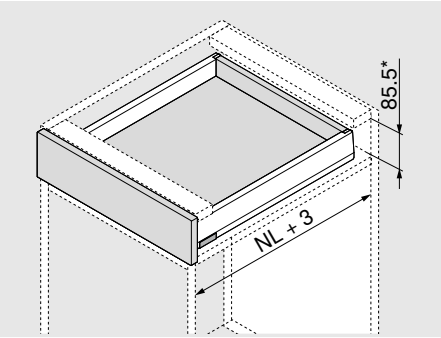

NL Comprimento nominal

*Incl. 2 mm de regulagem de inclinação

Informação útil para o pedido

1	Guia de armário e/d	
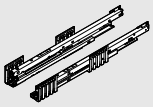	**Comprimento nominal NL (mm)**	**BLUMOTION*** **40 kg**
	400	**450.4001B**
	450	**450.4501B**
	500	**450.5001B**
	550	**450.5501B**

* Ideal para SERVO-DRIVE e TIP-ON BLUMOTION

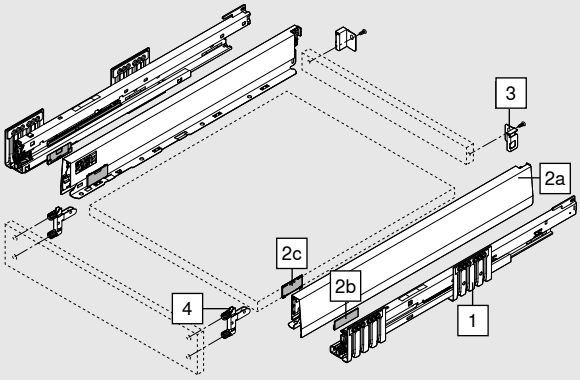

2	Kit laterais					
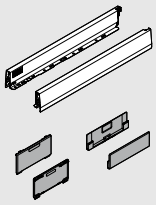	**Altura da lateral (mm)**	N	68.5			
	Comprimento nominal NL (mm)			SW-M	IG-M	OG-M
	400			**470N4002S**		
	450			**470N4502S**		
	500			**470N5002S**		
	550			**470N5502S**		

Consiste em:		
2a	1 x	Lateral e/d
2b	2 x	Elemento de branding, estampado com logotipo Blum, impresso individualmente a partir de 1000 peças
2c	2 x	Capa

3	Suportes de traseira de madeira e/d				
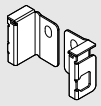	**Altura**	**Material**	SW-M	IG-M	OG-M
	N	Aço	**ZB4N000S**		

Informação útil para o pedido

4	Fixação frontal		
	Tipo de fixação		
	EXPANDO T	2 x	ZF4.10T2
	INSERTA	2 x	ZF4.10I2
	Aparafusamento*	2 x	ZF4.1002
* Parafusos não inclusos no volume de fornecimento			
EXPANDO T ideal para frentes finas – vide página 61			

Acessórios

Parafuso autoatarraxante				
	Ø (mm)	**Comprimento (mm)**		
	3.5	15	Para a junção de guia de armário com armário	609.1500
	3.5	17	Para fixação frontal (aparafusamento)	609.1700

Parafuso de fixação (parafuso cabeça flangeada)				
	Ø (mm)	**Comprimento (mm)**	Altura máxima da cabeça do parafuso: 2 mm	
	3.5	15	Para a junção do suporte de parede traseira de madeira com parede traseira de madeira e lateral com fundo de gaveta	61R.1500
Para um resultado otimizado de processamento, recomendamos o uso de parafusos cabeça flangeada na parede traseira de madeira e na lateral				

Parafuso EURO				
	Ø (mm)	**Comprimento (mm)**		
	6	14.5	Para a junção de guia de armário com armário	661.1450.HG

Planificação

Espaço ocupado no armário

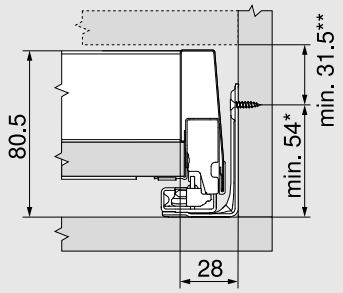

* + 1 mm em montagem da guia do armário antes da montagem do armário

** Incl. 2 mm de regulagem de inclinação

Medidas de instalação da frente para montagem parafuso

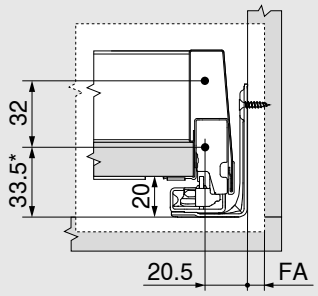

* + 1 mm em montagem da guia do armário antes da montagem do armário

FA Recobrimento frontal

Medidas de furação frontal para INSERTA/EXPANDO T

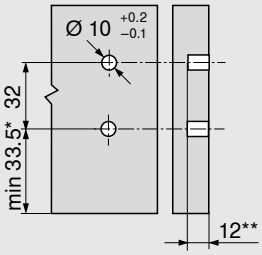

* + 1 mm em montagem da guia do armário antes da montagem do armário

** min. 6 mm para EXPANDO T

Medidas de instalação - Parede traseira

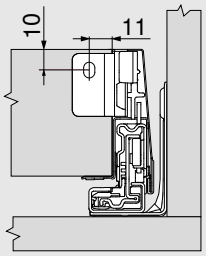

Planificação

Medidas de recorte para aglomerados de 16 mm

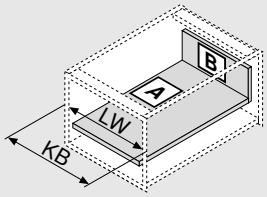

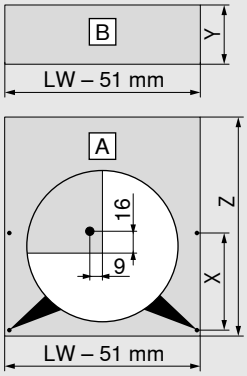

Parede traseira de madeira		**Y (mm)**
Altura		60.5
Comprimento do fundo		**Z (mm)**
Parede traseira de madeira		NL - 26
Posição do furo no fundo da gaveta		
Furação prévia possível na utilização de um parafuso cabeça flangeada	**NL (mm)**	**X (mm)**
	> 400	256
KB Largura do armário		
LW Largura livre do armário		
NL Comprimento nominal		

Produto

Descrição

- Uma guia de armário BLUMOTION para todas as aplicações com interface para TIP-ON BLUMOTION e estabilização lateral
- SERVO-DRIVE opcional

Espaço ocupado

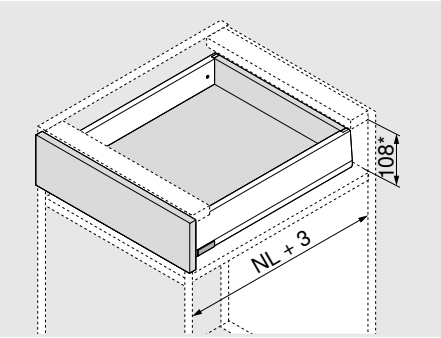

NL Comprimento nominal

*Incl. 2 mm de regulagem de inclinação

Informação útil para o pedido

1	Guia de armário e/d		
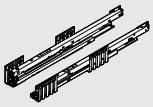	Comprimento nominal NL (mm)	BLUMOTION*	
		40 kg	70 kg
	270	450.2701B	
	300	450.3001B	
	350	450.3501B	
	400	450.4001B	
	450	450.4501B	453.4501B
	500	450.5001B	453.5001B
	550	450.5501B	453.5501B
	600	450.6001B	453.6001B

* Ideal para SERVO-DRIVE e TIP-ON BLUMOTION

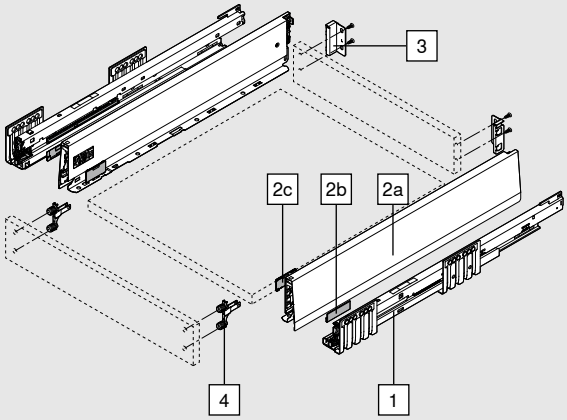

2	Kit laterais					
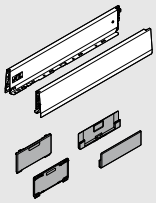	Altura da lateral (mm)	M	91			
	Comprimento nominal NL (mm)			SW-M	IG-M	OG-M
	270			470M2702S		
	300			470M3002S		
	350			470M3502S		
	400			470M4002S		
	450			470M4502S		
	500			470M5002S		
	550			470M5502S		
	600			470M6002S		

Consiste em:		
2a	1 x	Lateral e/d
2b	2 x	Elemento de branding, estampado com logotipo Blum, impresso individualmente a partir de 1000 peças
2c	2 x	Capa

3	Suportes de traseira de madeira e/d				
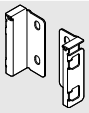	Altura	Material	SW-M	IG-M	OG-M
	M	Aço	ZB4M000S		

Informação útil para o pedido

4	Fixação frontal		
	Tipo de fixação		
	EXPANDO T	2 x	ZF4.10T2
	INSERTA	2 x	ZF4.10I2
	Aparafusamento*	2 x	ZF4.1002
* Parafusos não inclusos no volume de fornecimento			
EXPANDO T ideal para frentes finas – vide página 61			

Acessórios

Parafuso autoatarraxante				
	Ø (mm)	**Comprimento (mm)**		
	3.5	15	Para a junção de guia de armário com armário	609.1500
	3.5	17	Para fixação frontal (aparafusamento)	609.1700

Parafuso de fixação (parafuso cabeça flangeada)				
	Ø (mm)	**Comprimento (mm)**	Altura máxima do parafuso: 2 mm	
	3.5	15	Para a junção do suporte de parede traseira de madeira com parede traseira de madeira e lateral com fundo de gaveta	61R.1500
Para um resultado otimizado de processamento, recomendamos o uso de parafusos cabeça flangeada na parede traseira de madeira e na lateral				

Parafuso EURO				
	Ø (mm)	**Comprimento (mm)**		
	6	14.5	Para a junção de guia de armário com armário	661.1450.HG

Planificação

Espaço ocupado no armário

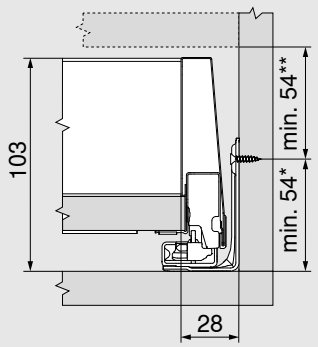

* + 1 mm em montagem da guia do armário antes da montagem do armário

** Incl. 2 mm de regulagem de inclinação

Medidas de instalação da frente para montagem parafuso

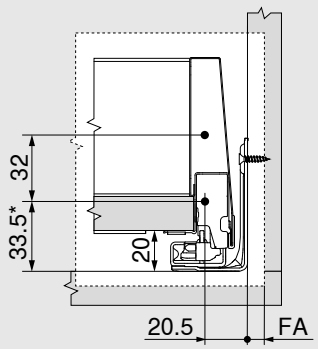

* + 1 mm em montagem da guia do armário antes da montagem do armário

FA Recobrimento frontal

Medidas de furação frontal para INSERTA/EXPANDO T

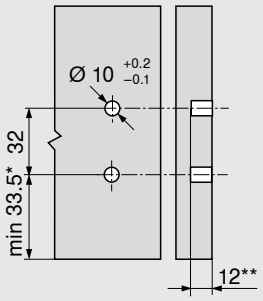

* + 1 mm em montagem da guia do armário antes da montagem do armário

** min. 6 mm para EXPANDO T

Medidas de instalação - Parede traseira

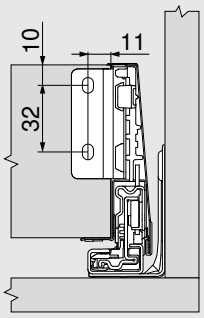

Planificação

Medidas de recorte para aglomerados de 16 mm

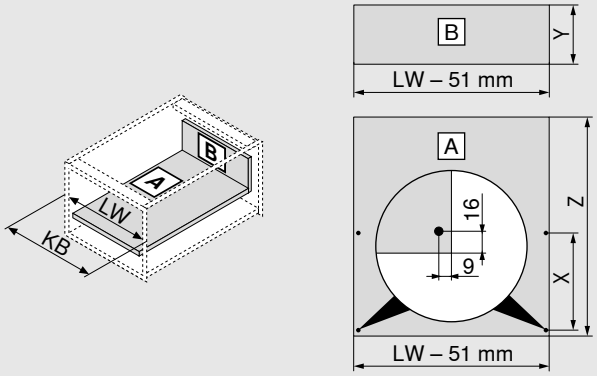

Parede traseira de madeira		**Y (mm)**
Altura		83
Comprimento do fundo		**Z (mm)**
Parede traseira de madeira		NL - 26
Posição do furo no fundo da gaveta		
Furação prévia possível na utilização de um parafuso cabeça flangeada	**NL (mm)**	**X (mm)**
	270	128
	300	128
	> 350	256
KB Largura do armário		
LW Largura livre do armário		
NL Comprimento nominal		

Produto

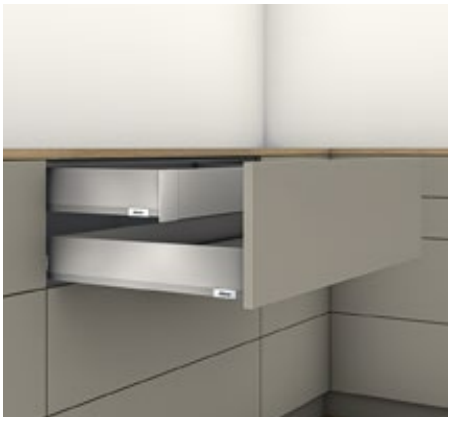

Descrição

- Gaveta interna com peça dianteira fechada
- Peça dianteira e laterais coordenadas por cores
- Altura de parede traseira M
- Posição idêntica da guia do armário
- No caso de extensões embutidas, o SERVO-DRIVE para MERIVOBOX só é acionado ao se puxar

Espaço ocupado

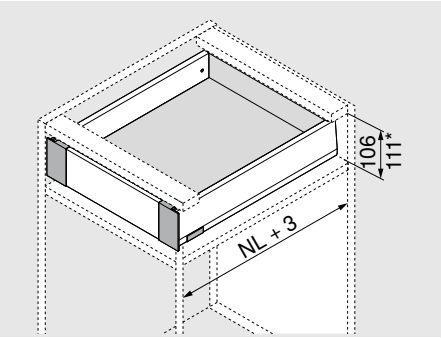

NL Comprimento nominal

* Gaveta interna com kit dispositivo de engate

Informação útil para o pedido

1	Guia de armário e/d		
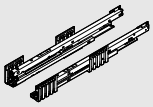	Comprimento nominal NL (mm)	BLUMOTION*	
		40 kg	70 kg
	270	450.2701B	
	300	450.3001B	
	350	450.3501B	
	400	450.4001B	
	450	450.4501B	453.4501B
	500	450.5001B	453.5001B
	550	450.5501B	453.5501B
	600	450.6001B	453.6001B

* Ideal para SERVO-DRIVE e TIP-ON BLUMOTION

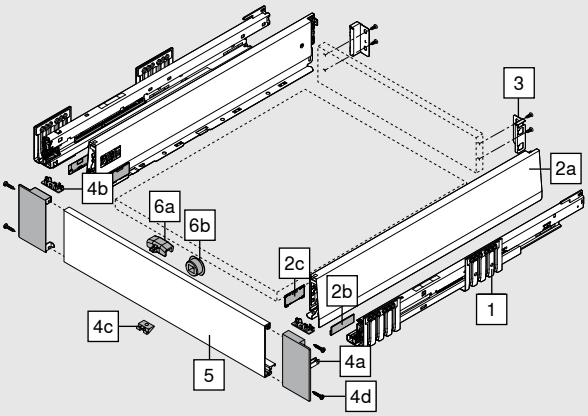

2	Kit laterais				
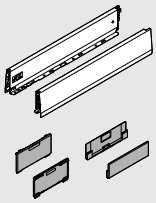	Altura da lateral (mm)	M	91		
	Comprimento nominal NL (mm)			SW-M	IG-M / OG-M
	270			470M2702S	
	300			470M3002S	
	350			470M3502S	
	400			470M4002S	
	450			470M4502S	
	500			470M5002S	
	550			470M5502S	
	600			470M6002S	

Consiste em:		
2a	1 x	Lateral e/d
2b	2 x	Elemento de branding, estampado com logotipo Blum, impresso individualmente a partir de 1000 peças
2c	2 x	Capa

3	Suportes de traseira de madeira e/d			
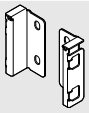	Altura	Material	SW-M	IG-M / OG-M
	M	Aço	ZB4M000S	

Informação útil para o pedido

4		Kit suporte frontal			
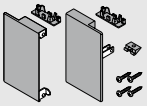		**Material**	SW-M	IG-M	OG-M
		Aço	ZI4.0MS1		
Consiste em:					
4a	1 x	Suporte frontal e/d			
4b	2 x	Capa interna			
4c	1 x	Peça de apoio			
4d	4 x	Parafuso			

5	Peça dianteira sem ranhura			
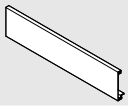	**Material**	SW-M	IG-M	OG-M
	Alumínio	ZV4.1042M		
	Ideal para largura de armário KB até 1200 mm			
Para cortar na medida exata				
Recorte:	Largura livre do armário LW - 126 mm			

Acessórios

6	Kit dispositivo de engate (opcional)*			
	Material	SW-M	IG-M	OG-M
	Matéria plástica	ZI7.0M07		
O dispositivo deve ser montado na peça dianteira				
* Não pode ser empregado em combinação com TIP-ON BLUMOTION				
Consiste em:				
6a	1 x	Dispositivo de engate		
6b	1 x	Revestimento do dispositivo de engate (RAL 7037 cinza)		

Parafuso autoatarraxante				
	Ø (mm)	**Comprimento (mm)**		
	3.5	15	Para a junção de guia de armário com armário	609.1500
	3.5	17	Para fixação frontal (aparafusamento)	609.1700

Parafuso de fixação (parafuso cabeça flangeada)				
	Ø (mm)	**Comprimento (mm)**	Altura máxima do parafuso: 2 mm	
	3.5	15	Para a junção do suporte de parede traseira de madeira com parede traseira de madeira e lateral com fundo de gaveta	61R.1500
Para um resultado otimizado de processamento, recomendamos o uso de parafusos cabeça flangeada na parede traseira de madeira e na lateral				

Parafuso EURO				
	Ø (mm)	**Comprimento (mm)**		
	6	14.5	Para a junção de guia de armário com armário	661.1450.HG

Planificação

Espaço ocupado no armário

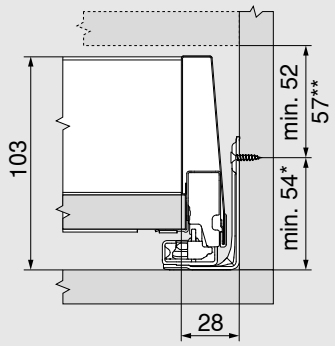

* + 1 mm em montagem da guia do armário antes da montagem do armário

** Possível gaveta interna com kit dispositivo de engate a partir de altura de 57 mm

Medidas de furação frontal para acabamento do dispositivo de engate

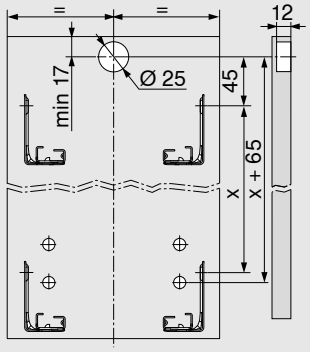

Medidas de instalação - Parede traseira

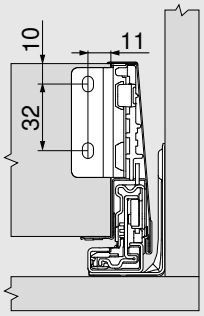

Planificação

Medidas de recorte para aglomerados de 16 mm

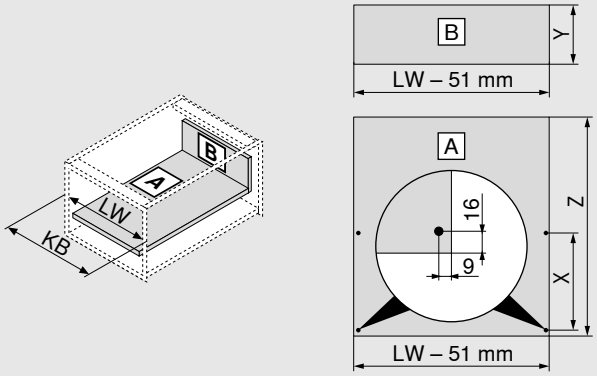

Parede traseira de madeira		Y (mm)
Altura		83
Comprimento do fundo		**Z (mm)**
Parede traseira de madeira		NL - 26
Posição do furo no fundo da gaveta		
Furação prévia possível na utilização de um parafuso cabeça flangeada	**NL (mm)**	**X (mm)**
	270	128
	300	128
	> 350	256
KB Largura do armário		
LW Largura livre do armário		
NL Comprimento nominal		

Produto

Descrição

- Uma guia de armário BLUMOTION para todas as aplicações com interface para TIP-ON BLUMOTION e estabilização lateral
- SERVO-DRIVE opcional

Espaço ocupado

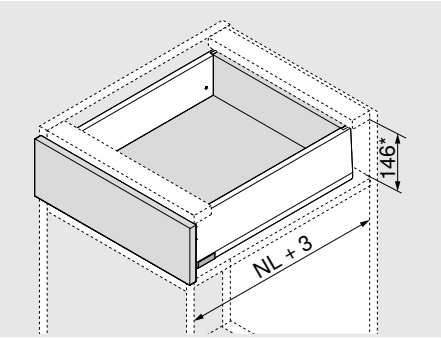

NL Comprimento nominal

*Incl. 2 mm de regulagem de inclinação

Informação útil para o pedido

1	Guia de armário e/d		
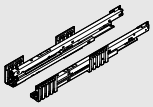	Comprimento nominal NL (mm)	BLUMOTION*	
		40 kg	70 kg
	300	450.3001B	
	350	450.3501B	
	400	450.4001B	
	450	450.4501B	453.4501B
	500	450.5001B	453.5001B
	550	450.5501B	453.5501B
	600	450.6001B	453.6001B

* Ideal para SERVO-DRIVE e TIP-ON BLUMOTION

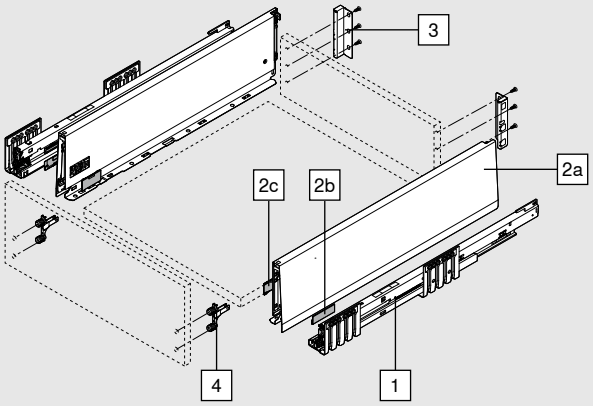

2	Kit laterais					
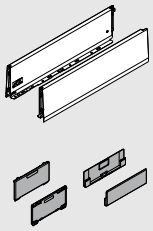	Altura da lateral (mm)	K	129			
	Comprimento nominal NL (mm)			SW-M	IG-M	OG-M
	300			470K3002S		
	350			470K3502S		
	400			470K4002S		
	450			470K4502S		
	500			470K5002S		
	550			470K5502S		
	600			470K6002S		

Consiste em:		
2a	1 x	Lateral e/d
2b	2 x	Elemento de branding, estampado com logotipo Blum, impresso individualmente a partir de 1000 peças
2c	2 x	Capa

3	Suportes de traseira de madeira e/d				
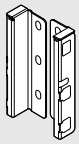	Altura	Material	SW-M	IG-M	OG-M
	K	Aço	ZB4K000S		

Informação útil para o pedido

4	Fixação frontal		
	Tipo de fixação		
	EXPANDO T	2 x	ZF4.10T2
	INSERTA	2 x	ZF4.10I2
	Aparafusamento*	2 x	ZF4.1002
* Parafusos não inclusos no volume de fornecimento			
EXPANDO T ideal para frentes finas – vide página 61			

Acessórios

Parafuso autoatarraxante				
	Ø (mm)	**Comprimento (mm)**		
	3.5	15	Para a junção de guia de armário com armário	609.1500
	3.5	17	Para fixação frontal (aparafusamento)	609.1700

Parafuso de fixação (parafuso cabeça flangeada)				
	Ø (mm)	**Comprimento (mm)**	Altura máxima do parafuso: 2 mm	
	3.5	15	Para a junção do suporte de parede traseira de madeira com parede traseira de madeira e lateral com fundo de gaveta	61R.1500
Para um resultado otimizado de processamento, recomendamos o uso de parafusos cabeça flangeada na parede traseira de madeira e na lateral				

Parafuso EURO				
	Ø (mm)	**Comprimento (mm)**		
	6	14.5	Para a junção de guia de armário com armário	661.1450.HG

Planificação

Espaço ocupado no armário

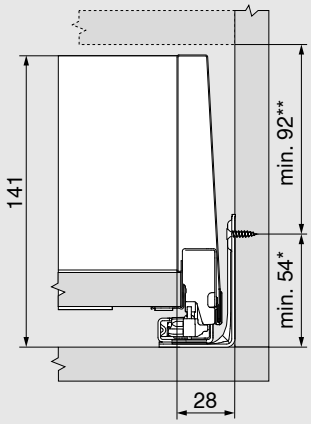

* + 1 mm em montagem da guia do armário antes da montagem do armário

** Incl. 2 mm de regulagem de inclinação

Medidas de instalação da frente para montagem parafuso

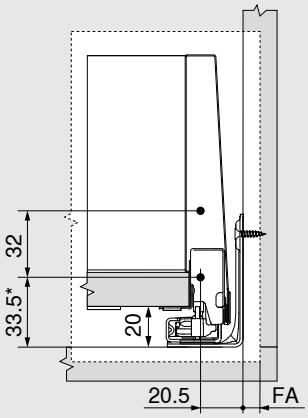

* + 1 mm em montagem da guia do armário antes da montagem do armário

FA Recobrimento frontal

Medidas de furação frontal para INSERTA/EXPANDO T

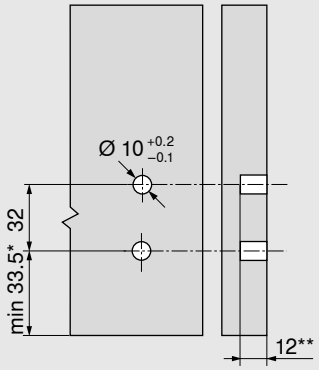

* + 1 mm em montagem da guia do armário antes da montagem do armário

** min. 6 mm para EXPANDO T

Medidas de instalação - Parede traseira

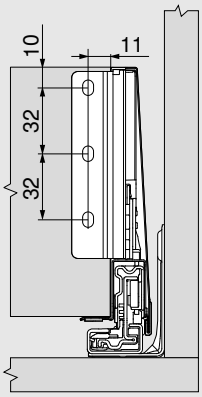

Planificação

Medidas de recorte para aglomerados de 16 mm

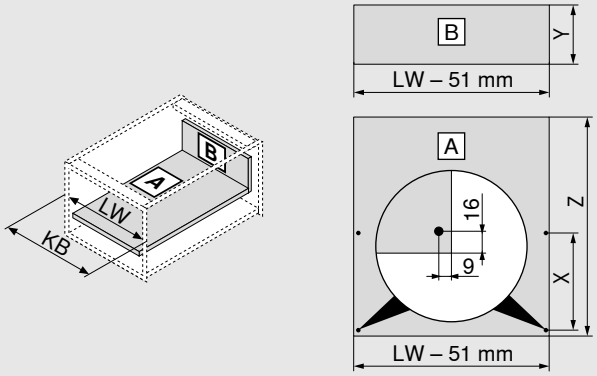

Parede traseira de madeira		**Y (mm)**
Altura		121
Comprimento do fundo		**Z (mm)**
Parede traseira de madeira		NL - 26
Posição do furo no fundo da gaveta		
Furação prévia possível na utilização de um parafuso cabeça flangeada	**NL (mm)**	**X (mm)**
	300	128
	> 350	256
KB Largura do armário		
LW Largura livre do armário		
NL Comprimento nominal		

Produto

Descrição

- Gaveta interna com peça dianteira fechada
- Peça dianteira e laterais coordenadas por cores
- Altura da parede traseira K
- Posição idêntica da guia do armário
- No caso de extensões embutidas, o SERVO-DRIVE para MERIVOBOX só é acionado ao se puxar

Espaço ocupado

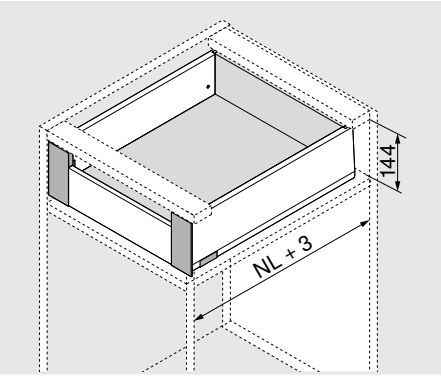

NL Comprimento nominal

Informação útil para o pedido

1	Guia de armário e/d		
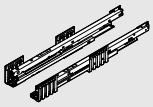	Comprimento nominal NL (mm)	BLUMOTION*	
		40 kg	70 kg
	300	450.3001B	
	350	450.3501B	
	400	450.4001B	
	450	450.4501B	453.4501B
	500	450.5001B	453.5001B
	550	450.5501B	453.5501B
	600	450.6001B	453.6001B

* Ideal para SERVO-DRIVE e TIP-ON BLUMOTION

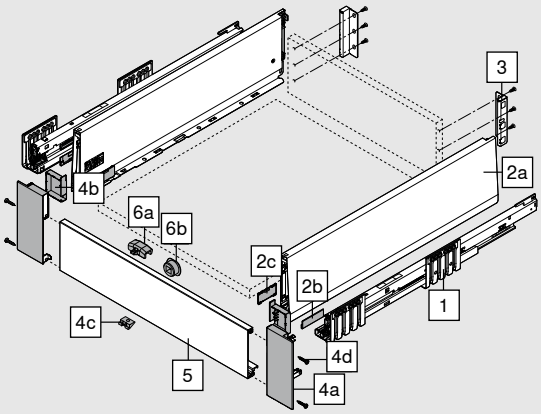

2	Kit laterais				
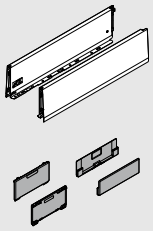	Altura da lateral (mm)	K	129		
	Comprimento nominal NL (mm)			SW-M	IG-M / OG-M
	300			470K3002S	
	350			470K3502S	
	400			470K4002S	
	450			470K4502S	
	500			470K5002S	
	550			470K5502S	
	600			470K6002S	

Consiste em:		
2a	1 x	Lateral e/d
2b	2 x	Elemento de branding, estampado com logotipo Blum, impresso individualmente a partir de 1000 peças
2c	2 x	Capa

3	Suportes de traseira de madeira e/d				
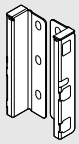	Altura	Material	SW-M	IG-M	OG-M
	K	Aço	ZB4K000S		

Informação útil para o pedido

4		Kit suporte frontal			
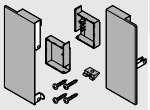		**Material**	SW-M	IG-M	OG-M
		Aço	ZI4.1KS1		
Consiste em:					
4a	1 x	Suporte frontal e/d			
4b	1 x	Capas internas e/d			
4c	1 x	Peça de apoio			
4d	4 x	Parafuso			

5		Peça dianteira sem ranhura			
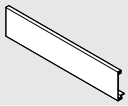		**Material**	SW-M	IG-M	OG-M
		Alumínio	ZV4.1042M		
		Ideal para largura de armário KB até 1200 mm			
Para cortar na medida exata					
Recorte:		Largura livre do armário LW - 126 mm			

Acessórios

6		Kit dispositivo de engate (opcional)*			
		Material	SW-M	IG-M	OG-M
		Matéria plástica	ZI7.0M07		
O dispositivo deve ser montado na peça dianteira					
* Não pode ser empregado em combinação com TIP-ON BLUMOTION					
Consiste em:					
6a	1 x	Dispositivo de engate			
6b	1 x	Revestimento do dispositivo de engate (RAL 7037 cinza)			

Parafuso autoatarraxante				
	Ø (mm)	**Comprimento (mm)**		
	3.5	15	Para a junção de guia de armário com armário	609.1500
	3.5	17	Para fixação frontal (aparafusamento)	609.1700

Parafuso de fixação (parafuso cabeça flangeada)				
	Ø (mm)	**Comprimento (mm)**	Altura máxima do parafuso: 2 mm	
	3.5	15	Para a junção do suporte de parede traseira de madeira com parede traseira de madeira e lateral com fundo de gaveta	61R.1500
Para um resultado otimizado de processamento, recomendamos o uso de parafusos cabeça flangeada na parede traseira de madeira e na lateral				

Parafuso EURO				
	Ø (mm)	**Comprimento (mm)**		
	6	14.5	Para a junção de guia de armário com armário	661.1450.HG

Planificação

Espaço ocupado no armário

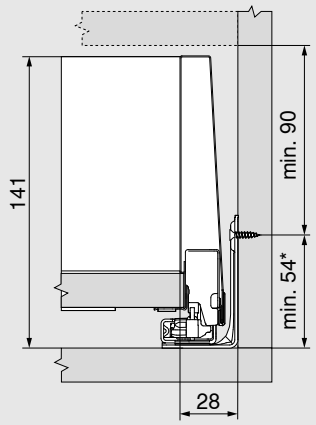

* + 1 mm em montagem da guia do armário antes da montagem do armário

Medidas de furação frontal para acabamento do dispositivo de engate

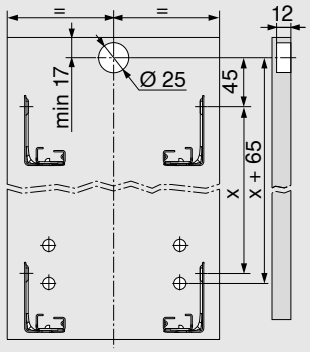

Medidas de instalação - Parede traseira

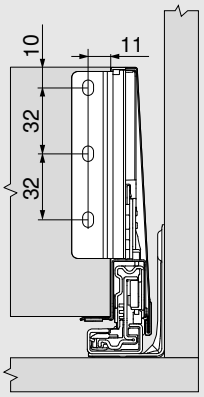

Planificação

Medidas de recorte para aglomerados de 16 mm

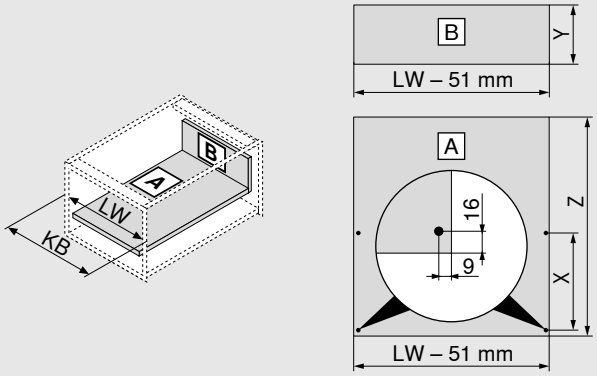

Parede traseira de madeira		Y (mm)
Altura		121
Comprimento do fundo		**Z (mm)**
Parede traseira de madeira		NL - 26
Posição do furo no fundo da gaveta		
Furação prévia possível na utilização de um parafuso cabeça flangeada	**NL (mm)**	**X (mm)**
	300	128
	> 350	256
KB Largura do armário		
LW Largura livre do armário		
NL Comprimento nominal		

Produto

Descrição

- Uma guia de armário BLUMOTION para todas as aplicações com interface para TIP-ON BLUMOTION e estabilização lateral
- SERVO-DRIVE opcional

Espaço ocupado

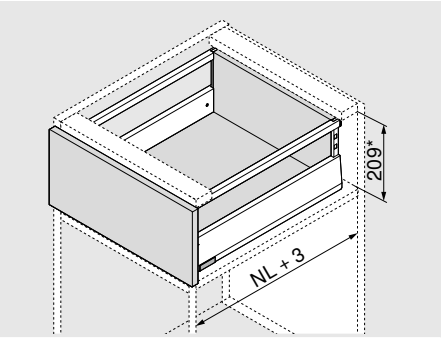

NL Comprimento nominal

*Incl. 2 mm de regulagem de inclinação

Informação útil para o pedido

1	Guia de armário e/d		
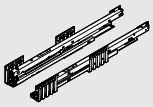	Comprimento nominal NL (mm)	BLUMOTION*	
		40 kg	70 kg
	270	450.2701B	
	300	450.3001B	
	350	450.3501B	
	400	450.4001B	
	450	450.4501B	453.4501B
	500	450.5001B	453.5001B
	550	450.5501B	453.5501B
	600	450.6001B	453.6001B

* Ideal para SERVO-DRIVE e TIP-ON BLUMOTION

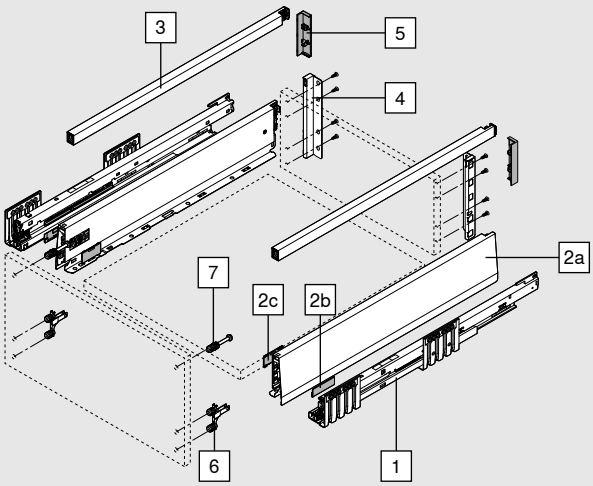

2	Kit laterais				
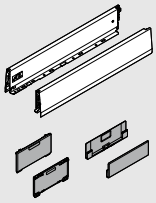	Altura da lateral (mm)	M	91		
	Comprimento nominal NL (mm)			SW-M	IG-M / OG-M
	270			470M2702S	
	300			470M3002S	
	350			470M3502S	
	400			470M4002S	
	450			470M4502S	
	500			470M5002S	
	550			470M5502S	
	600			470M6002S	

Consiste em:		
2a	1 x	Lateral e/d
2b	2 x	Elemento de branding, estampado com logotipo Blum, impresso individualmente a partir de 1000 peças
2c	2 x	Capa

Informação útil para o pedido

3	Reling e/d				
	Comprimento nominal NL (mm)	**Material**			
		Aço	SW-M	IG-M	OG-M
	270		ZR4.270RS.E		
	300		ZR4.300RS.E		
	350		ZR4.350RS.E		
	400		ZR4.400RS.E		
	450		ZR4.450RS.E		
	500		ZR4.500RS.E		
	550		ZR4.550RS.E		
	600		ZR4.600RS.E		

4	Suportes de traseira de madeira e/d				
	Altura	**Material**	SW-M	IG-M	OG-M
	E	Aço	ZB4E000S		

5	Capa - Parede traseira (opcional)				
	Versão	**Material**			
	Simétrico	Matéria plástica	SW-M	IG-M	OG-M
		2 x	ZB4E00AK		

6	Fixação frontal		
	Tipo de fixação		
	EXPANDO T	2 x	ZF4.10T2
	INSERTA	2 x	ZF4.10I2
	Aparafusamento*	2 x	ZF4.1002

* Parafusos não inclusos no volume de fornecimento

EXPANDO T ideal para frentes finas – vide página 61

7	Fixação frontal superior		
	Tipo de fixação		
	EXPANDO T	2 x	ZF4.50T2
	INSERTA	2 x	ZF4.50I2
	Aparafusamento - Parafuso autoatarraxante pré-montado Ø 3.8 x 11.4 mm	2 x	ZF4.5002
	Aparafusamento - Parafusos de cabeça embutida com diâmetro de cabeça máx. 7 mm, diâmetro da rosca máx. 4 mm*	2 x	ZF4.5012

* Parafusos não inclusos no volume de fornecimento

EXPANDO T ideal para frentes finas – vide página 61

Acessórios

Parafuso autoatarraxante				
	Ø (mm)	**Comprimento (mm)**		
	3.5	15	Para a junção de guia de armário com armário	609.1500
	3.5	17	Para fixação frontal (aparafusamento)	609.1700

Informação útil para o pedido

Acessórios

Parafuso de fixação (parafuso cabeça flangeada)				
	Ø (mm)	Comprimento (mm)	Altura máxima da cabeça do parafuso: 2 mm	
	3.5	15	Para a junção do suporte de parede traseira de madeira com parede traseira de madeira e lateral com fundo de gaveta	61R.1500
Para um resultado otimizado de processamento, recomendamos o uso de parafusos cabeça flangeada na parede traseira de madeira e na lateral				

Parafuso EURO				
	Ø (mm)	Comprimento (mm)		
	6	14.5	Para a junção de guia de armário com armário	661.1450.HG

Planificação

Espaço ocupado no armário

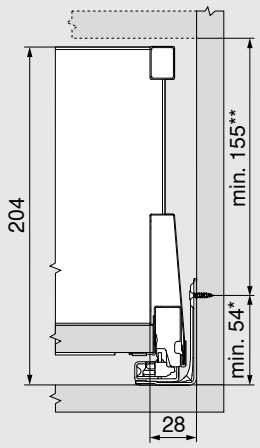

* + 1 mm em montagem da guia do armário antes da montagem do armário

** Incl. 2 mm de regulagem de inclinação

Medidas de instalação da frente para montagem parafuso

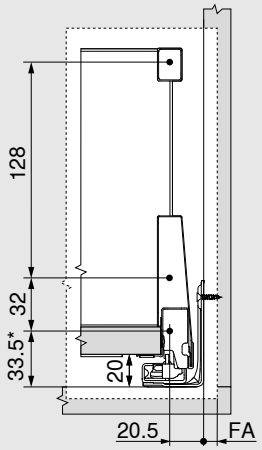

* + 1 mm em montagem da guia do armário antes da montagem do armário

FA Recobrimento frontal

Medidas de furação frontal para INSERTA/EXPANDO T

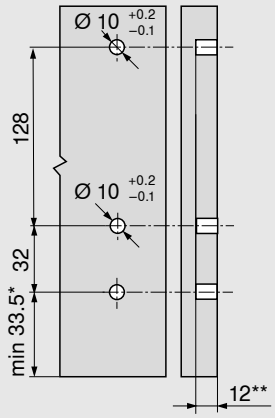

* + 1 mm em montagem da guia do armário antes da montagem do armário

** min. 6 mm para EXPANDO T

Medidas de instalação - Parede traseira

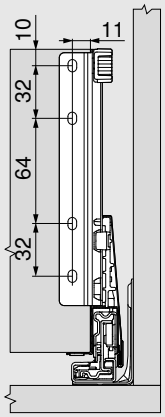

Planificação

Medidas de recorte para aglomerados de 16 mm

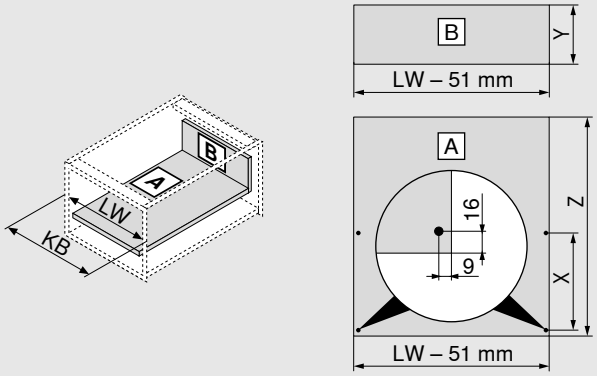

Parede traseira de madeira		Y (mm)
Altura		184
Comprimento do fundo		**Z (mm)**
Parede traseira de madeira		NL - 26
Posição do furo no fundo da gaveta		
Furação prévia possível na utilização de um parafuso cabeça flangeada	**NL (mm)**	**X (mm)**
	270	128
	300	128
	> 350	256
KB Largura do armário		
LW Largura livre do armário		
NL Comprimento nominal		

Produto

Descrição

- Uma guia de armário BLUMOTION para todas as aplicações com interface para TIP-ON BLUMOTION e estabilização lateral
- SERVO-DRIVE opcional

Espaço ocupado

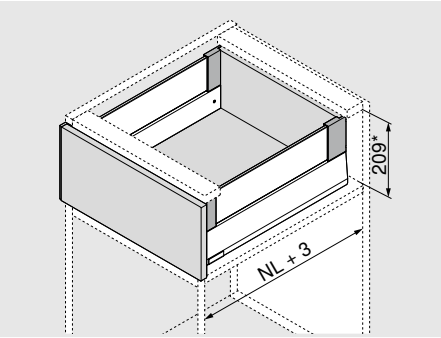

NL Comprimento nominal

*Incl. 2 mm de regulagem de inclinação

Informação útil para o pedido

1	Guia de armário e/d		
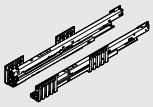	Comprimento nominal NL (mm)	BLUMOTION*	
		40 kg	70 kg
	270	450.2701B	
	300	450.3001B	
	350	450.3501B	
	400	450.4001B	
	450	450.4501B	453.4501B
	500	450.5001B	453.5001B
	550	450.5501B	453.5501B
	600	450.6001B	453.6001B

* Ideal para SERVO-DRIVE e TIP-ON BLUMOTION

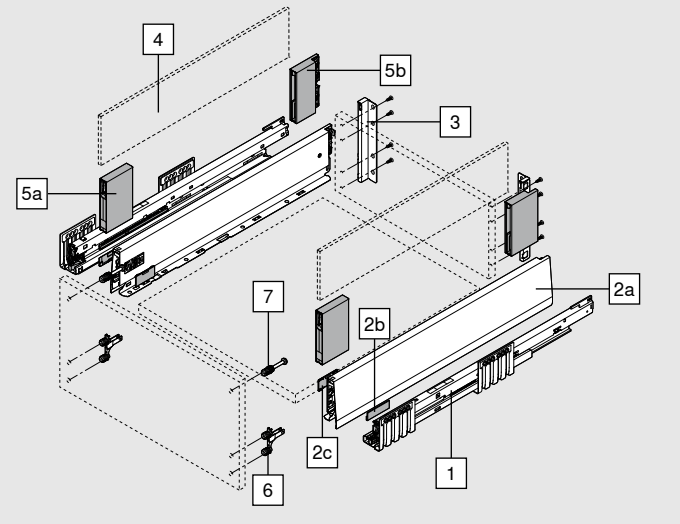

2	Kit laterais				
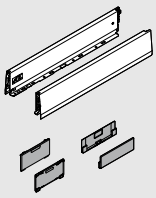	Altura da lateral (mm)	M	91		
	Comprimento nominal NL (mm)			SW-M	IG-M / OG-M
	270			470M2702S	
	300			470M3002S	
	350			470M3502S	
	400			470M4002S	
	450			470M4502S	
	500			470M5002S	
	550			470M5502S	
	600			470M6002S	

Consiste em:		
2a	1 x	Lateral e/d
2b	2 x	Elemento de branding, estampado com logotipo Blum, impresso individualmente a partir de 1000 peças
2c	2 x	Capa

3	Suportes de traseira de madeira e/d				
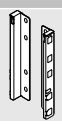	Altura	Material	SW-M	IG-M	OG-M
	E	Aço	ZB4E000S		

Informação útil para o pedido

4	Elemento de design em vidro (lateral)	
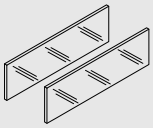	**Comprimento nominal NL (mm)**	**Claro**
	450	ZE4M360G
	500	ZE4M410G
	550	ZE4M460G
	600	ZE4M510G

Consiste em:		
4	2 x	Elemento de design em vidro

Nota

Para outros comprimentos nominais NL, cortar o próximo elemento de design mais longo com o comprimento adequado

Medida de recorte no comprimento vide página 35.

Para garantir uma junção segura da frente com BOXCOVER, as partes laterais do vidro devem ser limpas antes da montagem (necessário a partir de altura frontal maior que 455 mm).

5	BOXCOVER e/d				
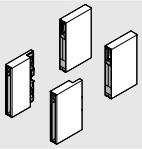	**Altura**	**Material**	SW-M	IG-M	OG-M
	M	Aço	ZL4M00808		
	Elemento de design de 8 mm				
	Para altura frontal maior que 455 mm, o parafuso deve ser apertado – 1.5 até 2Nm				

Consiste em:		
5a	1 x	BOXCOVER anterior e/d
5b	1 x	BOXCOVER posterior e/d

Incluindo mordentes de aperto para a fixação do elemento de design em vidro

Ao empregar a fixação frontal INSERTA, certificar-se de que ela esteja dobrada para cima ou para baixo.

6	Fixação frontal		
	Tipo de fixação		
	EXPANDO T	2 x	ZF4.10T2
	INSERTA	2 x	ZF4.10I2
	Aparafusamento*	2 x	ZF4.1002

* Parafusos não inclusos no volume de fornecimento

EXPANDO T ideal para frentes finas – vide página 61

7	Fixação frontal superior		
	Tipo de fixação		
	EXPANDO T	2 x	ZF4.50T2
	INSERTA	2 x	ZF4.50I2
	Aparafusamento - Parafuso autoatarraxante pré-montado Ø 3.8 x 11.4 mm	2 x	ZF4.5002
	Aparafusamento - Parafusos de cabeça embutida com diâmetro de cabeça máx. 7 mm, diâmetro da rosca máx. 4 mm*	2 x	ZF4.5012

* Parafusos não inclusos no volume de fornecimento

EXPANDO T ideal para frentes finas – vide página 61

Acessórios

Parafuso autoatarraxante			
	Ø (mm)	**Comprimento (mm)**	
	3.5	15	Para a junção de guia de armário com armário	609.1500
	3.5	17	Para fixação frontal (aparafusamento)	609.1700

Informação útil para o pedido

Acessórios

Parafuso de fixação (parafuso cabeça flangeada)				
	Ø (mm)	**Comprimento (mm)**	Altura máxima da cabeça do parafuso: 2 mm	
	3.5	15	Para a junção do suporte de parede traseira de madeira com parede traseira de madeira e lateral com fundo de gaveta	**61R.1500**
Para um resultado otimizado de processamento, recomendamos o uso de parafusos cabeça flangeada na parede traseira de madeira e na lateral				

Parafuso EURO				
	Ø (mm)	**Comprimento (mm)**		
	6	14.5	Para a junção de guia de armário com armário	**661.1450.HG**

Planificação

Espaço ocupado no armário

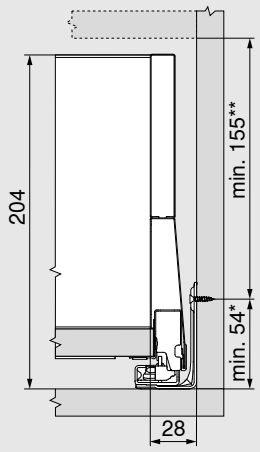

* + 1 mm em montagem da guia do armário antes da montagem do armário

** Incl. 2 mm de regulagem de inclinação

Medidas de instalação da frente para montagem parafuso

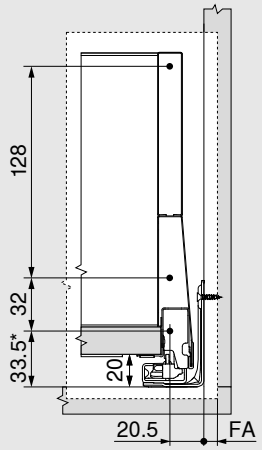

* + 1 mm em montagem da guia do armário antes da montagem do armário

FA Recobrimento frontal

Medidas de furação frontal para INSERTA/EXPANDO T

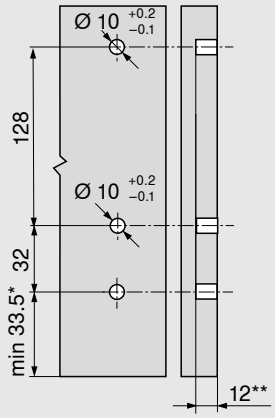

* + 1 mm em montagem da guia do armário antes da montagem do armário

** min. 6 mm para EXPANDO T

Medidas de instalação - Parede traseira

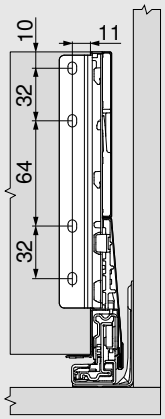

Planificação

Medidas de recorte para aglomerados de 16 mm

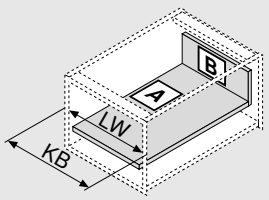

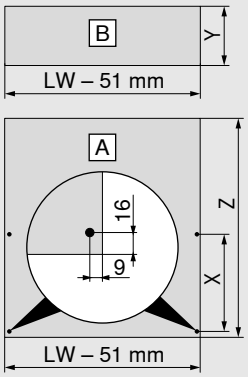

Parede traseira de madeira		Y (mm)
Altura		184
Comprimento do fundo		**Z (mm)**
Parede traseira de madeira		NL - 26
Posição do furo no fundo da gaveta		
Furação prévia possível na utilização de um parafuso cabeça flangeada	**NL (mm)**	**X (mm)**
	270	128
	300	128
	> 350	256
KB Largura do armário		
LW Largura livre do armário		
NL Comprimento nominal		

Recorte – Elemento de design

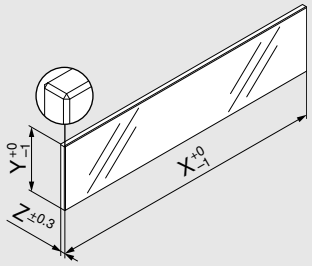

Elemento de design	X (mm)	Y (mm)	Z (mm)
Lateralmente	NL - 90	95	8
NL Comprimento nominal			

Com base nas dimensões especificadas de acordo com a norma (DIN EN 14749 edição junho de 2016), nenhum “teste de impacto para componentes de vidro verticais” foi estipulado em combinação com a MERIVOBOX. Assim, para o cumprimento da norma, um vidro de segurança não é obrigatório. O trabalho das arestas é uma borda plana polida com chanfradura 1 ± 0.5 mm.

Produto

Descrição

- Uma guia de armário BLUMOTION para todas as aplicações com interface para TIP-ON BLUMOTION e estabilização lateral
- SERVO-DRIVE opcional

Espaço ocupado

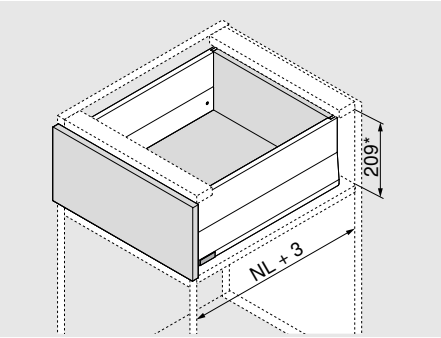

NL Comprimento nominal

*Incl. 2 mm de regulagem de inclinação

Informação útil para o pedido

1	Guia de armário e/d		
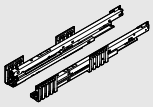	Comprimento nominal NL (mm)	BLUMOTION*	
		40 kg	70 kg
	270	450.2701B	
	300	450.3001B	
	350	450.3501B	
	400	450.4001B	
	450	450.4501B	453.4501B
	500	450.5001B	453.5001B
	550	450.5501B	453.5501B
	600	450.6001B	453.6001B

* Ideal para SERVO-DRIVE e TIP-ON BLUMOTION

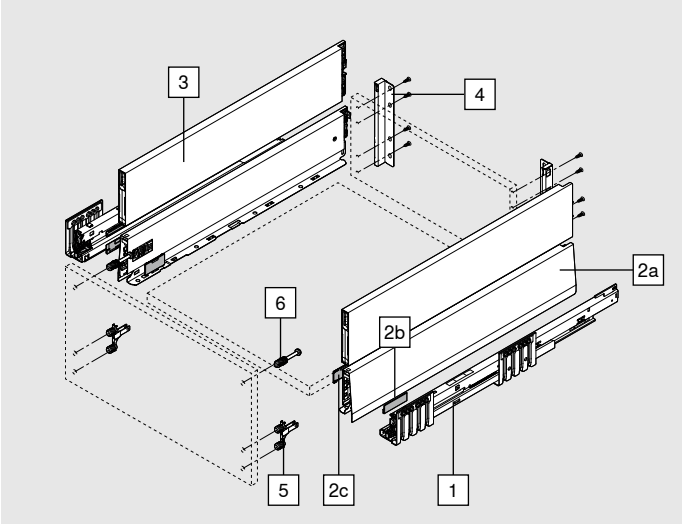

2	Kit laterais				
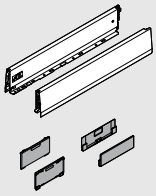	Altura da lateral (mm)	M	91		
	Comprimento nominal NL (mm)			SW-M	IG-M / OG-M
	270			470M2702S	
	300			470M3002S	
	350			470M3502S	
	400			470M4002S	
	450			470M4502S	
	500			470M5002S	
	550			470M5502S	
	600			470M6002S	

Consiste em:		
2a	1 x	Lateral e/d
2b	2 x	Elemento de branding, estampado com logotipo Blum, impresso individualmente a partir de 1000 peças
2c	2 x	Capa

Informação útil para o pedido

3	BOXCAP e/d				
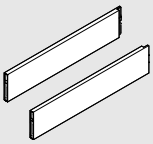	**Material**	Aço			
	Comprimento nominal NL (mm)		SW-M	IG-M	OG-M
	270		ZL4.270S.E		
	300		ZL4.300S.E		
	350		ZL4.350S.E		
	400		ZL4.400S.E		
	450		ZL4.450S.E		
	500		ZL4.500S.E		
	550		ZL4.550S.E		
	600		ZL4.600S.E		

4	Suportes de traseira de madeira e/d				
	Altura	**Material**	SW-M	IG-M	OG-M
	E	Aço	ZB4E000S		

5	Fixação frontal		
	Tipo de fixação		
	EXPANDO T	2 x	ZF4.10T2
	INSERTA	2 x	ZF4.10I2
	Aparafusamento*	2 x	ZF4.1002

* Parafusos não inclusos no volume de fornecimento

EXPANDO T ideal para frentes finas – vide página 61

6	Fixação frontal superior		
	Tipo de fixação		
	EXPANDO T	2 x	ZF4.50T2
	INSERTA	2 x	ZF4.50I2
	Aparafusamento - Parafuso autoatarraxante pré-montado Ø 3.8 x 11.4 mm	2 x	ZF4.5002
	Aparafusamento - Parafusos de cabeça embutida com diâmetro de cabeça máx. 7 mm, diâmetro da rosca máx. 4 mm*	2 x	ZF4.5012

* Parafusos não inclusos no volume de fornecimento

EXPANDO T ideal para frentes finas – vide página 61

Acessórios

Parafuso autoatarraxante			
	Ø (mm)	**Comprimento (mm)**	
	3.5	15	Para a junção de guia de armário com armário	609.1500
	3.5	17	Para fixação frontal (aparafusamento)	609.1700

Informação útil para o pedido

Acessórios

Parafuso de fixação (parafuso cabeça flangeada)				
	Ø (mm)	**Comprimento (mm)**	Altura máxima da cabeça do parafuso: 2 mm	
	3.5	15	Para a junção do suporte de parede traseira de madeira com parede traseira de madeira e lateral com fundo de gaveta	**61R.1500**
Para um resultado otimizado de processamento, recomendamos o uso de parafusos cabeça flangeada na parede traseira de madeira e na lateral				

Parafuso EURO				
	Ø (mm)	**Comprimento (mm)**		
	6	14.5	Para a junção de guia de armário com armário	**661.1450.HG**

Planificação

Espaço ocupado no armário

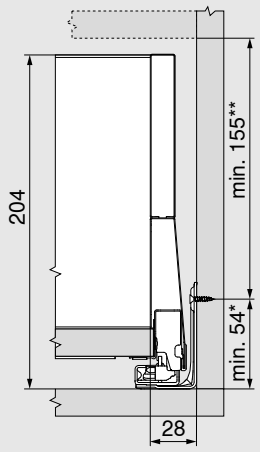

* + 1 mm em montagem da guia do armário antes da montagem do armário

** Incl. 2 mm de regulagem de inclinação

Medidas de instalação da frente para montagem parafuso

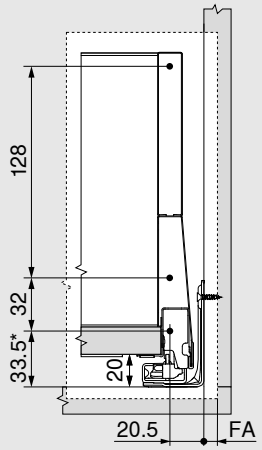

* + 1 mm em montagem da guia do armário antes da montagem do armário

FA Recobrimento frontal

Medidas de furação frontal para INSERTA/EXPANDO T

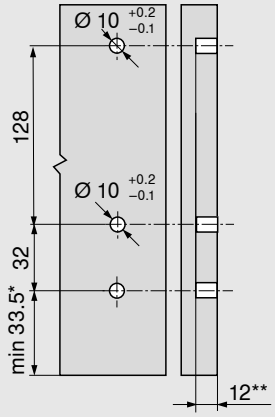

* + 1 mm em montagem da guia do armário antes da montagem do armário

** min. 6 mm para EXPANDO T

Medidas de instalação - Parede traseira

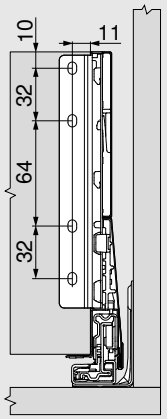

Planificação

Medidas de recorte para aglomerados de 16 mm

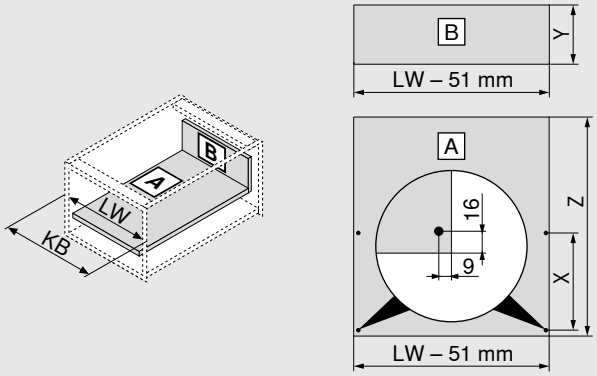

Parede traseira de madeira		**Y (mm)**
Altura		184
Comprimento do fundo		**Z (mm)**
Parede traseira de madeira		NL - 26
Posição do furo no fundo da gaveta		
Furação prévia possível na utilização de um parafuso cabeça flangeada	**NL (mm)**	**X (mm)**
	270	128
	300	128
	> 350	256
KB Largura do armário		
LW Largura livre do armário		
NL Comprimento nominal		

Peça dianteira com reling

Produto

Representação com BOXCAP como exemplo

Descrição

- Extensão interna com reling para acesso direto
- Peça dianteira, laterais, reling coordenados por cores
- No caso de extensões embutidas, o SERVO-DRIVE para MERIVOBOX só é acionado ao se puxar

Espaço ocupado

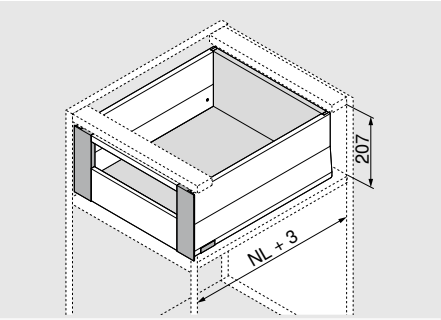

NL Comprimento nominal

Informação útil para o pedido

Recomendação para aplicações	
Todas as variantes de extensão interna são compatíveis com todas as variantes de extensão frontal em altura E. Os componentes a serem solicitados podem ser encontrados na página correspondente. Todos os componentes são necessários até a fixação frontal.	
Extensão frontal modular com reling	28
Extensão frontal modular com BOXCOVER	32
Extensão frontal modular com BOXCAP	36

1	Guia de armário e/d		
	Comprimento nominal NL (mm)	BLUMOTION*	
		40 kg	70 kg
	270	450.2701B	
	300	450.3001B	
	350	450.3501B	
	400	450.4001B	
	450	450.4501B	453.4501B
	500	450.5001B	453.5001B
	550	450.5501B	453.5501B
	600	450.6001B	453.6001B

* Ideal para SERVO-DRIVE e TIP-ON BLUMOTION

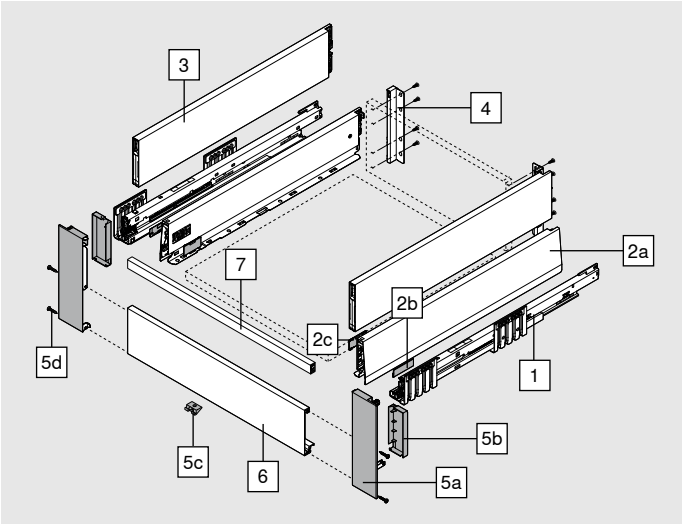

2	Kit laterais					
	Altura da lateral (mm)	M	91			
	Comprimento nominal NL (mm)			SW-M	IG-M	OG-M
	270			470M2702S		
	300			470M3002S		
	350			470M3502S		
	400			470M4002S		
	450			470M4502S		
	500			470M5002S		
	550			470M5502S		
	600			470M6002S		

Consiste em:		
2a	1 x	Lateral e/d
2b	2 x	Elemento de branding, estampado com logotipo Blum, impresso individualmente a partir de 1000 peças
2c	2 x	Capa

Peça dianteira com reling

Informação útil para o pedido

3	BOXCAP e/d				
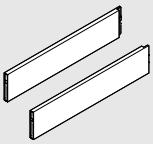	**Material**	Aço			
	Comprimento nominal NL (mm)		SW-M	IG-M	OG-M
	270		ZL4.270S.E		
	300		ZL4.300S.E		
	350		ZL4.350S.E		
	400		ZL4.400S.E		
	450		ZL4.450S.E		
	500		ZL4.500S.E		
	550		ZL4.550S.E		
	600		ZL4.600S.E		

4	Suportes de traseira de madeira e/d				
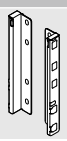	**Altura**	**Material**	SW-M	IG-M	OG-M
	E	Aço	ZB4E000S		

5	Kit suporte frontal			
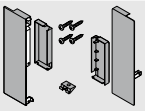	**Material**	SW-M	IG-M	OG-M
	Aço	ZI4.2ES1		

Consiste em:		
5a	1 x	Suporte frontal e/d
5b	1 x	Capas internas e/d
5c	1 x	Peça de apoio
5d	4 x	Parafuso

6	Peça dianteira sem ranhura			
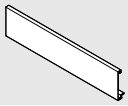	**Material**	SW-M	IG-M	OG-M
	Alumínio	ZV4.1042M		
	Ideal para largura de armário KB até 1200 mm			
Para cortar na medida exata				
Recorte:	Largura livre do armário LW - 126 mm			

7	Reling transversal			
	Material	SW-M	IG-M	OG-M
	Alumínio	ZR4.1059U		
	Ideal para largura de armário KB até 1200 mm			
Para cortar na medida exata				
Recorte:	Largura livre do armário LW - 111 mm			

Peça dianteira com reling

Informação útil para o pedido

Acessórios

Parafuso autoatarraxante				
	Ø (mm)	Comprimento (mm)		
	3.5	15	Para a junção de guia de armário com armário	609.1500
	3.5	17	Para fixação frontal (aparafusamento)	609.1700

Parafuso de fixação (parafuso cabeça flangeada)				
	Ø (mm)	Comprimento (mm)	Altura máxima da cabeça do parafuso: 2 mm	
	3.5	15	Para a junção do suporte de parede traseira de madeira com parede traseira de madeira e lateral com fundo de gaveta	61R.1500
Para um resultado otimizado de processamento, recomendamos o uso de parafusos cabeça flangeada na parede traseira de madeira e na lateral				

Parafuso EURO				
	Ø (mm)	Comprimento (mm)		
	6	14.5	Para a junção de guia de armário com armário	661.1450.HG

Planificação

Espaço ocupado no armário

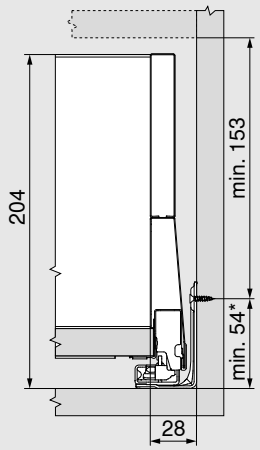

* + 1 mm em montagem da guia do armário antes da montagem do armário

Medidas de instalação - Parede traseira

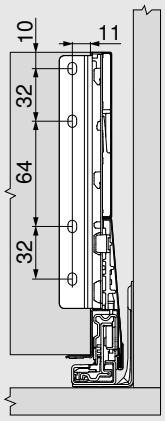

Peça dianteira com reling

Planificação

Medidas de recorte para aglomerados de 16 mm

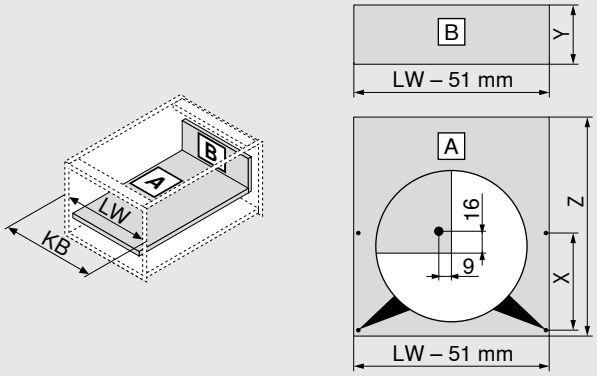

Parede traseira de madeira		Y (mm)
Altura		184
Comprimento do fundo		**Z (mm)**
Parede traseira de madeira		NL - 26
Posição do furo no fundo da gaveta		
Furação prévia possível na utilização de um parafuso cabeça flangeada	**NL (mm)**	**X (mm)**
	270	128
	300	128
	> 350	256
KB Largura do armário		
LW Largura livre do armário		
NL Comprimento nominal		

Peça frontal com elemento de design

Produto

Representação com BOXCAP como exemplo

Descrição

- Extensão interna para elementos de design alto e baixo
- Peça dianteira e laterais coordenadas por cores
- No caso de extensões embutidas, o SERVO-DRIVE para MERIVOBOX só é acionado ao se puxar

Espaço ocupado

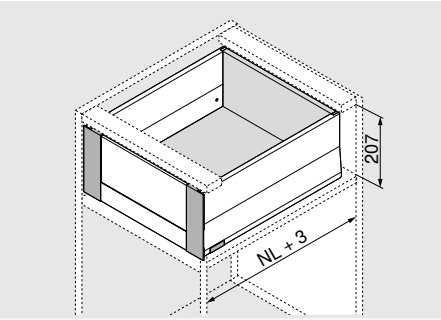

NL Comprimento nominal

Informação útil para o pedido

Recomendação para aplicações	
Todas as variantes de extensão interna são compatíveis com todas as variantes de extensão frontal em altura E. Os componentes a serem solicitados podem ser encontrados na página correspondente. Todos os componentes são necessários até a fixação frontal.	
Extensão frontal modular com reling	28
Extensão frontal modular com BOXCOVER	32
Extensão frontal modular com BOXCAP	36

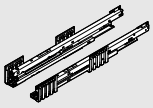

1	Guia de armário e/d	
Comprimento nominal NL (mm)	BLUMOTION*	
	40 kg	70 kg
270	450.2701B	
300	450.3001B	
350	450.3501B	
400	450.4001B	
450	450.4501B	453.4501B
500	450.5001B	453.5001B
550	450.5501B	453.5501B
600	450.6001B	453.6001B

* Ideal para SERVO-DRIVE e TIP-ON BLUMOTION

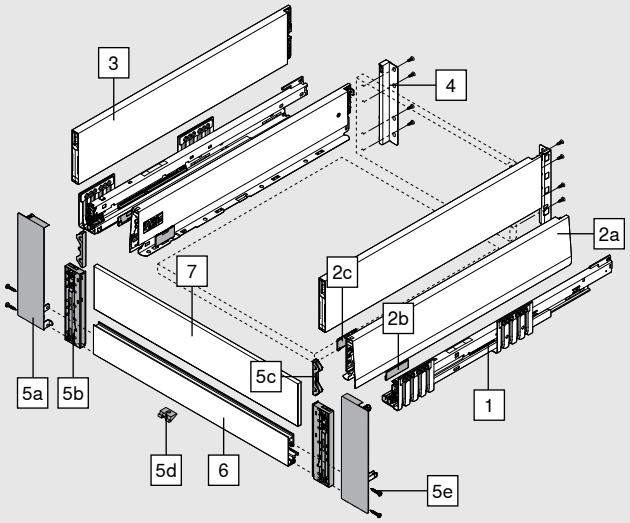

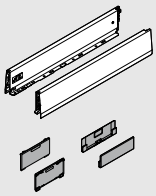

2	Kit laterais					
	Altura da lateral (mm)	M	91			
	Comprimento nominal NL (mm)			SW-M	IG-M	OG-M
	270			470M2702S		
	300			470M3002S		
	350			470M3502S		
	400			470M4002S		
	450			470M4502S		
	500			470M5002S		
	550			470M5502S		
	600			470M6002S		

Consiste em:		
2a	1 x	Lateral e/d
2b	2 x	Elemento de branding, estampado com logotipo Blum, impresso individualmente a partir de 1000 peças
2c	2 x	Capa

Peça frontal com elemento de design

Informação útil para o pedido

3	BOXCAP e/d				
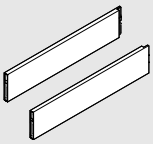	**Material**	Aço			
	Comprimento nominal NL (mm)		SW-M	IG-M	OG-M
	270		ZL4.270S.E		
	300		ZL4.300S.E		
	350		ZL4.350S.E		
	400		ZL4.400S.E		
	450		ZL4.450S.E		
	500		ZL4.500S.E		
	550		ZL4.550S.E		
	600		ZL4.600S.E		

4	Suportes de traseira de madeira e/d				
	Altura	**Material**	SW-M	IG-M	OG-M
	E	Aço	ZB4E000S		

5	Kit suporte frontal			
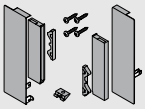	**Material**	SW-M	IG-M	OG-M
	Aço	ZI4.4ES1		

Consiste em:		
5a	1 x	Suporte frontal e/d
5b	1 x	Suporte de vidro e/d
5c	2 x	Peça compensadora – Peça dianteira com elemento de design baixo
5d	1 x	Peça de apoio
5e	4 x	Parafuso

6	Peça dianteira com ranhura			
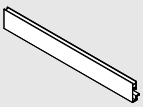	**Material**	SW-M	IG-M	OG-M
	Alumínio	ZV4.1042NN		
	Ideal para largura de armário KB até 1200 mm			

Para cortar na medida exata	
Recorte:	Largura livre do armário LW - 126 mm

7	Elemento de design em vidro (para extensão interna dianteira)				
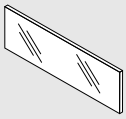	**Material**	**Cor**	**Elemento de design baixo**		**Elemento de design alto**	
	Vidro	Claro				
			Espessura da parede lateral do armário (mm)			
	Largura do armário (mm)		15/16	18/19	15/16	18/19
	600		ZE4L464G	ZE4L458G	ZE4H464G	ZE4H458G
	1200		ZE4L1064G	ZE4L1058G	ZE4H1064G	ZE4H1058G

Consiste em:		
7	1 x	Elemento de design em vidro

Para outras larguras de armários KB, cortar o próximo elemento de design mais longo com o comprimento adequado

Medida de corte no comprimento vide página 47.

Peça frontal com elemento de design

Informação útil para o pedido

Acessórios

Parafuso autoatarraxante				
	Ø (mm)	Comprimento (mm)		
	3.5	15	Para a junção de guia de armário com armário	609.1500
	3.5	17	Para fixação frontal (aparafusamento)	609.1700

Parafuso de fixação (parafuso cabeça flangeada)				
	Ø (mm)	Comprimento (mm)	Altura máxima da cabeça do parafuso: 2 mm	
	3.5	15	Para a junção do suporte de parede traseira de madeira com parede traseira de madeira e lateral com fundo de gaveta	61R.1500
Para um resultado otimizado de processamento, recomendamos o uso de parafusos cabeça flangeada na parede traseira de madeira e na lateral				

Parafuso EURO				
	Ø (mm)	Comprimento (mm)		
	6	14.5	Para a junção de guia de armário com armário	661.1450.HG

Planificação

Espaço ocupado no armário

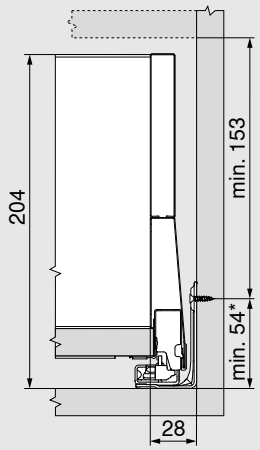

* + 1 mm em montagem da guia do armário antes da montagem do armário

Medidas de instalação - Parede traseira

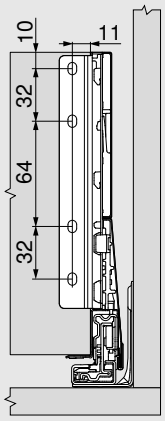

Peça frontal com elemento de design

Planificação

Medidas de recorte para aglomerados de 16 mm

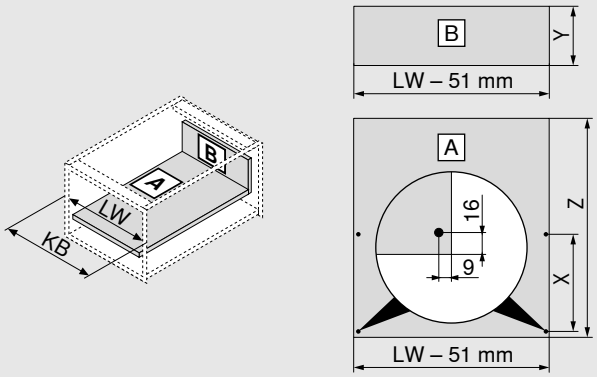

Parede traseira de madeira		Y (mm)
Altura		184
Comprimento do fundo		**Z (mm)**
Parede traseira de madeira		NL - 26
Posição do furo no fundo da gaveta		
Furação prévia possível na utilização de um parafuso cabeça flangeada	**NL (mm)**	**X (mm)**
	270	128
	300	128
	> 350	256
KB Largura do armário		
LW Largura livre do armário		
NL Comprimento nominal		

Recorte – Elemento de design

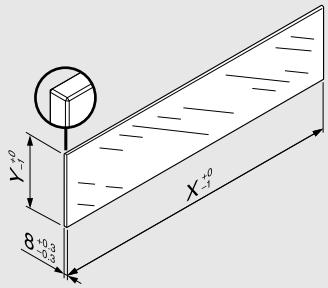

Elemento de design	X (mm)	Y (mm)
Baixo	LW - 104	75
Alto	LW - 104	142.5
LW Largura livre do armário		

Com base nas dimensões especificadas de acordo com a norma (DIN EN 14749 edição junho de 2016), nenhum “teste de impacto para componentes de vidro verticais” foi estipulado em combinação com a MERIVOBOX. Assim, para o cumprimento da norma, um vidro de segurança não é obrigatório. O trabalho das arestas é uma borda plana polida com chanfradura 1 ± 0.5 mm.

Produto

Representação com BOXCAP como exemplo

Descrição

- Guia do armário com gancho previamente deslocado para a aplicação da lixeira
- Uma guia de armário BLUMOTION para todas as aplicações com interface para TIP-ON BLUMOTION
- SERVO-DRIVE opcional
- Compatível com todas as variantes de extensão frontal em altura E

Espaço ocupado

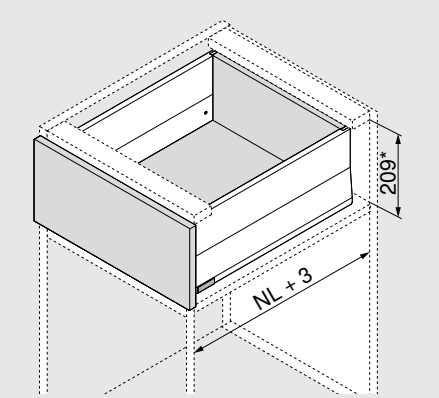

*Incl. 2 mm de regulagem de inclinação

Informação útil para o pedido

Recomendação para aplicações	
A guia de armário com tampa para a aplicação da lixeira é compatível com todas as variantes de extensão frontal em altura E. Os componentes a serem solicitados podem ser encontrados na página correspondente. Todos os componentes são necessários até a guia do armário.	
Extensão frontal modular com reling	28
Extensão frontal modular com BOXCOVER	32
Extensão frontal modular com BOXCAP	36

1	Guia de armário e/d	
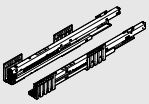	Comprimento nominal NL (mm)	BLUMOTION* 70 kg
	450 [1]	453.4501BZ
	500 [2]	453.5001BZ
	550 [3]	453.5501BZ

[1] Compatível com lateral NL 400 mm.

[2] Compatível com lateral NL 450 mm.

[3] Compatível com lateral NL 500 mm.

* Ideal para SERVO-DRIVE e TIP-ON BLUMOTION

Planificação

Medidas de recorte para aglomerados de 16 mm

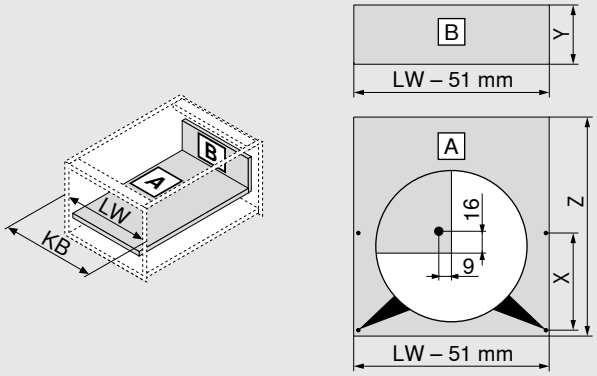

Parede traseira de madeira		Y (mm)
Altura		184
Comprimento do fundo		**Z (mm)**
Parede traseira de madeira		NL - 26
Posição do furo no fundo da gaveta		
Furação prévia possível na utilização de um parafuso cabeça flangeada	**NL (mm)**	**X (mm)**
	> 450	256
KB Largura do armário		
LW Largura livre do armário		
NL Comprimento nominal		

Produto

Descrição

- Com peça intermediária para o aproveitamento otimizado do espaço disponível
- Pode-se realizar com componentes padrão
- Uma guia de armário BLUMOTION para todas as aplicações com interface para TIP-ON BLUMOTION e estabilização lateral
- SERVO-DRIVE opcional

Espaço ocupado

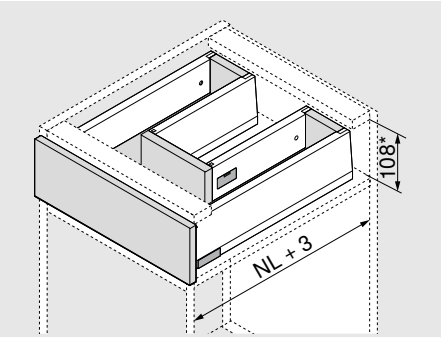

NL Comprimento nominal

*Incl. 2 mm de regulagem de inclinação

Informação útil para o pedido

1	Guia de armário e/d		
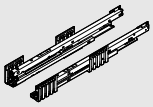	Comprimento nominal NL (mm)	BLUMOTION*	
		40 kg	70 kg
	450	450.4501B	453.4501B
	500	450.5001B	453.5001B
	550	450.5501B	453.5501B
	600	450.6001B	453.6001B

* Ideal para SERVO-DRIVE e TIP-ON BLUMOTION

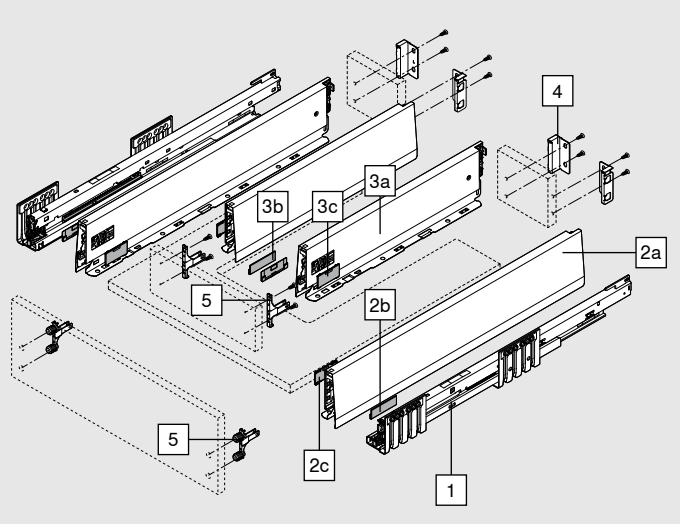

2	Kit laterais – parte externa					
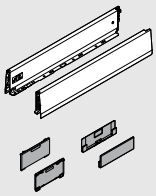	Altura da lateral (mm)	M	91			
	Comprimento nominal NL (mm)			SW-M	IG-M	OG-M
	450			470M4502S		
	500			470M5002S		
	550			470M5502S		
	600			470M6002S		

Consiste em:		
2a	1 x	Lateral e/d
2b	2 x	Elemento de branding, estampado com logotipo Blum, impresso individualmente a partir de 1000 peças
2c	2 x	Capa

Informação útil para o pedido

3	Kit laterais – parte interna					
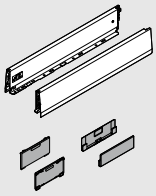	Altura da lateral (mm)	M	91			
	Comprimento nominal NL (mm)			SW-M	IG-M	OG-M
	300			470M3002S		
	350			470M3502S		
	400			470M4002S		
	450			470M4502S		
Consiste em:						
3a	1 x	Lateral e/d				
3b	2 x	Elemento de branding, estampado com logotipo Blum, impresso individualmente a partir de 1000 peças				
3c	2 x	Capas				
Para um aproveitamento conveniente do espaço disponível recomendamos:						
Comprimento nominal (NL) laterais externas - comprimento nominal (NL) laterais internas = mín. 150 mm						

4	Suportes de traseira de madeira e/d				
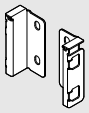	Altura	Material			
	M	Aço	SW-M	IG-M	OG-M
		2 x	ZB4M000S		

5	Fixação frontal		
	Tipo de fixação		
	EXPANDO T	4 x	ZF4.10T2
	INSERTA*	2 x	ZF4.10I2
	Aparafusamento**	4 x	ZF4.1002
* A peça intermediária não pode ser aplicada com INSERTA.			
** Parafusos não inclusos no volume de fornecimento			
EXPANDO T ideal para frentes finas – vide página 61			

Acessórios

Parafuso autoatarraxante				
	Ø (mm)	Comprimento (mm)		
	3.5	15	Para a junção de guia de armário com armário	609.1500
	3.5	17	Para fixação frontal (aparafusamento)	609.1700

Parafuso de fixação (parafuso cabeça flangeada)				
	Ø (mm)	Comprimento (mm)	Altura máxima da cabeça do parafuso: 2 mm	
	3.5	15	Para a junção do suporte de parede traseira de madeira com parede traseira de madeira e lateral com fundo de gaveta	61R.1500
Para um resultado otimizado de processamento, recomendamos o uso de parafusos cabeça flangeada na parede traseira de madeira e na lateral				

Parafuso EURO				
	Ø (mm)	Comprimento (mm)		
	6	14.5	Para a junção de guia de armário com armário	661.1450.HG

Planificação

Espaço ocupado no armário

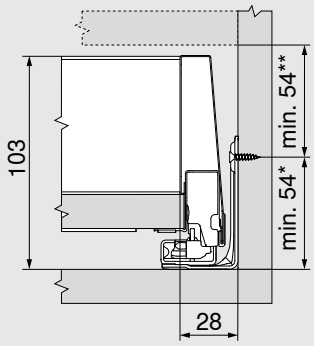

* + 1 mm em montagem da guia do armário antes da montagem do armário

** Incl. 2 mm de regulagem de inclinação

Medidas de instalação da frente para montagem parafuso

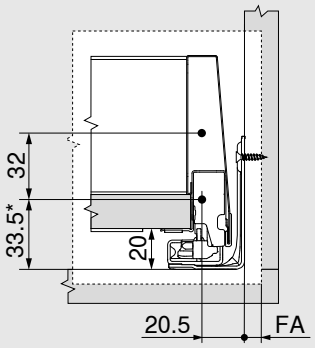

* + 1 mm em montagem da guia do armário antes da montagem do armário

FA Recobrimento frontal

Medidas de furação frontal para INSERTA/EXPANDO T

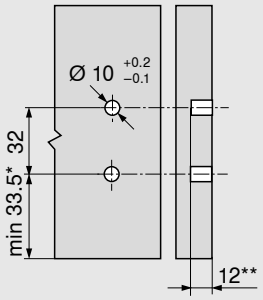

* + 1 mm em montagem da guia do armário antes da montagem do armário

** min. 6 mm para EXPANDO T

Medidas de instalação - Parede traseira

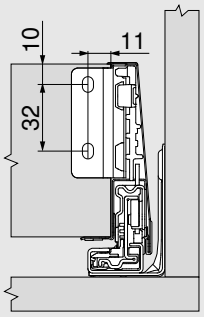

Giro da fixação frontal para peça intermediária

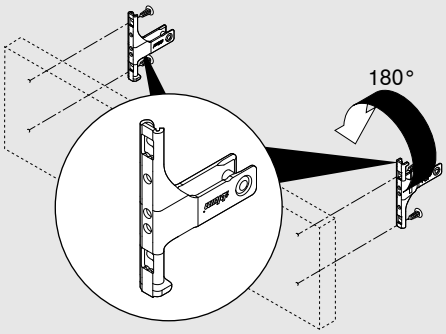

Não aplicável para INSERTA.

Medidas de furação - Peça intermediária

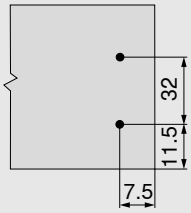

Planificação

Medidas de recorte para aglomerados de 16 mm

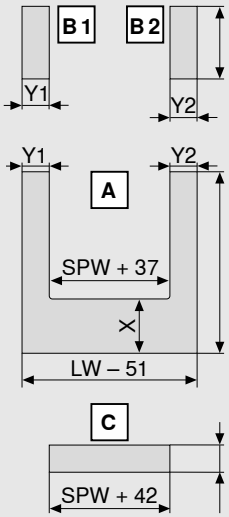

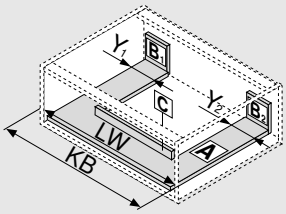

Parede traseira de madeira		B (mm)
Altura		83
Comprimento do fundo		**A (mm)**
Parede traseira de madeira		NL - 26
Y mín.	40 mm	
Y mín.	99 mm com TIP-ON BLUMOTION	
Y máx.	225 mm	

Posição do furo no fundo da gaveta		
Furação prévia possível na utilização de um parafuso cabeça flangeada	**NL (mm)**	**X (mm)**
	> 450	256

Peça intermediária	**C (mm)**
Altura	67

KB	Largura do armário
LW	Largura livre do armário
NL	Comprimento nominal
SPW	Largura livre entre as laterais da pia
W =	Comprimento nominal (NL) laterais externas - comprimento nominal (NL) laterais internas - 10 mm

Produto

Representação com BOXCAP como exemplo

Descrição

- Com peça intermediária para o aproveitamento otimizado do espaço disponível
- Pode-se realizar com componentes padrão
- Uma guia de armário BLUMOTION para todas as aplicações com interface para TIP-ON BLUMOTION e estabilização lateral
- SERVO-DRIVE opcional

Espaço ocupado

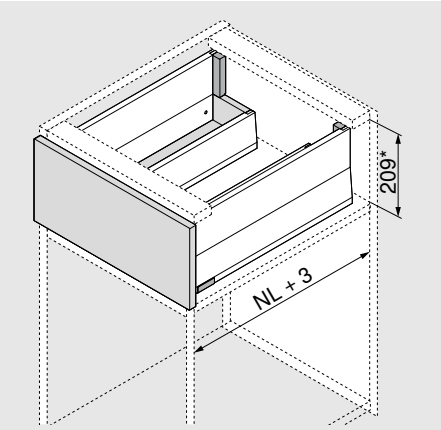

NL Comprimento nominal

*Incl. 2 mm de regulagem de inclinação

Informação útil para o pedido

Recomendação para aplicações	
As laterais externas são compatíveis com todas as variantes da altura E. Os componentes a serem solicitados e as informações sobre planificações podem ser encontrados na página correspondente.	
Extensão frontal modular com reling	28
Extensão frontal modular com BOXCOVER	32
Extensão frontal modular com BOXCAP	36

1	Guia de armário e/d		
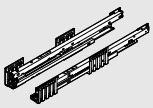	Comprimento nominal NL (mm)	BLUMOTION*	
		40 kg	70 kg
	450	450.4501B	453.4501B
	500	450.5001B	453.5001B
	550	450.5501B	453.5501B
	600	450.6001B	453.6001B

* Ideal para SERVO-DRIVE e TIP-ON BLUMOTION

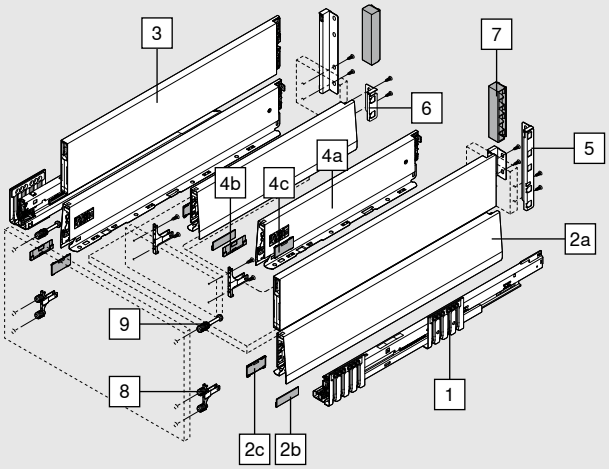

2	Kit laterais – parte externa					
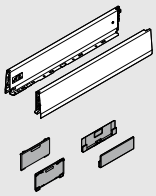	Altura da lateral (mm)	M	91			
	Comprimento nominal NL (mm)			SW-M	IG-M	OG-M
	450			470M4502S		
	500			470M5002S		
	550			470M5502S		
	600			470M6002S		

Consiste em:		
2a	1 x	Lateral e/d
2b	2 x	Elemento de branding, estampado com logotipo Blum, impresso individualmente a partir de 1000 peças
2c	2 x	Capa

Informação útil para o pedido

3	BOXCAP e/d				
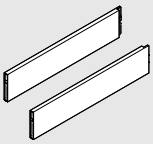	**Material**	Aço			
	Comprimento nominal NL (mm)		SW-M	IG-M	OG-M
	450			ZL4.450S.E	
	500			ZL4.500S.E	
	550			ZL4.550S.E	
	600			ZL4.600S.E	

4	Kit laterais – parte interna				
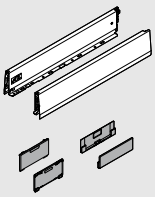	**Altura da lateral (mm)**	M	91		
	Comprimento nominal NL (mm)		SW-M	IG-M	OG-M
	300			470M3002S	
	350			470M3502S	
	400			470M4002S	
	450			470M4502S	

Consiste em:		
4a	1 x	Lateral e/d
4b	2 x	Elemento de branding, estampado com logotipo Blum, impresso individualmente a partir de 1000 peças
4c	2 x	Capas

Para um aproveitamento conveniente do espaço disponível recomendamos:

Comprimento nominal (NL) laterais externas - comprimento nominal (NL) laterais internas = mín. 150 mm

5	Suportes de parede traseira de madeira exterior e/d				
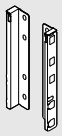	**Altura**	**Material**	SW-M	IG-M	OG-M
	E	Aço		ZB4E000S	

6	Suportes de parede traseira de madeira interior e/d				
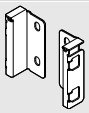	**Altura**	**Material**	SW-M	IG-M	OG-M
	M	Aço		ZB4M000S	

7	Capa – Suporte da parede traseira de madeira				
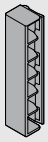	**Versão**	**Material**	SW-M	IG-M	OG-M
	Simétrico	Matéria plástica 2 x		ZB4M00AK	

8	Fixação frontal		
	Tipo de fixação		
	EXPANDO T	4 x	ZF4.10T2
	INSERTA*	2 x	ZF4.10I2
	Aparafusamento**	4 x	ZF4.1002

* A peça intermediária não pode ser aplicada com INSERTA.

** Parafusos não inclusos no volume de fornecimento

EXPANDO T ideal para frentes finas – vide página 61

Informação útil para o pedido

9	Fixação frontal superior		
	Tipo de fixação		
	EXPANDO T	2 x	ZF4.50T2
	INSERTA	2 x	ZF4.50I2
	Aparafusamento - Parafuso autoatarraxante pré-montado Ø 3.8 x 11.4 mm	2 x	ZF4.5002
	Aparafusamento - Parafusos de cabeça embutida com diâmetro de cabeça máx. 7 mm, diâmetro da rosca máx. 4 mm*	2 x	ZF4.5012
* Parafusos não inclusos no volume de fornecimento			
EXPANDO T ideal para frentes finas – vide página 61			

Acessórios

Parafuso autoatarraxante				
	Ø (mm)	**Comprimento (mm)**		
	3.5	15	Para a junção de guia de armário com armário	609.1500
	3.5	17	Para fixação frontal (aparafusamento)	609.1700

Parafuso de fixação (parafuso cabeça flangeada)				
	Ø (mm)	**Comprimento (mm)**	Altura máxima da cabeça do parafuso: 2 mm	
	3.5	15	Para a junção do suporte de parede traseira de madeira com parede traseira de madeira e lateral com fundo de gaveta	61R.1500
Para um resultado otimizado de processamento, recomendamos o uso de parafusos cabeça flangeada na parede traseira de madeira e na lateral				

Parafuso EURO				
	Ø (mm)	**Comprimento (mm)**		
	6	14.5	Para a junção de guia de armário com armário	661.1450.HG

Planificação

Espaço ocupado no armário

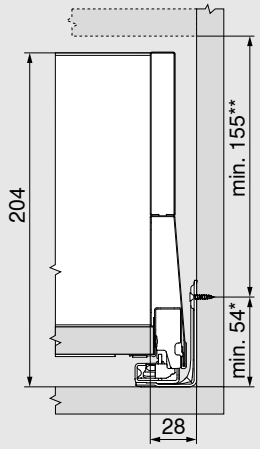

* + 1 mm em montagem da guia do armário antes da montagem do armário

** Incl. 2 mm de regulagem de inclinação

Medidas de instalação da frente para montagem parafuso

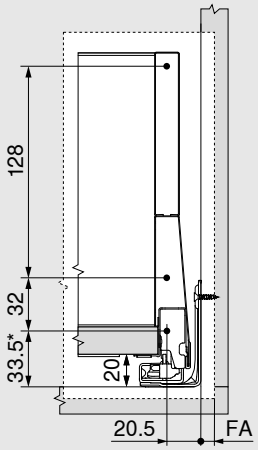

* + 1 mm em montagem da guia do armário antes da montagem do armário

FA Recobrimento frontal

Planificação

Medidas de furação frontal para INSERTA/EXPANDO T

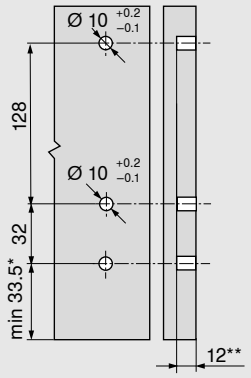

* + 1 mm em montagem da guia do armário antes da montagem do armário

** min. 6 mm para EXPANDO T

Medidas de instalação - Parede traseira

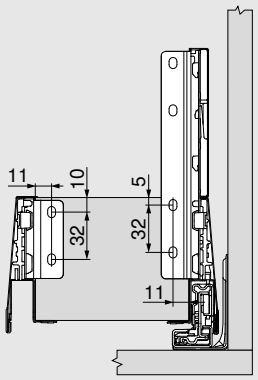

Giro da fixação frontal para peça intermediária

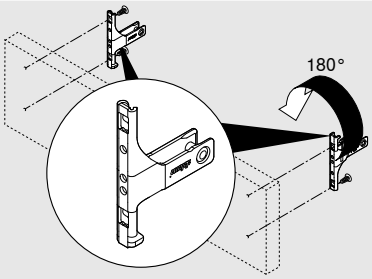

Não aplicável para INSERTA.

Medidas de furação - Peça intermediária

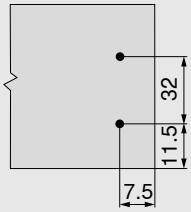

Medidas de recorte para aglomerados de 16 mm

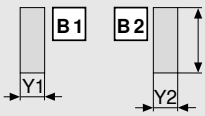

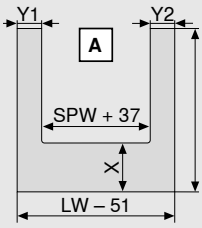

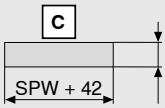

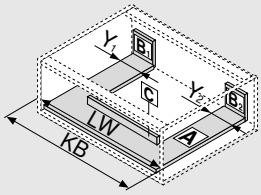

Parede traseira de madeira		B (mm)
Altura		83
Comprimento do fundo		**A (mm)**
Parede traseira de madeira		NL - 26
Y mín.	40 mm	
Y mín.	99 mm com TIP-ON BLUMOTION	
Y máx.	225 mm	
Posição do furo no fundo da gaveta		
Furação prévia possível na utilização de um parafuso cabeça flangeada	**NL (mm)**	**X (mm)**
	> 450	256
Peça intermediária		**C (mm)**
Altura		67

KB	Largura do armário
LW	Largura livre do armário
NL	Comprimento nominal
SPW	Largura livre entre as laterais da pia
W =	Comprimento nominal (NL) laterais externas - comprimento nominal (NL) laterais internas - 10 mm

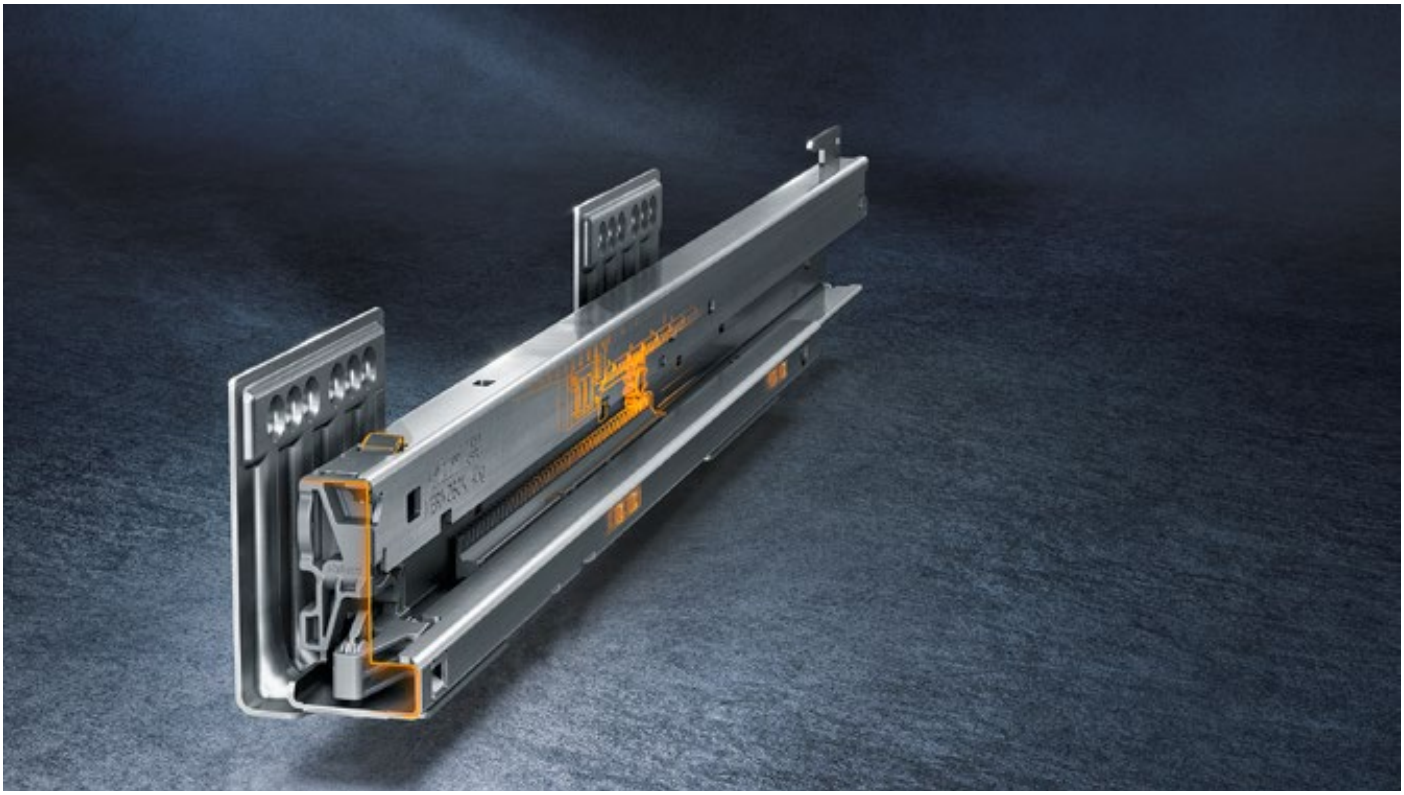

Guia do armário – 450 – 40 kg

Comprimento nominal NL (mm)

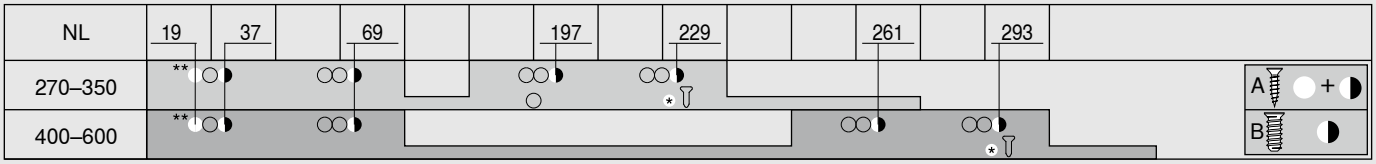

A	Parafusos autoatarraxantes Ø 4 x 15 mm
B	Parafusos EURO Ø 6 x 14.5 mm
*	Para alta estabilidade lateral Parafusos autoatarraxantes Ø 4 x 15 mm
**	Para alta estabilidade vertical Pode ser substituído por parafuso autoatarraxante Ø 4 x 15 mm

Guia do armário – 453 – 70 kg

Comprimento nominal NL (mm)

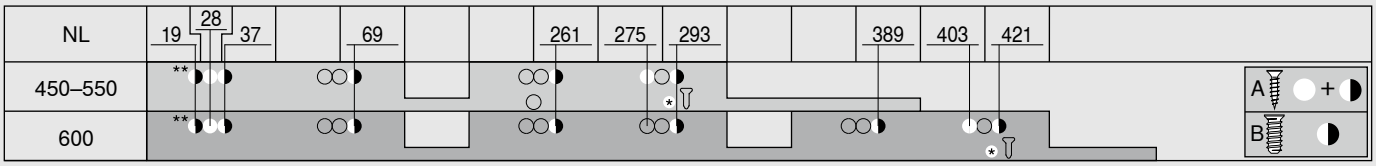

A	Parafusos autoatarraxantes Ø 4 x 15 mm
B	Parafusos EURO Ø 6 x 14.5 mm
*	Para alta estabilidade lateral Parafusos autoatarraxantes Ø 4 x 15 mm
**	Para alta estabilidade vertical Pode ser substituído por parafuso autoatarraxante Ø 4 x 15 mm

Estabilização lateral

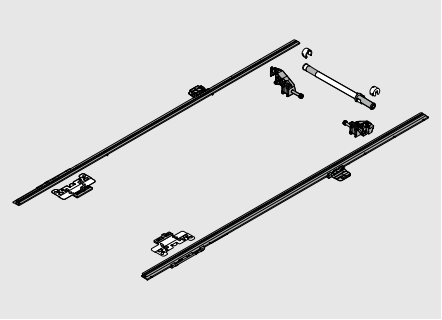

Descrição

- Estabilização adicional de extensões frontais extralargas
- Recomendação: larguras de armário KB de 900 a 1400 mm
- Eixo em alumínio ideal para largura de armário KB 1400 mm, para cortar no comprimento
- Ideal para o emprego em combinação com BLUMOTION, SERVO-DRIVE e TIP-ON BLUMOTION
- Sem necessidade de espaço adicional embaixo

Espaço ocupado

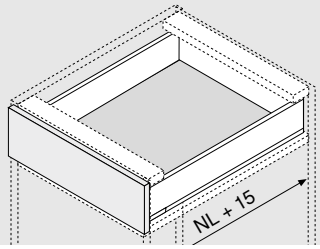

Informação útil para o pedido	
Comprimento nominal NL (mm)	
270–400	ZS4.400MU
450–600	ZS4.650MU
Recorte – Eixo	
Largura livre do armário LW - 231 mm	
Recorte – Barra dentada	
Comprimento nominal NL + 10 mm	

Estabilização frente/fundo

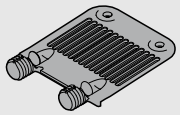

Descrição

- Para o suporte de fundos amplos de gavetas

Informação útil para o pedido

Estabilização frente/fundo	
Cor	**Material**
RAL 7037 cinza	Matéria plástica
	Z96.10E1
Recomendação:	
Largura de armário KB > 900 mm: 1 peça	

Espaço ocupado

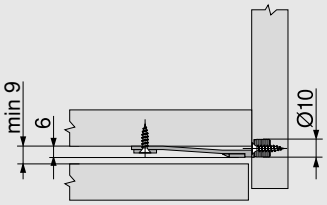

Medidas de furação - Frente

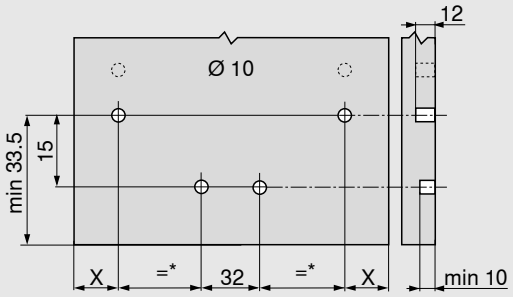

X 20.5 mm + recobrimento frontal FA

* mín. 105

Suporte flexível de reling

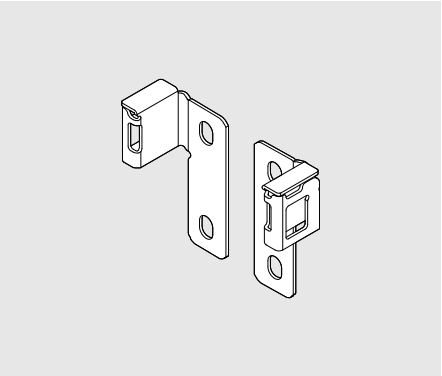

- Para a junção do reling longitudinal à parede traseira de madeira
- > Altura do sistema E (estruturas modulares)
- Material: aço

Espaço ocupado

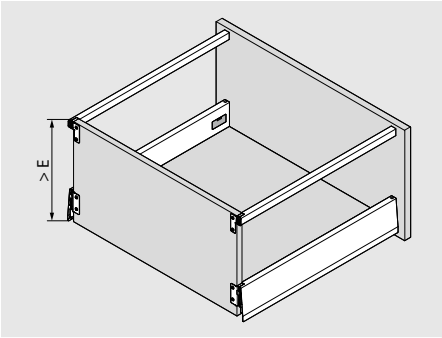

> Altura do sistema E

Suporte flexível de reling			
	SW-M	IG-M	OG-M
Solicitar e/d separadamente	ZRR.4000		

Espaço ocupado no armário

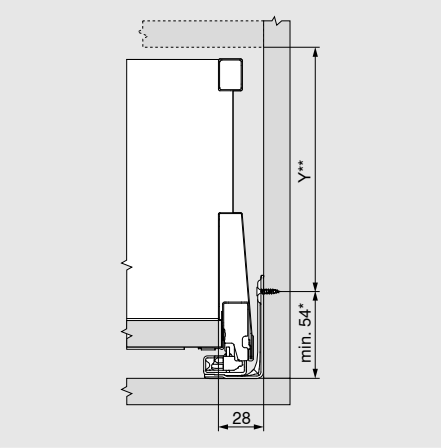

Y = X - 29 mm

* + 1 mm em montagem da guia do armário antes da montagem do armário

** Incl. 2 mm de regulagem de inclinação

Medidas de instalação da frente para montagem parafuso

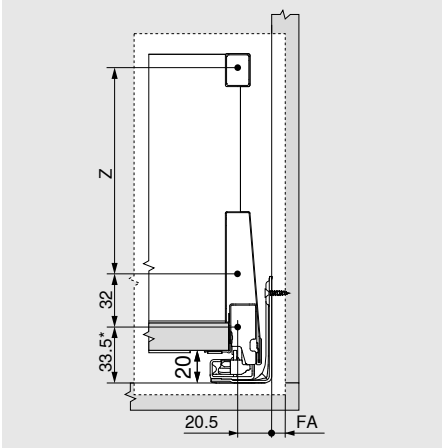

Z = X - 56 mm

* + 1 mm em montagem da guia do armário antes da montagem do armário

Medidas de instalação - Parede traseira

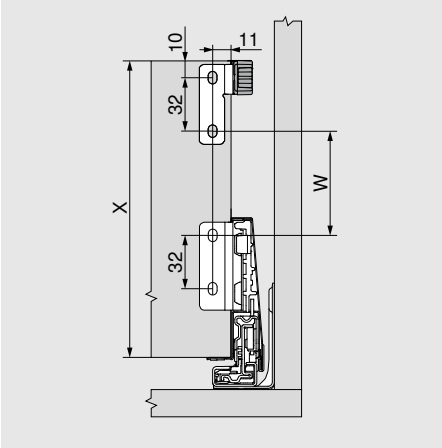

X = Altura da parede traseira (>184 mm = altura do sistema E)

W = X - 115 mm

Chave de fenda TORX

Descrição

- TORX tamanho 20 (T20)
- Comprimento da lâmina 35/100 mm
- Comprimento total 100 / 210 mm
- Cabo laranja com impressão Blum
- Para o ajuste

Chave de fenda TORX		
Comprimento total (mm)	**Comprimento da lâmina (mm)**	
100	35	623.882.2
210	100	209.093.7

EXPANDO T

- EXPANDO T – Sistema de fixação pré-montado
- Frentes finas a partir de 8 mm
- Diferentes materiais da frente
- 3 diferentes aplicações –
  Sistemas de portas de elevação | Sistemas de dobradiças | Sistemas box

Fixação frontal

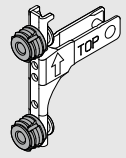

Fixação frontal	ZF4.10T2
Fixação frontal superior	ZF4.50T2

Estabilização frente/fundo

Cor	Material	
RAL 7037 cinza	Matéria plástica	Z96.00T1

Recomendação:

Largura de armário KB > 600 mm: 1 peça

Largura de armário KB > 900 mm: 2 peças

Altura frontal FH 380 mm: 1 peça

Estabilização frente/fundo

Espaço ocupado

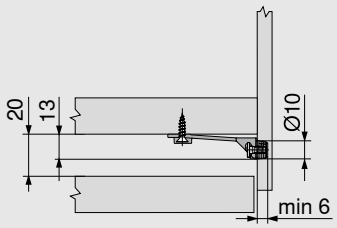

Esquema de furos/Profundidade de furação

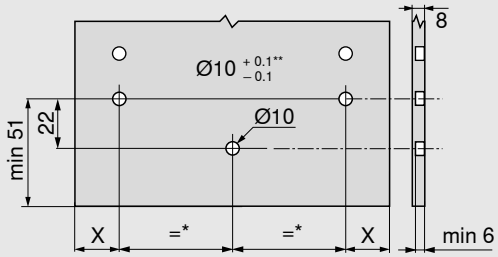

X = 14 mm + recobrimento frontal FA

* min 80

** Em pedra e cerâmica +0.2/-0.1mm

EXPANDO T

Área de aplicação e recomendação de processamento

EXPANDO T é ideal para a fixação de ferragens Blum em materiais frontais finos na construção de móveis.

Para obter estabilidade e firmeza suficientes, podem ser empregados materiais frontais a partir de 8 mm de espessura.

Materiais testados pela Blum	Resistência à tração transversal (N/mm²)	Nm
Aglomerado	> 0.40	1.5
MDF	> 0.60	1.5
HDF		2
HPL		2
Matéria-prima de origem mineral		2
Granito de pedra natural Nero Assoluto		3
Pedra artificial - Compósito de quartzo		3
Placas de cerâmica		3

Nm Torque de aperto mínimo

Isenção de responsabilidade

A Blum não assume qualquer responsabilidade na utilização do sistema EXPANDO T em combinação com materiais não indicados ou em combinação com ferragens de outros fabricantes. Recomenda-se que a montagem seja realizada por um fabricante de móveis qualificado.

BOXFIX plus

- Aparelho pneumático para a montagem de gavetas e extensões frontais
- Tipo de montagem: parafusos, opcionalmente, pregos
- Comprimento nominal NL 270–650 mm
- Largura de armário KB 250–1200 mm
- Altura de parede traseira até 250 mm (madeira e aço)
- Material: alumínio/aço

Informação útil para o pedido	
BOXFIX plus	
	ZMM.2500

BOXFIX E-M

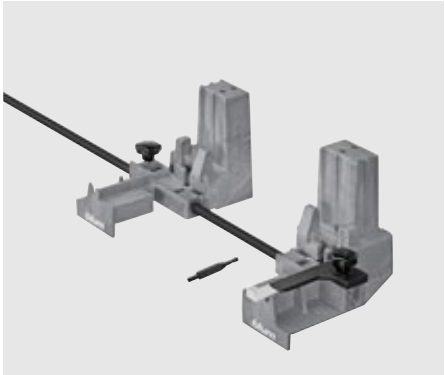

- Aparelho de montagem para montar gavetas e extensões frontais
- Tipo da montagem: parafusos
- Comprimento nominal NL 270–600 mm
- Largura de armário KB 250–1200 mm
- Altura da parede traseira até 250 mm
- Material: matéria plástica/aço
- BOXFIX para espessura do fundo da gaveta de 18 mm sob consulta

Informação útil para o pedido	
BOXFIX E-M	
	ZMM.0400

Gabarito de marcação para MERIVOBOX

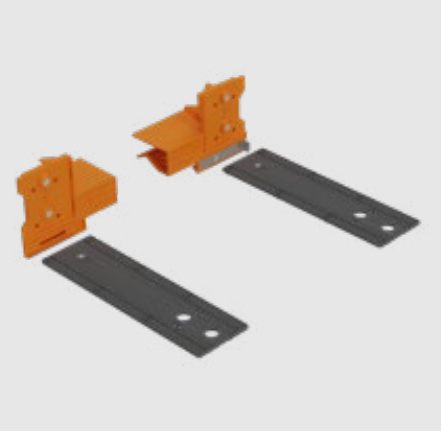

- Gabarito para a marcação das posições de fixação das ferragens frontais
- Material: matéria plástica/aço

Informação útil para o pedido	
Gabarito de marcação para MERIVOBOX	
	ZML.4010

MINIPRESS top

- Furações verticais e colocação opcional das ferragens Blum
- Substituição rápida dos cabeçotes já equipados com brocas
- Identificação fácil da posição com a substituição rápida das réguas pré-ajustadas sem o uso de ferramentas
- Configuração fácil das medidas por meio de elementos operacionais bem acessíveis com visualização exata

Informação útil para o pedido	
MINIPRESS top com EASYSTICK	
	M70E2000
Incl. mandriladora horizontal	M75E2000
MINIPRESS top sem EASYSTICK	
	M70.2000

MINIPRESS P

- Incl. engrenagem multiarticulada (de 5 fusos)
- Com sistema de encosto, incl. régua Standard (600 mm) e kit ferramentas
- Outra tensão de conexão sob consulta
- Réguas, cabeçotes porta-brocas e outros acessórios não estão no volume de fornecimento de aparelhos básicos
- Adaptação opcional com EASYSTICK

Informação útil para o pedido	
MINIPRESS P	
230 V, sem bancada	M53.3050EU
230 V, com bancada e acessórios	M53.2050EU
400 V, com bancada e acessórios	M53.2000EU

EASYSTICK

- Computador EASYSTICK (incl. suporte) para a determinação assistida por computador das posições de fixação – deve ser pedido separadamente
- Régua automaticamente móvel EASYSTICK com pinos de encosto e marcações luminosas (comprimento 1700 mm, posições de encosto de 6–953 mm) – deve ser pedida separadamente
- Régua extensora EASYSTICK para posições de encosto a partir de 953–2681 mm – deve ser pedida separadamente

Informação útil para o pedido	
EASYSTICK para MINIPRESS top	
Régua	MZD.2700
Computador	MZD.5700.01
EASYSTICK para MINIPRESS P	
Régua	MZD.2000
Computador	MZD.5000

SERVO-DRIVE

Outras informações sobre o SERVO-DRIVE podem ser encontradas aqui:

www.blum.com/sdr5

TIP-ON BLUMOTION

Descrição

- Sistema de auxílio de abertura mecânico TIP-ON combinado com o BLUMOTION para um fechamento leve e silencioso
- Folga frontal mínima menor de 2.5 mm
- Área ampla de desengate
- Sincronização otimizada a partir de largura livre de armário LW 243 mm – recomendamos um emprego geral de uma sincronização
- Possibilidade de regulagem quadridimensional da frente

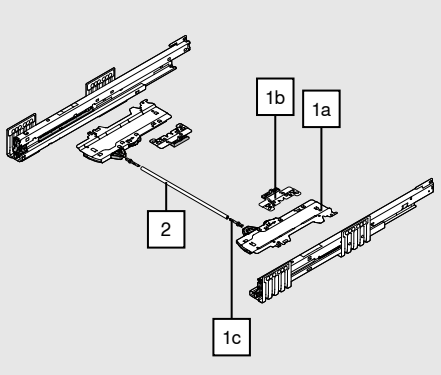

Informação útil para o pedido

1	Kit TIP-ON BLUMOTION

A unidade TIP-ON BLUMOTION está disponível em versões de diversas espessuras para a adaptação das faixas de pesos e comprimentos nominais. Em versões de cores diferentes para facilitar a identificação. O dispositivo de engate é de uso universal para todas as unidades TIP-ON BLUMOTION.

NL (mm)	Unidade		Guia do armário (kg)	Peso (kg) [1]	
270–300	S0	Branco	40	≤ 10	T60H4040
270–300	S1	Cinza-luminoso	40	> 10–20	T60H4140
350–600	L1	Cinza-luminoso	40 [2]	≤ 20	T60H4340
350–600	L3	Cinza	40 [2]	15–40	T60H4540
450–600	L5	Preto	70 [3]	35–70	T60H4570

Consiste em:		
1a	1 x	Unidade TIP-ON BLUMOTION e/d
1b	2 x	Dispositivo de engate TIP-ON BLUMOTION simétrico
1c	2 x	Adaptador de sincronização TIP-ON BLUMOTION
		Largura livre do armário LW ≥ 297 mm

1	Faixas de peso recomendadas (peso total da extensão) para uma função otimizada de abertura e fechamento
2	Compatível apenas com guia de armário 40 kg
3	Recomendação: combinar apenas com guia de armário de 70 kg

Determinação da unidade TIP-ON BLUMOTION com o configurador de produtos www.blum.com/configurator

Largura livre do armário LW ≥ 297 mm

2	Eixo de sincronização TIP-ON BLUMOTION	
	Versão	Cor
	Redondo	Cinza
		T60.1125W

Em combinação com 1c 2 x T60.000D

Ideal até largura livre do armário LW 1370 mm

Nota

Para uma funcionalidade otimizada e uma área maior de desengate, recomenda-se o emprego geral de uma sincronização.

Recorte	Largura livre do armário LW - 250 mm

Largura livre do armário LW 243–296 mm

Sincronização TIP-ON BLUMOTION		
	Versão	Cor
	Quadrada	RAL 7035 cinza-luminoso
		T60.300D
Recorte	Largura livre do armário LW - 224 mm	

Informação útil para o pedido

Acessórios

Largura livre do armário LW ≥ 297 mm		
1c	Adaptador de sincronização TIP-ON BLUMOTION	
	Versão	Cor
	Simétrico	RAL 7035 cinza-luminoso
		T60.000D
Pedir 2 x		

Gabarito de teste e ajuste TIP-ON BLUMOTION		
	Folga frontal FS (mm)	Cor
	2.5	Laranja
		65.5627

Planificação

- O TIP-ON BLUMOTION para MERIVOBOX é realizado com as medidas de planificação Standard da MERIVOBOX
- Os gráficos de planificação a seguir são apresentados como exemplo para uma gaveta altura M

Construção de móveis

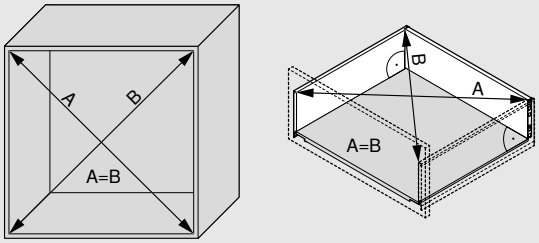

Para a folga frontal de no mínimo 2.5 mm, é necessária uma fabricação exata, ou seja, respeitando as dimensões planejadas e a precisão angular.

Pé da base

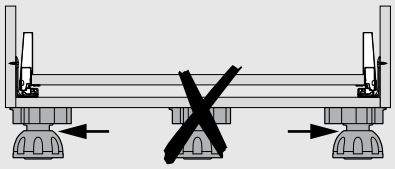

Trabalho com frentes

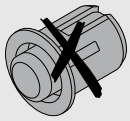

Não podem ser montados amortecedores no TIP-ON BLUMOTION.

Espaço ocupado no armário

Gaveta/Extensão frontal

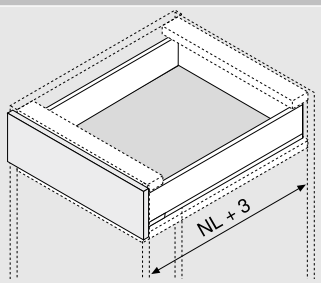

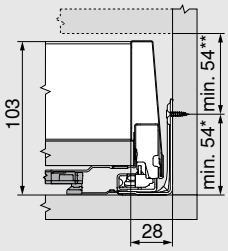

Gaveta interna/Extensão interna

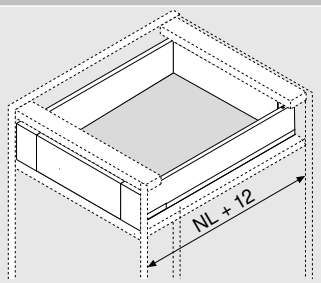

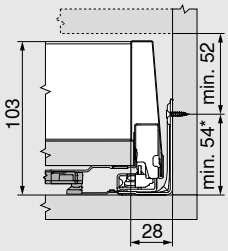

*	+ 1 mm em montagem da guia do armário antes da montagem do armário
**	Incl. 2 mm de regulagem de inclinação

O dispositivo de engate (ZI7.0M06) e o acabamento (ZIF.7002) não são possíveis em combinação com TIP-ON BLUMOTION

NL Comprimento nominal

Planificação

Posição de aparafusamento - Gaveta interna | Extensão interna

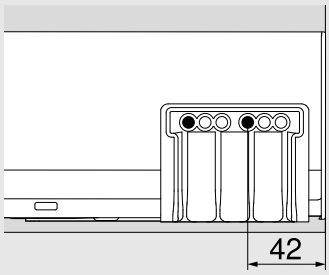

Variante 1

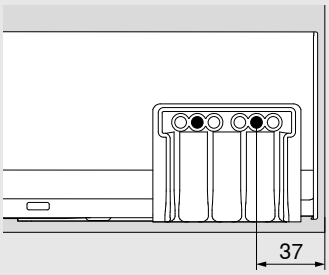

Variante 2

Posição de profundidade

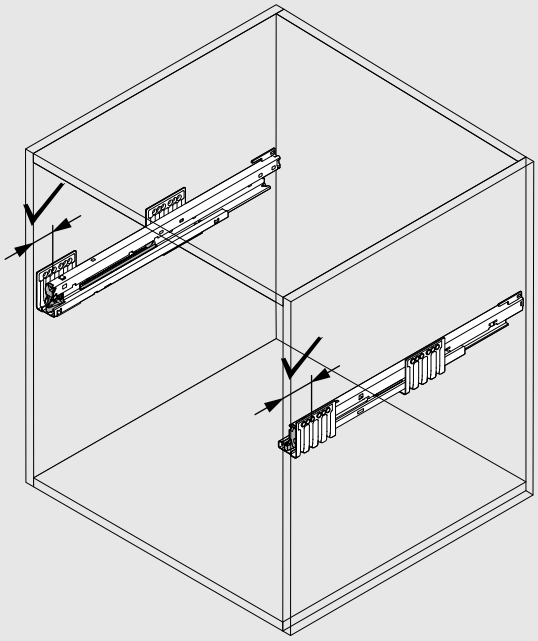

Observar a posição exata da profundidade de ambas as guias do armário.

Área de desengate

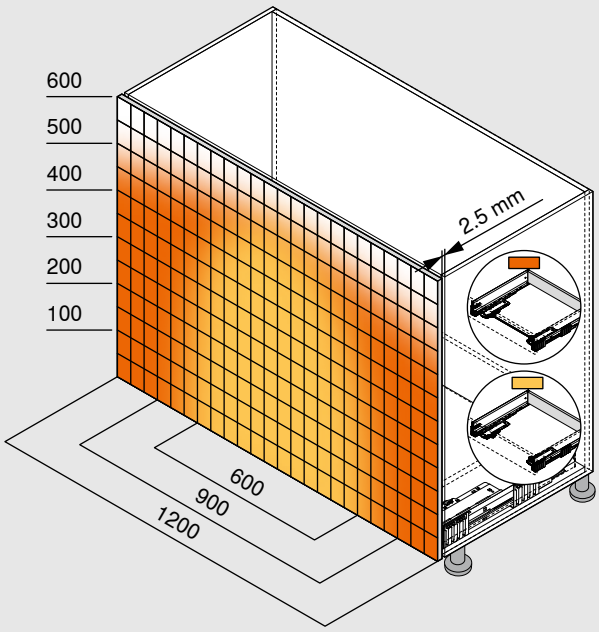

Área de desengate	
Com sincronização	
Sem sincronização	
Folga frontal mínima (mm)	2.5

Para uma funcionalidade otimizada e uma área maior de desengate, recomenda-se o emprego geral de uma sincronização.

Exemplo para altura E, comprimento nominal NL 500 mm

Montagem, ajuste e desmontagem

www.blum.com/tobmvx

Medidas de recorte

Medidas de recorte - Porta-talheres/Tapete

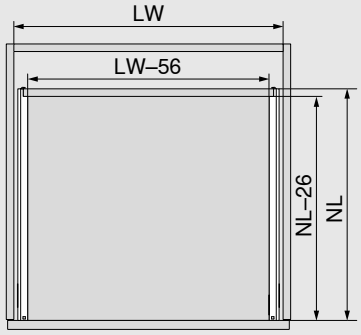

Comprimento

Comprimento nominal NL da lateral - 26 mm

Largura

Largura livre do armário LW - 56 mm

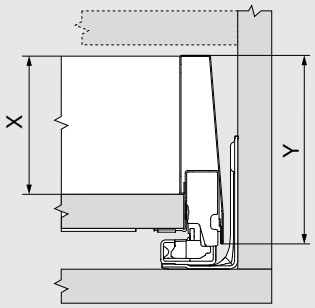

X Altura da lateral parte interna	Y Altura da lateral parte externa
Altura N - 44.5 mm	Altura N - 68.5 mm
Altura M - 67 mm	Altura M - 91 mm
Altura K - 105 mm	Altura K - 129 mm
Altura E - 168 mm	Altura E - 192 mm

Materiais e cores

Design aço

Mais informações sobre AMBIA-LINE

www.blum.com/ambialine

Cores

SW-M	IG-M	OG-M
Branco-seda fosco	Cinza indium fosco	Cinza-orion fosco
	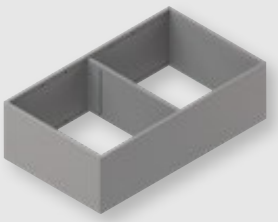	

SW-M / OG-M	IG-M	OG-M
Branco-seda fosco / cinza-orion fosco	Cinza indium fosco	Cinza-orion fosco

Materiais e cores

Design madeira

Mais informações sobre AMBIA-LINE

www.blum.com/ambialine

Cores

E01S/SW-M

Carvalho Bardolino / Branco-seda fosco

E02G/OG-M

Carvalho Nebraska / Cinza-orion fosco

N01T/CS-M

Noz Tennessee / Preto-carbono fosco

E01S/SW-M

Carvalho Bardolino / Branco-seda fosco

E02G/OG-M

Carvalho Nebraska / Cinza-orion fosco

N01T/CS-M

Noz Tennessee / Preto-carbono fosco

Porta-talheres

Design aço

- Acabamento das cubas com material soft touch
- Resistente, superfície amortecedora de ruído
- Aleatoriamente posicionáveis e retenção segura
- Ideal para gaveta MERIVOBOX alturas M e K
- Para comprimentos nominais de 450 a 600 mm
- Altura da moldura 50 mm
- Material: aço, em pintura eletrostática

Informação útil para o pedido

Porta-talheres					
	Comprimento nominal (mm)	Largura (mm)	SW-M / OG-M	IG-M	OG-M
	450	300	ZC7S450BS3		
	500	300	ZC7S500BS3		
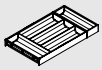	550	300	ZC7S550BS3		
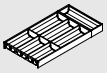	600	300	ZC7S600BS3		

Porta-talheres

Design madeira

- Aleatoriamente posicionáveis e retenção segura
- Ideal para gaveta MERIVOBOX alturas M e K
- Para comprimentos nominais de 450 a 600 mm
- Altura da moldura 50 mm
- Material: decoração em madeira/aço

Informação útil para o pedido

Porta-talheres					
	Comprimento nominal (mm)	Largura (mm)	E01S/SW-M	E02G/OG-M	N01T/CS-M
	450	300	ZC7S450BH3		
	500	300	ZC7S500BH3		
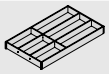	550	300	ZC7S550BH3		
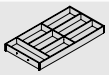	600	300	ZC7S600BH3		

Molduras de gavetas

Design aço

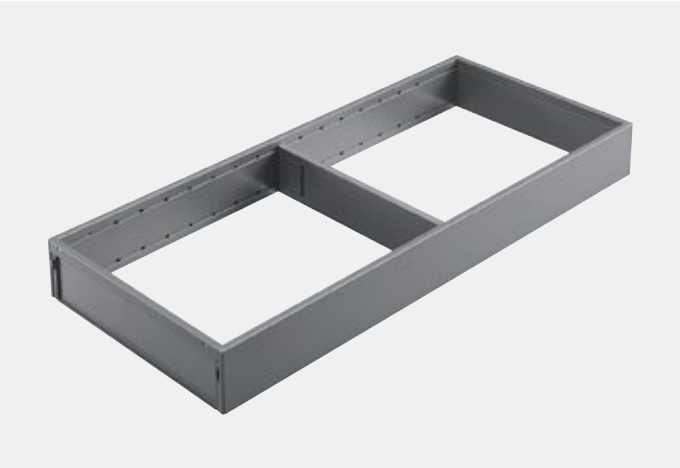

- Design fino e elegante
- Aleatoriamente posicionáveis e retenção segura
- Flexíveis divisores transversais adequados aos itens de estoque, com ajuste sem ferramentas na grade de furos.
- Cortador de folhas e porta-facas: opcionais
- Ideal para gaveta MERIVOBOX alturas M e K
- Para comprimentos nominais de 270 a 600 mm
- Altura da moldura 50 mm
- Material: aço, em pintura eletrostática

Informação útil para o pedido

Moldura de gaveta para comprimentos nominais a partir de 270 mm

	Comprimento nominal (mm)	Largura (mm)	SW-M	IG-M	OG-M
	270–400	242	ZC7S300RSU		

Com ímã para a junção em lateral ou parede traseira em aço

Perfil adaptador para a junção em parede traseira de madeira (opcional)

	Altura	Largura (mm)	SW-M	IG-M	OG-M
	M	242	ZC7A0U0M		
	K	242	ZC7A0U0K		

Recomendado a partir de comprimento nominal de 350 mm

Molduras de gavetas

	Comprimento nominal (mm)	Largura (mm)	SW-M	IG-M	OG-M
	450	100	ZC7S450RS1		
	500	100	ZC7S500RS1		
	550	100	ZC7S550RS1		
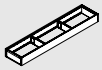	600	100	ZC7S600RS1		
	450	200	ZC7S450RS2		
	500	200	ZC7S500RS2		
	550	200	ZC7S550RS2		
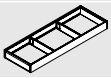	600	200	ZC7S600RS2		

Divisor transversal

	Altura (mm)	Largura (mm)	SW-M	IG-M	OG-M
	50	100	ZC7Q010SS		
	50	200	ZC7Q020SS		
	50	242	ZC7Q0U0SS		

Molduras de gavetas

Design madeira

- Design fino e elegante
- Aleatoriamente posicionáveis e retenção segura
- Flexíveis divisores transversais adequados aos itens de estoque, com ajuste sem ferramentas na grade de furos.
- Cortador de folhas e porta-facas: opcionais
- Ideal para gaveta MERIVOBOX alturas M e K
- Para comprimentos nominais de 270 a 600 mm
- Altura da moldura 50 mm
- Material: decoração em madeira/aço

Informação útil para o pedido

Moldura de gaveta para comprimentos nominais a partir de 270 mm

	Comprimento nominal (mm)	Largura (mm)	E01S/SW-M	E02G/OG-M	N01T/CS-M
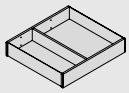	270–400	242		ZC7S300RHU	

Molduras de gavetas

	Comprimento nominal (mm)	Largura (mm)	E01S/SW-M	E02G/OG-M	N01T/CS-M
	450	100		ZC7S450RH1	
	500	100		ZC7S500RH1	
	550	100		ZC7S550RH1	
	600	100		ZC7S600RH1	
	450	200		ZC7S450RH2	
	500	200		ZC7S500RH2	
	550	200		ZC7S550RH2	
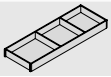	600	200		ZC7S600RH2	

Divisor transversal com braçadeira de mola

	Altura (mm)	Largura (mm)	E01S	E02G	N01T
	50	100		ZC7Q010SH	
	50	200		ZC7Q020SH	
	50	242		ZC7Q0U0SH	

Moldura para extensão frontal

Design aço

- Design fino e elegante
- Aleatoriamente posicionáveis e retenção segura
- Flexíveis divisores transversais adequados aos itens de estoque, com ajuste sem ferramentas na grade de furos.
- Emprego opcional de porta-condimentos
- Ideal para extensões frontal e interna MERIVOBOX altura E
- Para comprimentos nominais de 270 a 600 mm
- Altura da moldura 110 mm
- Material: aço, em pintura eletrostática

Informação útil para o pedido

Moldura de extensão frontal

	Comprimento nominal (mm)	Largura (mm)	SW-M	IG-M	OG-M
	270–600	242	ZC7F300RSU		
	400–600	218	ZC7F400RSP		

Perfil adaptador para a junção em parede traseira de madeira (opcional)

	Altura	Largura (mm)	SW-M	IG-M	OG-M
	E	242	ZC7A0U0C		
	E	218	ZC7A0P0C		

Recomendado a partir de comprimento nominal de 350 mm

Divisor transversal

	Altura (mm)	Largura (mm)	SW-M	IG-M	OG-M
	110	242	ZC7Q0U0FS		
	110	218	ZC7Q0P0FS		

Moldura para extensão frontal

Design madeira

- Design fino e elegante
- Aleatoriamente posicionáveis e retenção segura
- Flexíveis divisores transversais adequados aos itens de estoque, com ajuste sem ferramentas na grade de furos.
- Emprego opcional de porta-condimentos
- Ideal para extensões frontal e interna MERIVOBOX altura E
- Para comprimentos nominais de 270 a 600 mm
- Altura da moldura 110 mm
- Material: decoração em madeira/aço

Informação útil para o pedido

Moldura de extensão frontal

	Comprimento nominal (mm)	Largura (mm)	E01S/SW-M	E02G/OG-M	N01T/CS-M
	270–600	242	ZC7F300RHU		
	400–600	218	ZC7F400RHP		

Divisor transversal

	Altura (mm)	Largura (mm)	E01S	E02G	N01T
	110	242	ZC7Q0U0FH		
	110	218	ZC7Q0P0FH		

Reling transversal AMBIA-LINE

Design aço

- Reling transversal em alumínio para cortar no comprimento
- Aleatoriamente posicionáveis e retenção segura
- Ideal para extensões frontal e interna MERIVOBOX altura E

Informação útil para o pedido

Reling transversal para cortar na medida				
	Comprimento (mm)	SW-M	IG-M	OG-M
	1059	ZR4.1059U		
	Ideal para largura de armário KB até 1200 mm			
Para cortar na medida exata				
Recorte:	Largura livre do armário LW - 111 mm			

Suportes				
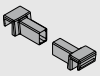		SW-M	IG-M	OG-M
	Reling, reling com elemento de design, BOXCAP, lateral E	ZC4U10E0		
	Elemento de design BOXCOVER	ZC4U11E0		

Divisor longitudinal				
	Comprimento (mm)	SW-M	IG-M	OG-M
	84	ZC4U10F0		

Kit para frascos

Design aço

- Kit frascos para a combinação com moldura de gaveta a partir de comprimento nominal 450 mm em design aço
- Aleatoriamente posicionáveis e retenção segura
- Ideal para extensão frontal MERIVOBOX altura E
- Altura de instalação 140 mm (moldura de gaveta com kit para frascos)
- Material: aço, em pintura eletrostática

Informação útil para o pedido

Kit para frascos

	Comprimento nominal (mm)	Largura (mm)	SW-M	IG-M	OG-M
	A partir de 450	100	ZC7B0100S		
	A partir de 450	200	ZC7B0200S		

Não apropriado para extensão interna.

Moldura de gaveta – estreita

	Comprimento nominal (mm)	Largura (mm)	SW-M	IG-M	OG-M
	450	100	ZC7S450RS1		
	500	100	ZC7S500RS1		
	550	100	ZC7S550RS1		
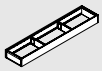	600	100	ZC7S600RS1		

Moldura de gaveta – larga

	Comprimento nominal (mm)	Largura (mm)	SW-M	IG-M	OG-M
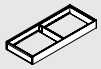	450	200	ZC7S450RS2		
	500	200	ZC7S500RS2		
	550	200	ZC7S550RS2		
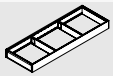	600	200	ZC7S600RS2		

Auxiliares de cozinha

O belo formato dos auxiliares de cozinha AMBIA-LINE unem design de alta qualidade com função bem elaborada. Com o porta-facas, o porta-pratos, o porta-condimentos e o cortador de folhas, uma bonita organização se instala na cozinha. E qualquer manuseio é muito simples, já que seus utensílios de cozinha ficam estocados na extensão de forma visível e, portanto, rapidamente acessíveis.

Auxiliares de cozinha

Montagem, ajuste e desmontagem

www.blum.com/ambialine-accessories

Informação útil para o pedido

Porta-facas			
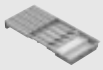	**Comprimento (mm)**	**Largura (mm)**	OG-M
	409	187	**ZC7M0200**
Para 9 facas			
Para gaveta alturas M e K			
A partir de comprimento nominal de 450 mm			

Cortador de folhas			
	Comprimento (mm)	**Largura (mm)**	
	409	187	OG-M
	Unidade dupla, papel filme PVC e papel alumínio, com papel		**ZC7C0000**
	Unidade dupla, papel filme PVC e papel alumínio, sem papel		**ZC7C0001**
Para gaveta alturas M e K			
A partir de comprimento nominal de 450 mm			

Porta-condimentos			
	Comprimento (mm)	**Largura (mm)**	OG-M
	356	205	**ZC7G0P0I**
Para extensão frontal altura E			

Porta-pratos			
	Ø Prato (mm)	**Empilhamento máximo**	OG-M
	186–322	Até 12 pratos	**ZC7T0350**
Para extensão frontal altura E			

Look for our FSC™-certified products

FSC
www.fsc.org
FSC™ C115115

Todos os conteúdos estão sujeitos ao copyright da Blum.
Sujeito a modificações técnicas e a alterações do programa sem aviso prévio.
IDNR: 809.690.8 · EP-530/5 PT-BR/12.24

Blum do Brasil
Ind. e Com. de Ferragens Ltda.
Av. João Paulo I, 2052
Jardim Santa Bárbara
CEP 06817-000 Embu das Artes - SP
Brasil
Tel.: +55 11 4785-3400
Fax.: +55 11 4785-3421
E-mail: info.br@blum.com
www.blum.com.br

Julius Blum GmbH
6973 Höchst, Áustria
Tel.: +43 5578 705-0
Fax: +43 5578 705-44
E-Mail: info@blum.com
www.blum.com

Nossas unidades na Áustria, Polônia e China estão certificadas como indicado abaixo.
Nossa unidade nos EUA está certificada conforme a ISO 9001.
Nossa unidade no Brasil está certificada conforme a ISO 9001, a ISO 14001 e a ISO 45001.

ISO 9001 Certified Quality System
ISO 14001 Certified Environmental System
ISO 50001 Certified Energy System

blum®