MERIVOBOX

Rendelési információ és tervezés

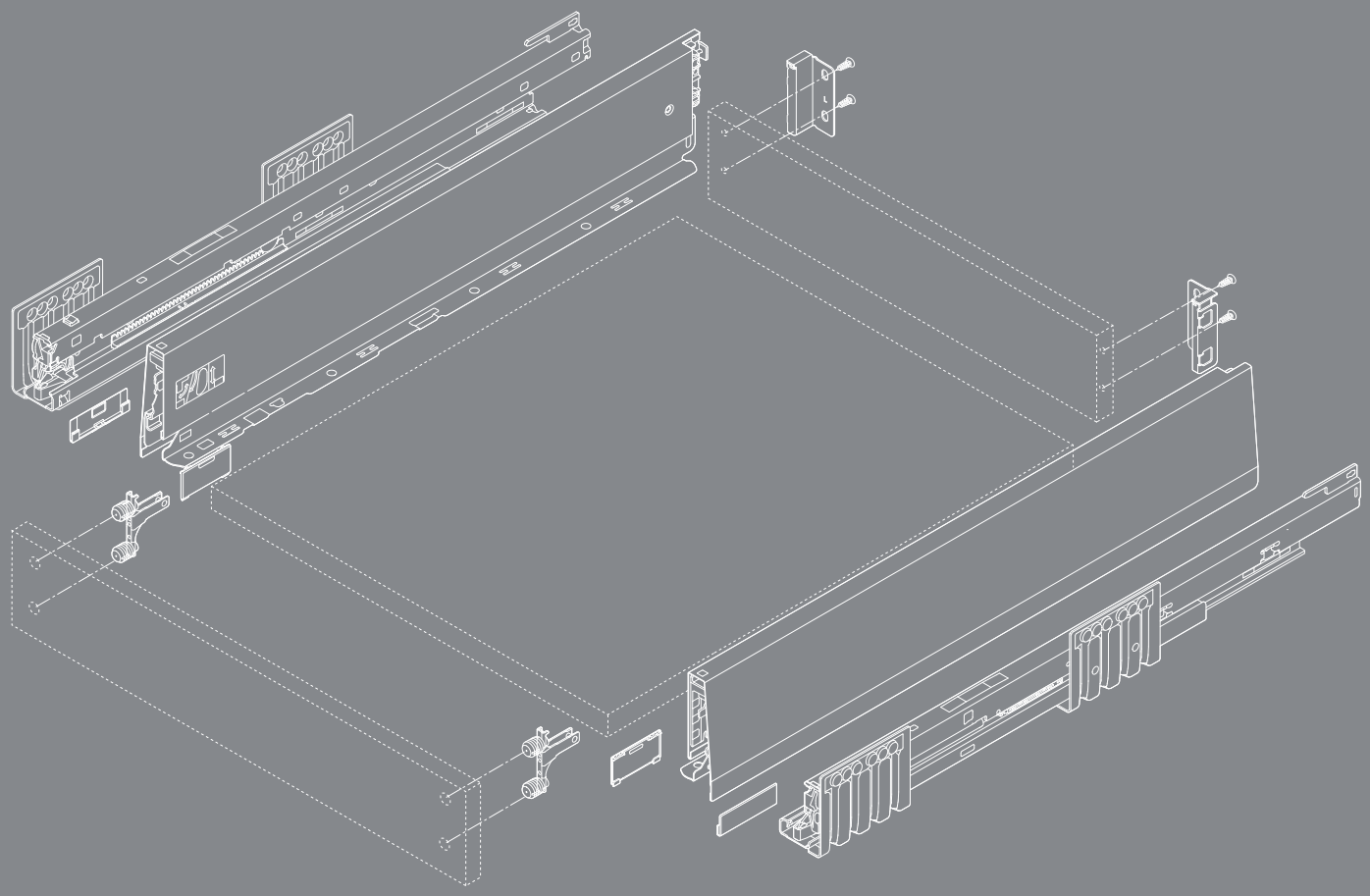

www.blum.com

Let’s create – Box-platform ötletei megvalósításához

Tartalom

06 Programáttekintés
08 Fiók – N magasság
12 Fiók – M magasság
16 Belső fiók – M magasság
20 Fiók – K magasság
24 Belső fiók – K magasság
Frontkihúzású fiók – E magasság
28 – MERIVOBOX modular korláttal
32 – MERIVOBOX modular BOXCOVER elemmel
36 – MERIVOBOX modular BOXCAP elemmel
Belső kihúzású fiók – E magasság
40 – Előlap korláttal
44 – Előlap fiókoldal magasítóval
48 Korpuszsín felső kihúzóval hulladéktárolóhoz
50 Mosogató alatti fiók – M magasság
54 Mosogató alatti fiók – E magasság
58 Korpuszsínek rögzítése
59 Tartozékok
62 Megmunkálási segédeszközök
64 SERVO-DRIVE
64 TIP-ON BLUMOTION
67 Szabásméretek evőeszköztartóhoz / fiókbetéthez
68 AMBIA-LINE

Blum-Services

Kulcs a nagyobb hatékonysághoz

Mi a döntő az Ön projektjeinek sikeres megvalósítása szempontjából? Egyrészt a kiváló minőségű termékeink, másrészt a hozzájuk illeszkedő szolgáltatásaink. Pontosan az Ön igényeihez igazítva, a folyamatlánc minden egyes lépésére vonatkozóan. Így Ön hatékonyabban dolgozhat és ezáltal időt takaríthat meg.

Személyi szolgáltatások
Közvetlen kapcsolat az ügyfélközpontú támogatásért

Digitális szolgáltatások
Digitális támogatás a nagyobb hatékonyság érdekében

Logisztikai szolgáltatások
Optimalizált folyamatok a gyors szállításhoz

Megmunkálási segédeszközök
Praktikus szerszámok a precíz munkavégzéshez

Kommunikációs szolgáltatások
Átfogó anyag a célzott forgalombahozatalhoz

Találja meg az igényeinek megfelelő szolgáltatásokat:

www.blum.com/services530

Az innováció motorja

Platform
Néhány elemmel széles választékot hozhat létre.
És ezzel egyidejűleg a gyártása is hatékonyabbá válik!
Sokrétű és mégis egyszerű.

Design
A MERIVOBOX fiókokat egyenes vonalak és kompakt formavilág jellemzi. Teremtsen változatos és félreismerhetetlen bútorokat!
Minimál találkozása az egyénivel.

Funkció
A MERIVOBOX meggyőzi vevőit bútoréleten át.
A teljesen új fejlesztésű sínkoncepció gondoskodik a kiváló futásról és magas terhelhetőségről.
Könnyen fut és egyidejűleg stabil.

Megmunkálás
Átgondolt koncepció: mindegy melyik változat mellett dönt - a feldolgozás lépései mindig ugyanolyan egyszerűek, a beállítás mindig ugyanaz marad.
A pontos eredmény elérése egyszerű.

A program áttekintése

Tények

- Kávák selyemfehér matt, indiumszürke matt, orionszürke matt acélból
- Jellegzetes kávaforma
- Belül egyenes káva síkban lévő takarósapkával
- Szinkronizált pihekönnyű futás
- Az előlap a rögzítési pontba beakasztva, kényelmesen felpattintható, egy már beszerelt fiók esetén is.
- 3-dimenziós előlapállítás

Színek áttekintése

Selyemfehér matt – SW-M | Indiumszürke matt – IG-M | Orionszürke matt – OG-M

Kávamagasságok

Fiók

N magasság
68,5 mm

M magasság
91 mm

K magasság
129 mm

Belső fiók

M magasság
91 mm

K magasság
129 mm

Frontkihúzás

E magasság
192 mm

E magasság
192 mm

E magasság
192 mm

E magasság
192 mm

Belső kihúzás (példaként BOXCAP elemmel bemutatva)

E magasság
192 mm

E magasság
192 mm

E magasság
192 mm

Mosogató alatti fiók

M magasság
91 mm

E magasság
192 mm

Termék

Leírás

- BLUMOTION korpuszsín minden alkalmazáshoz csatlakoztatási ponttal TIP-ON BLUMOTION egységhez és oldalstabilizátorhoz
- SERVO-DRIVE opcionálisan alkalmazható

Helyszükséglet

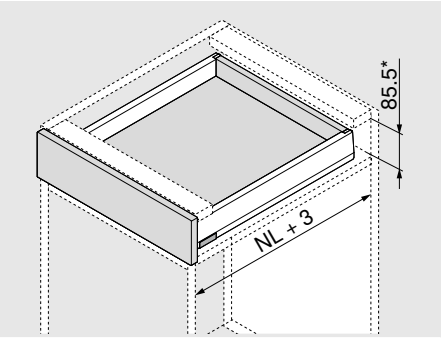

NL Névleges hosszúság

* beleértve 2 mm dölésszögállítás

Rendelési információ

1	Korpuszsín bal/jobb	
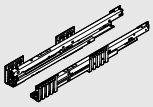	**Névleges hosszúság NL (mm)**	**BLUMOTION*** 40 kg
	400	**450.4001B**
	450	**450.4501B**
	500	**450.5001B**
	550	**450.5501B**

* Alkalmas SERVO-DRIVE és TIP-ON BLUMOTION egységhez

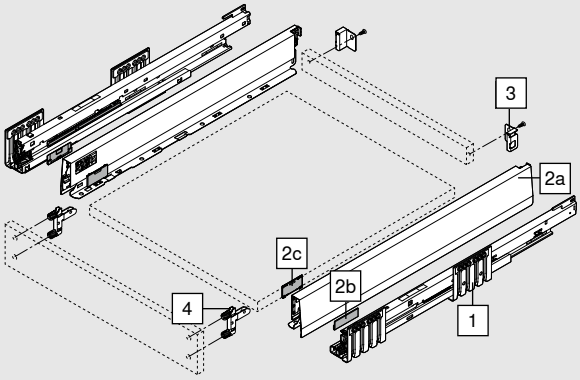

2	Káva szett					
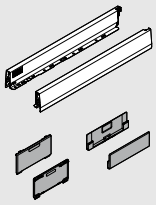	**Kávamagasság (mm)**	N	68.5			
	Névleges hosszúság NL (mm)			SW-M	IG-M	OG-M
	400			**470N4002S**		
	450			**470N4502S**		
	500			**470N5002S**		
	550			**470N5502S**		

Tartalmaz:		
2a	1 x	Káva bal / jobb
2b	2 x	Gyártói névjegy mélynyomott Blum-logóval, 1000 darabtól egyedi nyomattal
2c	2 x	Takarósapkák

3	Hátfalrögzítő fa hátfalhoz bal/jobb				
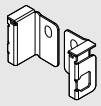	**Magasság**	**Anyag**	SW-M	IG-M	OG-M
	N	Acél	**ZB4N000S**		

Rendelési információ

4	Előlaprögzítő		
	Rögzítési mód		
	EXPANDO T	2 x	ZF4.10T2
	INSERTA	2 x	ZF4.10I2
	Csavarozás*	2 x	ZF4.1002
* A csavarok nem részei a szállítási egységnek			
EXPANDO T alkalmas vékony előlapokhoz – lásd 61. oldalon			

Tartozékok

Facsavar				
	Ø (mm)	**Hossza (mm)**		
	3.5	15	A korpuszsínnek a korpusszal történő összekötéséhez	609.1500
	3.5	17	Előlaprögzítéshez (csavarozás)	609.1700

Rögzítőcsavar (tányérfejű csavar)				
	Ø (mm)	**Hossza (mm)**	Csavarfej maximális magassága: 2 mm	
	3.5	15	A fahátfal tartó és fahátfal, valamint a káva és fiókfenéklap összekötéséhez	61R.1500
Az optimális feldolgozási élményhez a fahátfal és a káva esetén tányérfejű csavarok használatát ajánljuk				

Eurocsavar				
	Ø (mm)	**Hossza (mm)**		
	6	14.5	A korpuszsínnek a korpusszal történő összekötéséhez	661.1450.HG

Tervezés

Helyigény a korpuszban

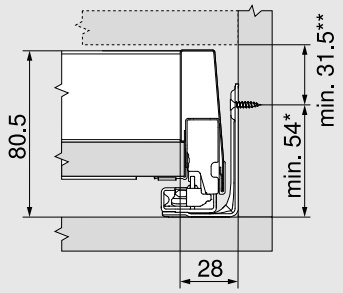

* + 1 mm, amennyiben a korpusz összeépítése előtt szerelik fel a korpuszsínt

** Beleértve 2 mm dölésszögállítás

Beépítési méretek csavaros előlapszerelésnél

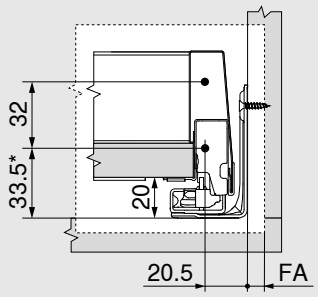

* + 1 mm, amennyiben a korpusz összeépítése előtt szerelik fel a korpuszsínt

FA Előlapráütés

Előlap befúrási méretek INSERTA/EXPANDO T megoldáshoz

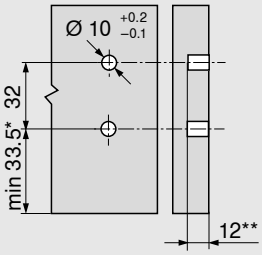

* + 1 mm, amennyiben a korpusz összeépítése előtt szerelik fel a korpuszsínt

** min. 6 mm az EXPANDO T esetén

Hátfal beépítési méretek

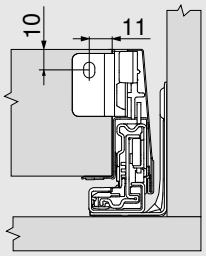

Tervezés

Szabásméretek 16 mm-es forgácslaphoz

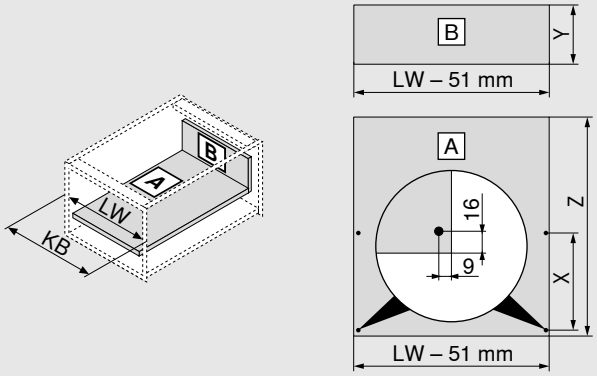

Fa hátfal		Y (mm)
Magasság		60.5
Fenéklaphossz		**Z (mm)**
Fa hátfal		NL - 26
Fiókfenéklap furatpozíció		
Előfúrás tányérfejű csavar használata esetén lehetséges	**NL (mm)**	**X (mm)**
	> 400	256
KB Korpuszszélesség		
LW Belső korpuszszélesség		
NL Névleges hosszúság		

Termék

Leírás

- BLUMOTION korpuszsín minden alkalmazáshoz csatlakoztatási ponttal TIP-ON BLUMOTION egységhez és oldalstabilizátorhoz
- SERVO-DRIVE opcionálisan alkalmazható

Helyszükséglet

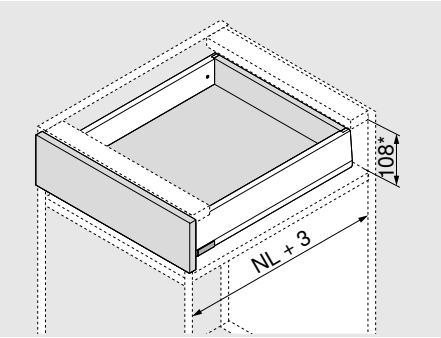

NL Névleges hosszúság

* beleértve 2 mm dölésszögállítás

Rendelési információ

1	Korpuszsín bal/jobb		
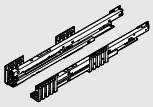	Névleges hosszúság NL (mm)	BLUMOTION* 40 kg	BLUMOTION* 70 kg
	270	450.2701B	
	300	450.3001B	
	350	450.3501B	
	400	450.4001B	
	450	450.4501B	453.4501B
	500	450.5001B	453.5001B
	550	450.5501B	453.5501B
	600	450.6001B	453.6001B

* Alkalmas SERVO-DRIVE és TIP-ON BLUMOTION egységhez

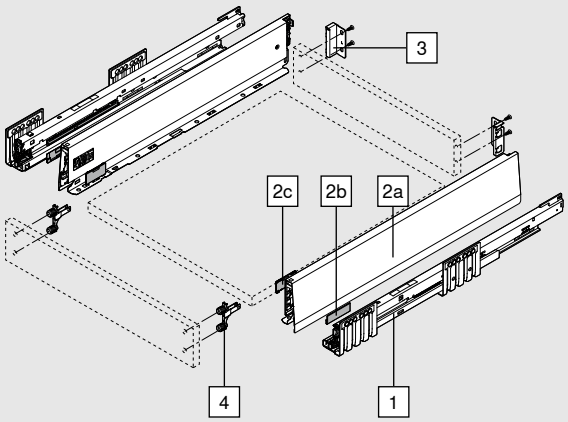

2	Káva szett					
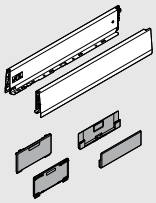	Kávamagasság (mm)	M	91			
	Névleges hosszúság NL (mm)			SW-M	IG-M	OG-M
	270			470M2702S		
	300			470M3002S		
	350			470M3502S		
	400			470M4002S		
	450			470M4502S		
	500			470M5002S		
	550			470M5502S		
	600			470M6002S		

Tartalmaz:		
2a	1 x	Káva bal/jobb
2b	2 x	Gyártói névjegy mélynyomott Blum-logóval, 1000 darabtól egyedi nyomattal
2c	2 x	Takarósapkák

3	Hátfalrögzítő fa hátfalhoz bal/jobb				
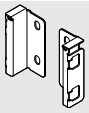	Magasság	Anyag	SW-M	IG-M	OG-M
	M	Acél	ZB4M000S		

Rendelési információ

4	Előlaprögzítő		
	Rögzítési mód		
	EXPANDO T	2 x	ZF4.10T2
	INSERTA	2 x	ZF4.10I2
	Csavarozás*	2 x	ZF4.1002
* A csavarok nem részei a szállítási egységnek			
EXPANDO T alkalmas vékony előlapokhoz – lásd 61. oldalon			

Tartozékok

Facsavar				
	Ø (mm)	**Hossza (mm)**		
	3.5	15	A korpuszsínnek a korpusszal történő összekötéséhez	609.1500
	3.5	17	Előlaprögzítéshez (csavarozás)	609.1700

Rögzítőcsavar (tányérfejű csavar)				
	Ø (mm)	**Hossza (mm)**	Csavarfej maximális magassága: 2 mm	
	3.5	15	A fahátfal tartó és fahátfal, valamint a káva és fiókfenéklap összekötéséhez	61R.1500
Az optimális feldolgozási élményhez a fahátfal és a káva esetén tányérfejű csavarok használatát ajánljuk				

Eurocsavar				
	Ø (mm)	**Hossza (mm)**		
	6	14.5	A korpuszsínnek a korpusszal történő összekötéséhez	661.1450.HG

Tervezés

Helyigény a korpuszban

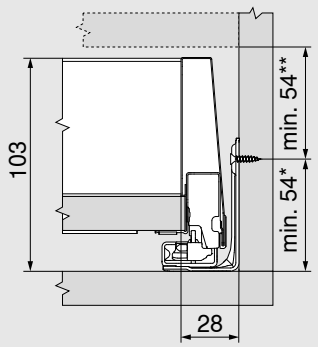

* + 1 mm, amennyiben a korpusz összeépítése előtt szerelik fel a korpuszsínt

** Beleértve 2 mm dölésszögállítás

Beépítési méretek csavaros előlapszerelésnél

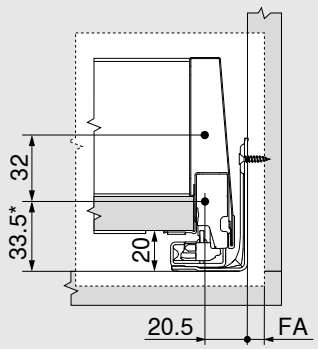

* + 1 mm, amennyiben a korpusz összeépítése előtt szerelik fel a korpuszsínt

FA Előlapráütés

Előlap befúrási méretek INSERTA/EXPANDO T megoldáshoz

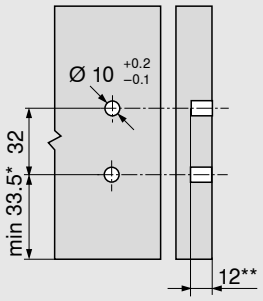

* + 1 mm, amennyiben a korpusz összeépítése előtt szerelik fel a korpuszsínt

** min. 6 mm az EXPANDO T esetén

Hátfal beépítési méretek

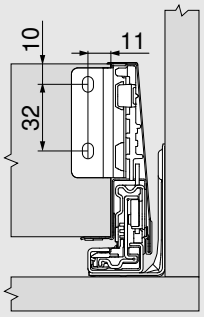

Tervezés

Szabásméretek 16 mm-es forgácslaphoz

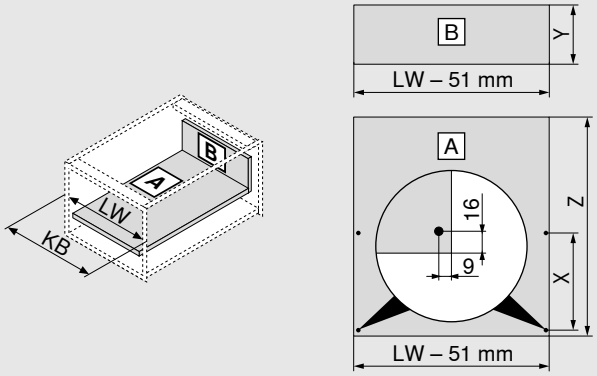

Fa hátfal		Y (mm)
Magasság		83
Fenéklaphossz		**Z (mm)**
Fa hátfal		NL - 26
Fiókfenéklap furatpozíció		
Előfúrás tányérfejű csavar használata esetén lehetséges	**NL (mm)**	**X (mm)**
	270	128
	300	128
	> 350	256
KB Korpuszszélesség		
LW Belső korpuszszélesség		
NL Névleges hosszúság		

Termék

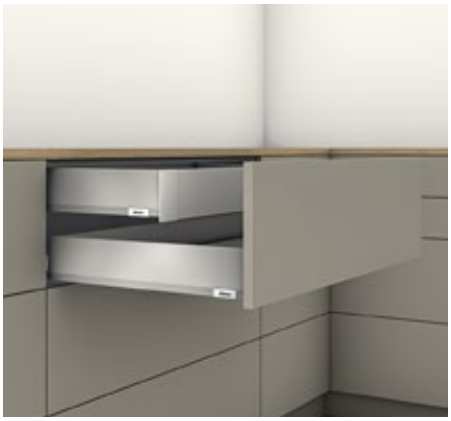

Leírás

- Belső fiók előlappal, zárt
- Előlap, kávák színben egymáshoz igazítva
- Hátfalmagasság M
- A korpuszsín pozíciója azonos
- Belső kihúzású fiókok esetén a SERVO-DRIVE a MERIVOBOX fióknál csak húzással old ki

Helyszükséglet

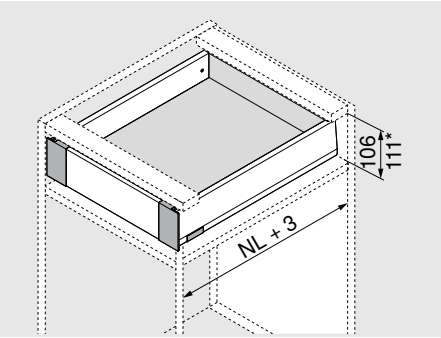

NL Névleges hosszúság

* Belső fiók kapcsolóelem-készlet

Rendelési információ

1	Korpuszsín bal/jobb		
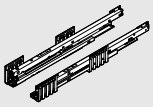	Névleges hosszúság NL (mm)	BLUMOTION* 40 kg	BLUMOTION* 70 kg
	270	450.2701B	
	300	450.3001B	
	350	450.3501B	
	400	450.4001B	
	450	450.4501B	453.4501B
	500	450.5001B	453.5001B
	550	450.5501B	453.5501B
	600	450.6001B	453.6001B

* Alkalmas SERVO-DRIVE és TIP-ON BLUMOTION egységhez

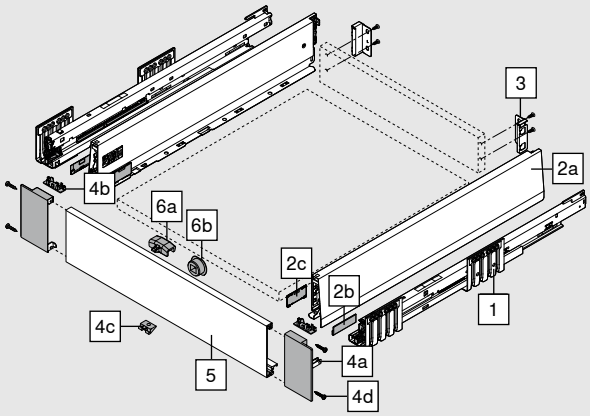

2	Káva szett				
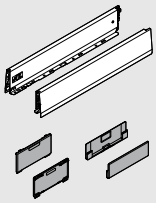	Kávamagasság (mm)	M	91		
	Névleges hosszúság NL (mm)			SW-M	IG-M / OG-M
	270			470M2702S	
	300			470M3002S	
	350			470M3502S	
	400			470M4002S	
	450			470M4502S	
	500			470M5002S	
	550			470M5502S	
	600			470M6002S	

Tartalmaz:		
2a	1 x	Káva bal/jobb
2b	2 x	Gyártói névjegy mélynyomott Blum-logóval, 1000 darabtól egyedi nyomattal
2c	2 x	Takarósapkák

3	Hátfalrögzítő fa hátfalhoz bal/jobb			
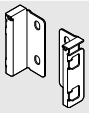	Magasság	Anyag	SW-M	IG-M / OG-M
	M	Acél	ZB4M000S	

Rendelési információ

4		Előlaptartó-készlet			
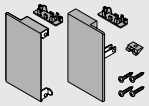		**Anyag**	SW-M	IG-M	OG-M
		Acél	ZI4.0MS1		
Tartalmaz:					
4a	1 x	Előlaprögzítő bal / jobb			
4b	2 x	Takarósapka belül			
4c	1 x	Tartó alkatrész			
4d	4 x	Csavarok			

5		Előlap nút nélkül			
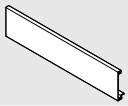		**Anyag**	SW-M	IG-M	OG-M
		Alumínium	ZV4.1042M		
		1200 mm-es korpuszszélességhez KB igazodik			
Méretre vágáshoz					
Szabásméret:		Belső korpuszszélesség LW - 126 mm			

Tartozékok

6		Kapcsolóelem-készlet (opció)*			
		Anyag	SW-M	IG-M	OG-M
		Műanyag	ZI7.0M07		
A kapcsolóelemet az előlapra kell szerelni					
* TIP-ON BLUMOTION kombinációval nem használható					
Tartalmaz:					
6a	1 x	Kapcsolóelem			
6b	1 x	Kapcsolóelem persely (RAL 7037 szürke)			

Facsavar				
	Ø (mm)	**Hossza (mm)**		
	3.5	15	A korpuszsínnek a korpusszal történő összekötéséhez	609.1500
	3.5	17	Előlaprögzítéshez (csavarozás)	609.1700

Rögzítőcsavar (tányérfejű csavar)				
	Ø (mm)	**Hossza (mm)**	Csavarfej maximális magassága: 2 mm	
	3.5	15	A fahátfal tartó és fahátfal, valamint a káva és fiókfenéklap összekötéséhez	61R.1500
Az optimális feldolgozási élményhez a fahátfal és a káva esetén tányérfejű csavarok használatát ajánljuk				

Eurocsavar				
	Ø (mm)	**Hossza (mm)**		
	6	14.5	A korpuszsínnek a korpusszal történő összekötéséhez	661.1450.HG

Tervezés

Helyigény a korpuszban

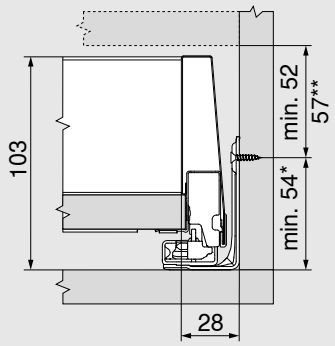

* + 1 mm, amennyiben a korpusz összeépítése előtt szerelik fel a korpuszsínt

** Belső fiók kapcsolóelem-készlettel 57 mm magasságtól lehetséges

Előlap befúrási méretek kapcsolóelem perselyhez

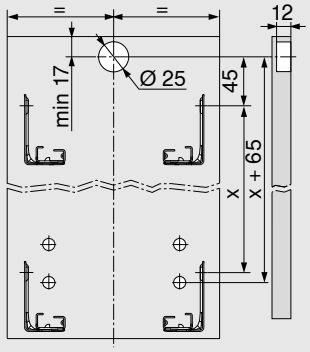

Hátfal beépítési méretek

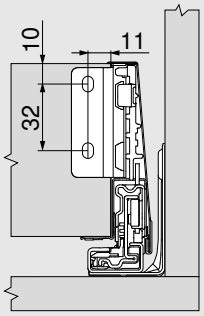

Tervezés

Szabásméretek 16 mm-es forgácslaphoz

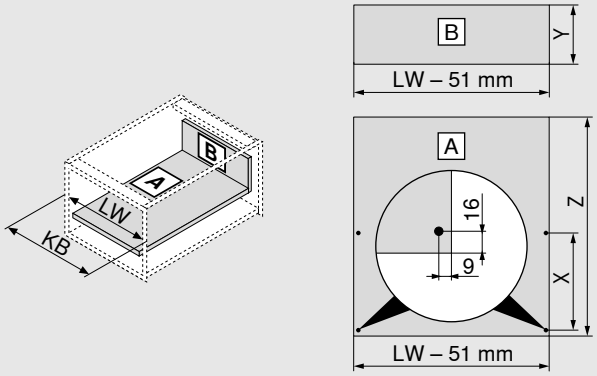

Fa hátfal		Y (mm)
Magasság		83
Fenéklaphossz		**Z (mm)**
Fa hátfal		NL - 26
Fiókfenéklap furatpozíció		
Előfúrás tányérfejű csavar használata esetén lehetséges	**NL (mm)**	**X (mm)**
	270	128
	300	128
	> 350	256
KB Korpuszszélesség		
LW Belső korpuszszélesség		
NL Névleges hosszúság		

Termék

Leírás

- BLUMOTION korpuszsín minden alkalmazáshoz csatlakoztatási ponttal TIP-ON BLUMOTION egységhez és oldalstabilizátorhoz
- SERVO-DRIVE opcionálisan alkalmazható

Helyszükséglet

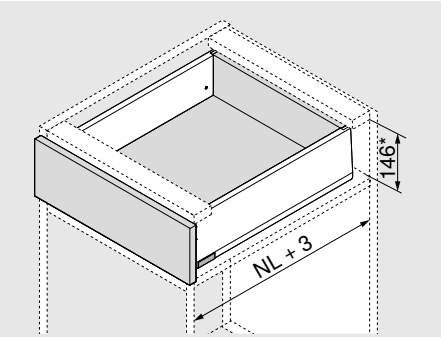

NL Névleges hosszúság

* beleértve 2 mm ddölésszögállítás

Rendelési információ

1	Korpuszsín bal/jobb		
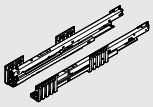	Névleges hosszúság NL (mm)	BLUMOTION* 40 kg	BLUMOTION* 70 kg
	300	450.3001B	
	350	450.3501B	
	400	450.4001B	
	450	450.4501B	453.4501B
	500	450.5001B	453.5001B
	550	450.5501B	453.5501B
	600	450.6001B	453.6001B

* Alkalmas SERVO-DRIVE és TIP-ON BLUMOTION egységhez

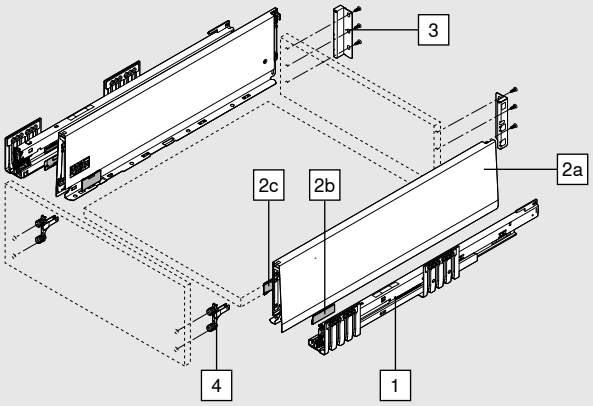

2	Káva szett				
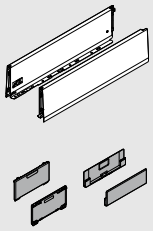	Kávamagasság (mm)	K	129		
	Névleges hosszúság NL (mm)			SW-M	IG-M / OG-M
	300			470K3002S	
	350			470K3502S	
	400			470K4002S	
	450			470K4502S	
	500			470K5002S	
	550			470K5502S	
	600			470K6002S	

Tartalmaz:		
2a	1 x	Káva bal/jobb
2b	2 x	Gyártói névjegy mélynyomott Blum-logóval, 1000 darabtól egyedi nyomattal
2c	2 x	Takarósapkák

3	Hátfalrögzítő fa hátfalhoz bal/jobb			
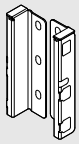	Magasság	Anyag	SW-M	IG-M / OG-M
	K	Acél	ZB4K000S	

Rendelési információ

4	Előlaprögzítő		
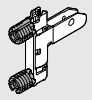	**Rögzítési mód**		
	EXPANDO T	2 x	ZF4.10T2
	INSERTA	2 x	ZF4.10I2
	Csavarozás*	2 x	ZF4.1002
* A csavarok nem részei a szállítási egységnek			
EXPANDO T alkalmas vékony előlapokhoz – lásd 61. oldalon			

Tartozékok

Facsavar				
	Ø (mm)	**Hossza (mm)**		
	3.5	15	A korpuszsínnek a korpusszal történő összekötéséhez	609.1500
	3.5	17	Előlaprögzítéshez (csavarozás)	609.1700

Rögzítőcsavar (tányérfejű csavar)				
	Ø (mm)	**Hossza (mm)**	Csavarfej maximális magassága: 2 mm	
	3.5	15	A fahátfal tartó és fahátfal, valamint a káva és fiókfenéklap összekötéséhez	61R.1500
Az optimális feldolgozási élményhez a fahátfal és a káva esetén tányérfejű csavarok használatát ajánljuk				

Eurocsavar				
	Ø (mm)	**Hossza (mm)**		
	6	14.5	A korpuszsínnek a korpusszal történő összekötéséhez	661.1450.HG

Tervezés

Helyigény a korpuszban

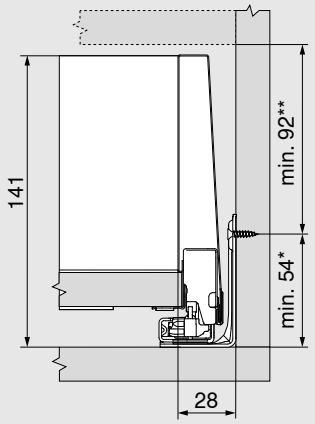

* + 1 mm, amennyiben a korpusz összeépítése előtt szerelik fel a korpuszsínt

** Beleértve 2 mm ddölésszögállítás

Beépítési méretek csavaros előlapszerelésnél

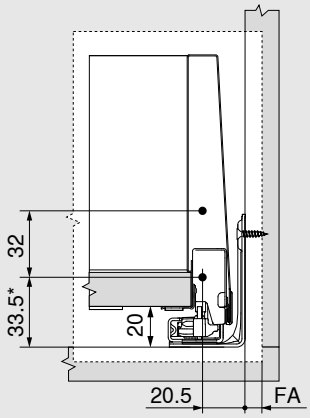

* + 1 mm, amennyiben a korpusz összeépítése előtt szerelik fel a korpuszsínt

FA Előlapráütés

Előlap befúrási méretek INSERTA/EXPANDO T megoldáshoz

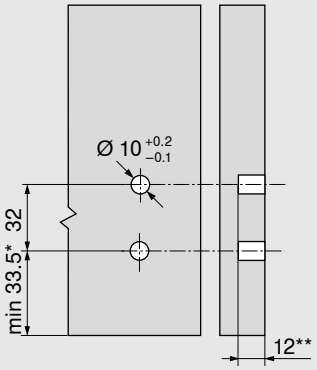

* + 1 mm, amennyiben a korpusz összeépítése előtt szerelik fel a korpuszsínt

** min. 6 mm az EXPANDO T esetén

Hátfal beépítési méretek

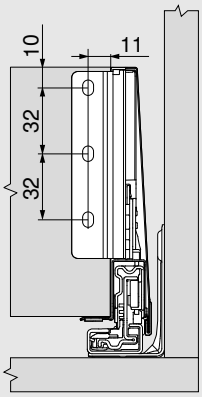

Tervezés

Szabásméretek 16 mm-es forgácslaphoz

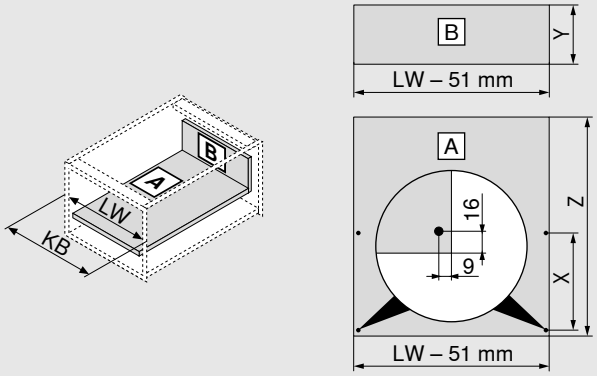

Fa hátfal		Y (mm)
Magasság		121
Fenéklaphossz		**Z (mm)**
Fa hátfal		NL - 26
Fiókfenéklap furatpozíció		
Előfúrás tányérfejű csavar használata esetén lehetséges	**NL (mm)**	**X (mm)**
	300	128
	> 350	256
KB Korpuszszélesség		
LW Belső korpuszszélesség		
NL Névleges hosszúság		

Termék

Leírás

- Belső fiók előlappal, zárt
- Előlap, kávák színben egymáshoz igazítva
- K hátfalmagasság
- A korpuszsín pozíciója azonos
- Belső kihúzású fiókok esetén a SERVO-DRIVE a MERIVOBOX fióknál csak húzással old ki

Helyszükséglet

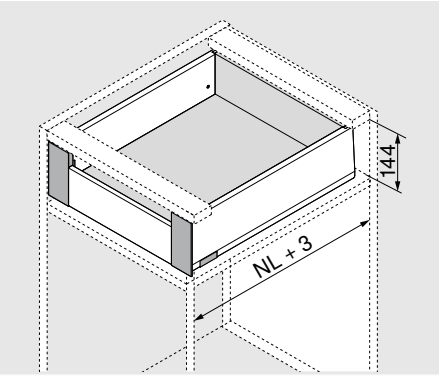

NL Névleges hosszúság

Rendelési információ

1	Korpuszsín bal/jobb		
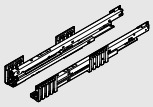	Névleges hosszúság NL (mm)	BLUMOTION*	
		40 kg	70 kg
	300	450.3001B	
	350	450.3501B	
	400	450.4001B	
	450	450.4501B	453.4501B
	500	450.5001B	453.5001B
	550	450.5501B	453.5501B
	600	450.6001B	453.6001B

* Alkalmas SERVO-DRIVE és TIP-ON BLUMOTION egységhez

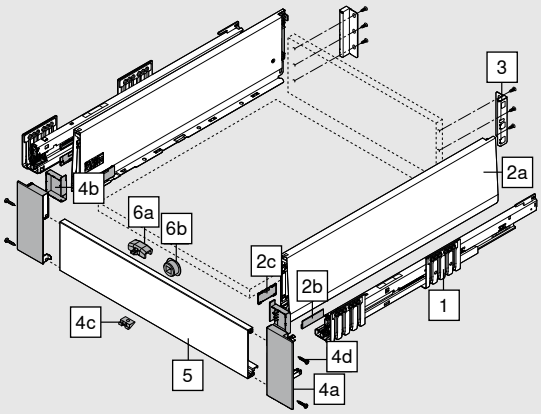

2	Káva szett				
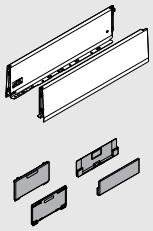	Kávamagasság (mm)	K	129		
	Névleges hosszúság NL (mm)			SW-M	IG-M / OG-M
	300			470K3002S	
	350			470K3502S	
	400			470K4002S	
	450			470K4502S	
	500			470K5002S	
	550			470K5502S	
	600			470K6002S	

Tartalmaz:		
2a	1 x	Káva bal / jobb
2b	2 x	Gyártói névjegy mélynyomott Blum-logóval, 1000 darabtól egyedi nyomattal
2c	2 x	Takarósapkák

3	Hátfalrögzítő fa hátfalhoz bal/jobb			
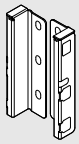	Magasság	Anyag	SW-M	IG-M / OG-M
	K	Acél	ZB4K000S	

Rendelési információ

4		Előlaptartó-készlet			
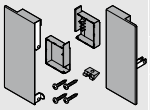		**Anyag**	SW-M	IG-M	OG-M
		Acél	ZI4.1KS1		
Tartalmaz:					
4a	1 x	Előlaprögzítő bal/jobb			
4b	1 x	Belső takarósapka bal/jobb			
4c	1 x	Tartó alkatrész			
4d	4 x	Csavarok			

5	Előlap nút nélkül			
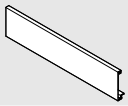	**Anyag**	SW-M	IG-M	OG-M
	Alumínium	ZV4.1042M		
	1200 mm-es korpuszszélességhez KB igazodik			
Méretre vágáshoz				
Szabásméret:	Belső korpuszszélesség LW - 126 mm			

Tartozékok

6		Kapcsolóelem-készlet (opció)*			
		Anyag	SW-M	IG-M	OG-M
		Műanyag	ZI7.0M07		
A kapcsolóelemet az előlapra kell szerelni					
* TIP-ON BLUMOTION kombinációval nem használható					
Tartalmaz:					
6a	1 x	Kapcsolóelem			
6b	1 x	Kapcsolóelem persely (RAL 7037 szürke)			

Facsavar				
	Ø (mm)	**Hossza (mm)**		
	3.5	15	A korpuszsínnek a korpusszal történő összekötéséhez	609.1500
	3.5	17	Előlaprögzítéshez (csavarozás)	609.1700

Rögzítőcsavar (tányérfejű csavar)				
	Ø (mm)	**Hossza (mm)**	Csavarfej maximális magassága: 2 mm	
	3.5	15	A fahátfal tartó és fahátfal valamint a káva és fiókfenéklap összekötéséhez	61R.1500
Az optimális feldolgozási élményhez a fahátfal és a káva esetén tányérfejű csavarok használatát ajánljuk				

Eurocsavar				
	Ø (mm)	**Hossza (mm)**		
	6	14.5	A korpuszsínnek a korpusszal történő összekötéséhez	661.1450.HG

Tervezés

Helyigény a korpuszban

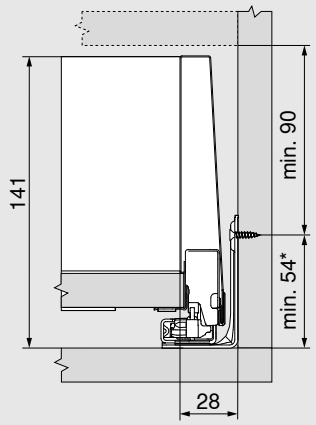

* + 1 mm, amennyiben a korpusz összeépítése előtt szerelik fel a korpuszsínt

Előlap befúrási méretek kapcsolóelem perselyhez

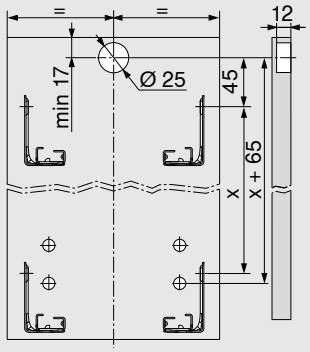

Hátfal beépítési méretek

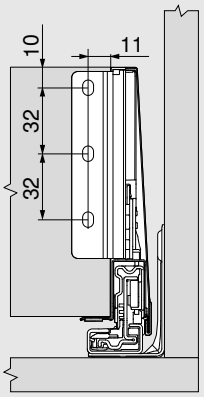

Tervezés

Szabásméretek 16 mm-es forgácslaphoz

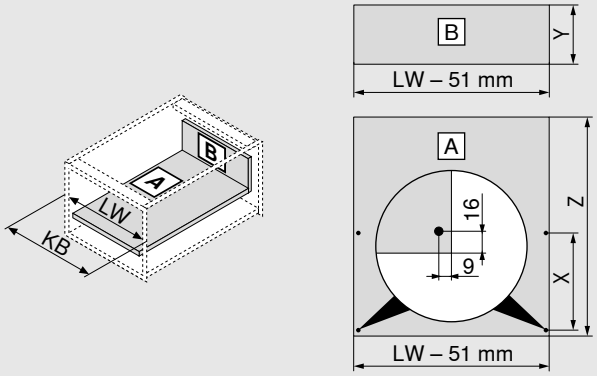

Fa hátfal		Y (mm)
Magasság		121
Fenéklaphossz		**Z (mm)**
Fa hátfal		NL - 26
Fiókfenéklap furatpozíció		
Előfúrás tányérfejű csavar használata esetén lehetséges	**NL (mm)**	**X (mm)**
	300	128
	> 350	256
KB Korpuszszélesség		
LW Belső korpuszszélesség		
NL Névleges hosszúság		

Termék

Leírás

- BLUMOTION korpuszsín minden alkalmazáshoz csatlakoztatási ponttal TIP-ON BLUMOTION egységhez és oldalstabilizátorhoz
- SERVO-DRIVE opcionálisan alkalmazható

Helyszükséglet

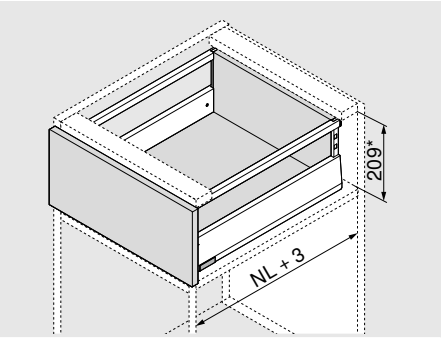

NL Névleges hosszúság

* beleértve 2 mm ddöllésszögállítás

Rendelési információ

1	Korpuszsín bal/jobb		
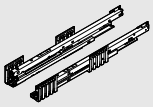	Névleges hosszúság NL (mm)	BLUMOTION*	
		40 kg	70 kg
	270	450.2701B	
	300	450.3001B	
	350	450.3501B	
	400	450.4001B	
	450	450.4501B	453.4501B
	500	450.5001B	453.5001B
	550	450.5501B	453.5501B
	600	450.6001B	453.6001B

* Alkalmas SERVO-DRIVE és TIP-ON BLUMOTION egységhez

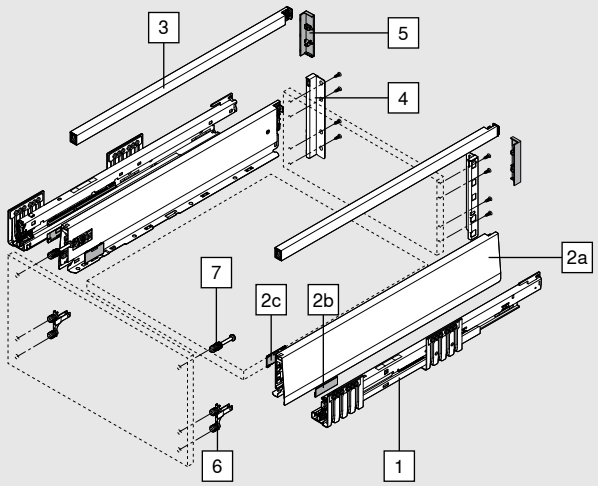

2	Káva szett				
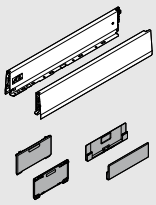	Kávamagasság (mm)	M	91		
	Névleges hosszúság NL (mm)			SW-M	IG-M / OG-M
	270			470M2702S	
	300			470M3002S	
	350			470M3502S	
	400			470M4002S	
	450			470M4502S	
	500			470M5002S	
	550			470M5502S	
	600			470M6002S	

Tartalmaz:		
2a	1 x	Káva bal/jobb
2b	2 x	Gyártói névjegy mélynyomott Blum-logóval, 1000 darabtól egyedi nyomattal
2c	2 x	Takarósapkák

Rendelési információ

3	Magasító korlát bal/jobb				
	Névleges hosszúság NL (mm)	**Anyag**			
		Acél	SW-M	IG-M	OG-M
	270			ZR4.270RS.E	
	300			ZR4.300RS.E	
	350			ZR4.350RS.E	
	400			ZR4.400RS.E	
	450			ZR4.450RS.E	
	500			ZR4.500RS.E	
	550			ZR4.550RS.E	
	600			ZR4.600RS.E	

4	Hátfalrögzítő fa hátfalhoz bal/jobb				
	Magasság	**Anyag**	SW-M	IG-M	OG-M
	E	Acél		ZB4E000S	

5	Fiókhátfal fedőkupak (opció)				
	Kivitelezés	**Anyag**			
	Szimmetrikus	Műanyag	SW-M	IG-M	OG-M
		2 x		ZB4E00AK	

6	Előlaprögzítő		
	Rögzítési mód		
	EXPANDO T	2 x	ZF4.10T2
	INSERTA	2 x	ZF4.10I2
	Csavarozás*	2 x	ZF4.1002

* A csavarok nem részei a szállítási egységnek

EXPANDO T alkalmas vékony előlapokhoz – lásd 61. oldalon

7	Előlaprögzítés fent		
	Rögzítési mód		
	EXPANDO T	2 x	ZF4.50T2
	INSERTA	2 x	ZF4.50I2
	Csavarozás – előszerelt facsavar Ø 3.8 x 11.4 mm	2 x	ZF4.5002
	Csavarozás – Süllyesztettfejű csavarok max. 7 mm fejátmérővel, menetátmérő max. 4 mm*	2 x	ZF4.5012

* A csavarok nem részei a szállítási egységnek

EXPANDO T alkalmas vékony előlapokhoz – ld. oldal 61

Tartozékok

Facsavar				
	Ø (mm)	**Hossza (mm)**		
	3.5	15	A korpuszsínnek a korpusszal történő összekötéséhez	609.1500
	3.5	17	Előlaprögzítéshez (csavarozás)	609.1700

Rendelési információ

Tartozékok

Rögzítőcsavar (tányérfejű csavar)				
	Ø (mm)	**Hossza (mm)**	Csavarfej maximális magassága: 2 mm	
	3.5	15	A fahátfal tartó és fahátfal, valamint a káva és fiókfenéklap összekötéséhez	61R.1500
Az optimális feldolgozási élményhez a fahátfal és a káva esetén tányérfejű csavarok használatát ajánljuk				

Eurocsavar				
	Ø (mm)	**Hossza (mm)**		
	6	14.5	A korpuszsínnek a korpusszal történő összekötéséhez	661.1450.HG

Tervezés

Helyigény a korpuszban

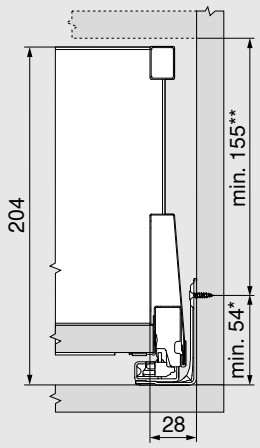

* + 1 mm, amennyiben a korpusz összeépítése előtt szerelik fel a korpuszsínt

** Beleértve 2 mm ddölésszögállítás

Beépítési méretek csavaros előlapszerelésnél

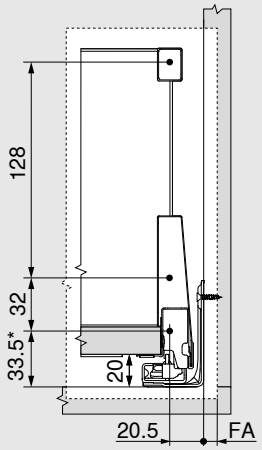

* + 1 mm, amennyiben a korpusz összeépítése előtt szerelik fel a korpuszsínt

FA Előlapráütés

Előlap befúrási méretek INSERTA/EXPANDO T megoldáshoz

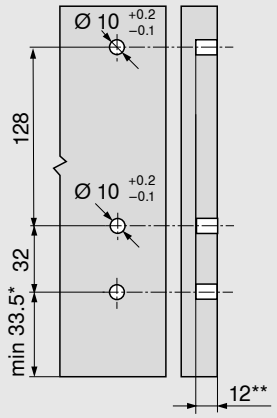

* + 1 mm, amennyiben a korpusz összeépítése előtt szerelik fel a korpuszsínt

** min. 6 mm az EXPANDO T esetén

Hátfal beépítési méretek

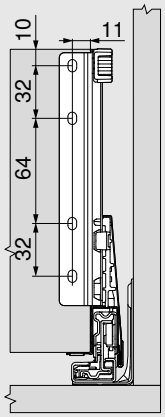

Tervezés

Szabásméretek 16 mm-es forgácslaphoz

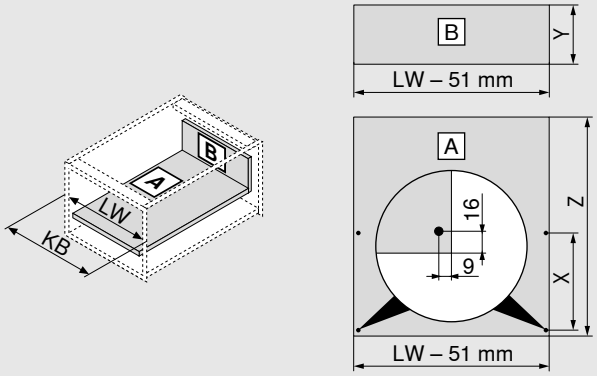

Fa hátfal		**Y (mm)**
Magasság		184
Fenéklaphossz		**Z (mm)**
Fa hátfal		NL - 26
Fiókfenéklap furatpozíció		
Előfúrás tányérfejű csavar használata esetén lehetséges	**NL (mm)**	**X (mm)**
	270	128
	300	128
	> 350	256
KB Korpuszszélesség		
LW Belső korpuszszélesség		
NL Névleges hosszúság		

Termék

Leírás

- BLUMOTION korpuszsín minden alkalmazáshoz csatlakoztatási ponttal TIP-ON BLUMOTION egységhez és oldalstabilizátorhoz
- SERVO-DRIVE opcionálisan alkalmazható

Helyszükséglet

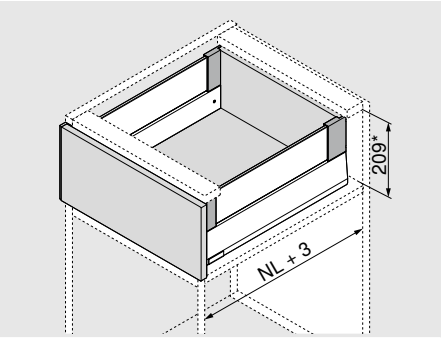

NL Névleges hosszúság

* beleértve 2 mm dölésszögállítás

Rendelési információ

1	Korpuszsín bal/jobb		
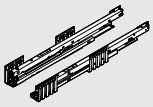	Névleges hosszúság NL (mm)	BLUMOTION* 40 kg	BLUMOTION* 70 kg
	270	450.2701B	
	300	450.3001B	
	350	450.3501B	
	400	450.4001B	
	450	450.4501B	453.4501B
	500	450.5001B	453.5001B
	550	450.5501B	453.5501B
	600	450.6001B	453.6001B

* Alkalmas SERVO-DRIVE és TIP-ON BLUMOTION egységhez

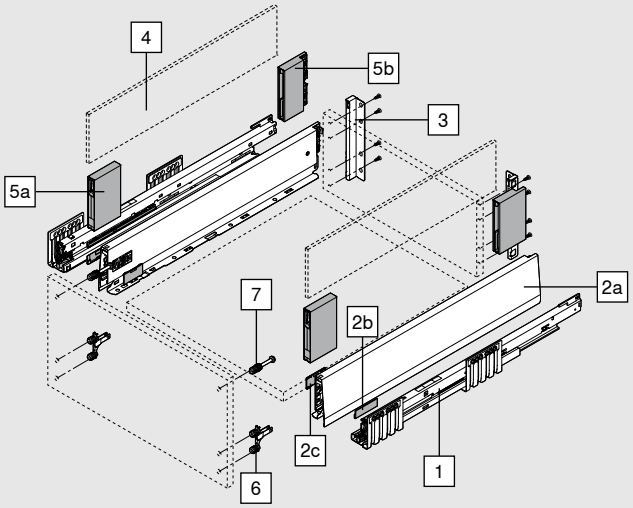

2	Káva szett				
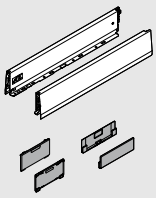	Kávamagasság (mm)	M	91		
	Névleges hosszúság NL (mm)			SW-M	IG-M / OG-M
	270			470M2702S	
	300			470M3002S	
	350			470M3502S	
	400			470M4002S	
	450			470M4502S	
	500			470M5002S	
	550			470M5502S	
	600			470M6002S	

Tartalmaz:		
2a	1 x	Káva bal/jobb
2b	2 x	Gyártói névjegy mélynyomott Blum-logóval, 1000 darabtól egyedi nyomattal
2c	2 x	Takarósapkák

3	Hátfalrögzítő fa hátfalhoz bal/jobb			
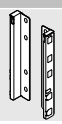	Magasság	Anyag	SW-M	IG-M / OG-M
	E	Acél	ZB4E000S	

Rendelési információ

4	Fiókoldal magasító elem üvegből (oldalsó)	
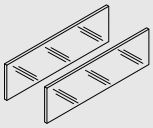	**Névleges hosszúság NL (mm)**	**Átlátszó**
	450	ZE4M360G
	500	ZE4M410G
	550	ZE4M460G
	600	ZE4M510G

Tartalmaz:		
4	2 x	Fiókoldal magasító elem üvegből

Útmutató

Más névleges hosszúság NL esetén, a következő hosszabb oldalmagasítót kell méretre szabni.

Szabás méretet lásd 35. oldalon

Az előlapnak a BOXCOVER elemmel történő biztonságos összekötése biztosításához az üveg oldalelemeit szerelés előtt meg kell tisztítani (455 mm-t meghaladó előlapmagasság esetén szükséges)!

5	BOXCOVER bal/jobb				
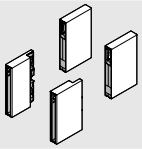	**Magasság**	**Anyag**	SW-M	IG-M	OG-M
	M	Acél	ZL4M00808		
	8 mm fiókmagasító elem				
	455 mm-t meghaladó előlapmagasság esetén a rögzítőcsavart meg kell húzni – 1.5-2 Nm				

Tartalmaz:		
5a	1 x	BOXCOVER elől bal/jobb
5b	1 x	BOXCOVER hátul bal/jobb

Szorítópofákkal az üveg fiókoldal magasító elem rögzítéséhez

Az INSERTA-előlaprögzítés használata során ügyeljen arra, hogy az előlaprögzítő behelyezésekor felfele vagy lefele legyen hajtva!

6	Előlaprögzítő		
	Rögzítési mód		
	EXPANDO T	2 x	ZF4.10T2
	INSERTA	2 x	ZF4.10I2
	Csavarozás*	2 x	ZF4.1002

* A csavarok nem részei a szállítási egységnek

EXPANDO T alkalmas vékony előlapokhoz – lásd 61. oldalon

7	Előlaprögzítés fent		
	Rögzítési mód		
	EXPANDO T	2 x	ZF4.50T2
	INSERTA	2 x	ZF4.50I2
	Csavarozás – előszerelt facsavar Ø 3.8 x 11.4 mm	2 x	ZF4.5002
	Csavarozás – Süllyesztettfejű csavarok max. 7 mm fejátmérővel, menetátmérő max. 4 mm*	2 x	ZF4.5012

* A csavarok nem részei a szállítási egységnek

EXPANDO T alkalmas vékony előlapokhoz – lásd 61. oldalon

Tartozékok

Facsavar				
	Ø (mm)	**Hossza (mm)**		
	3.5	15	A korpuszsínnek a korpusszal történő összekötéséhez	609.1500
	3.5	17	Előlaprögzítéshez (csavarozás)	609.1700

Rendelési információ

Tartozékok

Rögzítőcsavar (tányérfejű csavar)				
	Ø (mm)	**Hossza (mm)**	Csavarfej maximális magassága: 2 mm	
	3.5	15	A fahátfal tartó és fahátfal, valamint a káva és fiókfenéklap összekötéséhez	61R.1500
Az optimális feldolgozási élményhez a fahátfal és a káva esetén tányérfejű csavarok használatát ajánljuk				

Eurocsavar				
	Ø (mm)	**Hossza (mm)**		
	6	14.5	A korpuszsínnek a korpusszal történő összekötéséhez	661.1450.HG

Tervezés

Helyigény a korpuszban

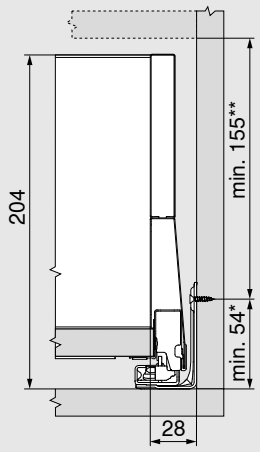

* + 1 mm, amennyiben a korpusz összeépítése előtt szerelik fel a korpuszsínt

** Beleértve 2 mm dölésszögállítás

Beépítési méretek csavaros előlapszerelésnél

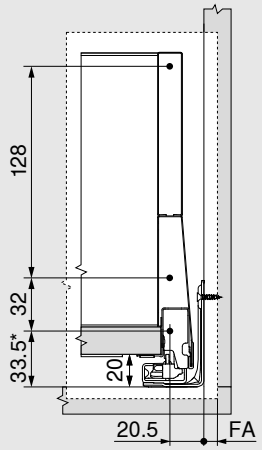

* + 1 mm, amennyiben a korpusz összeépítése előtt szerelik fel a korpuszsínt

FA Előlapráütés

Előlap befúrási méretek INSERTA/EXPANDO T megoldáshoz

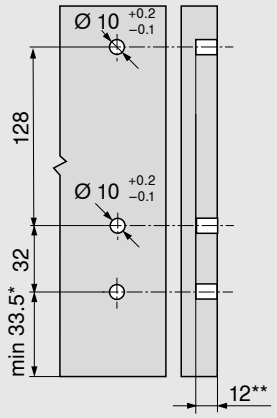

* + 1 mm, amennyiben a korpusz összeépítése előtt szerelik fel a korpuszsínt

** min. 6 mm az EXPANDO T esetén

Hátfal beépítési méretek

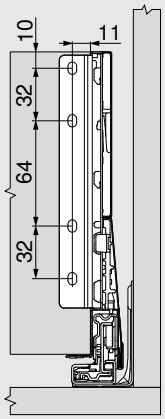

Tervezés

Szabásméretek 16 mm-es forgácslaphoz

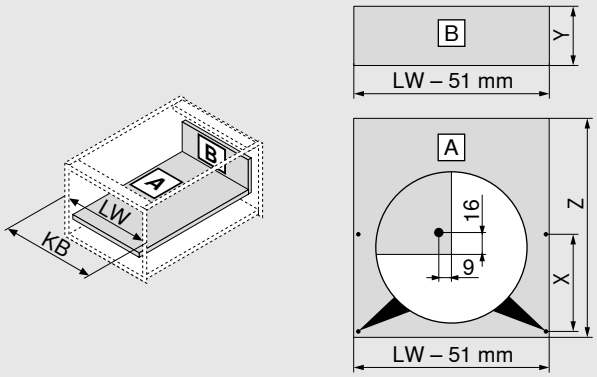

Fa hátfal		Y (mm)
Magasság		184
Fenéklaphossz		**Z (mm)**
Fa hátfal		NL - 26
Fiókfenéklap furatpozíció		
Előfúrás tányérfejű csavar használata esetén lehetséges	**NL (mm)**	**X (mm)**
	270	128
	300	128
	> 350	256
KB Korpuszszélesség		
LW Belső korpuszszélesség		
NL Névleges hosszúság		

Szabás – Fiókmagasító elem

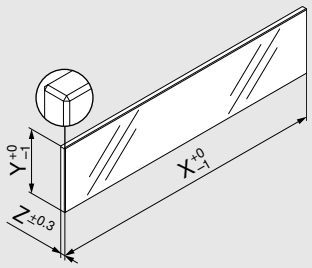

Fiókmagasító elem	X (mm)	Y (mm)	Z (mm)
Oldalt	NL - 90	95	8
NL Névleges hosszúság			

A MERIVOBOX egységgel kombinálva a meghatározott méretek miatt a szabvány (DIN EN 14749 2016. jún.) alapján nincs előírva „függőleges üvegalakatrészek ütéspróbája“. Norma teljesítése szerint biztonsági üveg nincs előírva.
Az élek megmunkálása egy polírozott sima fózolt él 1 mm ±0.5 mm értékben.

Termék

Leírás

- BLUMOTION korpuszsín minden alkalmazáshoz csatlakoztatási ponttal TIP-ON BLUMOTION egységhez és oldalstabilizátorhoz
- SERVO-DRIVE opcionálisan alkalmazható

Helyszükséglet

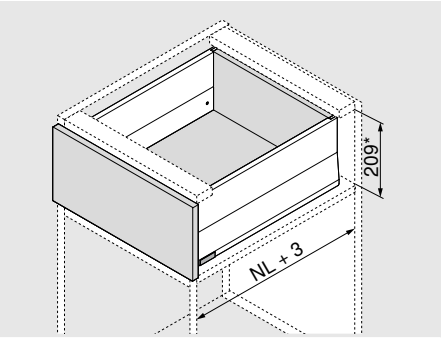

NL Névleges hosszúság

* beleértve 2 mm dölésszögállítás

Rendelési információ

1	Korpuszsín bal/jobb		
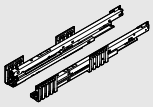	Névleges hosszúság NL (mm)	BLUMOTION*	
		40 kg	70 kg
	270	450.2701B	
	300	450.3001B	
	350	450.3501B	
	400	450.4001B	
	450	450.4501B	453.4501B
	500	450.5001B	453.5001B
	550	450.5501B	453.5501B
	600	450.6001B	453.6001B

* Alkalmas SERVO-DRIVE és TIP-ON BLUMOTION egységhez

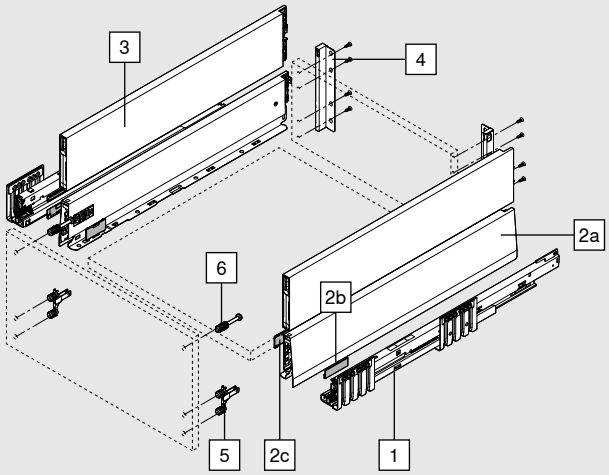

2	Káva szett				
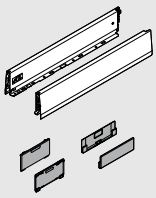	Kávamagasság (mm)	M	91		
	Névleges hosszúság NL (mm)			SW-M	IG-M / OG-M
	270			470M2702S	
	300			470M3002S	
	350			470M3502S	
	400			470M4002S	
	450			470M4502S	
	500			470M5002S	
	550			470M5502S	
	600			470M6002S	

Tartalmaz:		
2a	1 x	Káva bal / jobb
2b	2 x	Gyártói névjegy mélynyomott Blum-logóval, 1000 darabtól egyedi nyomattal
2c	2 x	Takarósapkák

Rendelési információ

3	BOXCAP bal/jobb				
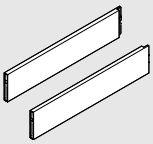	**Anyag**	Acél			
	Névleges hosszúság NL (mm)		SW-M	IG-M	OG-M
	270		ZL4.270S.E		
	300		ZL4.300S.E		
	350		ZL4.350S.E		
	400		ZL4.400S.E		
	450		ZL4.450S.E		
	500		ZL4.500S.E		
	550		ZL4.550S.E		
	600		ZL4.600S.E		

4	Hátfalrögzítő fa hátfalhoz bal/jobb				
	Magasság	**Anyag**	SW-M	IG-M	OG-M
	E	Acél	ZB4E000S		

5	Előlaprögzítő		
	Rögzítési mód		
	EXPANDO T	2 x	ZF4.10T2
	INSERTA	2 x	ZF4.10I2
	Csavarozás*	2 x	ZF4.1002
* A csavarok nem részei a szállítási egységnek			
EXPANDO T alkalmas vékony előlapokhoz – lásd 61. oldalon			

6	Előlaprögzítés fent		
	Rögzítési mód		
	EXPANDO T	2 x	ZF4.50T2
	INSERTA	2 x	ZF4.50I2
	Csavarozás – előszerelt facsavar Ø 3.8 x 11.4 mm	2 x	ZF4.5002
	Csavarozás – Süllyesztettfejű csavarok max. 7 mm fejátmérővel, menetátmérő max. 4 mm*	2 x	ZF4.5012
* A csavarok nem részei a szállítási egységnek			
EXPANDO T alkalmas vékony előlapokhoz – lásd 61. oldalon			

Tartozékok

Facsavar				
	Ø (mm)	**Hossza (mm)**		
	3.5	15	A korpuszsínnek a korpusszal történő összekötéséhez	609.1500
	3.5	17	Előlaprögzítéshez (csavarozás)	609.1700

Rendelési információ

Tartozékok

Rögzítőcsavar (tányérfejű csavar)				
	Ø (mm)	**Hossza (mm)**	Csavarfej maximális magassága: 2 mm	
	3.5	15	A fahátfal tartó és fahátfal, valamint a káva és fiókfenéklap összekötéséhez	61R.1500
Az optimális feldolgozási élményhez a fahátfal és a káva esetén tányérfejű csavarok használatát ajánljuk				

Eurocsavar				
	Ø (mm)	**Hossza (mm)**		
	6	14.5	A korpuszsínnek a korpusszal történő összekötéséhez	661.1450.HG

Tervezés

Helyigény a korpuszban

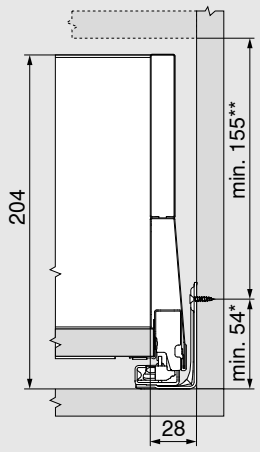

* + 1 mm, amennyiben a korpusz összeépítése előtt szerelik fel a korpuszsínt

** Beleértve 2 mm dölésszögállítás

Beépítési méretek csavaros előlapszerelésnél

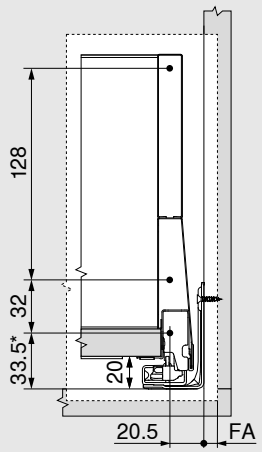

* + 1 mm, amennyiben a korpusz összeépítése előtt szerelik fel a korpuszsínt

FA Előlapráütés

Előlap befúrási méretek INSERTA/EXPANDO T megoldáshoz

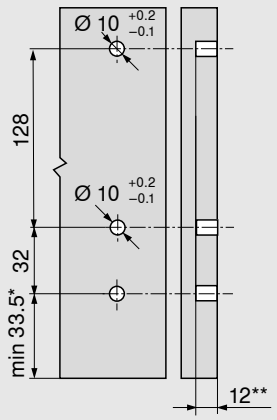

* + 1 mm, amennyiben a korpusz összeépítése előtt szerelik fel a korpuszsínt

** min. 6 mm az EXPANDO T esetén

Hátfal beépítési méretek

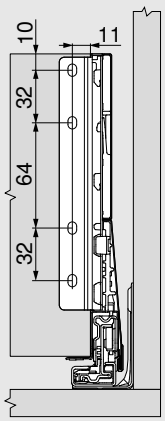

Tervezés

Szabásméretek 16 mm-es forgácslaphoz

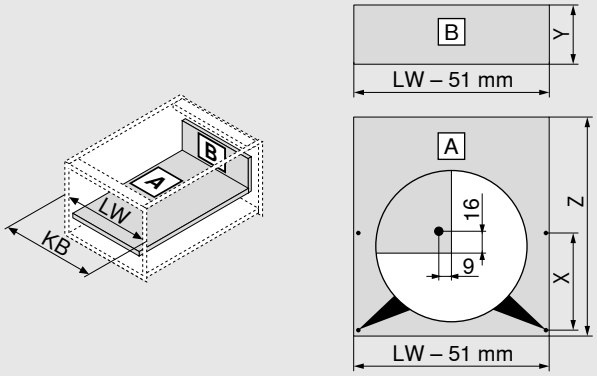

Fa hátfal		Y (mm)
Magasság		184
Fenéklaphossz		**Z (mm)**
Fa hátfal		NL - 26
Fiókfenéklap furatpozíció		
Előfúrás tányérfejű csavar használata esetén lehetséges	**NL (mm)**	**X (mm)**
	270	128
	300	128
	> 350	256
KB Korpuszszélesség		
LW Belső korpuszszélesség		
NL Névleges hosszúság		

Előlap korláttal

Termék

Példaszerű ábrázolás BOXCAP segítségével

Leírás

- Belső kihúzású fiók magasító korláttal közvetlen hozzáféréshez
- Előlap, kávák és magasító korlát színben egymáshoz igazítva
- Belső kihúzású fiókok esetén a SERVO-DRIVE a MERIVOBOX fióknál csak húzással old ki

Helyszükséglet

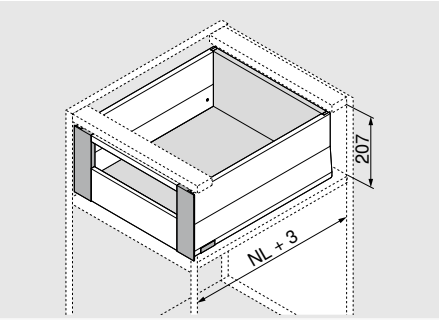

NL Névleges hosszúság

Rendelési információ

Felhasználási javaslat	
Minden belső kihúzású fiókváltozat minden E magasságú frontkihúzás-változattal kombinálható. A rendelendő komponenseket a megfelelő oldalon találja. Az előlaprögzítőn kívül minden komponensre szükség van.	
Frontkihúzás modular korláttal	28
Frontkihúzás modular BOXCOVER elemmel	32
Frontkihúzás modular BOXCAP elemmel	36

1	Korpuszsín bal/jobb		
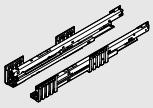	Névleges hosszúság NL (mm)	BLUMOTION*	
		40 kg	70 kg
	270	450.2701B	
	300	450.3001B	
	350	450.3501B	
	400	450.4001B	
	450	450.4501B	453.4501B
	500	450.5001B	453.5001B
	550	450.5501B	453.5501B
	600	450.6001B	453.6001B

* Alkalmas SERVO-DRIVE és TIP-ON BLUMOTION egységhez

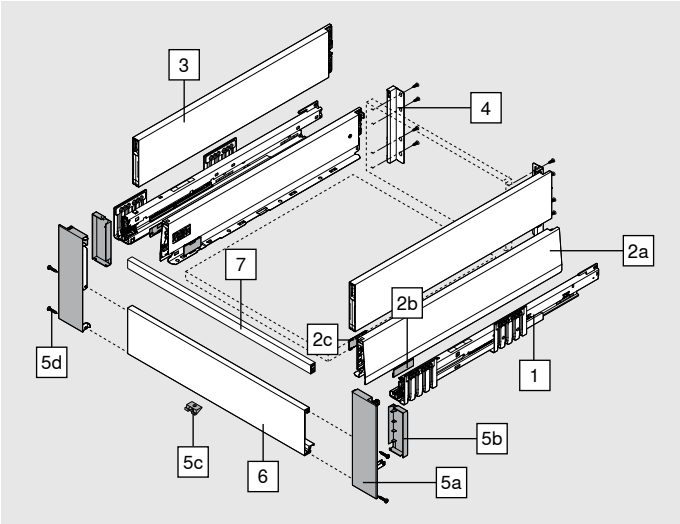

2	Káva szett				
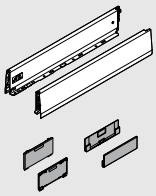	Kávamagasság (mm)	M	91		
	Névleges hosszúság NL (mm)			SW-M	IG-M / OG-M
	270			470M2702S	
	300			470M3002S	
	350			470M3502S	
	400			470M4002S	
	450			470M4502S	
	500			470M5002S	
	550			470M5502S	
	600			470M6002S	

Tartalmaz:		
2a	1 x	Káva bal / jobb
2b	2 x	Gyártói névjegy mélynyomott Blum-logóval, 1000 darabtól egyedi nyomattal
2c	2 x	Takarósapkák

Előlap korláttal

Rendelési információ

3	BOXCAP bal/jobb				
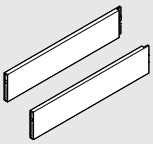	**Anyag**	Acél			
	Névleges hosszúság NL (mm)		SW-M	IG-M	OG-M
	270		ZL4.270S.E		
	300		ZL4.300S.E		
	350		ZL4.350S.E		
	400		ZL4.400S.E		
	450		ZL4.450S.E		
	500		ZL4.500S.E		
	550		ZL4.550S.E		
	600		ZL4.600S.E		

4	Hátfalrögzítő fa hátfalhoz bal/jobb				
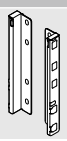	**Magasság**	**Anyag**	SW-M	IG-M	OG-M
	E	Acél	ZB4E000S		

5	Előlaptartó-készlet			
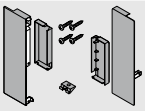	**Anyag**	SW-M	IG-M	OG-M
	Acél	ZI4.2ES1		

Tartalmaz:		
5a	1 x	Előlaprögzítő bal/jobb
5b	1 x	Belső takarósapka bal/jobb
5c	1 x	Tartó alkatrész
5d	4 x	Csavarok

6	Előlap nút nélkül			
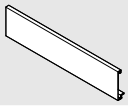	**Anyag**	SW-M	IG-M	OG-M
	Alumínium	ZV4.1042M		
	Max. 1200 mm-es korpuszszélességhez KB igazodik			
Méretre vágáshoz				
Szabásméret:	Belső korpuszszélesség LW - 126 mm			

7	Keresztkorlát			
	Anyag	SW-M	IG-M	OG-M
	Alumínium	ZR4.1059U		
	Max. 1200 mm-es korpuszszélességhez KB igazodik			
Méretre vágáshoz				
Szabásméret:	Belső korpuszszélesség LW - 111 mm			

Előlap korláttal

Rendelési információ

Tartozékok

Facsavar				
	Ø (mm)	Hossza (mm)		
	3.5	15	A korpuszsínnek a korpusszal történő összekötéséhez	609.1500
	3.5	17	Előlaprögzítéshez (csavarozás)	609.1700

Rögzítőcsavar (tányérfejű csavar)				
	Ø (mm)	Hossza (mm)	Csavarfej maximális magassága: 2 mm	
	3.5	15	A fahátfal tartó és fahátfal, valamint a káva és fiókfenéklap összekötéséhez	61R.1500
Az optimális feldolgozási élményhez a fahátfal és a káva esetén tányérfejű csavarok használatát ajánljuk				

Eurocsavar				
	Ø (mm)	Hossza (mm)		
	6	14.5	A korpuszsínnek a korpusszal történő összekötéséhez	661.1450.HG

Tervezés

Helyigény a korpuszban

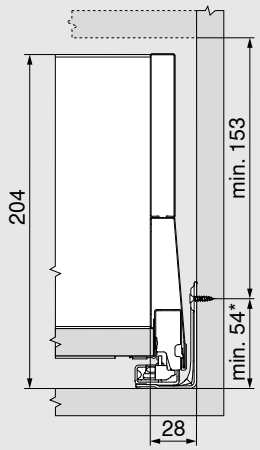

* + 1 mm, amennyiben a korpusz összeépítése előtt szerelik fel a korpuszsínt

Hátfal beépítési méretek

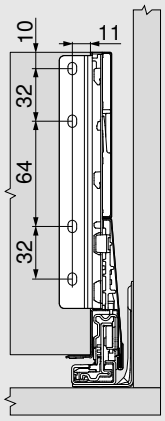

Előlap korláttal

Tervezés

Szabásméretek 16 mm-es forgácslaphoz

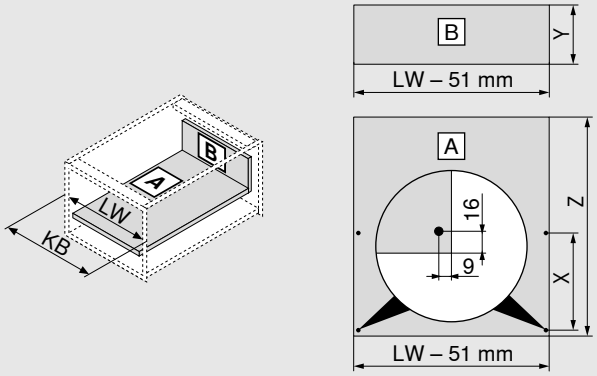

Fa hátfal		**Y (mm)**
Magasság		184
Fenéklaphossz		**Z (mm)**
Fa hátfal		NL - 26
Fiókfenéklap furatpozíció		
Előfúrás tányérfejű csavar használata esetén lehetséges	**NL (mm)**	**X (mm)**
	270	128
	300	128
	> 350	256
KB Korpuszszélesség		
LW Belső korpuszszélesség		
NL Névleges hosszúság		

Előlap fiókoldal magasítóval

Termék

Példaszerű ábrázolás BOXCAP segítségével

Leírás

- Belső kihúzású fiók magas és alacsony magasító elemmel
- Előlap, kávák színben egymáshoz igazítva
- Belső kihúzású fiókok esetén a SERVO-DRIVE a MERIVOBOX fióknál csak húzással old ki

Helyszükséglet

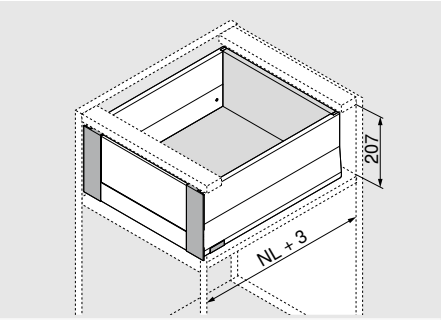

NL Névleges hosszúság

Rendelési információ

Felhasználási javaslat	
Minden belső kihúzású fiókváltozat minden E magasságú frontkihúzású fiók változattal kombinálható. A rendelendő komponenseket a megfelelő oldalon találja. Az előlaprögzítőn kívül minden komponensre szükség van.	
Frontkihúzás modular korláttal	28
Frontkihúzás modular BOXCOVER elemmel	32
Frontkihúzás modular BOXCAP elemmel	36

1	Korpuszsín bal/jobb		
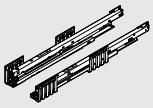	Névleges hosszúság NL (mm)	BLUMOTION*	
		40 kg	70 kg
	270	450.2701B	
	300	450.3001B	
	350	450.3501B	
	400	450.4001B	
	450	450.4501B	453.4501B
	500	450.5001B	453.5001B
	550	450.5501B	453.5501B
	600	450.6001B	453.6001B

* Alkalmas SERVO-DRIVE és TIP-ON BLUMOTION egységhez

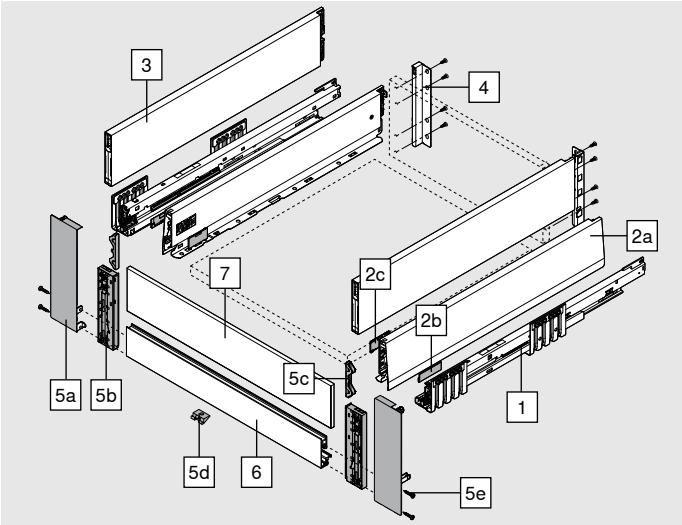

2	Káva szett				
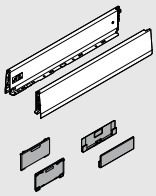	Kávamagasság (mm)	M	91		
	Névleges hosszúság NL (mm)			SW-M	IG-M / OG-M
	270			470M2702S	
	300			470M3002S	
	350			470M3502S	
	400			470M4002S	
	450			470M4502S	
	500			470M5002S	
	550			470M5502S	
	600			470M6002S	

Tartalmaz:		
2a	1 x	Káva bal/jobb
2b	2 x	Gyártói névjegy mélynyomott Blum-logóval, 1000 darabtól egyedi nyomattal
2c	2 x	Takarósapkák

Előlap fiókoldal magasítóval

Rendelési információ

3	BOXCAP bal/jobb				
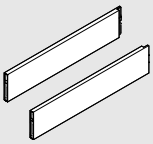	**Anyag**	Acél			
	Névleges hosszúság NL (mm)		SW-M	IG-M	OG-M
	270		ZL4.270S.E		
	300		ZL4.300S.E		
	350		ZL4.350S.E		
	400		ZL4.400S.E		
	450		ZL4.450S.E		
	500		ZL4.500S.E		
	550		ZL4.550S.E		
	600		ZL4.600S.E		

4	Hátfalrögzítő fa hátfalhoz bal/jobb				
	Magasság	**Anyag**	SW-M	IG-M	OG-M
	E	Acél	ZB4E000S		

5	Előlaptartó-készlet			
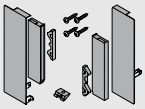	**Anyag**	SW-M	IG-M	OG-M
	Acél	ZI4.4ES1		

Tartalmaz:		
5a	1 x	Előlaprögzítő bal/jobb
5b	1 x	Üvegfogadó elem bal/jobb
5c	2 x	Kiegyenlítő idom előlaphoz alacsony fiókoldal magasító elemmel
5d	1 x	Tartó alkatrész
5e	4 x	Csavarok

6	Nútolt előlap			
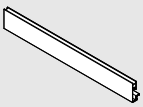	**Anyag**	SW-M	IG-M	OG-M
	Alumínium	ZV4.1042NN		
	Max. 1200 mm-es korpuszszélességhez KB igazodik			

Méretre vágáshoz	
Szabásméret:	Belső korpuszszélesség LW - 126 mm

7	Fiókoldal magasító elem üvegből (belső fióknak előre)				
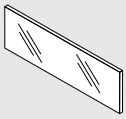	**Anyag**	**Szín**	**Alacsony fiókmagasító elem**		**Magas fiókmagasító elem**	
	Üveg	Átlátszó				
			Korpusz oldalfal vastagság			
	Korpuszszélesség (mm)		15/16	18/19	15/16	18/19
	600		ZE4L464G	ZE4L458G	ZE4H464G	ZE4H458G
	1200		ZE4L1064G	ZE4L1058G	ZE4H1064G	ZE4H1058G

Tartalmaz:		
7	1 x	Fiókoldal magasító elem üvegből

Más korpuszszélességek KB esetén, a következő hosszabb oldalmagasítót kell méretre szabni.

Szabásméretet lásd 47. oldal

Előlap fiókoldal magasítóval

Rendelési információ

Tartozékok

Facsavar				
	Ø (mm)	Hossza (mm)		
	3.5	15	A korpuszsínnek a korpusszal történő összekötéséhez	609.1500
	3.5	17	Előlaprögzítéshez (csavarozás)	609.1700

Rögzítőcsavar (tányérfejű csavar)				
	Ø (mm)	Hossza (mm)	Csavarfej maximális magassága: 2 mm	
	3.5	15	A fahátfal tartó és fahátfal, valamint a káva és fiókfenéklap összekötéséhez	61R.1500
Az optimális feldolgozási élményhez a fahátfal és a káva esetén tányérfejű csavarok használatát ajánljuk				

Eurocsavar				
	Ø (mm)	Hossza (mm)		
	6	14.5	A korpuszsínnek a korpusszal történő összekötéséhez	661.1450.HG

Tervezés

Helyigény a korpuszban

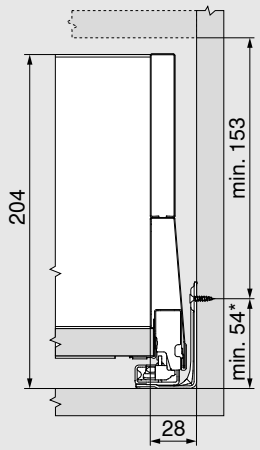

* + 1 mm, amennyiben a korpusz összeépítése előtt szerelik fel a korpuszsínt

Hátfal beépítési méretek

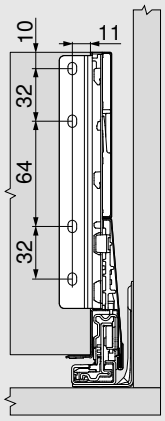

Előlap fiókoldal magasítóval

Tervezés

Szabásméretek 16 mm-es forgácslaphoz

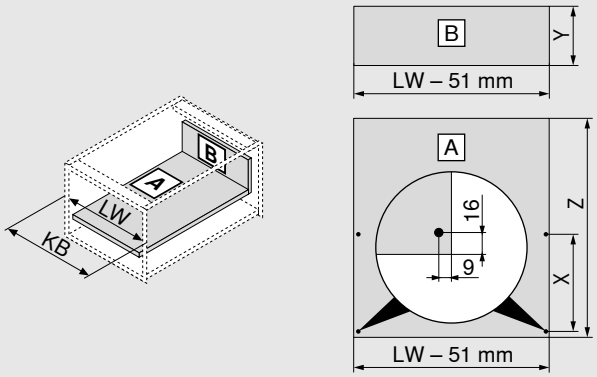

Fa hátfal		Y (mm)
Magasság		184
Fenéklaphossz		**Z (mm)**
Fa hátfal		NL - 26
Fiókfenéklap furatpozíció		
Előfúrás tányérfejű csavar használata esetén lehetséges	**NL (mm)**	**X (mm)**
	270	128
	300	128
	> 350	256
KB Korpuszszélesség		
LW Belső korpuszszélesség		
NL Névleges hosszúság		

Szabás – Fiókmagasító elem

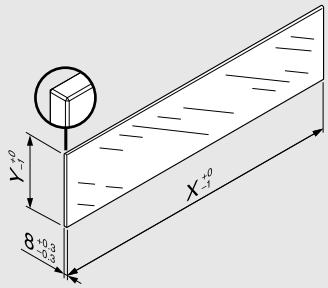

Fiókmagasító elem	X (mm)	Y (mm)
Alacsony	LW - 104	75
Magas	LW - 104	142.5
LW Belső korpuszszélesség		

A MERIVOBOX egységgel kombinálva a meghatározott méretek miatt a szabvány (DIN EN 14749 2016. jún.) alapján nincs előírva „függőleges üvegalakatrészek ütéspróbája“. Norma teljesítése szerint biztonsági üveg nincs előírva. Az élek megmunkálása egy polírozott sima fózolt él 1 mm ±0.5 mm értékben.

Termék

Példaként BOXCAP elemmel bemutatva

Leírás

- Korpuszsín előretolt kampóval hulladéktároló alkalmazáshoz
- BLUMOTION korpuszsín minden alkalmazáshoz csatlakoztatási ponttal TIP-ON BLUMOTION egységhez
- SERVO-DRIVE opcionálisan alkalmazható
- Kombinálható minden E magasságú frontkihúzású fiók-változattal

Helyszükséglet

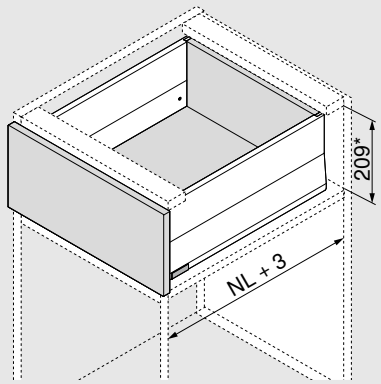

* beleértve 2 mm dölésszögállítás

Rendelési információ

Felhasználási javaslat	
A túlhúzással rendelkező korpuszsín hulladéktároló alkalmazáshoz minden frontkihúzás-változattal kombinálható E magasságban. A rendelendő komponenseket a megfelelő oldalon találja. A korpuszsínen kívül minden komponensre szükség van.	
Frontkihúzású fiók modular korláttal	28
Frontkihúzású fiók modular BOXCOVER elemmel	32
Frontkihúzású fiók modular BOXCAP elemmel	36

1	Korpuszsín bal/jobb	
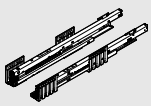	Névleges hosszúság NL (mm)	BLUMOTION* 70 kg
	450 [1]	453.4501BZ
	500 [2]	453.5001BZ
	550 [3]	453.5501BZ

[1] NL 400 mm kávával kombinálható.

[2] NL 450 mm kávával kombinálható.

[3] NL 500 mm kávával kombinálható.

* Alkalmas SERVO-DRIVE és TIP-ON BLUMOTION egységhez

Tervezés

Szabásméretek 16 mm-es forgácslaphoz

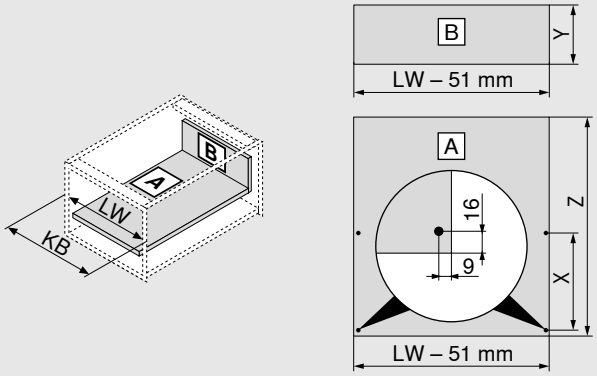

Fa hátfal		**Y (mm)**
Magasság		184
Fenéklaphossz		**Z (mm)**
Fa hátfal		NL - 26
Fiókfenéklap furatpozíció		
Előfúrás tányérfejű csavar használata esetén lehetséges	**NL (mm)**	**X (mm)**
	> 450	256
KB Korpuszszélesség		
LW Belső korpuszszélesség		
NL Névleges hosszúság		

Termék

Leírás

- Köztes elemmel az optimális tárolótérhez
- Standard elemekkel elkészíthető
- BLUMOTION korpuszsín minden alkalmazáshoz csatlakoztatási ponttal TIP-ON BLUMOTION egységhez és oldalstabilizátorhoz
- SERVO-DRIVE opcionálisan alkalmazható

Helyszükséglet

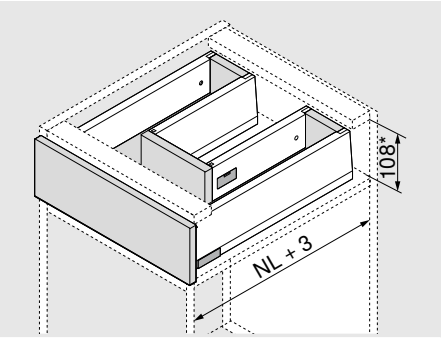

NL Névleges hosszúság

* beleértve 2 mm dölésszögállítás

Rendelési információ

1	Korpuszsín bal/jobb		
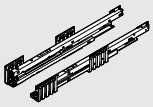	Névleges hosszúság NL (mm)	BLUMOTION*	
		40 kg	70 kg
	450	450.4501B	453.4501B
	500	450.5001B	453.5001B
	550	450.5501B	453.5501B
	600	450.6001B	453.6001B

* Alkalmas SERVO-DRIVE és TIP-ON BLUMOTION egységhez

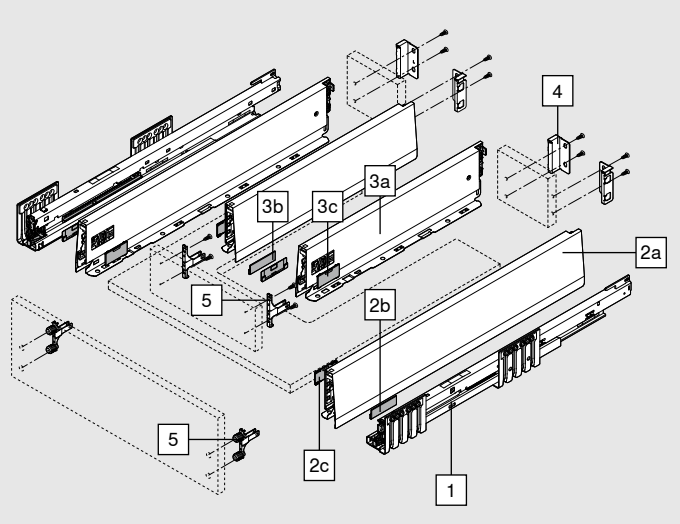

2	Káva szett külső				
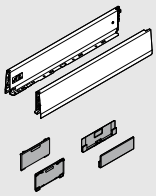	Kávamagasság (mm)	M	91		
	Névleges hosszúság NL (mm)			SW-M	IG-M / OG-M
	450			470M4502S	
	500			470M5002S	
	550			470M5502S	
	600			470M6002S	

Tartalmaz:		
2a	1 x	Káva bal / jobb
2b	2 x	Gyártói névjegy mélynyomott Blum-logóval, 1000 darabtól egyedi nyomattal
2c	2 x	Takarósapkák

Rendelési információ

3	Káva szett belső				
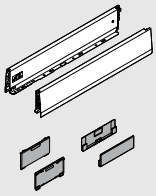	**Kávamagasság (mm)**	M	91		
	Névleges hosszúság NL (mm)			SW-M	IG-M / OG-M
	300			470M3002S	
	350			470M3502S	
	400			470M4002S	
	450			470M4502S	
Tartalmaz:					
3a	1 x	Káva bal / jobb			
3b	2 x	Gyártói névjegy mélynyomott Blum-logóval, 1000 darabtól egyedi nyomattal			
3c	2 x	Takarósapkák			
Javasoljuk a tárolóhely ésszerű kihasználását:					
Külső káva névleges hossz NL – Belső káva névleges hossz NL = min. 150 mm					

4	Hátfalrögzítő fa hátfalhoz bal/jobb			
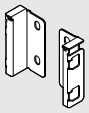	**Magasság**	**Anyag**		
	M	Acél	SW-M	IG-M / OG-M
		2 x	ZB4M000S	

5	Előlaprögzítő		
	Rögzítési mód		
	EXPANDO T	4 x	ZF4.10T2
	INSERTA*	2 x	ZF4.10I2
	Csavarozás**	4 x	ZF4.1002
* A köztes darab nem valósítható meg az INSERTA elemmel!			
** A csavarok nem részei a szállítási egységnek			
EXPANDO T alkalmas vékony előlapokhoz – lásd 61. oldalon			

Tartozékok

Facsavar				
	Ø (mm)	**Hossza (mm)**		
	3.5	15	A korpuszsínnek a korpusszal történő összekötéséhez	609.1500
	3.5	17	Előlaprögzítéshez (csavarozás)	609.1700

Rögzítőcsavar (tányérfejű csavar)				
	Ø (mm)	**Hossza (mm)**	Csavarfej maximális magassága: 2 mm	
	3.5	15	A fahátfal tartó és fahátfal, valamint a káva és fiókfenéklap összekötéséhez	61R.1500
Az optimális feldolgozási élményhez a fahátfal és a káva esetén tányérfejű csavarok használatát ajánljuk				

Eurocsavar				
	Ø (mm)	**Hossza (mm)**		
	6	14.5	A korpuszsínnek a korpusszal történő összekötéséhez	661.1450.HG

Tervezés

Helyigény a korpuszban

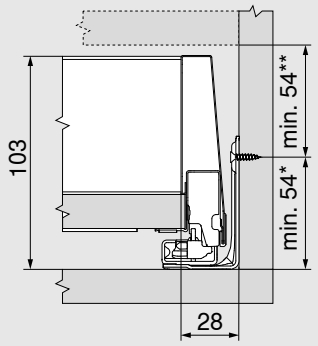

* + 1 mm, amennyiben a korpusz összeépítése előtt szerelik fel a korpuszsínt

** Beleértve 2 mm dölésszögállítás

Beépítési méretek csavaros előlapszerelésnél

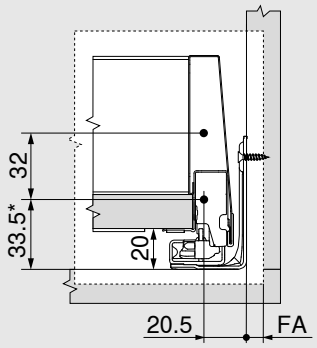

* + 1 mm, amennyiben a korpusz összeépítése előtt szerelik fel a korpuszsínt

FA Előlapráütés

Előlap befúrási méretek INSERTA/EXPANDO T megoldáshoz

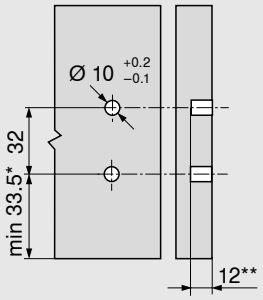

* + 1 mm, amennyiben a korpusz összeépítése előtt szerelik fel a korpuszsínt

** min. 6 mm az EXPANDO T esetén

Hátfal beépítési méretek

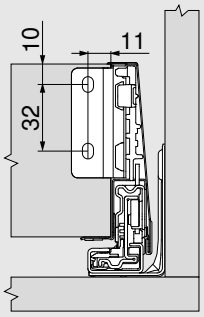

Előlaprögzítő elforgatása köztes darabhoz

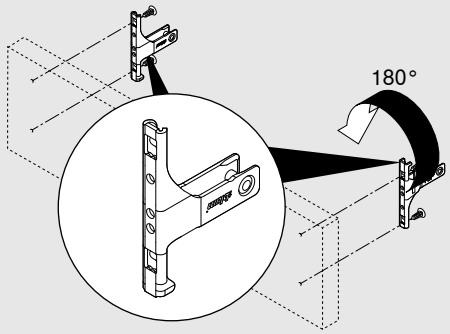

Nem valósítható meg az INSERTA elemmel!

Köztes darab befúrási méretek

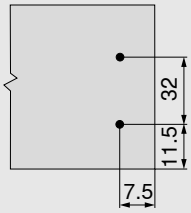

Tervezés

Szabásméretek 16 mm-es forgácslaphoz

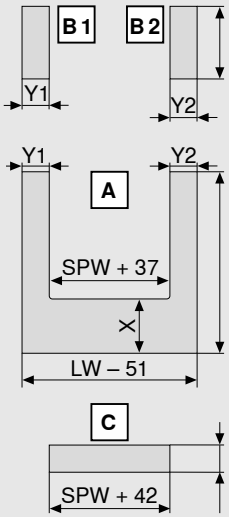

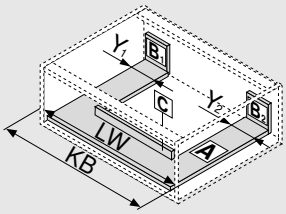

Fa hátfal		B (mm)
Magasság		83
Fenéklaphossz		**A (mm)**
Fa hátfal		NL - 26
Y min.	40 mm	
Y min.	99 mm TIP-ON BLUMOTION elemmel	
Y max.	225 mm	

Fiókfenéklap furatpozíció		
Előfúrás tányérfejű csavar használata esetén lehetséges	**NL (mm)**	**X (mm)**
	> 450	256

Köztes elem	**C (mm)**
Magasság	67

KB	Korpuszszélesség
LW	Belső korpuszszélesség
NL	Névleges hosszúság
SPW	Mosogató kávák közötti belső távolság
W =	Külső káva névleges hossz NL - Belső káva névleges hossz NL - 10 mm

Termék

Példaként BOXCAP elemmel bemutatva

Leírás

- Köztes elemmel az optimális tárolótérhez
- Standard elemekkel elkészíthető
- BLUMOTION korpuszsín minden alkalmazáshoz csatlakoztatási ponttal TIP-ON BLUMOTION egységhez és oldalstabilizátorhoz
- SERVO-DRIVE opcionálisan alkalmazható

Helyszükséglet

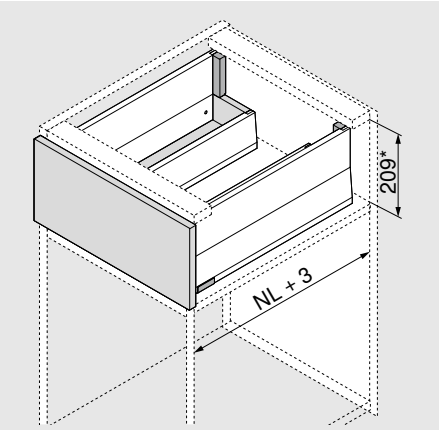

NL Névleges hosszúság

* beleértve 2 mm dölésszögállítás

Rendelési információ

Felhasználási javaslat	
A külső kávák az E magasság minden változatával kombinálhatók. A rendelendő komponenseket és tervezési információkat a megfelelő oldalon találja.	
Frontkihúzás modular korláttal	28
Frontkihúzás modular BOXCOVER elemmel	32
Frontkihúzás modular BOXCAP elemmel	36

1	Korpuszsín bal/jobb		
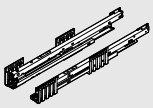	Névleges hosszúság NL (mm)	BLUMOTION*	
		40 kg	70 kg
	450	450.4501B	453.4501B
	500	450.5001B	453.5001B
	550	450.5501B	453.5501B
	600	450.6001B	453.6001B

* Alkalmas SERVO-DRIVE és TIP-ON BLUMOTION egységhez

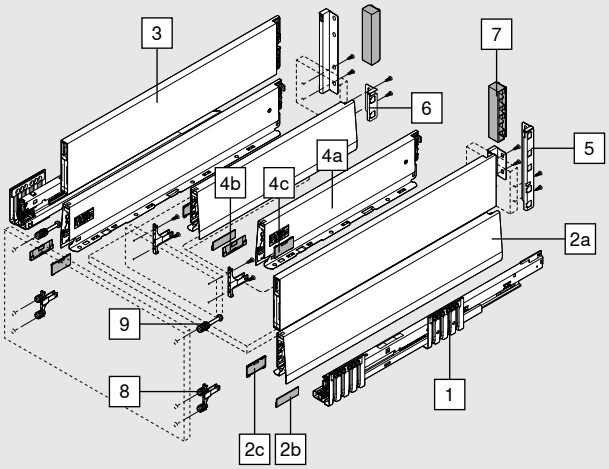

2	Káva szett külső				
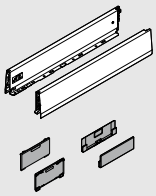	Kávamagasság (mm)	M	91		
	Névleges hosszúság NL (mm)			SW-M	IG-M / OG-M
	450			470M4502S	
	500			470M5002S	
	550			470M5502S	
	600			470M6002S	

Tartalmaz:		
2a	1 x	Káva bal / jobb
2b	2 x	Gyártói névjegy mélynyomott Blum-logóval, 1000 darabtól egyedi nyomattal
2c	2 x	Takarósapkák

Rendelési információ

3	BOXCAP bal/jobb				
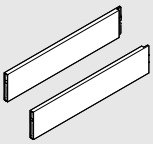	**Anyag**	Acél			
	Névleges hosszúság NL (mm)		SW-M	IG-M	OG-M
	450			ZL4.450S.E	
	500			ZL4.500S.E	
	550			ZL4.550S.E	
	600			ZL4.600S.E	

4	Káva szett belső				
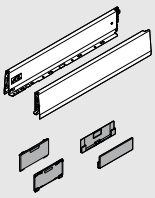	**Kávamagasság (mm)**	M	91		
	Névleges hosszúság NL (mm)		SW-M	IG-M	OG-M
	300			470M3002S	
	350			470M3502S	
	400			470M4002S	
	450			470M4502S	

Tartalmaz:		
4a	1 x	Káva bal/jobb
4b	2 x	Gyártói névjegy mélynyomott Blum-logóval, 1000 darabtól egyedi nyomattal
4c	2 x	Takarósapkák

Javasoljuk a tárolóhely ésszerű kihasználását:

Külső káva névleges hossz NL – Belső káva névleges hossz NL = min. 150 mm

5	Fahátfal tartó külső bal/jobb				
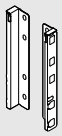	**Magasság**	**Anyag**	SW-M	IG-M	OG-M
	E	Acél		ZB4E000S	

6	Fahátfal tartó belső bal/jobb				
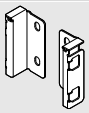	**Magasság**	**Anyag**	SW-M	IG-M	OG-M
	M	Acél		ZB4M000S	

7	Takarósapka fahátfal tartó				
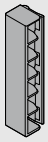	**Kivitelezés**	**Anyag**	SW-M	IG-M	OG-M
	Szimmetrikus	Műanyag 2 x		ZB4M00AK	

8	Előlaprögzítő		
	Rögzítési mód		
	EXPANDO T	4 x	ZF4.10T2
	INSERTA*	2 x	ZF4.10I2
	Csavarozás**	4 x	ZF4.1002

* A köztes darab nem valósítható meg az INSERTA elemmel!

** A csavarok nem részei a szállítási egységnek

EXPANDO T alkalmas vékony előlapokhoz – lásd 61. oldalon

Rendelési információ

9	Előlaprögzítés fent		
	Rögzítési mód		
	EXPANDO T	2 x	ZF4.50T2
	INSERTA	2 x	ZF4.50I2
	Csavarozás – előszerelt facsavar Ø 3.8 x 11.4 mm	2 x	ZF4.5002
	Csavarozás – Süllyesztettfejű csavarok max. 7 mm fejátmérővel, menetátmérő max. 4 mm*	2 x	ZF4.5012

* A csavarok nem részei a szállítási egységnek

EXPANDO T alkalmas vékony előlapokhoz – lásd 61. oldalon

Tartozékok

Facsavar				
	Ø (mm)	**Hossza (mm)**		
	3.5	15	A korpuszsínnek a korpusszal történő összekötéséhez	609.1500
	3.5	17	Előlaprögzítéshez (csavarozás)	609.1700

Rögzítőcsavar (tányérfejű csavar)				
	Ø (mm)	**Hossza (mm)**	Csavarfej maximális magassága: 2 mm	
	3.5	15	A fahátfal tartó és fahátfal, valamint a káva és fiókfenéklap összekötéséhez	61R.1500

Az optimális feldolgozási élményhez a fahátfal és a káva esetén tányérfejű csavarok használatát ajánljuk

Eurocsavar				
	Ø (mm)	**Hossza (mm)**		
	6	14.5	A korpuszsínnek a korpusszal történő összekötéséhez	661.1450.HG

Tervezés

Helyigény a korpuszban

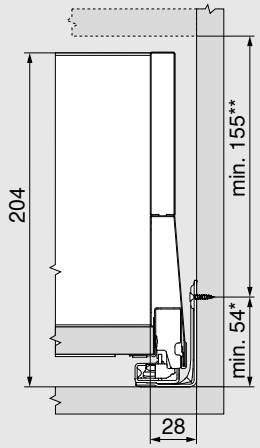

* + 1 mm, amennyiben a korpusz összeépítése előtt szerelik fel a korpuszsínt

** Beleértve 2 mm dölésszögállítás

Beépítési méretek csavaros előlapszerelésnél

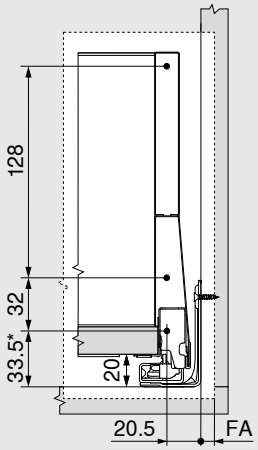

* + 1 mm, amennyiben a korpusz összeépítése előtt szerelik fel a korpuszsínt

FA Előlapráütés

Tervezés

Előlap befúrási méretek INSERTA/EXPANDO T megoldáshoz

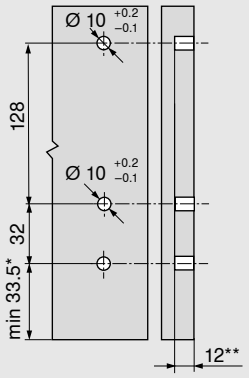

* + 1 mm, amennyiben a korpusz összeépítése előtt szerelik fel a korpuszsínt

** min. 6 mm az EXPANDO T esetén

Hátfal beépítési méretek

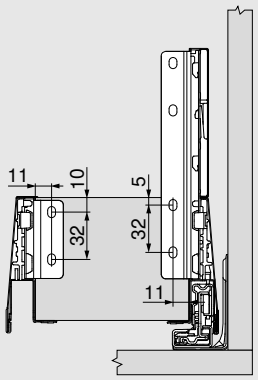

Előlaprögzítő elforgatása köztes darabhoz

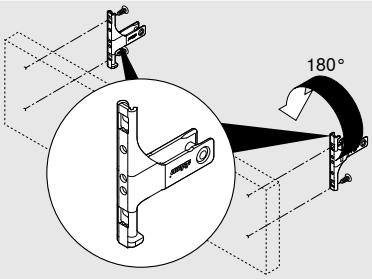

Nem valósítható meg az INSERTA elemmel!

Köztes darab befúrási méretek

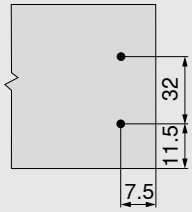

Szabásméretek 16 mm-es forgácslaphoz

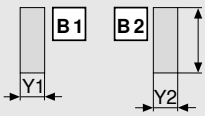

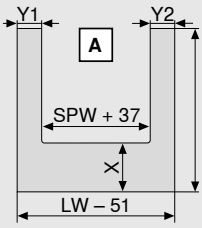

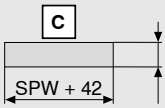

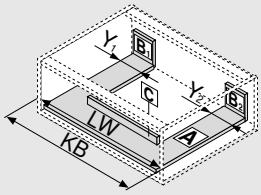

Fa hátfal		B (mm)
Magasság		83
Fenéklaphossz		**A (mm)**
Fa hátfal		NL - 26
Y min.	40 mm	
Y min.	99 mm TIP-ON BLUMOTION elemmel	
Y max.	225 mm	
Fiókfenéklap furatpozíció		
Előfúrás tányérfejű csavar használata esetén lehetséges	**NL (mm)**	**X (mm)**
	> 450	256
Köztes elem		**C (mm)**
Magasság		67

KB	Korpuszszélesség
LW	Belső korpuszszélesség
NL	Névleges hosszúság
SPW	Mosogató kávák közötti belső távolság
W =	Külső káva névleges hossz NL - Belső káva névleges hossz NL - 10 mm

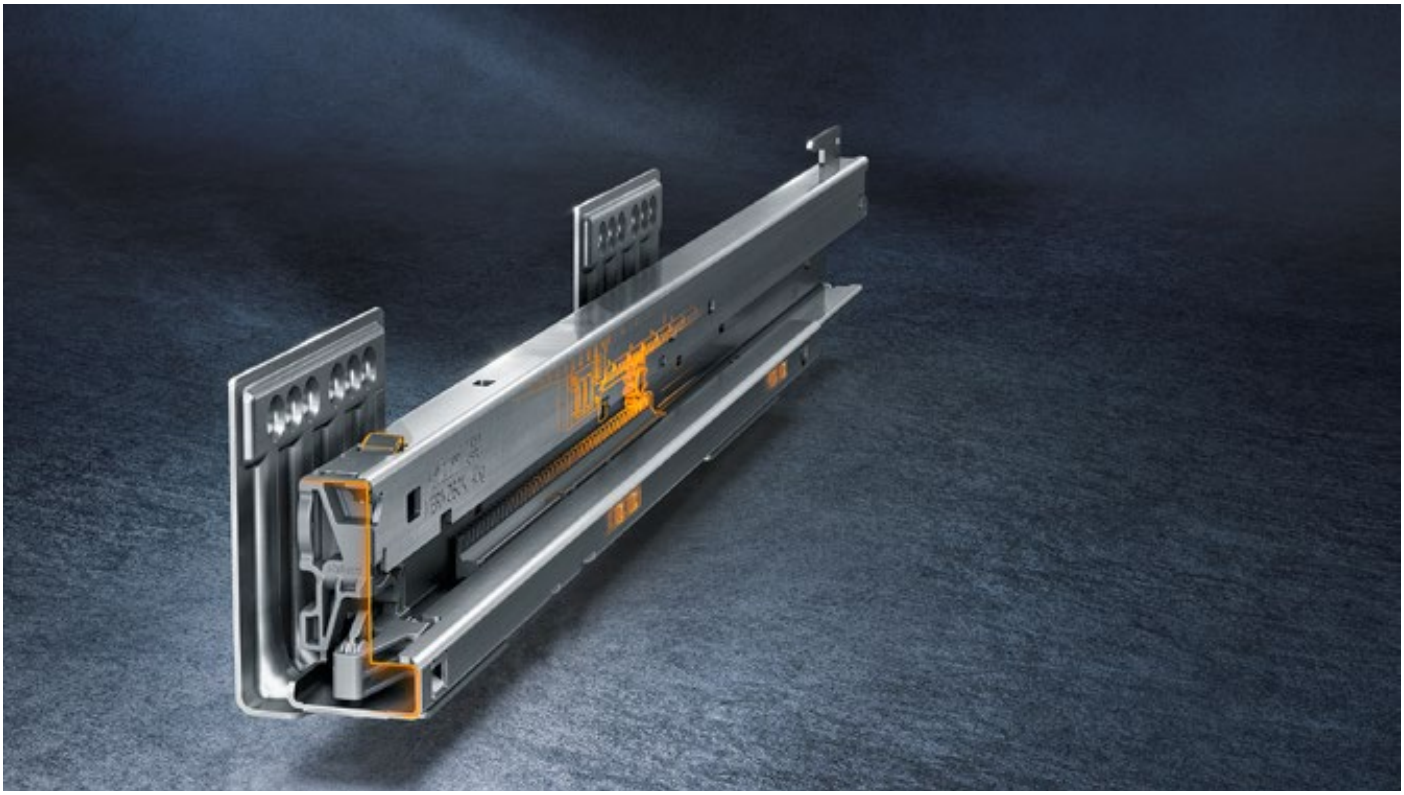

Korpuszsín – 450 – 40 kg

Névleges hosszúság NL (mm)

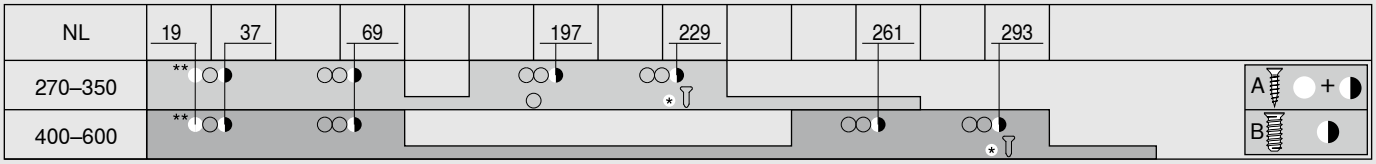

A	Facsavar Ø 4 x 15 mm
B	Eurocsavar Ø 6 x 14.5 mm
*	A nagyobb stabilitásért Facsavar Ø 4 x 15 mm
**	A nagyobb függőleges stabilitásért Helyettesíthető Ø 4 x 15 mm facsavarral

Korpuszsín – 453 – 70 kg

Névleges hosszúság NL (mm)

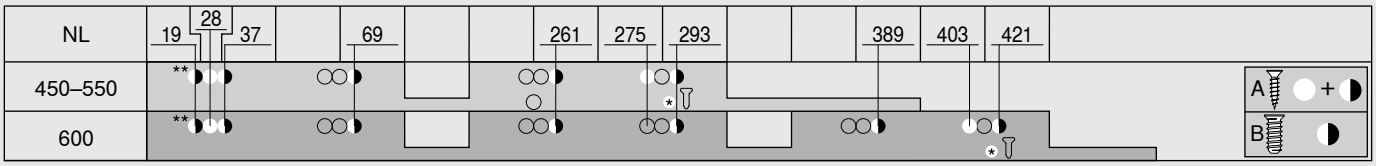

A	Facsavar Ø 4 x 15 mm
B	Eurocsavar Ø 6 x 14.5 mm
*	A nagyobb stabilitásért Facsavar Ø 4 x 15 mm
**	A nagyobb függőleges stabilitásért Helyettesíthető Ø 4 x 15 mm facsavarral

Oldalstabilizátor

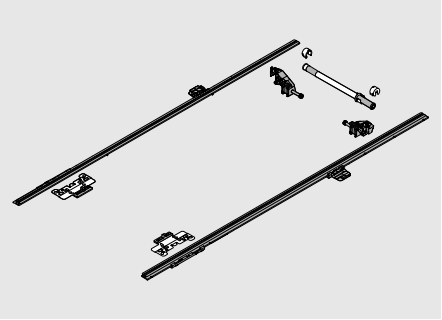

Leírás

- Kiegészítő stabilizálás széles kihúzóknál
- Ajánlás: Korpuszszélesség KB 900-tól 1400 mm-ig
- Az alumíniumtengely 1400 mm korpuszszélességhez illeszkedik, méretre vágandó
- Alkalmas BLUMOTION, SERVO-DRIVE, TIP-ON BLUMOTION kombinációhoz
- Nincs lefelé több helyszükséglet

Helyszükséglet

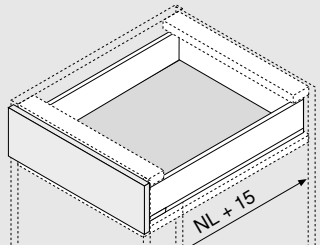

Rendelési információ	
Névleges hosszúság NL (mm)	
270–400	ZS4.400MU
450–600	ZS4.650MU
Tengely szabásméret	
Belső korpuszszélesség LW - 231 mm	
Fogasléc szabásméret	
Névleges hosszúság NL + 10 mm	

Előlap-/fiókaljstabilizáló

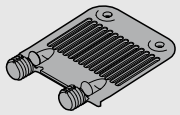

Leírás

- Széles fiókfenéklap megtartásához

Rendelési információ

Előlap-/fiókaljstabilizáló	
Szín	**Anyag**
RAL 7037 szürke	Műanyag
	Z96.10E1
Javaslat:	
> 900 mm korpuszszélesség, 1 db	

Helyszükséglet

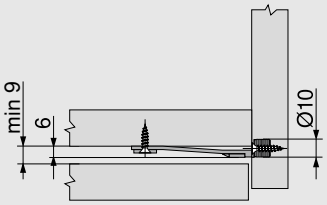

Előlap befúrási mérete

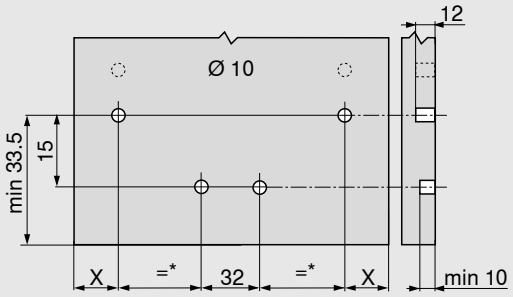

X 20.5 mm + előlapráütés FA

* min 105

Rugalmas korláttartó

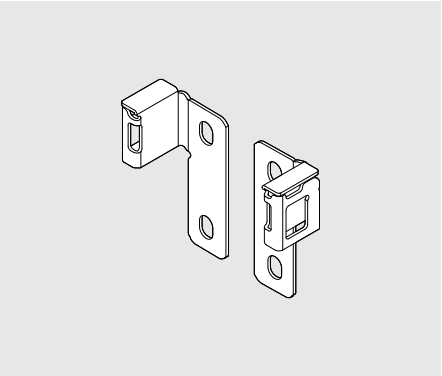

- A hosszanti magasító korlát fahátfalhoz történő csatlakoztatásához
- > E rendszermagasság (moduláris felépítés)
- Anyag: acél

Helyszükséglet

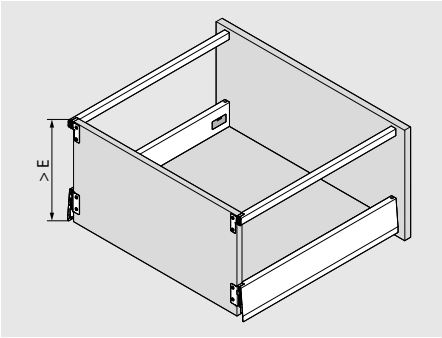

> E rendszermagasság

Rugalmas korláttartó			
	SW-M	IG-M	OG-M
Bal/jobb oldalt külön kell rendelni	ZRR.4000		

Helyigény a korpuszban

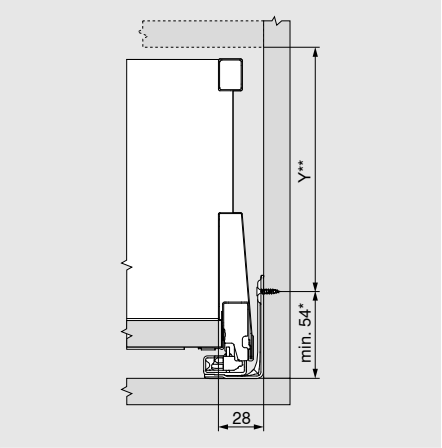

Y = X - 29 mm

* + 1 mm, amennyiben a korpusz összeépítése előtt szerelik fel a korpuszsínt

** Beleértve 2 mm ddölésszögállítás

Beépítési méretek csavaros előlapszerelésnél

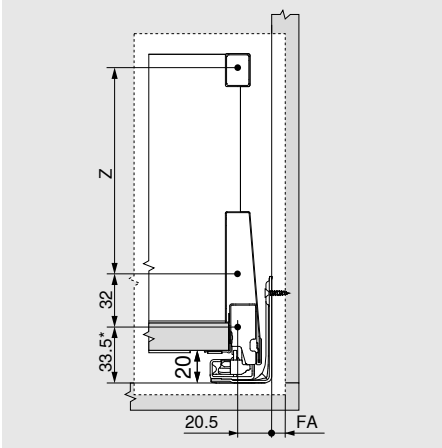

Z = X - 56 mm

* + 1 mm, amennyiben a korpusz összeépítése előtt szerelik fel a korpuszsínt

Hátfal beépítési méretek

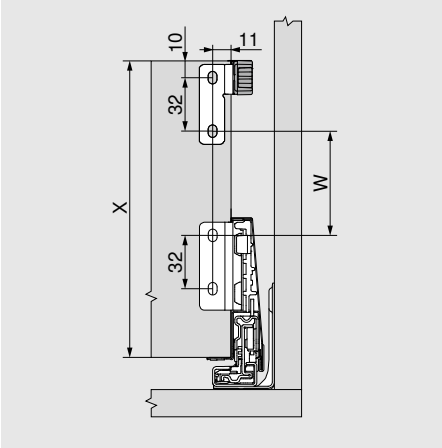

X = Hátfalmagasság
(>184 mm = E rendszermagasság)

W = X - 115 mm

TORX-csavarhúzó

Leírás

- TORX 20 (T20)
- Pengehosszúság 35 / 100 mm
- Teljes hosszúság 100 / 210 mm
- Blum-feliratos narancssárga markolat
- Beállításhoz

TORX-csavarhúzó		
Összhossz (mm)	**Pengehossz (mm)**	
100	35	623.882.2
210	100	209.093.7

EXPANDO T

- EXPANDO T - előszerelt rögzítőrendszer
- már 8 mm vékony előlapokhoz
- Különféle előlap anyagok
- 3 különböző felhasználás - felnyílórendszerek | kivetőpántrendszerek | box-rendszerek

Előlaprögzítő

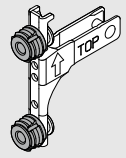

Előlaprögzítő	ZF4.10T2
Előlaprögzítés fent	ZF4.50T2

Előlap-/fenékstabilizálás

Szín	Anyag	
RAL 7037 szürke	Műanyag	Z96.00T1

Javaslat:

> 600 mm korpuszszélesség, 1 db

> 900 mm korpuszszélesség, 2 db

> 380 mm előlapmagasság, 1 db

Előlap-/fenékstabilizálás

Helyszükséglet

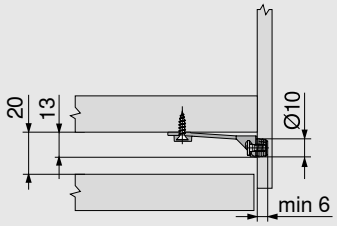

Furatkép/furatmélység

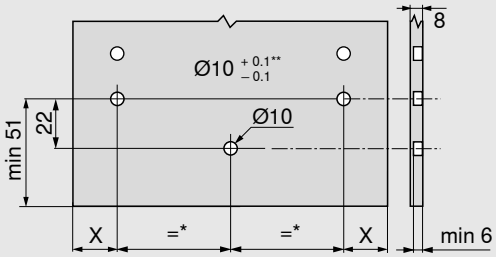

X = 14 mm + előlap ráütés FA

* min 80

** Kőnél és kerámiánál +0.2/-0.1mm

EXPANDO T

Alkalmazási terület és megmunkálási javaslatok

Az EXPANDO T alkalmas a Blum-vasalatok vékony előlapanyagokhoz való rögzítéséhez a bútorgyártásban

Előlapanyagok 8 mm vastagságtól megfelelő stabillitás és szilárdság esetén alkalmazhatók

Blum által tesztelt anyagok	Kereszt húzószilárdság (N/mm)	Nm
Forgácslap	> 0.40	1.5
MDF	> 0.60	1.5
HDF		2
HPL		2
Ásványi alapú anyagok		2
Granit Nero Assoluto természetes kő		3
Kvarckompozit műkő		3
Kerámialapok		3

Nm Min. húzónyomaték

Felelősség kizárása

A Blum nem vállal felelősséget a felsorolt anyagoktól eltérő, vagy más gyártók vasalataival történő EXPANDO T kombinációkra.
A szerelést ajánlatos bútorgyártó szakemberre bízni.

BOXFIX plus

- Pneumatikus szerelő eszköz a fiókok és frontkihúzású fiókok összeépítéséhez
- Szerelési mód: csavaros, opcionális szegecselés
- Névleges hosszúság NL 270–650 mm
- Korpuszszélesség KB 250–1200 mm
- Hátfalmagasság 250 mm-ig (fa és acél)
- Anyag: alumínium/acél

Rendelési információ	
BOXFIX plus	
	ZMM.2500

BOXFIX E-M

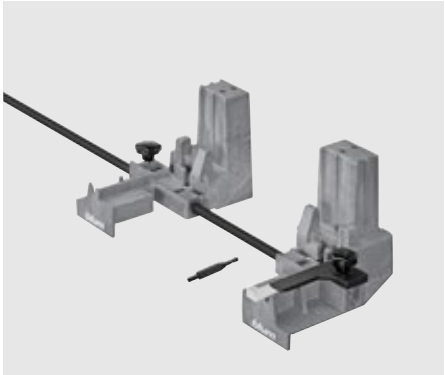

- Szerelő eszköz a fiókok és frontkihúzású fiókok összeépítéséhez
- Csavaros szerelés
- Névleges hosszúság NL 270–600 mm
- Korpuszszélesség KB 250–1200 mm
- Hátfalmagasság 250 mm-ig
- Anyag: műanyag/acél
- BOXFIX 18 mm fiókfenéklap vastagsághoz külön rendelésre

Rendelési információ	
BOXFIX E-M	
	ZMM.0400

Jelölősablon a MERIVOBOX-hoz

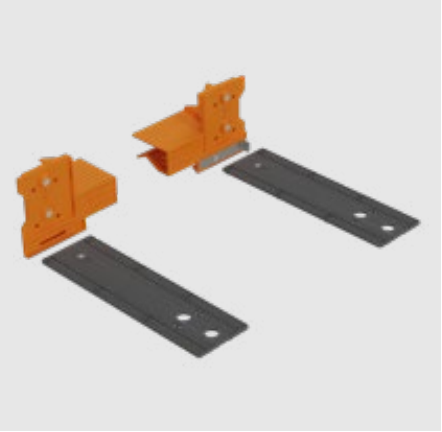

- Sablon az előlapvasalatok rögzítőpozícióinak bejelöléséhez
- Anyag: műanyag/acél

Rendelési információ	
Jelölősablon a MERIVOBOX-hoz	
	ZML.4010

MINIPRESS top

- Függőleges fúrás, valamint a Blum vasalatok opcionális bepréselése
- A fúrókkal előre felszerelt fúrófejek gyorsan cserélhetők
- Egyszerű pozíciókeresés, az előre beállított vonalzók szerszám nélküli, gyors cseréjének köszönhetően
- Méretek egyszerű beállítása a jól hozzáférhető kezelőelemekkel és pontos kijelzőkkel

Rendelési információ	
MINIPRESS top EASYSTICK ütköztetővel	
	M70E2000
horizontális fúrófejjel	**M75E2000**
MINIPRESS top EASYSTICK nélkül	
	M70.2000

MINIPRESS P

- Multifunkciónális forgatható fúrófejjel (5 tokmányos)
- Ütköztetőrendszerrel, alapvonalzóval (600 mm) és szerszámkészlettel
- Más feszültségű motor külön kérésre
- Vonalzók, fúrófejek és egyéb tartozékok nem képezik az alapgép részét
- Utólag EASYSTICK-kel felszerelhető, opcionális

Rendelési információ	
MINIPRESS P	
230 V, asztal nélkül	**M53.3050EU**
230 V, asztallal és tartozékokkal	**M53.2050EU**
400 V, asztallal és tartozékokkal	**M53.2000EU**

EASYSTICK

- EASYSTICK-számítógép (tartóval együtt) a rögzítési pozíciók számítógép által történő meghatározásához – külön kell megrendelni
- Automatikusan mozgó EASYSTICK-vonalzó ütközőkkel és világító jelölésekkel (hossz 1700 mm, ütközési pozíciók 6–953 mm) – külön kell megrendelni
- EASYSTICK-hosszabbító vonalzó 953–2681 mm ütközőpozíciótól – külön kell megrendelni

Rendelési információ	
EASYSTICK MINIPRESS top géphez	
Vonalzó	**MZD.2700**
Számítógép	**MZD.5700.01**
EASYSTICK MINIPRESS P géphez	
Vonalzó	**MZD.2000**
Számítógép	**MZD.5000**

SERVO-DRIVE

Információkat a SERVO-DRIVE elemről a Blum-katalógusban talál:

www.blum.com/catalogue

TIP-ON BLUMOTION

Leírás

- Mechanikus TIP-ON nyitásrásegítés BLUMOTION egységgel – a finom és halk záródásért
- Csekély frontrés, 2.5 mm minimum
- Nagyfelületű kioldási tartomány
- Opcionális szinkronizálás 243 mm belső korpuszszélességtől – javasoljuk a szinkronizálás általános alkalmazását
- Előlap 4-dimenzióban állítható

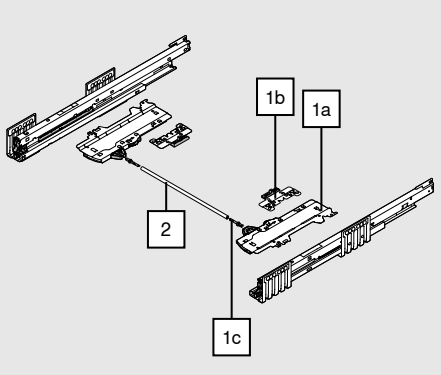

Rendelési információ

1	TIP-ON BLUMOTION- készlet

A súlytartományhoz és névleges hosszhoz igazodva a TIP-ON BLUMOTION-egység eltérő erősségű kivitelben kapható. A könnyebb megkülönböztetés érdekében eltérő színekben készül. A kapcsolóelem minden TIP-ON BLUMOTION-egységhez univerzálisan alkalmazható.

NL (mm)	Egység		Korpuszsín (kg)	Súly [1] (kg)	
270–300	S0	Fehér	40	≤ 10	T60H4040
270–300	S1	Világos szürke	40	> 10–20	T60H4140
350–600	L1	Világos szürke	40 [2]	≤ 20	T60H4340
350–600	L3	Porszürke	40 [2]	15–40	T60H4540
450–600	L5	Fekete	70 [3]	35–70	T60H4570

Tartalmaz:

1a	1 x	TIP-ON BLUMOTION- egység bal/jobb
1b	2 x	TIP-ON BLUMOTION-kapcsolóelem szimmetrikus
1c	2 x	TIP-ON BLUMOTION szinkronizáló adapter
		Belső korpuszszélesség LW ≥ 297 mm

[1] Javasolt súlytartományok (a kihúzó teljes súlya) az optimális nyitási és zárási funkcióhoz.

[2] Csak 40 kg-korpuszsínnel kombinálható

[3] Ajánlás: Csak 70 kg-korpuszsínnel kombinálható

TIP-ON BLUMOTION-egység kiszámítása terméktervezővel www.blum.com/configurator

Belső korpuszszélesség LW ≥ 297 mm

2	TIP-ON BLUMOTION-szinkronizáló tengely	
	Kivitelezés	**Szín**
	Kerekített	Szürke
		T60.1125W

1c 2 x T60.000D egységgel kombinálva

Alkalmas LW 1370 mm belső korpuszszélességig

Útmutató

A kioldási tartomány optimális működéséhez és növeléséhez ajánlott szinkronizálás alkalmazása.

Szabás	Belső korpuszszélesség LW - 250 mm

Belső korpuszszélesség LW 243–296 mm

TIP-ON BLUMOTION-szinkronizálás

	Kivitelezés	**Szín**
	Szögletes	RAL 7035 halványszürke
		T60.300D

Szabás	Belső korpuszszélesség LW - 224 mm

Rendelési információ

Tartozékok

Belső korpuszszélesség LW ≥ 297 mm		
1c	**TIP-ON BLUMOTION szinkronizáló adapter**	
	Kivitelezés	**Szín**
	Szimmetrikus	RAL 7035 halványszürke
		T60.000D
2 x rendelni		

TIP-ON BLUMOTION ellenőrző és beállító sablon		
	Előlaprés FS (mm)	**Szín**
	2.5	Narancssárga
		65.5627

Tervezés

- A TIP-ON BLUMOTION MERIVOBOX fiókhoz a MERIVOBOX szabvány tervezési méreteivel megvalósítható
- A következő tervezési rajzok egy M magasságú fiókra vonatkoznak

Bútorszerkezet

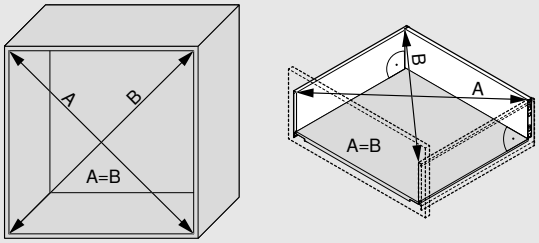

A minimális 2,5 mm fugaréshez nagyon pontos gyártás szükséges, azaz ügyelni kell a pontos mérettartásra és a szögek pontosságára.

Lábazat

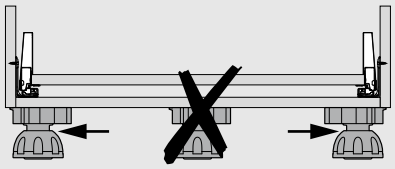

Előlapmegmunkálás

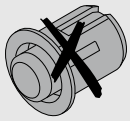

TIP-ON BLUMOTION esetén nem szabad távtartót felszerelni!

Helyigény a korpuszban

Fiók/frontkihúzású fiók

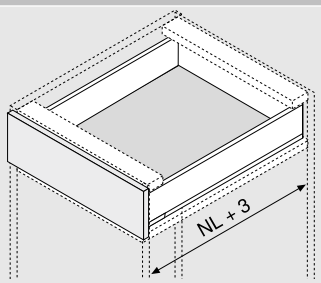

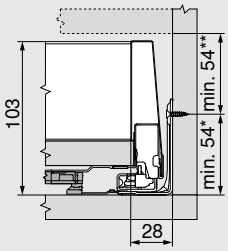

Belső fiók/belső kihúzók

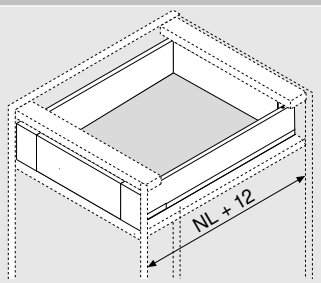

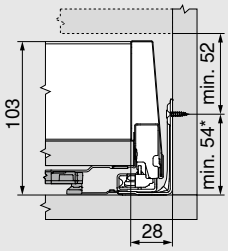

*	+ 1 mm, amennyiben a korpusz összeépítése előtt szerelik fel a korpuszsíneket
**	Beleértve 2 mm ddöléssszögállítás

A kapcsolóelem (ZI7.0M06) és a kapcsolóelem persely (ZIF.7002) TIP-ON BLUMOTION kombinációval nem használható

NL Névleges hosszúság

Tervezés

Rögzítési pozíció - Belső fiók | Belső kihúzású fiók

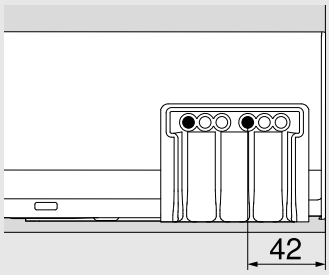

1. változat

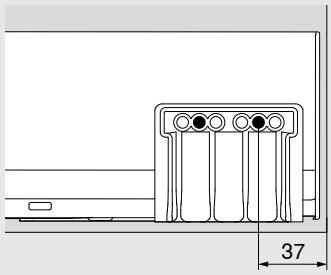

2. változat

Mélységi pozíció

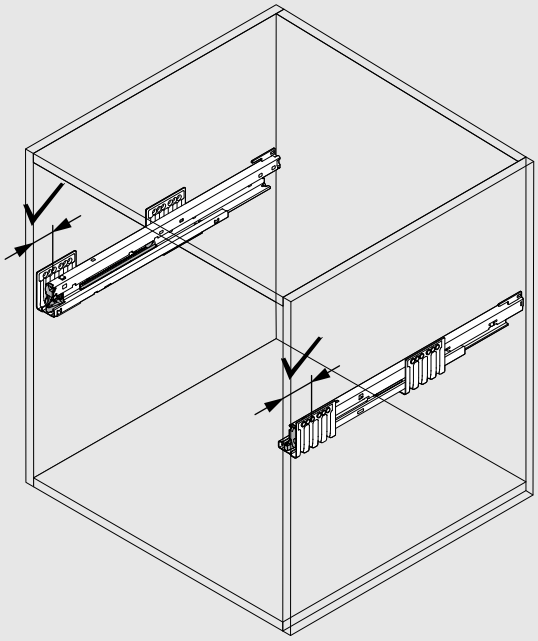

Ügyeljen mindkét korpuszsín pontos mélységi pozíciójára.

Kioldási tartomány

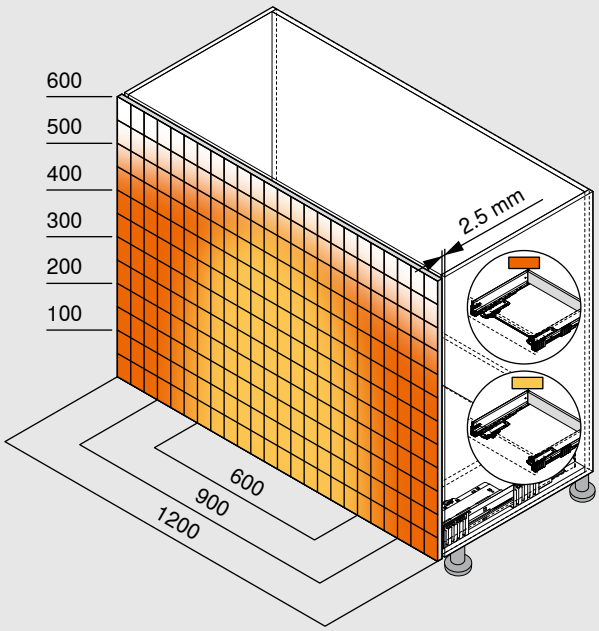

Kioldási tartomány	
Szinkronizálással	
Szinkronizálás nélkül	
Min. előlaprés (mm)	2.5

A kioldási tartomány optimális működéséhez és növelésé hez ajánlott szinkronizálás alkalmazása.

Példa E magasságra, névleges hosszúság NL 500 mm

Szerelés, beállítás és leszerelés

www.blum.com/tobmvx

Szabásméretek

Evőeszköztartó/betétlap szabásméretek

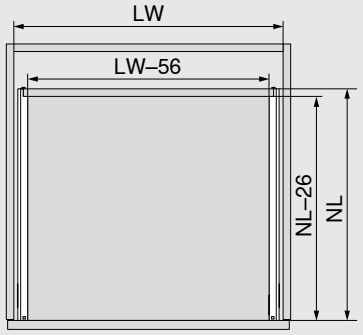

Hosszúság

A káva névleges hossza - 26 mm

Szélesség

Belső korpuszszélesség LW - 56 mm

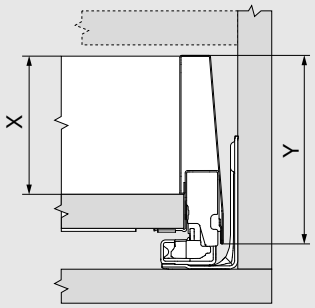

X káva belső magassága	Y káva külső magassága
N magasság - 44.5 mm	N magasság - 68.5 mm
M magasság - 67 mm	M magasság - 91 mm
K magasság - 105 mm	K magasság - 129 mm
E magasság - 168 mm	E magasság - 192 mm

Anyag és szín

Acéldesign

Tobb információ az AMBIA-LINE osztórendszerről

www.blum.com/ambialine

Szín

SW-M	IG-M	OG-M
Selyemfehér matt	Indiumszürke matt	Orionszürke matt
	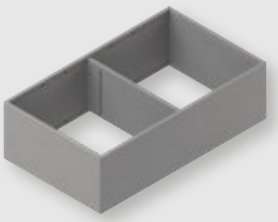	

SW-M / OG-M	IG-M	OG-M
Selyemfehér matt/Orionszürke matt	Indiumszürke matt	Orionszürke matt

Anyag és szín

Fadesign

Tobb információ az AMBIA-LINE osztórendszerről

www.blum.com/ambialine

Szín

E01S/SW-M

Bardolino tölgy / Selyemfehér matt

E02G/OG-M

Nebraska tölgy / Orionszürke matt

N01T/CS-M

Tennessee dió / Carbonfekete matt

E01S/SW-M

Bardolino tölgy / Selyemfehér matt

E02G/OG-M

Nebraska tölgy / Orionszürke matt

N01T/CS-M

Tennessee dió / Carbonfekete matt

Evőeszköztartó

Acéldesign

- A tálcák bevonata softtouch-anyag
- Ellenálló, hangtompítós felület
- Tetszés szerint behelyezhető és biztonságosan tart
- Alkalmazható M és K magasságú MERIVOBOX fiókhoz
- 450 mm - 600 mm-es névleges hosszúsághoz
- Keretmagasság 50 mm
- Anyag: acél, porbevonatos

Rendelési információ

Evőeszköztartó					
	Névleges hossz (mm)	Szélesség (mm)	SW-M / OG-M	IG-M	OG-M
	450	300	ZC7S450BS3		
	500	300	ZC7S500BS3		
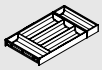	550	300	ZC7S550BS3		
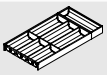	600	300	ZC7S600BS3		

Evőeszköztartó

Fadesign

- Tetszés szerint behelyezhető és biztonságosan tart
- Alkalmazható M és K magasságú MERIVOBOX fiókhoz
- 450 mm - 600 mm-es névleges hosszúsághoz
- Keretmagasság 50 mm
- Anyag: fadekor/acél

Rendelési információ

Evőeszköztartó					
	Névleges hossz (mm)	Szélesség (mm)	E01S/SW-M	E02G/OG-M	N01T/CS-M
	450	300	ZC7S450BH3		
	500	300	ZC7S500BH3		
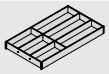	550	300	ZC7S550BH3		
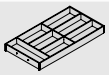	600	300	ZC7S600BH3		

Fiókkeret

Acéldesign

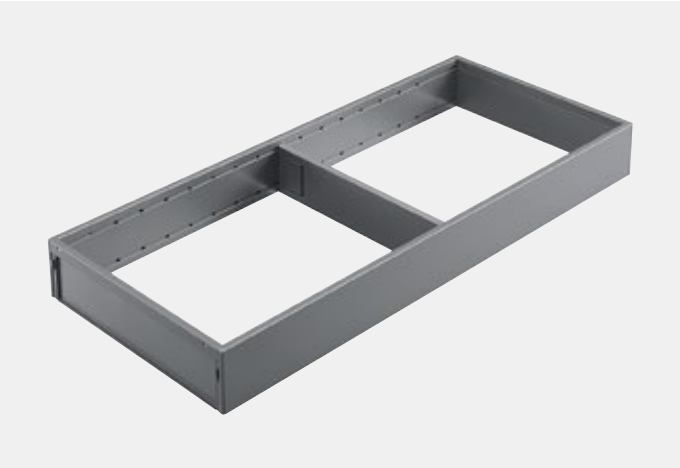

- Elegáns, keskeny design
- Tetszés szerint behelyezhető és biztonságosan tart
- Rugalmas keresztosztó tárolnivalókhoz, lyukraszterben szerszám nélkül állítható
- A fóliavágó és a késtartó opcionálisan alkalmazható
- Alkalmazható M és K magasságú MERIVOBOX fiókhoz
- 270 mm - 600 mm-es névleges hosszúsághoz
- Keretmagasság 50 mm
- Anyag: acél, porbevonatos

Rendelési információ

Fiókkeret 270 mm névl. hosszúságtól

	Névleges hossz (mm)	Szélesség (mm)	SW-M	IG-M	OG-M
	270–400	242	ZC7S300RSU		

Mágnessel a hátfalhoz vagy kávához rögzíthető

Adapterprofil fahátfalra rögzítéshez (opció)

	Magasság	Szélesség (mm)	SW-M	IG-M	OG-M
	M	242	ZC7A0U0M		
	K	242	ZC7A0U0K		

350 mm névleges hosszúságtól javasolt

Fiókkeret

	Névleges hossz (mm)	Szélesség (mm)	SW-M	IG-M	OG-M
	450	100	ZC7S450RS1		
	500	100	ZC7S500RS1		
	550	100	ZC7S550RS1		
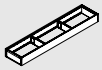	600	100	ZC7S600RS1		
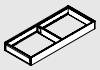	450	200	ZC7S450RS2		
	500	200	ZC7S500RS2		
	550	200	ZC7S550RS2		
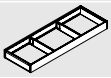	600	200	ZC7S600RS2		

Keresztosztó

	Magasság (mm)	Szélesség (mm)	SW-M	IG-M	OG-M
	50	100	ZC7Q010SS		
	50	200	ZC7Q020SS		
	50	242	ZC7Q0U0SS		

Fiókkeret

Fadesign

- Elegáns, keskeny design
- Tetszés szerint behelyezhető és biztonságosan tart
- Rugalmas keresztosztó tárolnivalókhoz, lyukraszterben szerszám nélkül állítható
- A fóliavágó és a késtartó opcionálisan alkalmazható
- Alkalmazható M és K magasságú MERIVOBOX fiókhoz
- 270 mm - 600 mm-es névleges hosszúsághoz
- Keretmagasság 50 mm
- Anyag: fadekor/acél

Rendelési információ

Fiókkeret 270 mm névl. hosszúságtól

	Névleges hossz (mm)	Szélesség (mm)	E01S/SW-M	E02G/OG-M	N01T/CS-M
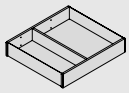	270–400	242		ZC7S300RHU	

Fiókkeret

	Névleges hossz (mm)	Szélesség (mm)	E01S/SW-M	E02G/OG-M	N01T/CS-M
	450	100		ZC7S450RH1	
	500	100		ZC7S500RH1	
	550	100		ZC7S550RH1	
	600	100		ZC7S600RH1	
	450	200		ZC7S450RH2	
	500	200		ZC7S500RH2	
	550	200		ZC7S550RH2	
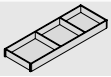	600	200		ZC7S600RH2	

Rugalmas keresztosztó

	Magasság (mm)	Szélesség (mm)	E01S	E02G	N01T
	50	100		ZC7Q010SH	
	50	200		ZC7Q020SH	
	50	242		ZC7Q0U0SH	

Fiókosztó frontkihúzóhoz

Acéldesign

- Elegáns, keskeny design
- Tetszés szerint behelyezhető és biztonságosan tart
- Rugalmas keresztosztó tárolnivalókhoz, lyukraszterben szerszám nélkül állítható
- Fűszertartó opcionálisan alkalmazható
- Alkalmazható MERIVOBOX E magasságú front- és belső kihúzású fiókhoz
- 270 mm - 600 mm-es névleges hosszúsághoz
- Keretmagasság 110 mm
- Anyag: acél, porbevonatos

Rendelési információ

Keretek frontkihúzókhoz

	Névleges hossz (mm)	Szélesség (mm)	SW-M	IG-M	OG-M
	270–600	242	ZC7F300RSU		
	400–600	218	ZC7F400RSP		

Adapterprofil fahátfalra rögzítéshez (opció)

	Magasság	Szélesség (mm)	SW-M	IG-M	OG-M
	E	242	ZC7A0U0C		
	E	218	ZC7A0P0C		

350 mm névleges hosszúságtól javasolt

Keresztosztó

	Magasság (mm)	Szélesség (mm)	SW-M	IG-M	OG-M
	110	242	ZC7Q0U0FS		
	110	218	ZC7Q0P0FS		

Fiókosztó frontkihúzóhoz

Fadesign

- Elegáns, keskeny design
- Tetszés szerint behelyezhető és biztonságosan tart
- Rugalmas keresztosztó tárolnivalókhoz, lyukraszterben szerszám nélkül állítható
- Fűszertartó opcionálisan alkalmazható
- Alkalmazható MERIVOBOX E magasságú front- és belső kihúzású fiókhoz
- 270 mm - 600 mm-es névleges hosszúsághoz
- Keretmagasság 110 mm
- Anyag: fadekor/acél

Rendelési információ

Keretek frontkihúzókhoz

	Névleges hossz (mm)	Szélesség (mm)	E01S/SW-M	E02G/OG-M	N01T/CS-M
	270–600	242	ZC7F300RHU		
	400–600	218	ZC7F400RHP		

Keresztosztó

	Magasság (mm)	Szélesség (mm)	E01S	E02G	N01T
	110	242	ZC7Q0U0FH		
	110	218	ZC7Q0P0FH		

AMBIA-LINE keresztkorlát

Acéldesign

- Keresztkorlát szabható alumíniumból
- Tetszés szerint behelyezhető és biztonságosan tart
- Alkalmazható MERIVOBOX E magasságú front- és belső kihúzású fiókhoz

Rendelési információ

Keresztosztó méretre vágáshoz				
	Hossza (mm)	SW-M	IG-M	OG-M
	1059		**ZR4.1059U**	
	Max. 1200 mm-es korpuszszélességhez KB igazodik			
Méretre vágáshoz				
Szabásméret:	Belső korpuszszélesség LW - 111 mm			

Befogók				
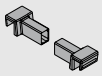		SW-M	IG-M	OG-M
	Magasító korlát, korlát fiókmagasító elemmel, BOXCAP, E-káva		**ZC4U10E0**	
	BOXCOVER fiókmagasító elem		**ZC4U11E0**	

Hosszanti osztó				
	Hossza (mm)	SW-M	IG-M	OG-M
	84		**ZC4U10F0**	

Üvegtartó készlet

Acéldesign

- Üvegtartókészlet fiókkerettel való kombinációhoz 450 mm névleges hosszúságtól acéldesign
- Tetszés szerint behelyezhető és biztonságosan tart
- Alkalmazható MERIVOBOX E magasságú frontkihúzáshoz
- Beépítési magasság 140 mm (fiókba való keret üvegtartó készlettel)
- Anyag: acél, porbevonatos

Rendelési információ

Üvegtartó készlet

	Névleges hossz (mm)	Szélesség (mm)	SW-M	IG-M	OG-M
	450-től	100	ZC7B0100S		
	450-től	200	ZC7B0200S		

Belső kihúzású fiókhoz nem alkalmas.

Fiókkeret – keskeny

	Névleges hossz (mm)	Szélesség (mm)	SW-M	IG-M	OG-M
	450	100	ZC7S450RS1		
	500	100	ZC7S500RS1		
	550	100	ZC7S550RS1		
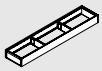	600	100	ZC7S600RS1		

Fiókkeret széles

	Névleges hossz (mm)	Szélesség (mm)	SW-M	IG-M	OG-M
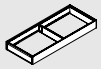	450	200	ZC7S450RS2		
	500	200	ZC7S500RS2		
	550	200	ZC7S550RS2		
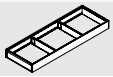	600	200	ZC7S600RS2		

Konyhai segítők

A szép megjelenésű AMBIA-LINE konyhai segítők ötvözik a magas szintű designt az átgondolt funkcióval. Mert a kés-, tányér- és fűszertartó valamint a frissentartó és alufólia vágók rendet teremtenek a konyhában. Minden kézre esik, mivel a konyhai eszközök a kihúzóban átláthatóan helyezkednek el, így könnyen kézre esnek.

Konyhai segítők

Szerelés, beállítás és leszerelés

www.blum.com/ambialine-accessories

Rendelési információ

Késtartó

	Hossza (mm)	Szélesség (mm)	OG-M
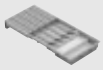	409	187	ZC7M0200

9 késnek

M és K magasságú fiókokhoz

450 mm-es névleges hosszúságtól

Fóliavágó

	Hossza (mm)	Szélesség (mm)	
	409	187	OG-M
	Dupla egység, frissentartó és alufólia, fóliával		ZC7C0000
	Dupla egység, frissentartó és alufólia, fólia nélkül		ZC7C0001

M és K magasságú fiókokhoz

450 mm-es névleges hosszúságtól

Fűszertartó

	Hossza (mm)	Szélesség (mm)	OG-M
	356	205	ZC7G0P0I

E magasságú frontkihúzáshoz

Tányértartó

	Tányér Ø (mm)	Tárolási magasság	OG-M
	186–322	12 tányérig	ZC7T0350

E magasságú frontkihúzáshoz

Look for our FSC™-certified products

FSC
www.fsc.org
FSC™ C115115

Minden tartalom a Blum Copyright alatt áll.
Technikai- és termékprogram változások lehetségesek.
IDNR: 000.000.0 · EP-530/5 HU-HU/12.24

Blum Hungária Kft.
2600 Vác
Gödöllői út 16/14, Pf. 124
Tel.: +36 27 510140
E-Mail: info.hu@blum.com

Julius Blum GmbH
6973 Höchst, Austria
Tel.: +43 5578 705-0
Fax: +43 5578 705-44
E-Mail: info@blum.com
www.blum.com

Az ausztriai, lengyelországi és kínai helyszíneink a lent felsorolt tanúsítványokkal rendelkeznek.
Az amerikai helyszínünk ISO 9001 tanúsítvánnyal rendelkezik.
A brazíliai helyszínünk ISO 9001, ISO 14001 és ISO 45001 tanúsítvánnyal rendelkezik.

ISO 9001 Certified Quality System
ISO 14001 Certified Environmental System
ISO 50001 Certified Energy System

blum®