MERIVOBOX

Информация за поръчка и проектиране

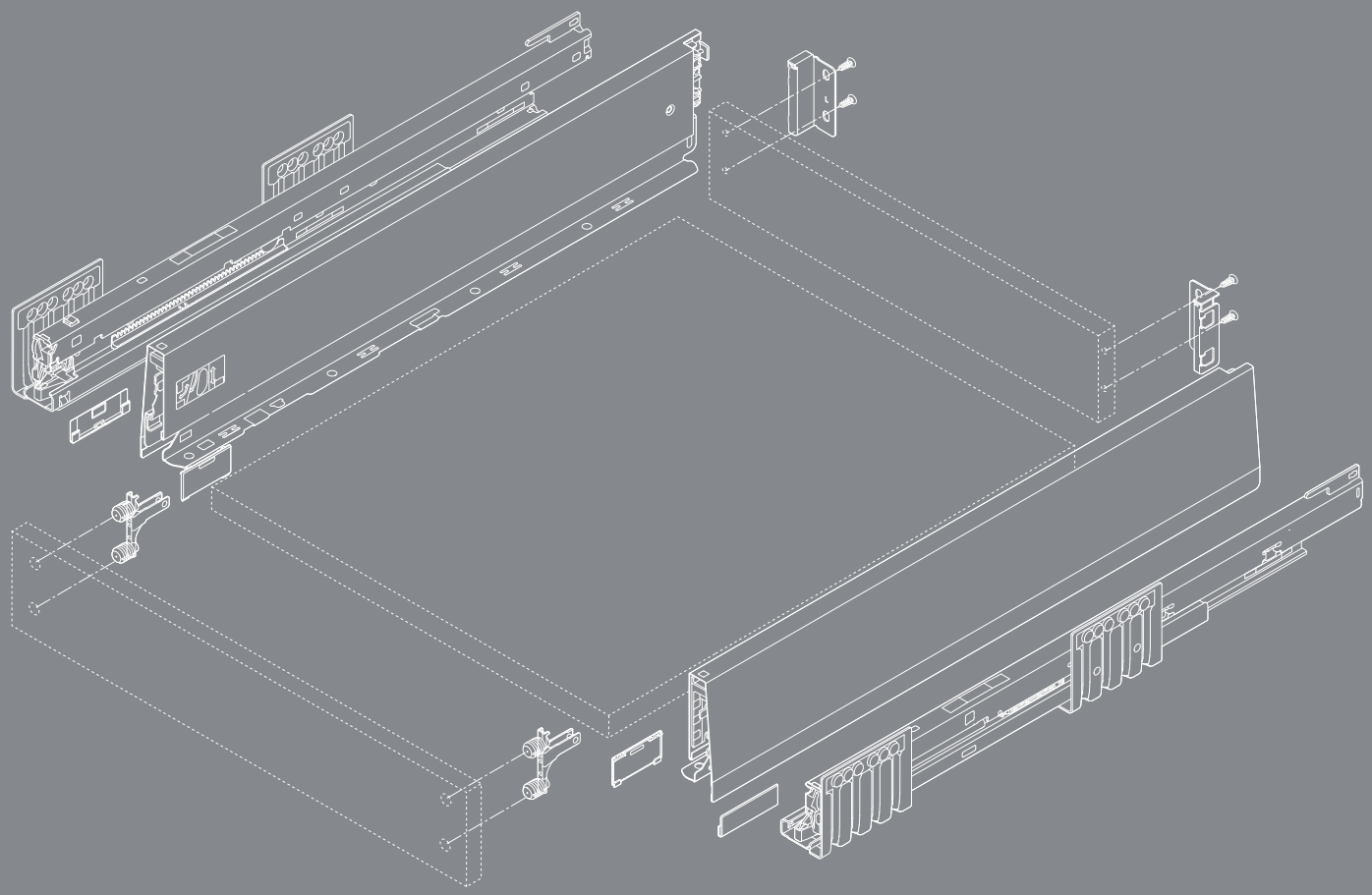

www.blum.com

Let’s create – Box-платформата за Вашите идеи

Съдържание

06 Съдържание на програмата
08 Чекмедже – височина N
12 Чекмедже – височина M
16 Вътрешно чекмедже – височина M
20 Чекмедже – височина K
24 Вътрешно чекмедже – височина K

Чекмедже с високо чело - височина E

28 – MERIVOBOX modular с рейлинг
32 – MERIVOBOX modular с BOXCOVER
36 – MERIVOBOX modular с BOXCAP

Вътрешен изтеглящ механизъм - височина E

40 – Челен панел с рейлинг
44 – Челен панел с елемент за вграждане
48 Корпусна шина с удължение за контейнер за отпадъци
50 Чекмедже под мивката – височина M
54 Чекмедже под мивката - височина E
58 Закрепване на корпусните шини
59 Принадлежности
62 Приспособления за монтаж
64 SERVO-DRIVE
64 TIP-ON BLUMOTION
67 Размери за разкрой за вложка за прибори / подложка
68 AMBIA-LINE

Blum-Services

Вашият ключ към по-голяма ефективност

Кое е решаващо за успешното реализиране на Вашите проекти? От една страна това са нашите висококачествени продукти, от друга-нашите подходящи услуги. Нашите услуги са прецизно съобразени с вашите нужди, за всяка стъпка по веригата на работния процес. За да работите по-ефективно и да пестите време.

Персонализирани услуги
Директен контакт за ориентирано към клиента доверие

Дигитален сервиз
Дигитална подкрепа за по-голяма ефективност

Логистични услуги
Оптимизирани процеси за бързи доставки

Монтажни приспособления
Практични приспособления за прецизна работа

Комуникационни услуги
Изчерпателни материали за целенасочен маркетинг

Намерете подходящите услуги за Вашите нужди:

www.blum.com/services530

Иновативен стимул

Платформа
С малко компоненти създавате собствен широк спектър. И в същото време сте по-ефективни в производството! Разнообразно и едновременно лесно.

Дизайн
Прави линии и собствен език на формата отличават MERIVOBOX. Създайте разнообразни и отличителни мебели! Минималното среща характерното.

Функция
MERIVOBOX впечатлява клиентите си през целия живот на мебелите. Изцяло нова развита концепция допринася за изключителната плавност и висока товароносимост. Лесно и едновременно стабилно.

Обработка
Изключителна концепция: без значение кой вариант предпочитате - стъпките при монтажа са все така лесни, настройката-еднаква. Лесно постигате прецизни резултати.

Най-новото, обобщено за Вас

Factbox

- Царги от стомана, копринено бял мат, индиум сив мат, орион сив мат
- Характерна форма на царгата
- Вътрешна права царга със стабилна декоративна капачка
- Синхронизиран плавен ход
- Окачване на фронта в задържаща позиция и лесно захващане, дори и при вече окачен изтеглящ механизъм
- 3-измерна настройка на челото

Преглед на цветовете

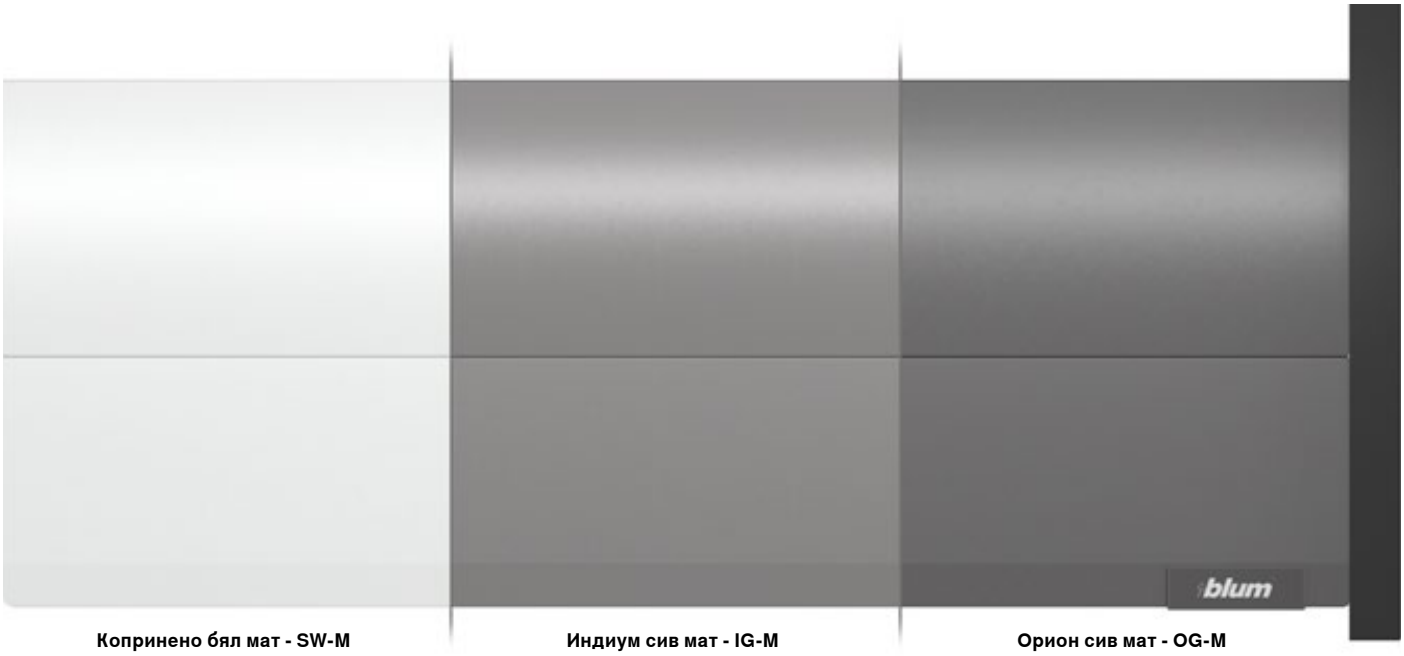

Копринено бял мат - SW-M | Индиум сив мат - IG-M | Орион сив мат - OG-M

Височини на царгите

Чекмедже

Височина N
68.5 мм

Височина M
91 мм

Височина K
129 мм

Вътрешно чекмедже

Височина M
91 мм

Височина K
129 мм

Чекмедже с високо чело

Височина E
192 мм

Височина E
192 мм

Височина E
192 мм

Височина E
192 мм

Вътрешни чекмеджета (Примерно изображение с BOXCAP)

Височина E
192 мм

Височина E
192 мм

Височина E
192 мм

Чекмедже под мивката

Височина M
91 мм

Височина E
192 мм

Продукт

Описание

- Една корпусна шина BLUMOTION за всички приложения с интерфейс за TIP-ON BLUMOTION и странична стабилизация
- SERVO-DRIVE опционално приложение

Необходимо пространство

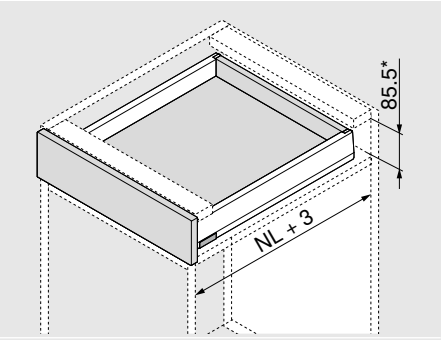

NL Номинална дължина

* Вкл. 2 мм регулиране на наклона

Информация за поръчка

1	Корпусни шини леви/десни	
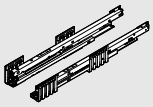	**Номинална дължина NL (мм)**	**BLUMOTION***
		40 кг
	400	**450.4001B**
	450	**450.4501B**
	500	**450.5001B**
	550	**450.5501B**

* Подходящо за SERVO-DRIVE и TIP-ON BLUMOTION

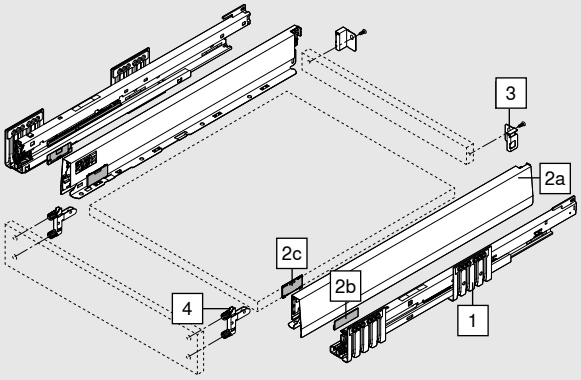

2	Комплект царги					
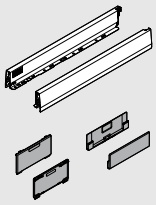	**Височина на царгата (мм)**	N	68.5			
	Номинална дължина NL (мм)			SW-M	IG-M	OG-M
	400			**470N4002S**		
	450			**470N4502S**		
	500			**470N5002S**		
	550			**470N5502S**		

Състоящ се от:		
2a	1 x	Царга лява и дясна
2b	2 x	Брандинг елемент, печат с Blum-лого, от 1000 дет. индивидуален печат
2c	2 x	Декоративни капачки

3	Фиксатор за дървен гръб ляв/десен				
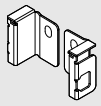	**Височина**	**Материал**	SW-M	IG-M	OG-M
	N	Стомана	**ZB4N000S**		

Информация за поръчка

4	Фиксатор на фронта		
	Тип фиксиране		
	EXPANDO T	2 x	ZF4.10T2
	INSERTA	2 x	ZF4.10I2
	Завинтване*	2 x	ZF4.1002
* Патронник не е включен в доставката			
EXPANDO T подходящ за тънки фронтове - виж страница 61			

Принадлежности

Винт за ПДЧ				
	Ø (мм)	**Дължина (мм)**		
	3.5	15	За свързване на корпусна шина с корпус	609.1500
	3.5	17	За закрепване на фронт (за завинтване)	609.1700

Винт за закрепване (винт с плоска глава)				
	Ø (мм)	**Дължина (мм)**	максимална височина на глава на винт: 2 мм	
	3.5	15	За свързване на фиксатора с гръб от дърво и на царгата с дъното на чекмеджето	61R.1500
За оптимален резултат на обработка при гръб от дърво и царга препоръчваме употреба на винтове с плоска глава				

Самонарезни винтове				
	Ø (мм)	**Дължина (мм)**		
	6	14.5	За свързване на корпусна шина с корпус	661.1450.HG

Проектиране

Необходимо място в корпуса

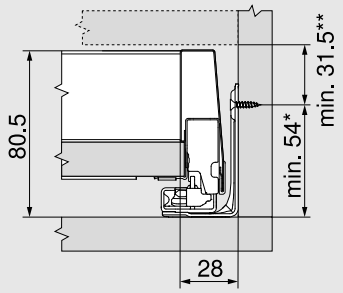

* + 1 мм при монтаж на корпусната шина върху цялостен корпус

** вкл. 2 мм регулиране на наклона

Размери на фронта при монтаж с винтове

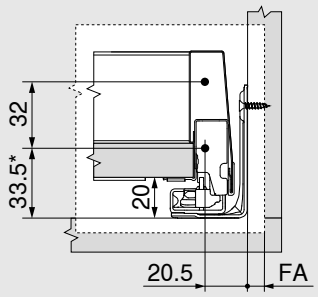

* + 1 мм при монтаж на корпусната шина върху цялостен корпус

FA Припокриване на фронта

Размери за пробиване на фронта за INSERTA/EXPANDO T

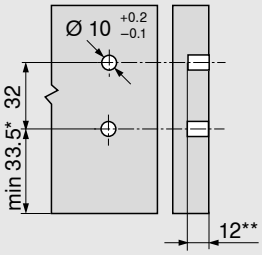

* + 1 мм при монтаж на корпусната шина върху цялостен корпус

** мин. 6 мм за EXPANDO T

Размери на гърба

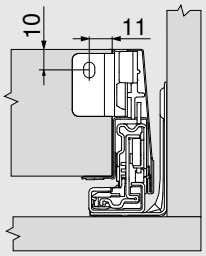

Проектиране

Размери за разкрой при 16 мм монтажни пластини

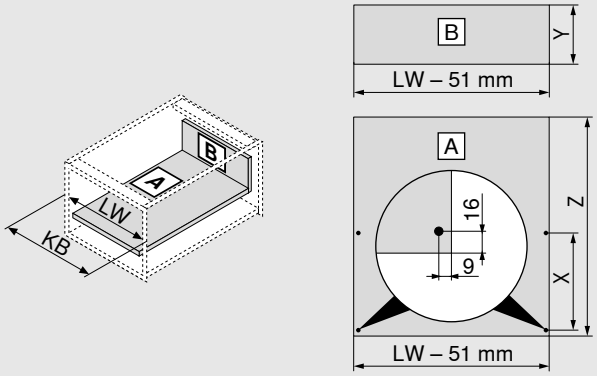

Гръб от ПДЧ		Y (мм)
Височина		60.5
Дължина на дъно		**Z (мм)**
Гръб от ПДЧ		NL - 26
Позиция на перфорация за дъно на чекмедже		
Възможно предварително пробиване при употреба на винт с плоска глава	**NL (мм)**	**X (мм)**
	> 400	256
KB Широчина на корпуса		
LW Вътрешна широчина на корпуса		
NL Номинални дължини		

Продукт

Описание

- Една водеща шина BLUMOTION за всички приложения с интерфейс за TIP-ON BLUMOTION и странична стабилизация
- SERVO-DRIVE опционално приложение

Необходимо пространство

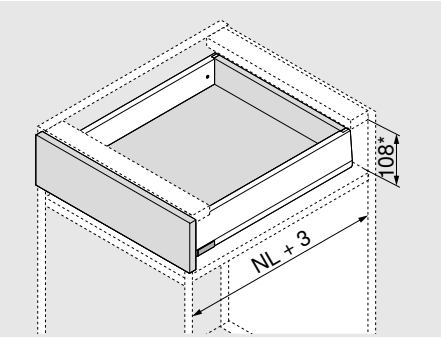

NL Номинална дължина

* Вкл. 2 мм регулиране на наклона

Информация за поръчка

1	Корпусни шини леви/десни		
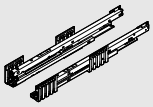	Номинална дължина NL (мм)	BLUMOTION*	
		40 кг	70 кг
	270	450.2701B	
	300	450.3001B	
	350	450.3501B	
	400	450.4001B	
	450	450.4501B	453.4501B
	500	450.5001B	453.5001B
	550	450.5501B	453.5501B
	600	450.6001B	453.6001B

* Подходящо за SERVO-DRIVE и TIP-ON BLUMOTION

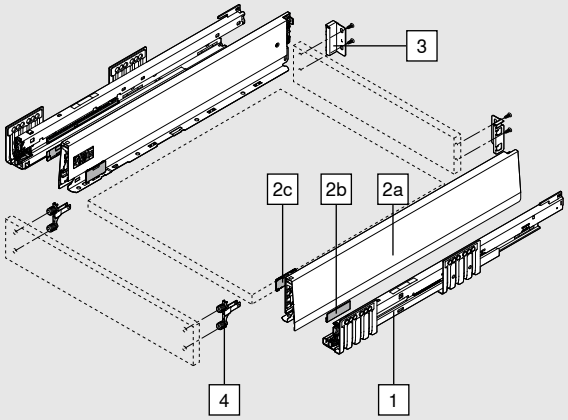

2	Комплект царги					
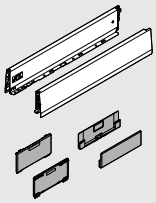	Височина на царгата (мм)	M	91			
	Номинална дължина NL (мм)			SW-M	IG-M	OG-M
	270			470M2702S		
	300			470M3002S		
	350			470M3502S		
	400			470M4002S		
	450			470M4502S		
	500			470M5002S		
	550			470M5502S		
	600			470M6002S		

Състоящ се от:		
2a	1 x	Царга лява и дясна
2b	2 x	Брандинг елемент, печат с Blum-лого, от 1000 дет. индивидуален печат
2c	2 x	Декоративни капачки

3	Фиксатор за дървен гръб ляв/десен				
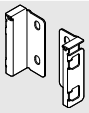	Височина	Материал	SW-M	IG-M	OG-M
	M	Стомана	ZB4M000S		

Информация за поръчка

4	Фиксатор на фронта		
	Тип фиксиране		
	EXPANDO T	2 x	ZF4.10T2
	INSERTA	2 x	ZF4.10I2
	Завинтване*	2 x	ZF4.1002
* Патронник не е включен в доставката			
EXPANDO T подходящ за тънки фронтове - виж страница 61			

Принадлежности

Винт за ПДЧ				
	Ø (мм)	**Дължина (мм)**		
	3.5	15	За свързване на корпусна шина с корпус	609.1500
	3.5	17	За закрепване на фронт (за завинтване)	609.1700

Винт за закрепване (винт с плоска глава)				
	Ø (мм)	**Дължина (мм)**	максимална височина на глава на винт: 2 мм	
	3.5	15	За свързване на фиксатора с гръб от дърво и на царгата с дъното на чекмеджето	61R.1500
За оптимален резултат на обработка при гръб от дърво и царга препоръчваме употреба на винтове с плоска глава				

Самонарезни винтове				
	Ø (мм)	**Дължина (мм)**		
	6	14.5	За свързване на корпусна шина с корпус	661.1450.HG

Проектиране

Необходимо място в корпуса

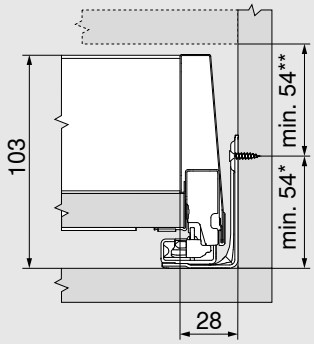

* + 1 мм при монтаж на корпусната шина върху цялостен корпус

** вкл. 2 мм регулиране на наклона

Размери на фронта при монтаж с винтове

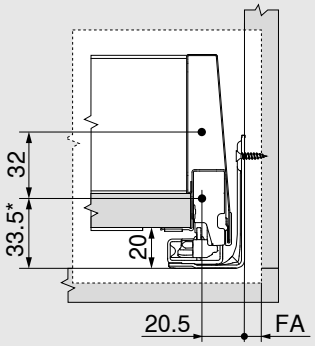

* + 1 мм при монтаж на корпусната шина върху цялостен корпус

FA Припокриване на фронта

Размери за пробиване на фронта за INSERTA/EXPANDO T

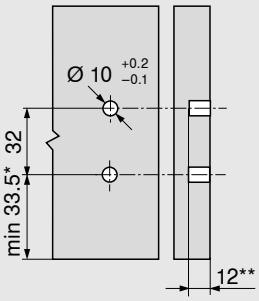

* + 1 мм при монтаж на корпусната шина върху цялостен корпус

** мин. 6 мм за EXPANDO T

Размери на гърба

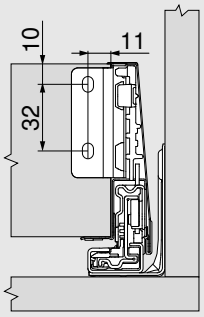

Проектиране

Размери за разкрой при 16 мм монтажни пластини

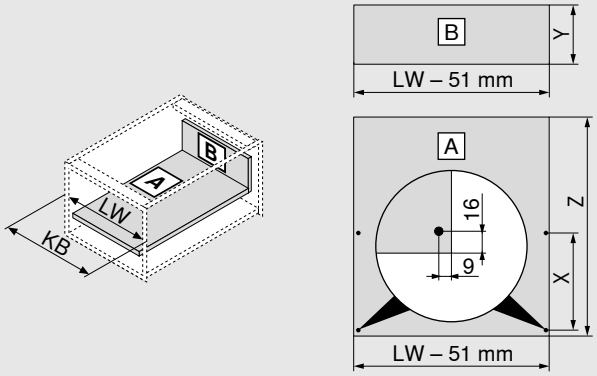

Гръб от ПДЧ		Y (мм)
Височина		83
Дължина на дъно		**Z (мм)**
Гръб от ПДЧ		NL - 26
Позиция на перфорация за дъно на чекмедже		
Възможно предварително пробиване при употреба на винт с плоска глава	**NL (мм)**	**X (мм)**
	270	128
	300	128
	> 350	256
KB Широчина на корпуса		
LW Вътрешна широчина на корпуса		
NL Номинални дължини		

Продукт

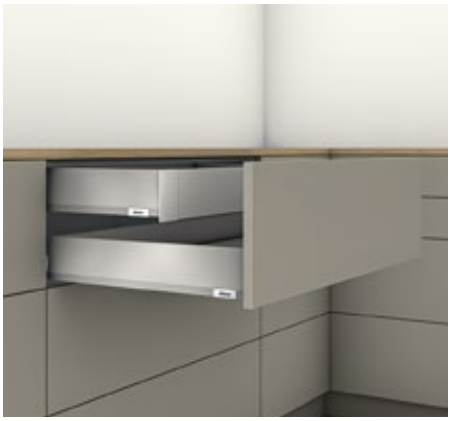

Описание

- Вътрешно чекмедже с предварително монтиран челен панел
- Преден детайл, цветова комбинация на царги
- Височина на гърба M
- Идентична позиция на корпусната шина
- При вътрешни чекмеджета SERVO-DRIVE за MERIVOBOX се задейства само при изтегляне

Необходимо пространство

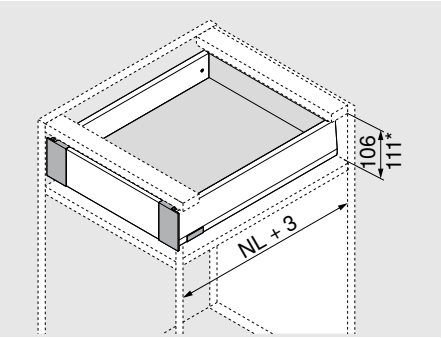

NL Номинална дължина

* Вътрешно чекмедже с комплект присъединител

Информация за поръчка

1	Корпусни шини леви/десни		
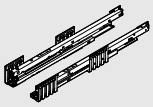	Номинална дължина NL (мм)	BLUMOTION*	
		40 кг	70 кг
	270	450.2701B	
	300	450.3001B	
	350	450.3501B	
	400	450.4001B	
	450	450.4501B	453.4501B
	500	450.5001B	453.5001B
	550	450.5501B	453.5501B
	600	450.6001B	453.6001B

* Подходящо за SERVO-DRIVE и TIP-ON BLUMOTION

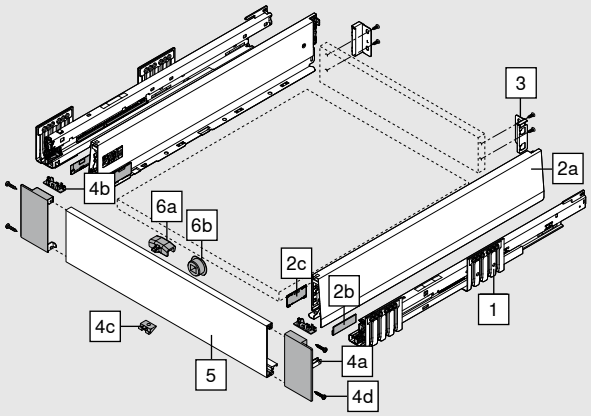

2	Комплект царги					
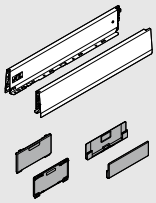	Височина на царгата (мм)	M	91			
	Номинална дължина NL (мм)			SW-M	IG-M	OG-M
	270			470M2702S		
	300			470M3002S		
	350			470M3502S		
	400			470M4002S		
	450			470M4502S		
	500			470M5002S		
	550			470M5502S		
	600			470M6002S		

Състоящ се от:		
2a	1 x	Царга лява и дясна
2b	2 x	Брандинг елемент, печат с Blum-лого, от 1000 дет. индивидуален печат
2c	2 x	Декоративни капачки

3	Фиксатор за дървен гръб ляв/десен				
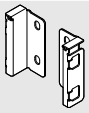	Височина	Материал	SW-M	IG-M	OG-M
	M	Стомана	ZB4M000S		

Информация за поръчка

4		Комплект скоби за фронт			
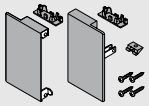		**Материал**	SW-M	IG-M	OG-M
		Стомана	ZI4.0MS1		
Състоящ се от:					
4a	1 x	Фиксатор на фронта ляв и десен			
4b	2 x	Вътрешна декоративна капачка			
4c	1 x	Задържащ елемент			
4d	4 x	Винтове			

5		Челен панел без нут			
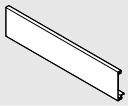		**Материал**	SW-M	IG-M	OG-M
		Алуминий	ZV4.1042M		
		Подходящ за широчина на корпуса KB 1200 мм			
За оразмеряване					
Проектиране:		Вътрешна корпусна широчина LW - 126 мм			

Принадлежности

6		Присъединител-комплект (опционално)*			
		Материал	SW-M	IG-M	OG-M
		Пластмаса	ZI7.0M07		
Увличащата планка се монтира към предното парче					
* Не е налично в комбинация с TIP-ON BLUMOTION					
Състоящ се от:					
6a	1 x	Увличаща планка			
6b	1 x	Тяло на увлечаща планка (RAL 7037 прашно сиво)			

Винт за ПДЧ				
	Ø (мм)	**Дължина (мм)**		
	3.5	15	За свързване на корпусна шина с корпус	609.1500
	3.5	17	За закрепване на фронт (за завинтване)	609.1700

Винт за закрепване (винт с плоска глава)				
	Ø (мм)	**Дължина (мм)**	максимална височина на глава на винт: 2 мм	
	3.5	15	За свързване на фиксатора с гръб от дърво и на царгата с дъното на чекмеджето	61R.1500
За оптимален резултат на обработка при гръб от дърво и царга препоръчваме употреба на винтове с плоска глава				

Самонарезни винтове				
	Ø (мм)	**Дължина (мм)**		
	6	14.5	За свързване на корпусна шина с корпус	661.1450.HG

Проектиране

Необходимо място в корпуса

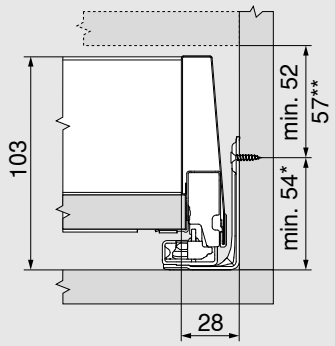

* + 1 мм при монтаж на корпусната шина върху цялостен корпус

** Възможно реализирането на вътрешни чекмеджета с комплект увличащи планки над 57 мм височина

Размери за разпробиване за поставяне на корпус за увличаща планка

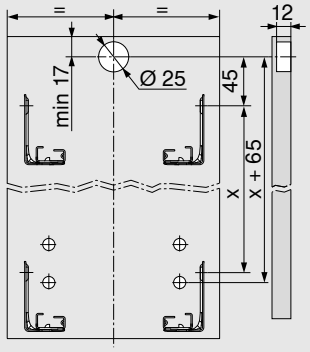

Размери на гърба

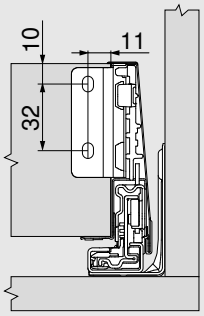

Проектиране

Размери за разкрой при 16 мм монтажни пластини

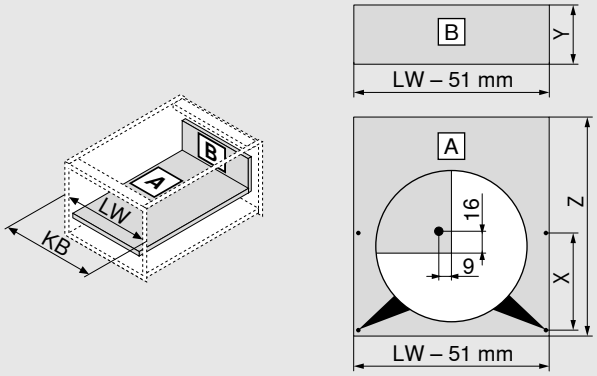

Гръб от ПДЧ		Y (мм)
Височина		83
Дължина на дъно		**Z (мм)**
Гръб от ПДЧ		NL - 26
Позиция на перфорация за дъно на чекмедже		
Възможно предварително пробиване при употреба на винт с плоска глава	**NL (мм)**	**X (мм)**
	270	128
	300	128
	> 350	256
KB Широчина на корпуса		
LW Вътрешна широчина на корпуса		
NL Номинални дължини		

Продукт

Описание

- Една водеща шина BLUMOTION за всички приложения с интерфейс за TIP-ON BLUMOTION и странична стабилизация
- SERVO-DRIVE опционално приложение

Необходимо пространство

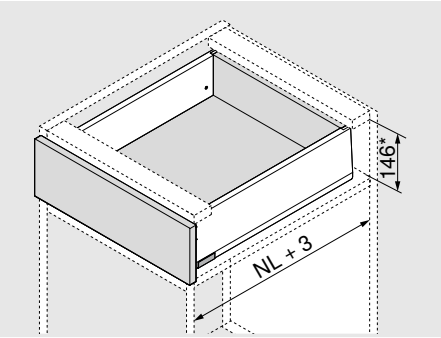

NL Номинална дължина

* Вкл. 2 мм регулиране на наклона

Информация за поръчка

1	Корпусни шини леви/десни		
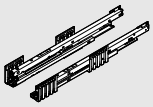	Номинална дължина NL (мм)	BLUMOTION*	
		40 кг	70 кг
	300	450.3001B	
	350	450.3501B	
	400	450.4001B	
	450	450.4501B	453.4501B
	500	450.5001B	453.5001B
	550	450.5501B	453.5501B
	600	450.6001B	453.6001B

* Подходящо за SERVO-DRIVE и TIP-ON BLUMOTION

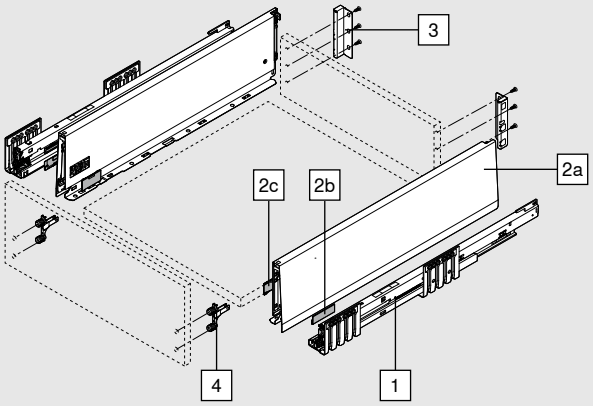

2	Комплект царги				
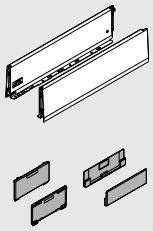	Височина на царгата (мм)	K	129		
	Номинална дължина NL (мм)			SW-M	IG-M / OG-M
	300			470K3002S	
	350			470K3502S	
	400			470K4002S	
	450			470K4502S	
	500			470K5002S	
	550			470K5502S	
	600			470K6002S	

Състоящ се от:		
2a	1 x	Царга лява и дясна
2b	2 x	Брандинг елемент, печат с Blum-лого, от 1000 дет. индивидуален печат
2c	2 x	Декоративни капачки

3	Фиксатор за дървен гръб ляв/десен				
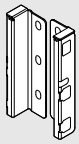	Височина	Материал	SW-M	IG-M	OG-M
	K	Стомана	ZB4K000S		

Информация за поръчка

4	Фиксатор на фронта		
	Тип фиксиране		
	EXPANDO T	2 x	ZF4.10T2
	INSERTA	2 x	ZF4.10I2
	Завинтване*	2 x	ZF4.1002
* Патронник не е включен в доставката			
EXPANDO T подходящ за тънки фронтове - виж страница 61			

Принадлежности

Винт за ПДЧ				
	Ø (мм)	**Дължина (мм)**		
	3.5	15	За свързване на корпусна шина с корпус	609.1500
	3.5	17	За закрепване на фронт (за завинтване)	609.1700

Винт за закрепване (винт с плоска глава)				
	Ø (мм)	**Дължина (мм)**	максимална височина на глава на винт: 2 мм	
	3.5	15	За свързване на фиксатора с гръб от дърво и на царгата с дъното на чекмеджето	61R.1500
За оптимален резултат на обработка при гръб от дърво и царга препоръчваме употреба на винтове с плоска глава				

Самонарезни винтове				
	Ø (мм)	**Дължина (мм)**		
	6	14.5	За свързване на корпусна шина с корпус	661.1450.HG

Проектиране

Необходимо място в корпуса

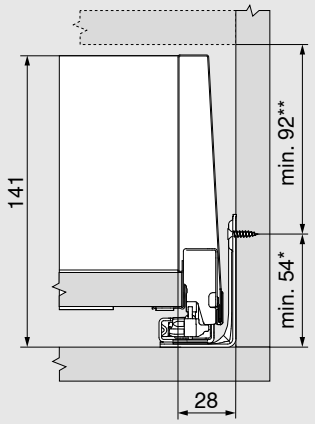

* + 1 мм при монтаж на корпусната шина върху цялостен корпус

** вкл. 2 мм регулиране на наклона

Размери на фронта при монтаж с винтове

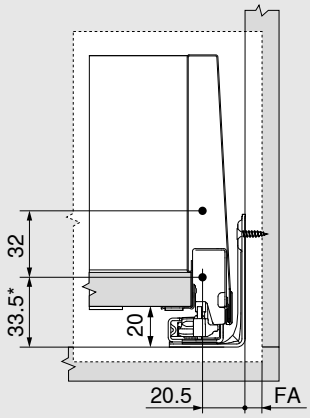

* + 1 мм при монтаж на корпусната шина върху цялостен корпус

FA Припокриване на фронта

Размери за пробиване на фронта за INSERTA/EXPANDO T

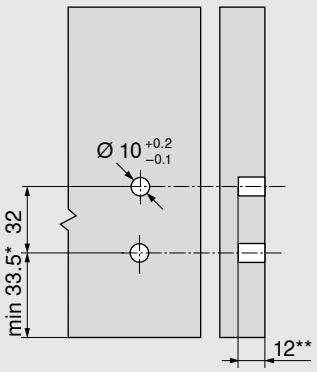

* + 1 мм при монтаж на корпусната шина върху цялостен корпус

** мин. 6 мм за EXPANDO T

Размери на гърба

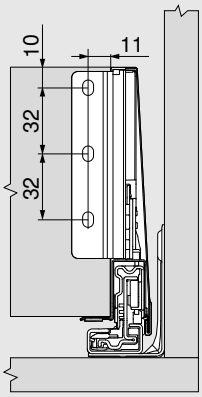

Проектиране

Размери за разкрой при 16 мм монтажни пластини

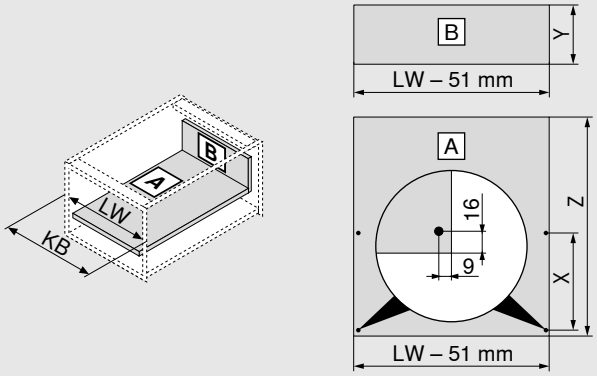

Гръб от ПДЧ		Y (мм)
Височина		121
Дължина на дъно		**Z (мм)**
Гръб от ПДЧ		NL - 26
Позиция на перфорация за дъно на чекмедже		
Възможно предварително пробиване при употреба на винт с плоска глава	**NL (мм)**	**X (мм)**
	300	128
	> 350	256
KB Широчина на корпуса		
LW Вътрешна широчина на корпуса		
NL Номинални дължини		

Продукт

Описание

- Вътрешно чекмедже с предварително монтиран челен панел
- Преден детайл, цветова комбинация на царги
- Височина на гръб K
- Идентична позиция на корпусната шина
- При вътрешни чекмеджета SERVO-DRIVE за MERIVOBOX се задейства само при изтегляне

Необходимо пространство

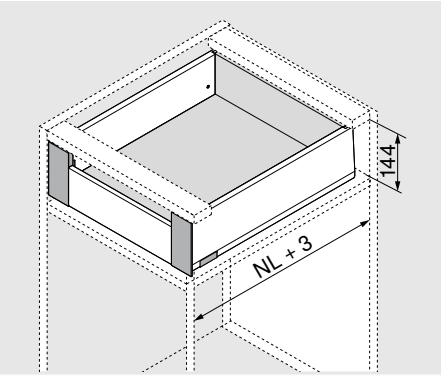

NL Номинална дължина

Информация за поръчка

1	Корпусни шини леви/десни		
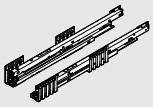	Номинална дължина NL (мм)	BLUMOTION*	
		40 кг	70 кг
	300	450.3001B	
	350	450.3501B	
	400	450.4001B	
	450	450.4501B	453.4501B
	500	450.5001B	453.5001B
	550	450.5501B	453.5501B
	600	450.6001B	453.6001B

* Подходящо за SERVO-DRIVE и TIP-ON BLUMOTION

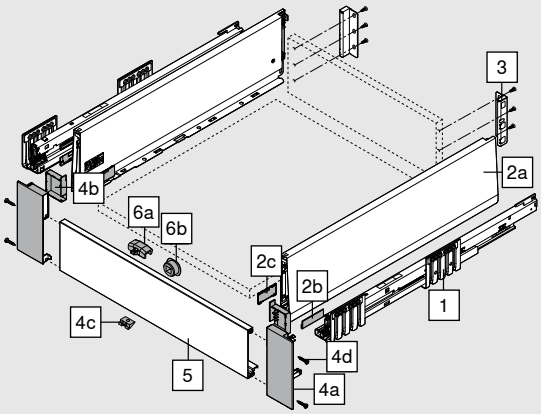

2	Комплект царги				
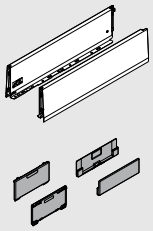	Височина на царгата (мм)	K	129		
	Номинална дължина NL (мм)			SW-M	IG-M / OG-M
	300			470K3002S	
	350			470K3502S	
	400			470K4002S	
	450			470K4502S	
	500			470K5002S	
	550			470K5502S	
	600			470K6002S	

Състоящ се от:		
2a	1 x	Царга лява и дясна
2b	2 x	Брандинг елемент, печат с Blum-лого, от 1000 дет. индивидуален печат
2c	2 x	Декоративни капачки

3	Фиксатор за дървен гръб ляв/десен			
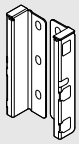	Височина	Материал	SW-M	IG-M / OG-M
	K	Стомана	ZB4K000S	

Информация за поръчка

4		Комплект скоби за фронт			
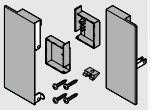		**Материал**	SW-M	IG-M	OG-M
		Стомана	ZI4.1KS1		
Състоящ се от:					
4a	1 x	Фиксатор на фронта ляв и десен			
4b	1 x	Декоративни вътрешни капачки - лява и дясна			
4c	1 x	Задържащ елемент			
4d	4 x	Винтове			

5		Челен панел без нут			
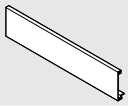		**Материал**	SW-M	IG-M	OG-M
		Алуминий	ZV4.1042M		
		Подходящ за широчина на корпуса KB 1200 мм			
За оразмеряване					
Проектиране:		Вътрешна корпусна широчина LW - 126 мм			

Принадлежности

6		Присъединител-комплект (опционално)*			
		Материал	SW-M	IG-M	OG-M
		Пластмаса	ZI7.0M07		
Увличащата планка се монтира към предното парче					
* Не е налично в комбинация с TIP-ON BLUMOTION					
Състоящ се от:					
6a	1 x	Увличаща планка			
6b	1 x	Тяло на увлечаща планка (RAL 7037 прашно сиво)			

Винт за ПДЧ				
	Ø (мм)	**Дължина (мм)**		
	3.5	15	За свързване на корпусна шина с корпус	609.1500
	3.5	17	За закрепване на фронт (за завинтване)	609.1700

Винт за закрепване (винт с плоска глава)				
	Ø (мм)	**Дължина (мм)**	максимална височина на глава на винт: 2 мм	
	3.5	15	За свързване на фиксатора с гръб от дърво и на царгата с дъното на чекмеджето	61R.1500
За оптимален резултат на обработка при гръб от дърво и царга препоръчваме употреба на винтове с плоска глава				

Самонарезни винтове				
	Ø (мм)	**Дължина (мм)**		
	6	14.5	За свързване на корпусна шина с корпус	661.1450.HG

Проектиране

Необходимо място в корпуса

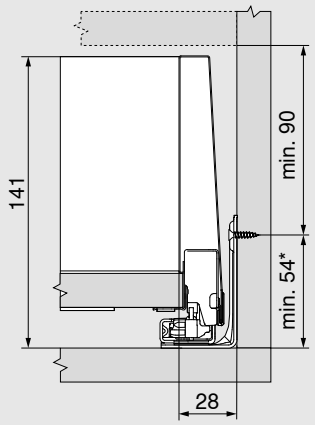

* + 1 мм при монтаж на корпусната шина върху цялостен корпус

Размери за разпробиване за поставяне на корпус за присъединител

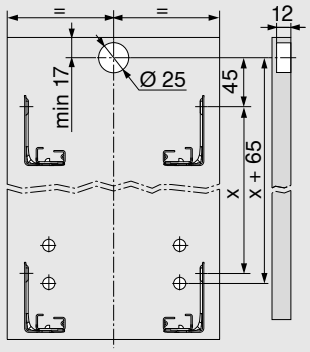

Размери на гърба

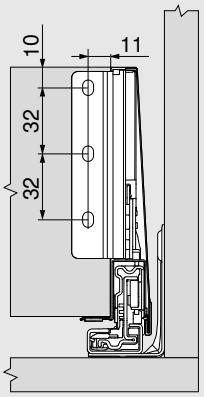

Проектиране

Размери за разкрой при 16 мм монтажни пластини

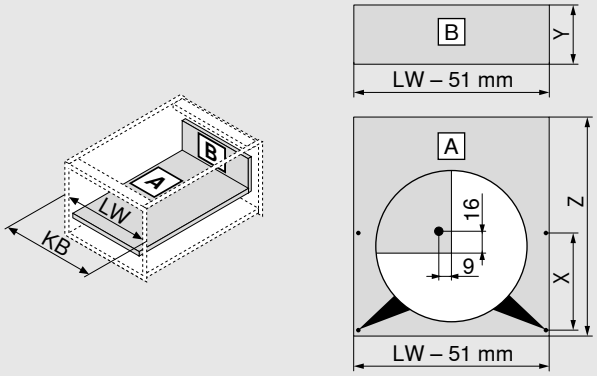

Гръб от ПДЧ		Y (мм)
Височина		121
Дължина на дъно		**Z (мм)**
Гръб от ПДЧ		NL - 26
Позиция на перфорация за дъно на чекмедже		
Възможно предварително пробиване при употреба на винт с плоска глава	**NL (мм)**	**X (мм)**
	300	128
	> 350	256
KB Широчина на корпуса		
LW Вътрешна широчина на корпуса		
NL Номинални дължини		

Продукт

Описание

- Една водеща шина BLUMOTION за всички приложения с интерфейс за TIP-ON BLUMOTION и странична стабилизация
- SERVO-DRIVE опционално приложение

Необходимо пространство

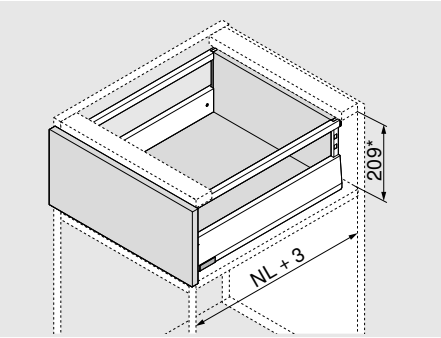

NL Номинална дължина

* Вкл. 2 мм регулиране на наклона

Информация за поръчка

1	Корпусни шини леви/десни		
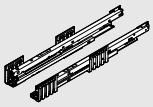	Номинална дължина NL (мм)	BLUMOTION*	
		40 кг	70 кг
	270	450.2701B	
	300	450.3001B	
	350	450.3501B	
	400	450.4001B	
	450	450.4501B	453.4501B
	500	450.5001B	453.5001B
	550	450.5501B	453.5501B
	600	450.6001B	453.6001B

* Подходящо за SERVO-DRIVE и TIP-ON BLUMOTION

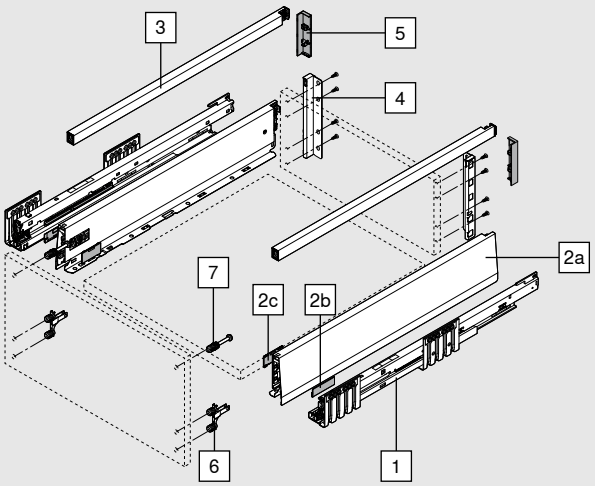

2	Комплект царги				
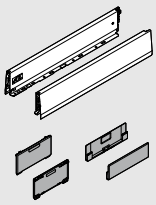	Височина на царгата (мм)	M	91		
	Номинална дължина NL (мм)			SW-M	IG-M / OG-M
	270			470M2702S	
	300			470M3002S	
	350			470M3502S	
	400			470M4002S	
	450			470M4502S	
	500			470M5002S	
	550			470M5502S	
	600			470M6002S	

Състоящ се от:		
2a	1 x	Царга лява и дясна
2b	2 x	Брандинг елемент, печат с Blum-лого, от 1000 дет. индивидуален печат
2c	2 x	Декоративни капачки

Информация за поръчка

3	Рейлинг ляв/десен				
	Номинална дължина NL (мм)	**Материал**			
		Стомана	SW-M	IG-M	OG-M
	270		ZR4.270RS.E		
	300		ZR4.300RS.E		
	350		ZR4.350RS.E		
	400		ZR4.400RS.E		
	450		ZR4.450RS.E		
	500		ZR4.500RS.E		
	550		ZR4.550RS.E		
	600		ZR4.600RS.E		

4	Фиксатор за дървен гръб ляв/десен				
	Височина	**Материал**	SW-M	IG-M	OG-M
	E	Стомана	ZB4E000S		

5	Декоративна капачка за гръб (опционално)				
	Модел	**Материал**			
	Симетрично	Пластмаса	SW-M	IG-M	OG-M
		2 x	ZB4E00AK		

6	Фиксатор на фронта		
	Тип фиксиране		
	EXPANDO T	2 x	ZF4.10T2
	INSERTA	2 x	ZF4.10I2
	Завинтване*	2 x	ZF4.1002

* Патронник не е включен в доставката

EXPANDO T подходящ за тънки фронтове - виж страница 61

7	Фиксатор на фронта горен		
	Тип фиксиране		
	EXPANDO T	2 x	ZF4.50T2
	INSERTA	2 x	ZF4.50I2
	Завинтване - предварително монтирани винтове за ПДЧ O 3.8 x 11.4 мм	2 x	ZF4.5002
	Завинтване - винтове със скрита глава с диаметър на главата макс. 7 мм, диаметър на резбата макс. 4 мм*	2 x	ZF4.5012

* Патронник не е включен в доставката

EXPANDO T подходящ за тънки фронтове - виж страница 61

Принадлежности

Винт за ПДЧ				
	Ø (мм)	**Дължина (мм)**		
	3.5	15	За свързване на корпусна шина с корпус	609.1500
	3.5	17	За закрепване на фронт (за завинтване)	609.1700

Информация за поръчка

Принадлежности

Винт за закрепване (винт с плоска глава)				
	Ø (мм)	**Дължина (мм)**	максимална височина на глава на винт: 2 мм	
	3.5	15	За свързване на фиксатора с гръб от дърво и на царгата с дъното на чекмеджето	61R.1500
За оптимален резултат на обработка при гръб от дърво и царга препоръчваме употреба на винтове с плоска глава				

Самонарезни винтове				
	Ø (мм)	**Дължина (мм)**		
	6	14.5	За свързване на корпусна шина с корпус	661.1450.HG

Проектиране

Необходимо място в корпуса

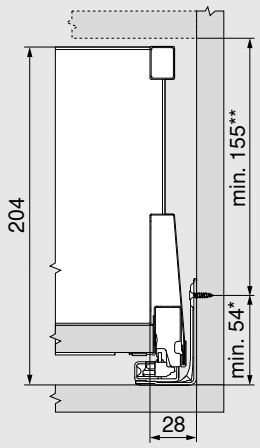

* + 1 мм при монтаж на корпусната шина върху цялостен корпус

** вкл. 2 мм регулиране на наклона

Размери на фронта при монтаж с винтове

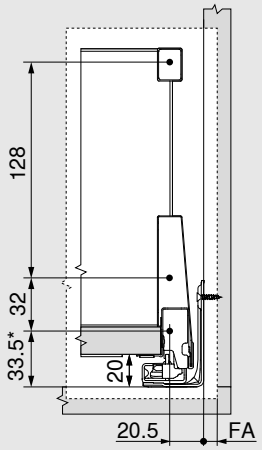

* + 1 мм при монтаж на корпусната шина върху цялостен корпус

FA Припокриване на фронта

Размери за пробиване на фронта за INSERTA/EXPANDO T

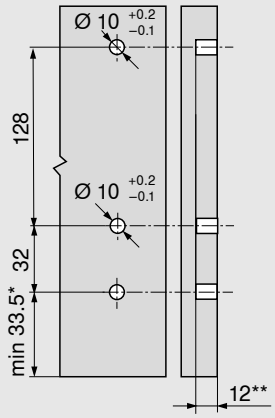

* + 1 мм при монтаж на корпусната шина върху цялостен корпус

** мин. 6 мм за EXPANDO T

Размери на гърба

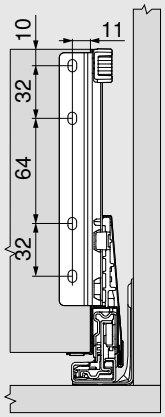

Проектиране

Размери за разкрой при 16 мм монтажни пластини

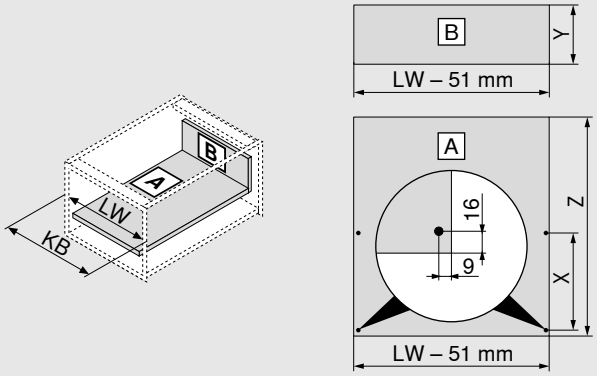

Гръб от ПДЧ		Y (мм)
Височина		184
Дължина на дъно		**Z (мм)**
Гръб от ПДЧ		NL - 26
Позиция на перфорация за дъно на чекмедже		
Възможно предварително пробиване при употреба на винт с плоска глава	**NL (мм)**	**X (мм)**
	270	128
	300	128
	> 350	256
KB Широчина на корпуса		
LW Вътрешна широчина на корпуса		
NL Номинални дължини		

Продукт

Описание

- Една водеща шина BLUMOTION за всички приложения с интерфейс за TIP-ON BLUMOTION и странична стабилизация
- SERVO-DRIVE опционално приложение

Необходимо пространство

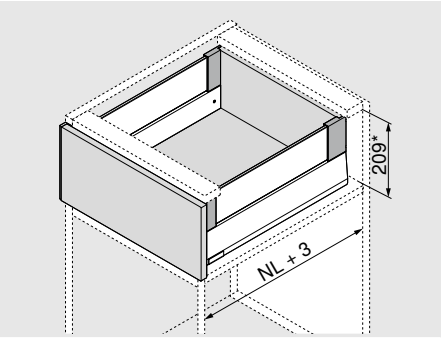

NL Номинална дължина

* Вкл. 2 мм регулиране на наклона

Информация за поръчка

1	Корпусни шини леви/десни		
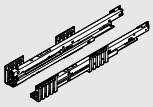	Номинална дължина NL (мм)	BLUMOTION*	
		40 кг	70 кг
	270	450.2701B	
	300	450.3001B	
	350	450.3501B	
	400	450.4001B	
	450	450.4501B	453.4501B
	500	450.5001B	453.5001B
	550	450.5501B	453.5501B
	600	450.6001B	453.6001B

* Подходящо за SERVO-DRIVE и TIP-ON BLUMOTION

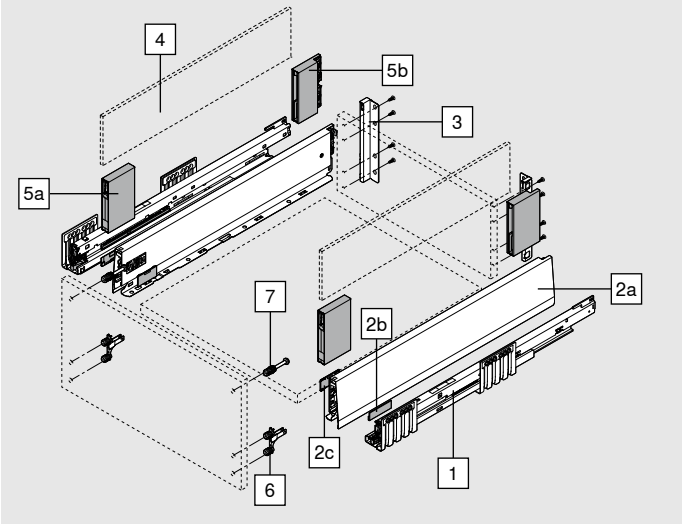

2	Комплект царги				
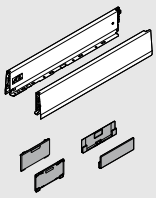	Височина на царгата (мм)	M	91		
	Номинална дължина NL (мм)			SW-M	IG-M / OG-M
	270			470M2702S	
	300			470M3002S	
	350			470M3502S	
	400			470M4002S	
	450			470M4502S	
	500			470M5002S	
	550			470M5502S	
	600			470M6002S	

Състоящ се от:		
2a	1 x	Царга лява и дясна
2b	2 x	Брандинг елемент, печат с Blum-лого, от 1000 дет. индивидуален печат
2c	2 x	Декоративни капачки

3	Фиксатор за дървен гръб ляв/десен				
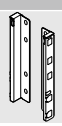	Височина	Материал	SW-M	IG-M	OG-M
	E	Стомана	ZB4E000S		

Информация за поръчка

4	Елемент за вграждане от стъкло (страничен)	
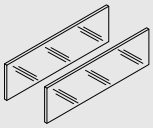	**Номинална дължина NL (мм)**	**Прозрачен**
	450	ZE4M360G
	500	ZE4M410G
	550	ZE4M460G
	600	ZE4M510G

Състоящ се от:		
4	2 x	Елемент за вграждане от стъкло

Указание

При други номинални дължини NL да се оразмери с точност следващия по-дълъг елемент за вграждане

Оразмеряване-виж стр. 35

За постигане на сигурно свързване на фронта с BOXCOVER,
страничните части на стъклото трябва да бъдат почистени преди монтажа (при височини на фронта от 455 мм)!

5	BOXCOVER ляв/десен				
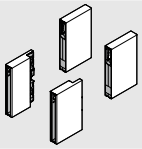	**Височина**	**Материал**	SW-M	IG-M	OG-M
	M	Стомана	ZL4M00808		
	8 мм елемент за вграждане				
	За височина на фронта по-голяма от 455 мм затягащия винт трябва да се затегне – 1.5 до 2Nm				

Състоящ се от:		
5a	1 x	BOXCOVER отпред леви/десни
5b	1 x	BOXCOVER отзад леви/десни

Включва затягащи челюсти за закрепване на елемент за вграждане от стъкло

При използване на INSERTA-закрепване на фронт да се внимава, дали фронта се сгъва нагоре или надолу!

6	Фиксатор на фронта		
	Тип фиксиране		
	EXPANDO T	2 x	ZF4.10T2
	INSERTA	2 x	ZF4.10I2
	Завинтване*	2 x	ZF4.1002

* Патронник не е включен в доставката

EXPANDO T подходящ за тънки фронтове - виж страница 61

7	Фиксатор на фронта горен		
	Тип фиксиране		
	EXPANDO T	2 x	ZF4.50T2
	INSERTA	2 x	ZF4.50I2
	Завинтване - предварително монтирани винтове за ПДЧ O 3.8 x 11.4 мм	2 x	ZF4.5002
	Завинтване - винтове със скрита глава с диаметър на главата макс. 7 мм, диаметър на резбата макс. 4 мм	2 x	ZF4.5012

* Патронник не е включен в доставката

EXPANDO T подходящ за тънки фронтове - виж страница 61

Принадлежности

Винт за ПДЧ			
	Ø (мм)	**Дължина (мм)**	
	3.5	15	За свързване на корпусна шина с корпус	609.1500
	3.5	17	За закрепване на фронт (за завинтване)	609.1700

Информация за поръчка

Принадлежности

Винт за закрепване (винт с плоска глава)				
	Ø (мм)	**Дължина (мм)**	максимална височина на глава на винт: 2 мм	
	3.5	15	За свързване на фиксатора с гръб от дърво и на царгата с дъното на чекмеджето	61R.1500
За оптимален резултат на обработка при гръб от дърво и царга препоръчваме употреба на винтове с плоска глава				

Самонарезни винтове				
	Ø (мм)	**Дължина (мм)**		
	6	14.5	За свързване на корпусна шина с корпус	661.1450.HG

Проектиране

Необходимо място в корпуса

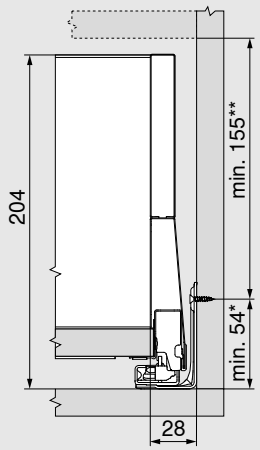

* + 1 мм при монтаж на корпусната шина върху цялостен корпус

** вкл. 2 мм регулиране на наклона

Размери на фронта при монтаж с винтове

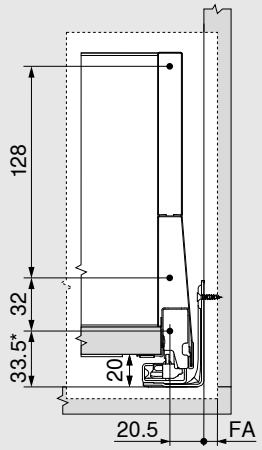

* + 1 мм при монтаж на корпусната шина върху цялостен корпус

FA Припокриване на фронта

Размери за пробиване на фронта за INSERTA/EXPANDO T

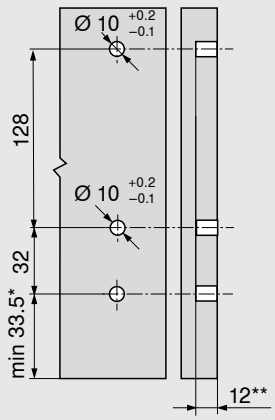

* + 1 мм при монтаж на корпусната шина върху цялостен корпус

** мин. 6 мм за EXPANDO T

Размери на гърба

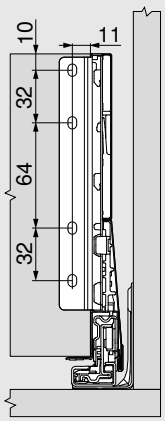

Проектиране

Размери за разкрой при 16 мм монтажни пластини

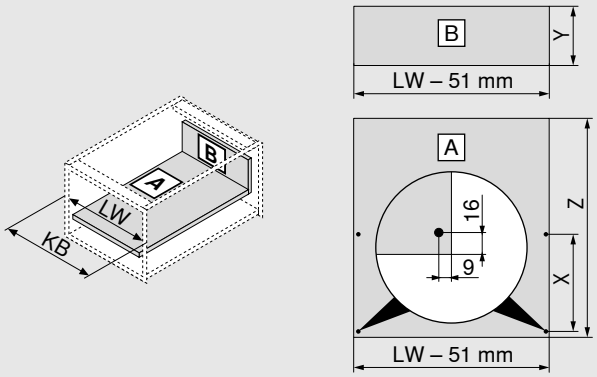

Гръб от ПДЧ		Y (мм)
Височина		184
Дължина на дъно		**Z (мм)**
Гръб от ПДЧ		NL - 26
Позиция на перфорация за дъно на чекмедже		
Възможно предварително пробиване при употреба на винт с плоска глава	**NL (мм)**	**X (мм)**
	270	128
	300	128
	> 350	256
KB Широчина на корпуса		
LW Вътрешна широчина на корпуса		
NL Номинални дължини		

Разкрой - елемент за вграждане

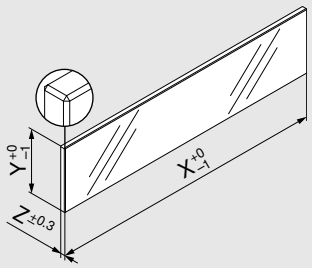

Елемент за вграждане	X (мм)	Y (мм)	Z (мм)
Страничен	NL - 90	95	8
NL Номинални дължини			

В комбинация с MERIVOBOX , в съответствие със зададените размери според норма (DIN EN 14749 издание ноември 2016 г) не е предписано «Изпитване при удар на вертикално монтирани стъклени елементи». Така за изпълнение на разпоредбата не се налага използването на закалено стъкло. Горният ръб на стъклото трябва да бъде полиран с фасет 1 мм +/-0.5 мм.

Продукт

Описание

- Една водеща шина BLUMOTION за всички приложения с интерфейс за TIP-ON BLUMOTION и странична стабилизация
- SERVO-DRIVE опционално приложение

Необходимо пространство

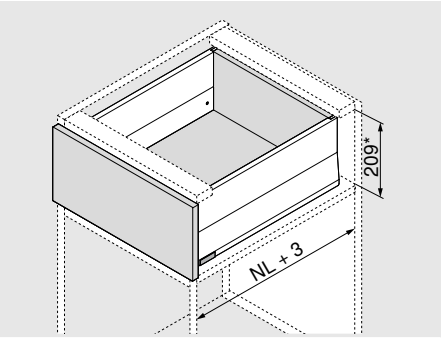

NL Номинална дължина

* Вкл. 2 мм регулиране на наклона

Информация за поръчка

1	Корпусни шини леви/десни		
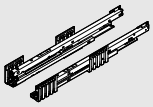	Номинална дължина NL (мм)	BLUMOTION*	
		40 кг	70 кг
	270	450.2701B	
	300	450.3001B	
	350	450.3501B	
	400	450.4001B	
	450	450.4501B	453.4501B
	500	450.5001B	453.5001B
	550	450.5501B	453.5501B
	600	450.6001B	453.6001B

* Подходящо за SERVO-DRIVE и TIP-ON BLUMOTION

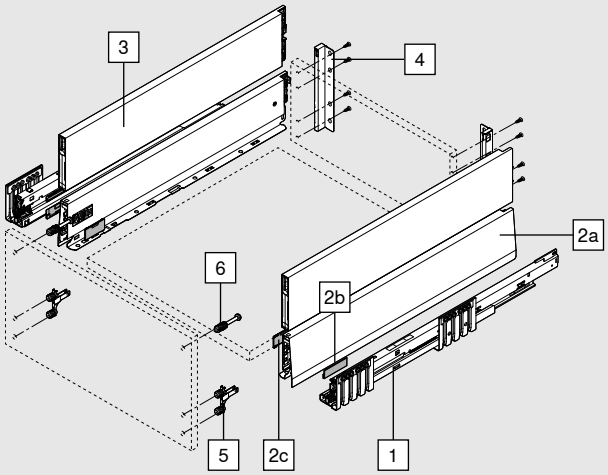

2	Комплект царги				
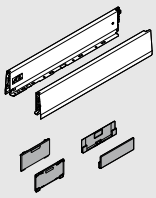	Височина на царгата (мм)	M	91		
	Номинална дължина NL (мм)			SW-M	IG-M / OG-M
	270			470M2702S	
	300			470M3002S	
	350			470M3502S	
	400			470M4002S	
	450			470M4502S	
	500			470M5002S	
	550			470M5502S	
	600			470M6002S	

Състоящ се от:		
2a	1 x	Царга лява и дясна
2b	2 x	Брандинг елемент, печат с Blum-лого, от 1000 дет. индивидуален печат
2c	2 x	Декоративни капачки

Информация за поръчка

3	BOXCAP ляв/десен				
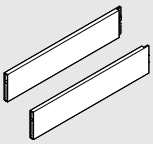	**Материал**	Стомана			
	Номинална дължина NL (мм)		SW-M	IG-M	OG-M
	270		ZL4.270S.E		
	300		ZL4.300S.E		
	350		ZL4.350S.E		
	400		ZL4.400S.E		
	450		ZL4.450S.E		
	500		ZL4.500S.E		
	550		ZL4.550S.E		
	600		ZL4.600S.E		

4	Фиксатор за дървен гръб ляв/десен				
	Височина	**Материал**	SW-M	IG-M	OG-M
	E	Стомана	ZB4E000S		

5	Фиксатор на фронта		
	Тип фиксиране		
	EXPANDO T	2 x	ZF4.10T2
	INSERTA	2 x	ZF4.10I2
	Завинтване*	2 x	ZF4.1002

* Патронник не е включен в доставката

EXPANDO T подходящ за тънки фронтове - виж страница 61

6	Фиксатор на фронта горен		
	Тип фиксиране		
	EXPANDO T	2 x	ZF4.50T2
	INSERTA	2 x	ZF4.50I2
	Завинтване - предварително монтирани винтове за ПДЧ O 3.8 x 11.4 мм	2 x	ZF4.5002
	Завинтване - винтове със скрита глава с диаметър на главата макс. 7 мм, диаметър на резбата макс. 4 мм*	2 x	ZF4.5012

* Патронник не е включен в доставката

EXPANDO T подходящ за тънки фронтове - виж страница 61

Принадлежности

Винт за ПДЧ				
	Ø (мм)	**Дължина (мм)**		
	3.5	15	За свързване на корпусна шина с корпус	609.1500
	3.5	17	За закрепване на фронт (за завинтване)	609.1700

Информация за поръчка

Принадлежности

Винт за закрепване (винт с плоска глава)				
	Ø (мм)	**Дължина (мм)**	максимална височина на глава на винт: 2 мм	
	3.5	15	За свързване на фиксатора с гръб от дърво и на царгата с дъното на чекмеджето	61R.1500
За оптимален резултат на обработка при гръб от дърво и царга препоръчваме употреба на винтове с плоска глава				

Самонарезни винтове				
	Ø (мм)	**Дължина (мм)**		
	6	14.5	За свързване на корпусна шина с корпус	661.1450.HG

Проектиране

Необходимо място в корпуса

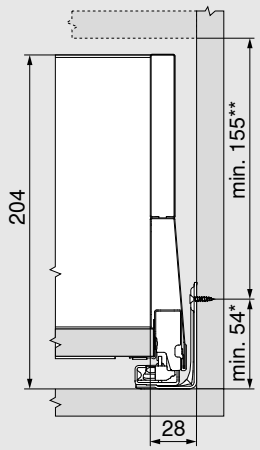

* + 1 мм при монтаж на корпусната шина върху цялостен корпус

** вкл. 2 мм регулиране на наклона

Размери на фронта при монтаж с винтове

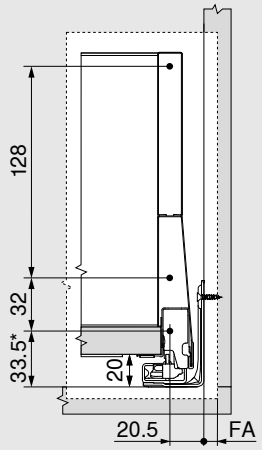

* + 1 мм при монтаж на корпусната шина върху цялостен корпус

FA Припокриване на фронта

Размери за пробиване на фронта за INSERTA/EXPANDO T

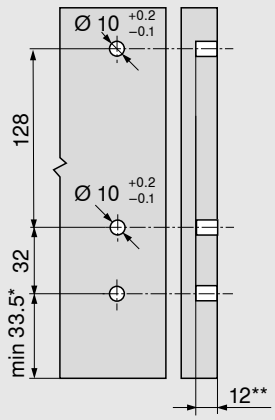

* + 1 мм при монтаж на корпусната шина върху цялостен корпус

** мин. 6 мм за EXPANDO T

Размери на гърба

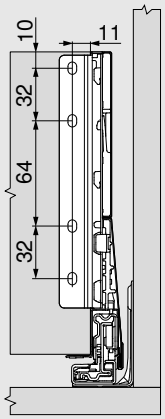

Проектиране

Размери за разкрой при 16 мм монтажни пластини

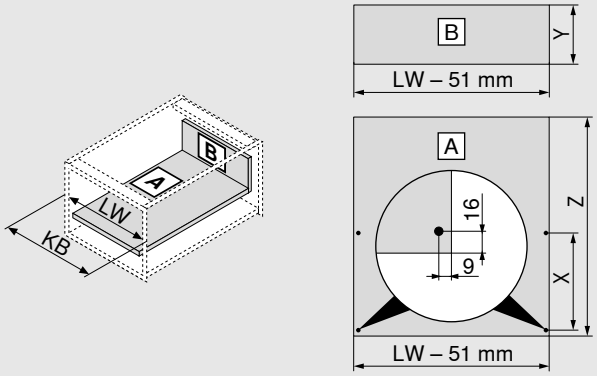

Гръб от ПДЧ		Y (мм)
Височина		184
Дължина на дъно		**Z (мм)**
Гръб от ПДЧ		NL - 26
Позиция на перфорация за дъно на чекмедже		
Възможно предварително пробиване при употреба на винт с плоска глава	**NL (мм)**	**X (мм)**
	270	128
	300	128
	> 350	256
KB Широчина на корпуса		
LW Вътрешна широчина на корпуса		
NL Номинални дължини		

Челен панел с рейлинг

Продукт

Примерно изображение с BOXCAP

Описание

- Вътрешно чекмедже с рейлинг за директен достъп
- Преден детайл, цветова комбинация на царги и рейлинг
- При вътрешни чекмеджета SERVO-DRIVE за MERIVOBOX се задейства само при изтегляне

Необходимо пространство

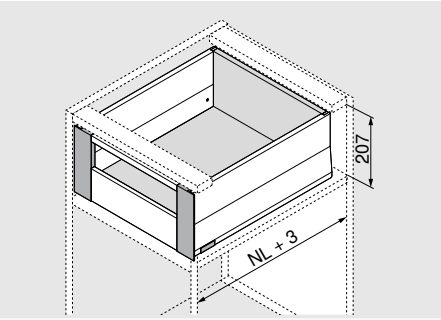

NL Номинална дължина

Информация за поръчка

Препоръчвани приложения	
Всички варианти на вътрешен изтеглящ механизъм могат да се комбинират с всички варианти на чекмедже с високо чело във височина E. Компонентите за поръчка ще намерите на съответната страница. Всички компоненти са необходими до закрепване на фронта.	
Чекмедже с високо чело modular с рейлинг	28
Чекмедже с високо чело modular с BOXCOVER	32
Чекмедже с високо чело modular с BOXCAP	36

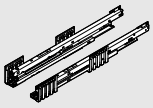

1	Корпусни шини леви/десни	
Номинална дължина NL (мм)	BLUMOTION*	
	40 кг	70 кг
270	450.2701B	
300	450.3001B	
350	450.3501B	
400	450.4001B	
450	450.4501B	453.4501B
500	450.5001B	453.5001B
550	450.5501B	453.5501B
600	450.6001B	453.6001B

* Подходящо за SERVO-DRIVE и TIP-ON BLUMOTION

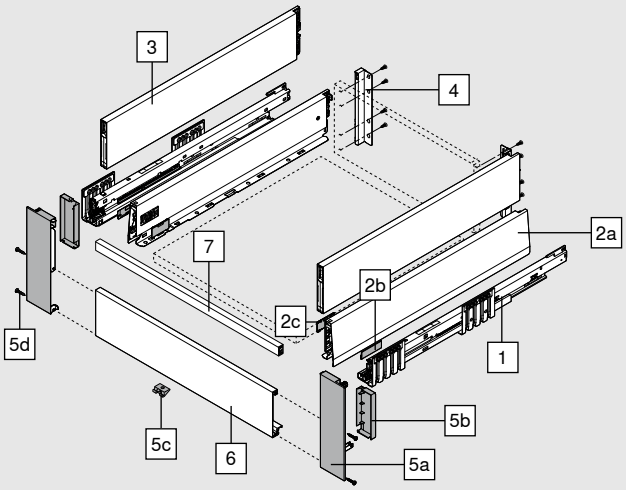

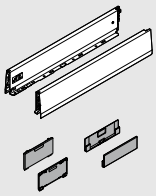

2	Комплект царги					
	Височина на царгата (мм)	M	91			
	Номинална дължина NL (мм)			SW-M	IG-M	OG-M
	270			470M2702S		
	300			470M3002S		
	350			470M3502S		
	400			470M4002S		
	450			470M4502S		
	500			470M5002S		
	550			470M5502S		
	600			470M6002S		

Състоящ се от:		
2a	1 x	Царга лява и дясна
2b	2 x	Брандинг елемент, печат с Blum-лого, от 1000 дет. индивидуален печат
2c	2 x	Декоративни капачки

Челен панел с рейлинг

Информация за поръчка

3	BOXCAP ляв/десен				
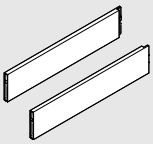	**Материал**	Стомана			
	Номинална дължина NL (мм)		SW-M	IG-M	OG-M
	270		ZL4.270S.E		
	300		ZL4.300S.E		
	350		ZL4.350S.E		
	400		ZL4.400S.E		
	450		ZL4.450S.E		
	500		ZL4.500S.E		
	550		ZL4.550S.E		
	600		ZL4.600S.E		

4	Фиксатор за дървен гръб ляв/десен				
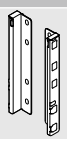	**Височина**	**Материал**	SW-M	IG-M	OG-M
	E	Стомана	ZB4E000S		

5	Комплект скоби за фронт			
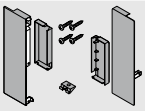	**Материал**	SW-M	IG-M	OG-M
	Стомана	ZI4.2ES1		

Състоящ се от:		
5a	1 x	Фиксатор на фронта ляв и десен
5b	1 x	Декоративни вътрешни капачки - лява и дясна
5c	1 x	Задържащ елемент
5d	4 x	Винтове

6	Челен панел без нут			
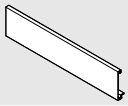	**Материал**	SW-M	IG-M	OG-M
	Алуминий	ZV4.1042M		
	Подходящ за широчина на корпуса KB 1200 мм			
За оразмеряване				
Проектиране:	Вътрешна корпусна широчина LW - 126 мм			

7	Напречен рейлинг			
	Материал	SW-M	IG-M	OG-M
	Алуминий	ZR4.1059U		
	Подходящ за широчина на корпуса KB 1200 мм			
За оразмеряване				
Проектиране:	Вътрешна корпусна широчина LW - 111 мм			

Челен панел с рейлинг

Информация за поръчка

Принадлежности

Винт за ПДЧ				
	Ø (мм)	Дължина (мм)		
	3.5	15	За свързване на корпусна шина с корпус	609.1500
	3.5	17	За закрепване на фронт (за завинтване)	609.1700

Винт за закрепване (винт с плоска глава)				
	Ø (мм)	Дължина (мм)	максимална височина на глава на винт: 2 мм	
	3.5	15	За свързване на фиксатора с гръб от дърво и на царгата с дъното на чекмеджето	61R.1500
За оптимален резултат на обработка при гръб от дърво и царга препоръчваме употреба на винтове с плоска глава				

Самонарезни винтове				
	Ø (мм)	Дължина (мм)		
	6	14.5	За свързване на корпусна шина с корпус	661.1450.HG

Проектиране

Необходимо място в корпуса

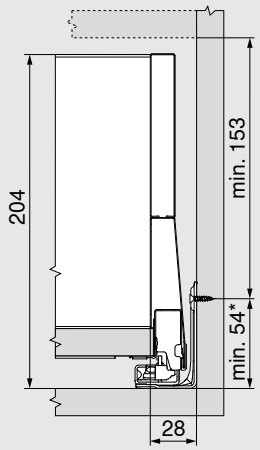

* + 1 мм при монтаж на корпусната шина върху цялостен корпус

Размери на гърба

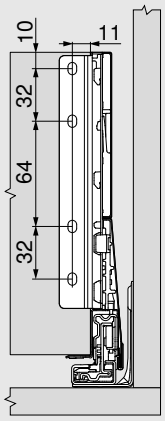

Челен панел с рейлинг

Проектиране

Размери за разкрой при 16 мм монтажни пластини

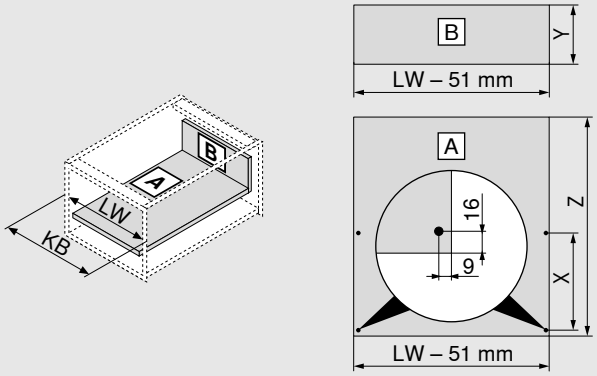

Гръб от ПДЧ		Y (мм)
Височина		184
Дължина на дъно		**Z (мм)**
Гръб от ПДЧ		NL - 26
Позиция на перфорация за дъно на чекмедже		
Възможно предварително пробиване при употреба на винт с плоска глава	**NL (мм)**	**X (мм)**
	270	128
	300	128
	> 350	256
KB Широчина на корпуса		
LW Вътрешна широчина на корпуса		
NL Номинални дължини		

Челен елемент с елемент за вграждане

Продукт

Примерно изображение с BOXCAP

Описание

- Вътрешно чекмедже с висок или нисък елемент за вграждане
- Преден детайл, цветова комбинация на царги
- При вътрешни чекмеджета SERVO-DRIVE за MERIVOBOX се задейства само при изтегляне

Необходимо пространство

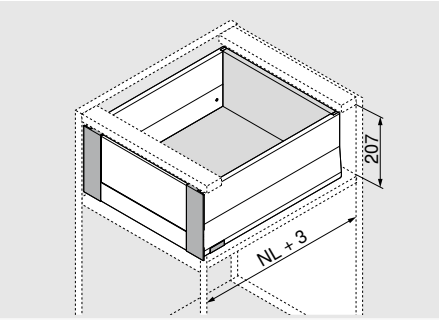

NL Номинална дължина

Информация за поръчка

Препоръчвани приложения	
Всички варианти на вътрешен изтеглящ механизъм могат да се комбинират с всички варианти на чекмедже с високо чело във височина E. Компонентите за поръчка ще намерите на съответната страница. Всички компоненти са необходими до закрепване на фронта.	
Чекмедже с високо чело modular с рейлинг	28
Чекмедже с високо чело modular с BOXCOVER	32
Чекмедже с високо чело modular с BOXCAP	36

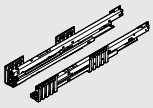

1	Корпусни шини леви/десни	
Номинална дължина NL (мм)	BLUMOTION*	
	40 кг	70 кг
270	450.2701B	
300	450.3001B	
350	450.3501B	
400	450.4001B	
450	450.4501B	453.4501B
500	450.5001B	453.5001B
550	450.5501B	453.5501B
600	450.6001B	453.6001B

* Подходящо за SERVO-DRIVE и TIP-ON BLUMOTION

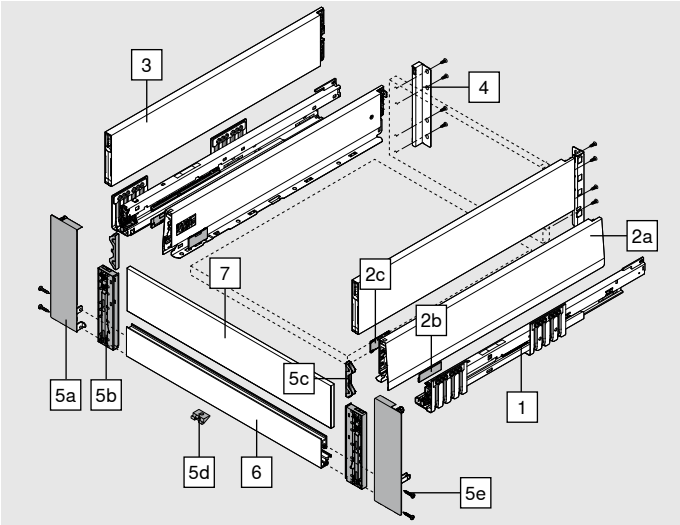

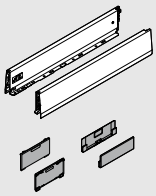

2	Комплект царги					
	Височина на царгата (мм)	M	91			
	Номинална дължина NL (мм)			SW-M	IG-M	OG-M
	270			470M2702S		
	300			470M3002S		
	350			470M3502S		
	400			470M4002S		
	450			470M4502S		
	500			470M5002S		
	550			470M5502S		
	600			470M6002S		

Състоящ се от:		
2a	1 x	Царга лява и дясна
2b	2 x	Брандинг елемент, печат с Blum-лого, от 1000 дет. индивидуален печат
2c	2 x	Декоративни капачки

Челен елемент с елемент за вграждане

Информация за поръчка

3	BOXCAP ляв/десен				
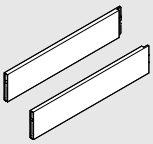	**Материал**	Стомана			
	Номинална дължина NL (мм)		SW-M	IG-M	OG-M
	270		ZL4.270S.E		
	300		ZL4.300S.E		
	350		ZL4.350S.E		
	400		ZL4.400S.E		
	450		ZL4.450S.E		
	500		ZL4.500S.E		
	550		ZL4.550S.E		
	600		ZL4.600S.E		

4	Фиксатор за дървен гръб ляв/десен				
	Височина	**Материал**	SW-M	IG-M	OG-M
	E	Стомана	ZB4E000S		

5	Комплект скоби за фронт			
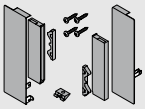	**Материал**	SW-M	IG-M	OG-M
	Стомана	ZI4.4ES1		

Състоящ се от:		
5a	1 x	Фиксатор на фронта ляв и десен
5b	1 x	Фиксатор за стъкло ляв/десен
5c	2 x	Допълнително парче за преден панел с нисък елемент за вграждане
5d	1 x	Задържащ елемент
5e	4 x	Винтове

6	Челен панел с нут			
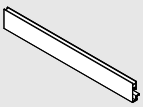	**Материал**	SW-M	IG-M	OG-M
	Алуминий	ZV4.1042NN		
	Подходящ за широчина на корпуса KB 1200 мм			

За оразмеряване	
Проектиране:	Вътрешна корпусна широчина LW - 126 мм

7	Елемент за вграждане от стъкло (преден за вътрешно чекмедже)					
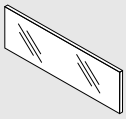	**Материал**	**Цвят**	**Нисък елемент за вграждане:**		**Висок елемент за вграждане:**	
	Стъкло	Прозрачен				
			Дебелина на страница на корпус (мм)			
	Широчина на корпуса [мм]		15/16	18/19	15/16	18/19
	600		ZE4L464G	ZE4L458G	ZE4H464G	ZE4H458G
	1200		ZE4L1064G	ZE4L1058G	ZE4H1064G	ZE4H1058G

Състоящ се от:		
7	1 x	Елемент за вграждане от стъкло

При други корпусни широчини KB да се оразмери с точност следващия по-дълъг елемент за вграждане

Оразмеряване-виж стр. 47

Челен елемент с елемент за вграждане

Информация за поръчка

Принадлежности

Винт за ПДЧ				
	Ø (мм)	Дължина (мм)		
	3.5	15	За свързване на корпусна шина с корпус	609.1500
	3.5	17	За закрепване на фронт (за завинтване)	609.1700

Винт за закрепване (винт с плоска глава)				
	Ø (мм)	Дължина (мм)	максимална височина на глава на винт: 2 мм	
	3.5	15	За свързване на фиксатора с гръб от дърво и на царгата с дъното на чекмеджето	61R.1500
За оптимален резултат на обработка при гръб от дърво и царга препоръчваме употреба на винтове с плоска глава				

Самонарезни винтове				
	Ø (мм)	Дължина (мм)		
	6	14.5	За свързване на корпусна шина с корпус	661.1450.HG

Проектиране

Необходимо място в корпуса

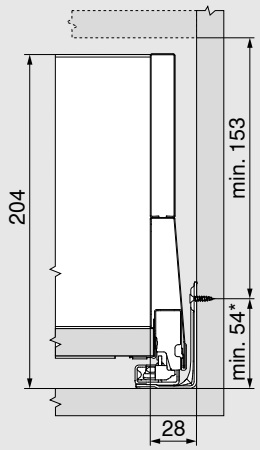

* + 1 мм при монтаж на корпусната шина върху цялостен корпус

Размери на гърба

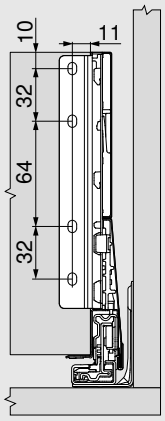

Челен елемент с елемент за вграждане

Проектиране

Размери за разкрой при 16 мм монтажни пластини

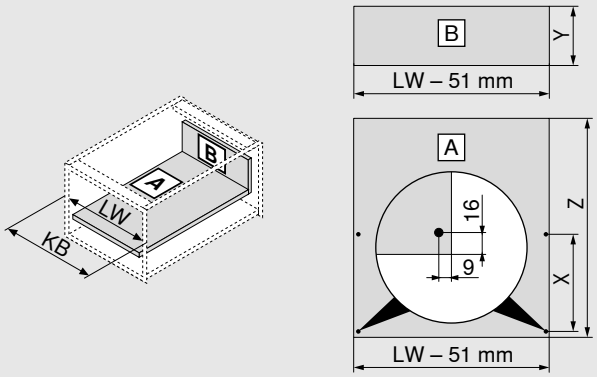

Гръб от ПДЧ		Y (мм)
Височина		184
Дължина на дъно		**Z (мм)**
Гръб от ПДЧ		NL - 26
Позиция на перфорация за дъно на чекмедже		
Възможно предварително пробиване при употреба на винт с плоска глава	**NL (мм)**	**X (мм)**
	270	128
	300	128
	> 350	256
KB Широчина на корпуса		
LW Вътрешна широчина на корпуса		
NL Номинални дължини		

Разкрой - елемент за вграждане

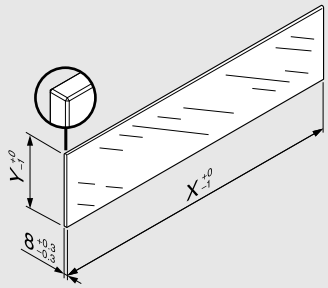

Елемент за вграждане	X (мм)	Y (мм)
Нисък	LW - 104	75
Висок	LW - 104	142.5
LW Вътрешна широчина на корпуса		

В комбинация с MERIVOBOX , в съответствие със зададените размери според норма (DIN EN 14749 издание ноември 2016 г) не е предписано «Изпитване при удар на вертикално монтирани стъклени елементи». Така за изпълнение на разпоредбата не се налага използването на закалено стъкло. Горният ръб на стъклото трябва да бъде полиран с фасет 1 мм +/-0.5 мм.

Продукт

Примерно изображение с BOXCAP

Описание

- Корпусна шина с удължена напред кука за приложение за отпадъци.
- Една водеща шина BLUMOTION за всички приложения с интерфейс за TIP-ON BLUMOTION и странична стабилизация
- SERVO-DRIVE опционално приложение
- За комбинация с всички варианти на чекмедже с високо чело във височина E

Необходимо пространство

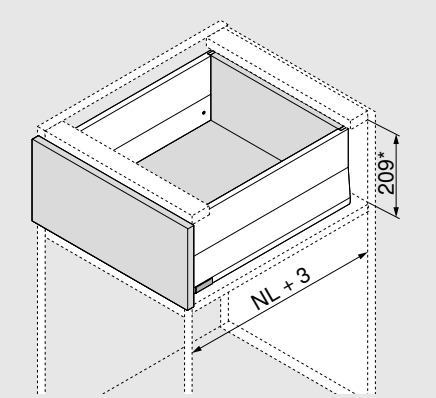

* Вкл. 2 мм регулиране на наклона

Информация за поръчка

Препоръчвани приложения	
Корпусната шина с удължаване за приложение за отпадъци може да се комбинира с всички варианти на чекмедже с високо чело във височина E. Компонентите за поръчка ще намерите на съответната страница. Всички компоненти са необходими до закрепване на фронта.	
Чекмедже с високо чело-модулно с рейлинг	28
Чекмедже с високо чело модулно с BOXCOVER	32
Чекмедже с високо чело модулно с BOXCAP	36

1	Корпусни шини леви/десни	
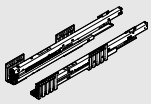	Номинална дължина NL (мм)	BLUMOTION* 70 кг
	450 [1]	453.4501BZ
	500 [2]	453.5001BZ
	550 [3]	453.5501BZ

[1] За комбинация с царга NL 400 мм.

[2] За комбинация с царга NL 450 мм.

[3] За комбинация с царга NL 500 мм.

* Подходящо за SERVO-DRIVE и TIP-ON BLUMOTION

Проектиране

Размери за разкрой при 16 мм монтажни пластини

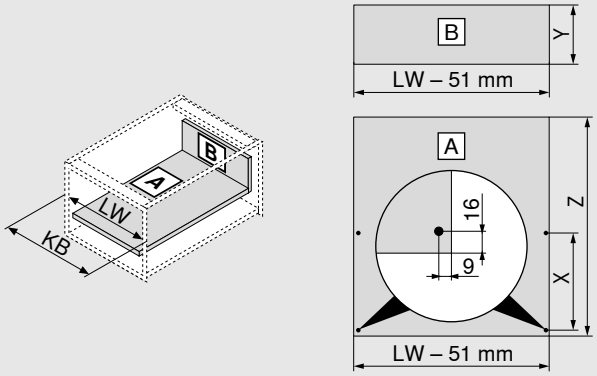

Гръб от ПДЧ		Y (мм)
Височина		184
Дължина на дъно		**Z (мм)**
Гръб от ПДЧ		NL - 26
Позиция на перфорация за дъно на чекмедже		
Възможно предварително пробиване при употреба на винт с плоска глава	**NL (мм)**	**X (мм)**
	> 450	256
KB Широчина на корпуса		
LW Вътрешна широчина на корпуса		
NL Номинални дължини		

Продукт

Описание

- Със свързваща челна царга за оптимално оползотворяване на пространството
- За реализация със стандартни компоненти
- Една корпусна шина BLUMOTION за всички приложения с интерфейс за TIP-ON BLUMOTION и странична стабилизация
- SERVO-DRIVE опционално приложение

Необходимо пространство

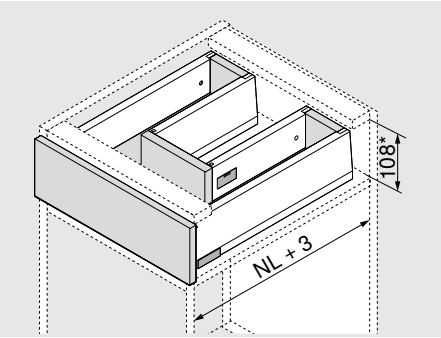

NL Номинална дължина

* Вкл. 2 мм регулиране на наклона

Информация за поръчка

1	Корпусни шини леви/десни		
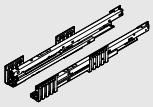	Номинална дължина NL (мм)	BLUMOTION*	
		40 кг	70 кг
	450	450.4501B	453.4501B
	500	450.5001B	453.5001B
	550	450.5501B	453.5501B
	600	450.6001B	453.6001B

* Подходящо за SERVO-DRIVE и TIP-ON BLUMOTION

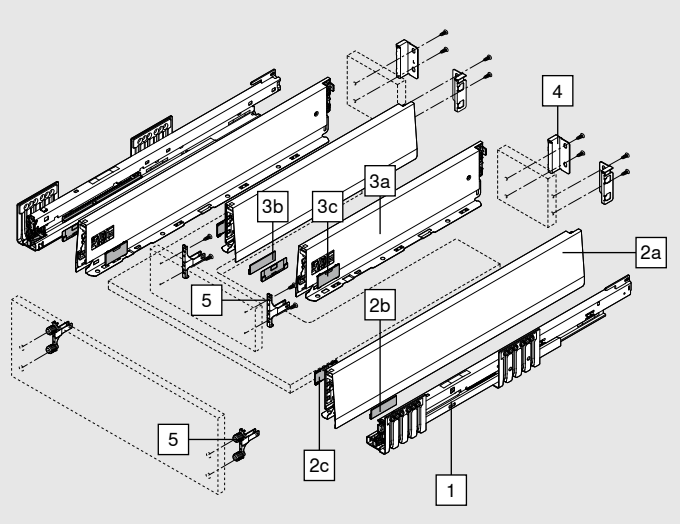

2	Комплект царги-външни				
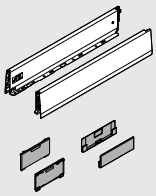	Височина на царгата (мм)	M	91		
	Номинална дължина NL (мм)			SW-M	IG-M / OG-M
	450			470M4502S	
	500			470M5002S	
	550			470M5502S	
	600			470M6002S	

Състоящ се от:		
2a	1 x	Царга лява и дясна
2b	2 x	Брандинг елемент, печат с Blum-лого, от 1000 дет. индивидуален печат
2c	2 x	Декоративни капачки

Информация за поръчка

3	Комплект царги-вътрешни					
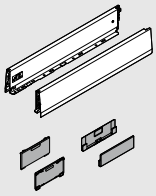	**Височина на царгата (мм)**	M	91			
	Номинална дължина NL (мм)			SW-M	IG-M	OG-M
	300			470M3002S		
	350			470M3502S		
	400			470M4002S		
	450			470M4502S		

Състоящ се от:		
3a	1 x	Царга лява и дясна
3b	2 x	Брандинг елемент, печат с Blum-лого, от 1000 дет. индивидуален печат
3c	2 x	Декоративни капачки

Препоръчваме за рационално използване на наличното пространство

Номинални дължини NL външни царги - Номинални дължини NL, вътрешни царги = мин. 150 мм

4	Фиксатор за дървен гръб ляв/десен				
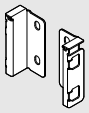	**Височина**	**Материал**			
	M	Стомана	SW-M	IG-M	OG-M
		2 x	ZB4M000S		

5	Фиксатор на фронта		
	Тип фиксиране		
	EXPANDO T	4 x	ZF4.10T2
	INSERTA*	2 x	ZF4.10I2
	Завинтване**	4 x	ZF4.1002

* Междинното парче да не се използва с INSERTA!

** Патронник не е включен в доставката

EXPANDO T подходящ за тънки фронтове - виж страница 61

Принадлежности

Винт за ПДЧ				
	Ø (мм)	**Дължина (мм)**		
	3.5	15	За свързване на корпусна шина с корпус	609.1500
	3.5	17	За закрепване на фронт (за завинтване)	609.1700

Винт за закрепване (винт с плоска глава)				
	Ø (мм)	**Дължина (мм)**	максимална височина на глава на винт: 2 мм	
	3.5	15	За свързване на фиксатора с гръб от дърво и на царгата с дъното на чекмеджето	61R.1500

За оптимален резултат на обработка при гръб от дърво и царга препоръчваме употреба на винтове с плоска глава

Самонарезни винтове				
	Ø (мм)	**Дължина (мм)**		
	6	14.5	За свързване на корпусна шина с корпус	661.1450.HG

Проектиране

Необходимо място в корпуса

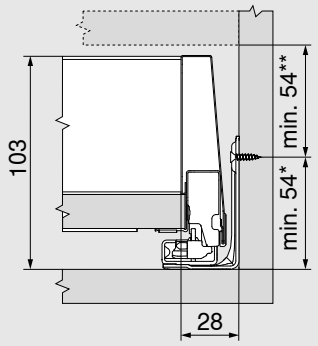

* + 1 мм при монтаж на корпусната шина върху цялостен корпус

** вкл. 2 мм регулиране на наклона

Размери на фронта при монтаж с винтове

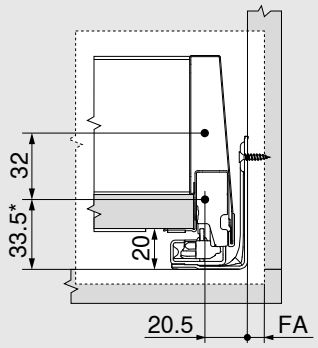

* + 1 мм при монтаж на корпусната шина върху цялостен корпус

FA Припокриване на фронта

Размери за пробиване на фронта за INSERTA/EXPANDO T

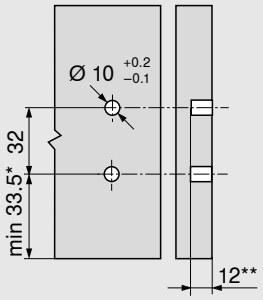

* + 1 мм при монтаж на корпусната шина върху цялостен корпус

** мин. 6 мм за EXPANDO T

Размери на гърба

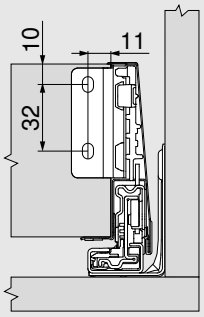

Закрепване на фронт за междинно парче

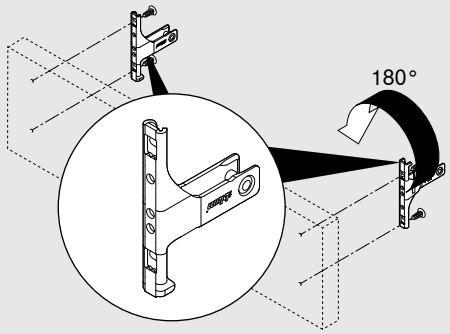

За междинното парче да не се използва с INSERTA!

Размер на отвор за междинно парче

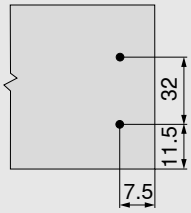

Проектиране

Размери за разкрой при 16 мм монтажни пластини

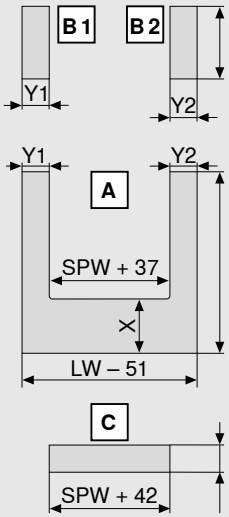

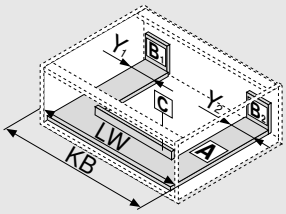

Гръб от ПДЧ		B (мм)
Височина		83
Дължина на дъно		**A (мм)**
Гръб от ПДЧ		NL - 26
Y мин.	40 мм	
Y мин.	99 мм с TIP-ON BLUMOTION	
Y макс.	225 мм	

Позиция на перфорация за дъно на чекмедже		
Възможно предварително пробиване при употреба на винт с плоска глава	**NL (мм)**	**X (мм)**
	> 450	256

Свързваща царга	**C (мм)**
Височина	67

KB	Широчина на корпуса
LW	Вътрешна широчина на корпуса
NL	Номинални дължини
SPW	Вътрешна широчина между царгите SPW
W =	Номинални дължини NL външни царги - Номинални дължини NL, вътрешни царги - 10 mm

Продукт

Примерно изображение с BOXCAP

Описание

- Със свързваща челна царга за оптимално оползотворяване на пространството
- За реализация със стандартни компоненти
- Една корпусна шина BLUMOTION за всички приложения с интерфейс за TIP-ON BLUMOTION и странична стабилизация
- SERVO-DRIVE опционално приложение

Необходимо пространство

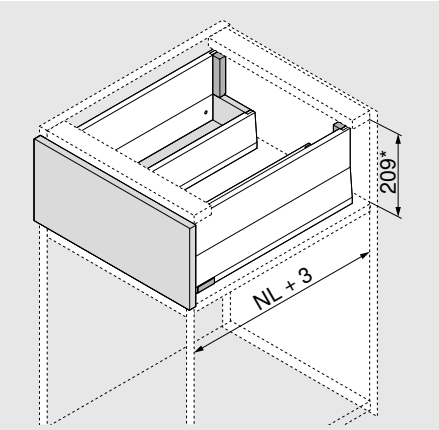

NL Номинална дължина

* Вкл. 2 мм регулиране на наклона

Информация за поръчка

Препоръчвани приложения	
Външните царги се комбинират със всички варианти на височина E. Компонентите за поръчка и информация за проектиране ще намерите на съответната страница.	
Чекмедже с високо чело modular с рейлинг	28
Чекмедже с високо чело modular с BOXCOVER	32
Чекмедже с високо чело modular с BOXCAP	36

1	Корпусни шини леви/десни		
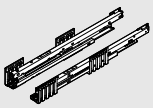	Номинална дължина NL (мм)	BLUMOTION*	
		40 кг	70 кг
	450	450.4501B	453.4501B
	500	450.5001B	453.5001B
	550	450.5501B	453.5501B
	600	450.6001B	453.6001B

* Подходящо за SERVO-DRIVE и TIP-ON BLUMOTION

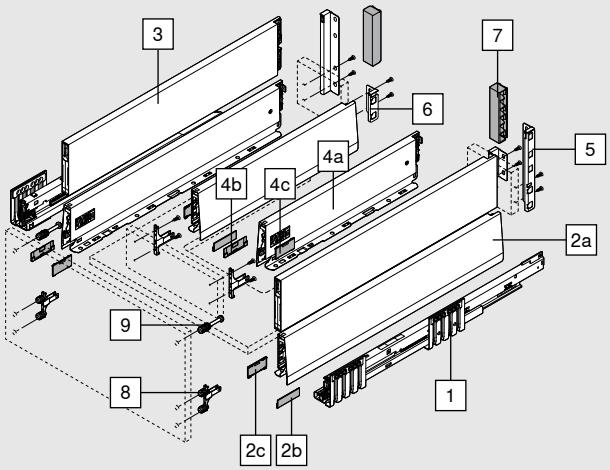

2	Комплект царги-външни				
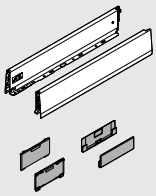	Височина на царгата (мм)	M	91		
	Номинална дължина NL (мм)			SW-M	IG-M / OG-M
	450			470M4502S	
	500			470M5002S	
	550			470M5502S	
	600			470M6002S	

Състоящ се от:		
2a	1 x	Царга лява и дясна
2b	2 x	Брандинг елемент, печат с Blum-лого, от 1000 дет. индивидуален печат
2c	2 x	Декоративни капачки

Информация за поръчка

3	BOXCAP ляв/десен				
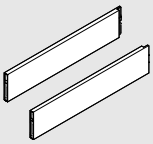	**Материал**	Стомана			
	Номинална дължина NL (мм)		SW-M	IG-M	OG-M
	450			ZL4.450S.E	
	500			ZL4.500S.E	
	550			ZL4.550S.E	
	600			ZL4.600S.E	

4	Комплект царги-вътрешни				
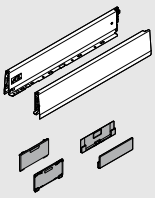	**Височина на царгата (мм)**	M	91		
	Номинална дължина NL (мм)		SW-M	IG-M	OG-M
	300			470M3002S	
	350			470M3502S	
	400			470M4002S	
	450			470M4502S	

Състоящ се от:		
4a	1 x	Царга лява и дясна
4b	2 x	Брандинг елемент, печат с Blum-лого, от 1000 дет. индивидуален печат
4c	2 x	Декоративни капачки

Препоръчваме за рационално използване на наличното пространство

Номинални дължини NL външни царги - Номинални дължини NL, вътрешни царги = мин. 150 мм

5	Държач за гръб външен ляво/дясно				
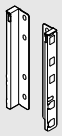	**Височина**	**Материал**	SW-M	IG-M	OG-M
	E	Стомана		ZB4E000S	

6	Фиксатор за дървен гръб вътрешен ляв/десен				
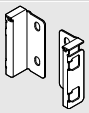	**Височина**	**Материал**	SW-M	IG-M	OG-M
	M	Стомана		ZB4M000S	

7	Декоративна капачка държач за гръб от ПДЧ				
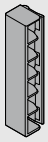	**Модел**	**Материал**	SW-M	IG-M	OG-M
	Симетрично	Пластмаса 2 x		ZB4M00AK	

8	Фиксатор на фронта		
	Тип фиксиране		
	EXPANDO T	4 x	ZF4.10T2
	INSERTA*	2 x	ZF4.10I2
	Завинтване**	4 x	ZF4.1002

* Междинното парче да не се използва с INSERTA!

** Патронник не е включен в доставката

EXPANDO T подходящ за тънки фронтове - виж страница 61

Информация за поръчка

9	Фиксатор на фронта горен		
	Тип фиксиране		
	EXPANDO T	2 x	ZF4.50T2
	INSERTA	2 x	ZF4.50I2
	Завинтване - предварително монтирани винтове за ПДЧ O 3.8 x 11.4 мм	2 x	ZF4.5002
	Завинтване - винтове със скрита глава с диаметър на главата макс. 7 мм, диаметър на резбата макс. 4 мм*	2 x	ZF4.5012

* Патронник не е включен в доставката

EXPANDO T подходящ за тънки фронтове - виж страница 61

Принадлежности

Винт за ПДЧ				
	Ø (мм)	**Дължина (мм)**		
	3.5	15	За свързване на корпусна шина с корпус	609.1500
	3.5	17	За закрепване на фронт (за завинтване)	609.1700

Винт за закрепване (винт с плоска глава)				
	Ø (мм)	**Дължина (мм)**	максимална височина на глава на винт: 2 мм	
	3.5	15	За свързване на фиксатора с гръб от дърво и на царгата с дъното на чекмеджето	61R.1500

За оптимален резултат на обработка при гръб от дърво и царга препоръчваме употреба на винтове с плоска глава

Самонарезни винтове				
	Ø (мм)	**Дължина (мм)**		
	6	14.5	За свързване на корпусна шина с корпус	661.1450.HG

Проектиране

Необходимо място в корпуса

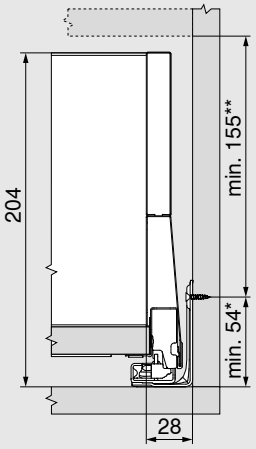

* + 1 мм при монтаж на корпусната шина върху цялостен корпус

** вкл. 2 мм регулиране на наклона

Размери на фронта при монтаж с винтове

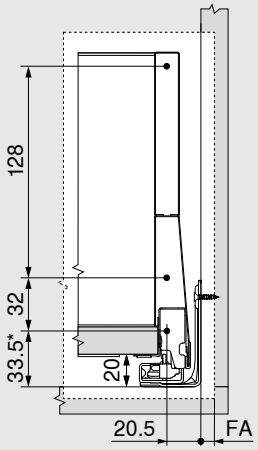

* + 1 мм при монтаж на корпусната шина върху цялостен корпус

FA Припокриване на фронта

Проектиране

Размери за пробиване на фронта за INSERTA/EXPANDO T

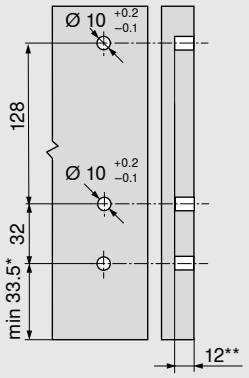

* + 1 мм при монтаж на корпусната шина върху цялостен корпус

** мин. 6 мм за EXPANDO T

Размери на гърба

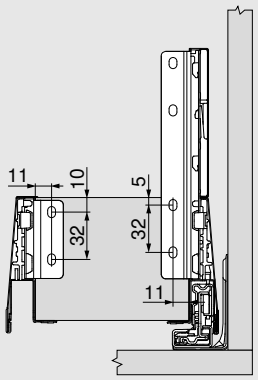

Закрепване на фронт за междинно парче

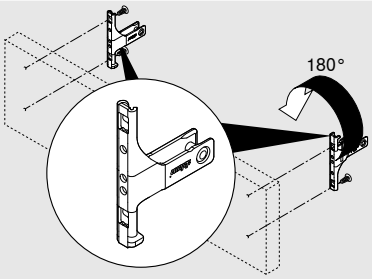

За междинното парче да не се използва с INSERTA!

Размер на отвор за междинно парче

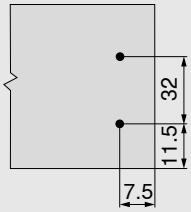

Размери за разкрой при 16 мм монтажни пластини

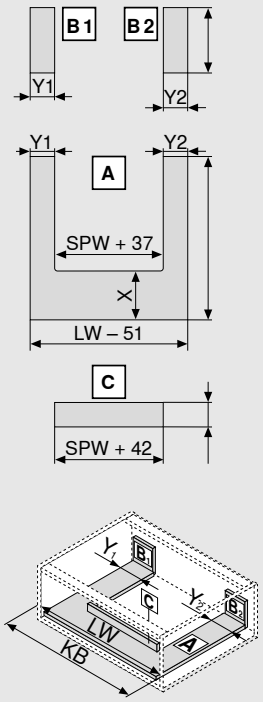

Гръб от ПДЧ		B (мм)
Височина		83
Дължина на дъно		**A (мм)**
Гръб от ПДЧ		NL - 26
Y мин.	40 мм	
Y мин.	99 мм с TIP-ON BLUMOTION	
Y макс.	225 мм	
Позиция на перфорация за дъно на чекмедже		
Възможно предварително пробиване при употреба на винт с плоска глава	**NL (мм)**	**X (мм)**
	> 450	256
Свързваща царга		**C (мм)**
Височина		67

KB	Широчина на корпуса
LW	Вътрешна широчина на корпуса
NL	Номинални дължини
SPW	Вътрешна широчина между царгите SPW
W =	Номинални дължини NL външни царги - Номинални дължини NL, вътрешни царги - 10 mm

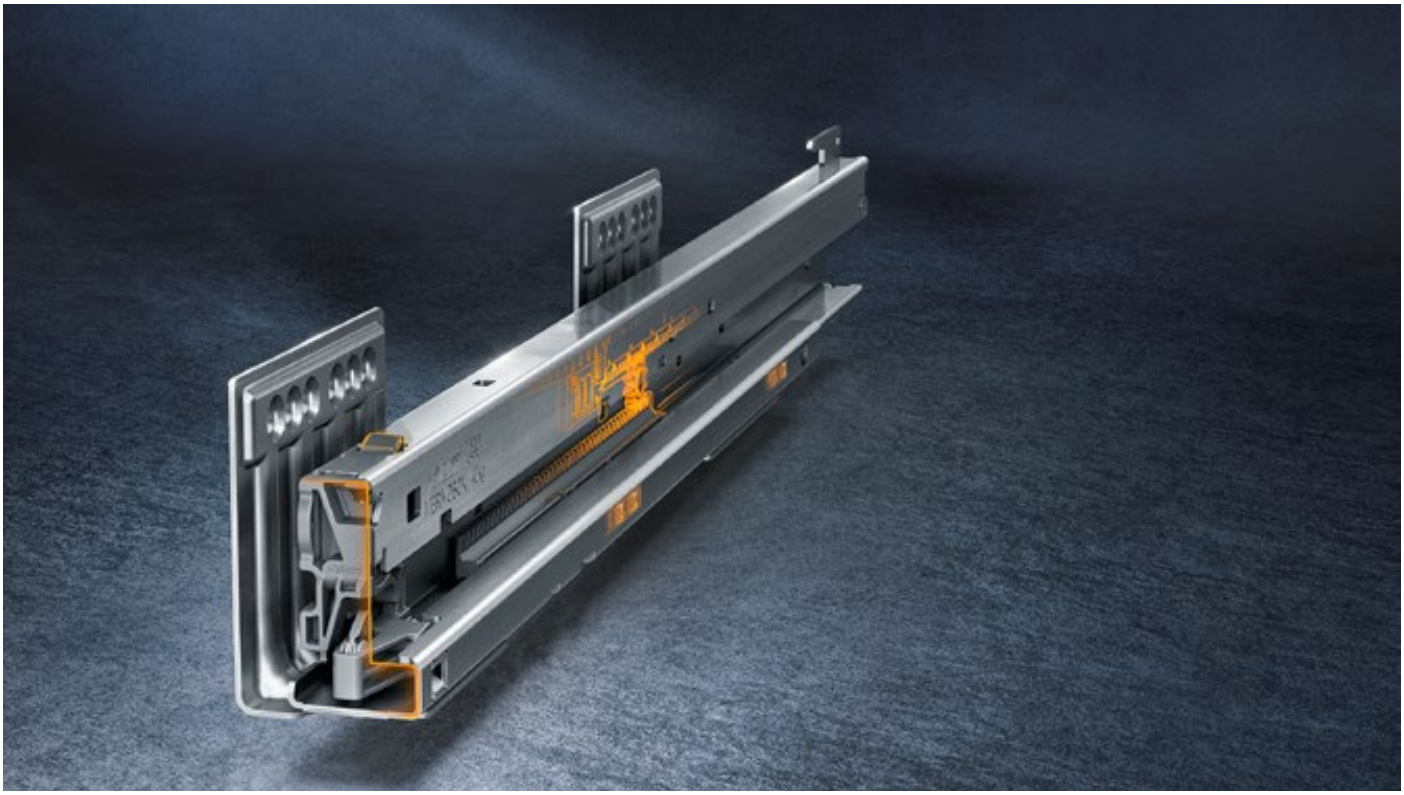

Водач – 450 – 40 кг

Номинална дължина NL (мм)

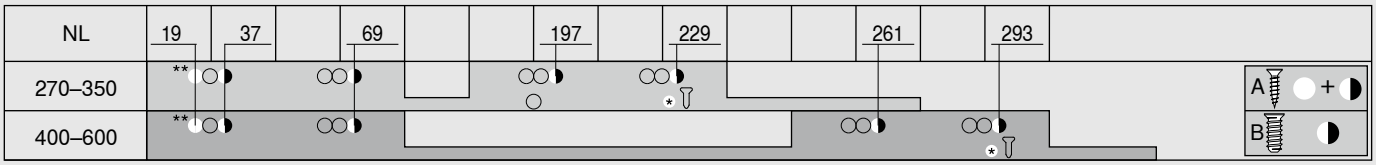

A	Винтове за ПДЧ Ø 4 x 15 мм
B	Винтове за ПДЧ Ø 6 x 14.5 мм
*	За по-голяма странична стабилност Винтове за ПДЧ Ø 4 x 15 мм
**	За по-голяма странична стабилност Да се използва винт за ПДЧ Ø 4 x 15 мм

Водач – 453 – 70 кг

Номинална дължина NL (мм)

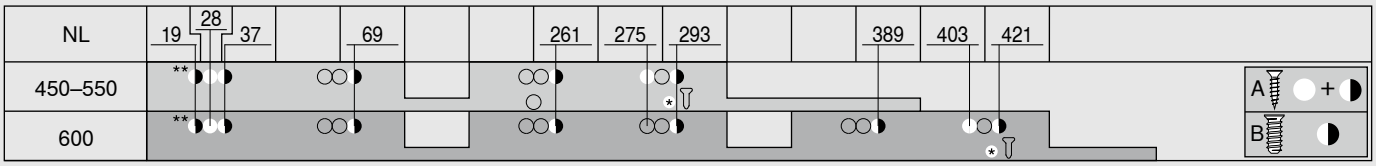

A	Винтове за ПДЧ Ø 4 x 15 мм
B	Винтове за ПДЧ Ø 6 x 14.5 мм
*	За по-голяма странична стабилност Винтове за ПДЧ Ø 4 x 15 мм
**	За по-голяма странична стабилност Да се използва винт за ПДЧ Ø 4 x 15 мм

Странична стабилизация

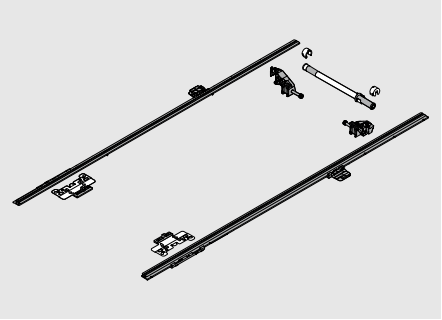

Описание

- Допълнителна стабилизация за много широки чекмеджета
- Ширина на корпуса KB от 900 до 1400 мм
- Алуминиева щанга за KB 1400 мм, за оразмеряване
- Подходящи за използване в комбинация с BLUMOTION, SERVO-DRIVE, TIP-ON BLUMOTION
- Не е необходимо допълнително място под чекмеджето

Необходимо пространство

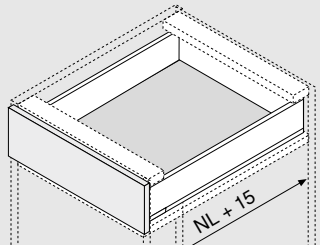

Информация за поръчка	
Номинална дължина NL (мм)	
270–400	ZS4.400MU
450–600	ZS4.650MU
Размери за разкрой на вал	
Вътрешна корпусна широчина LW - 231 мм	
Размери за разкрой на зъбна лайсна	
Номинална дължина NL + 10 мм	

Стабилизиране на чело/дъно

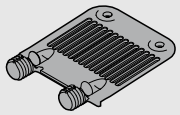

Описание

- За стабилизиране на широки дъна на чекмеджета

Информация за поръчка

Стабилизиране на чело/дъно	
Цвят	**Материал**
RAL 7037 прашно сиво	Пластмаса
	Z96.10E1
Препоръчваме:	
Широчина на корпуса KB > 900 мм: 1 бр.	

Необходимо пространство

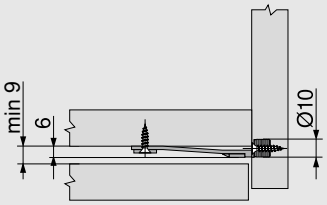

Размери за разпробиване на челата

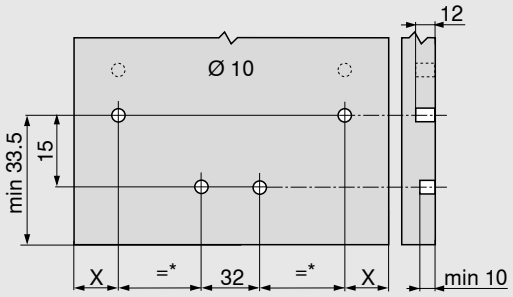

X 20.5 мм + припокриване на фронта FA

* мин. 105

Фиксатор за рейлинг

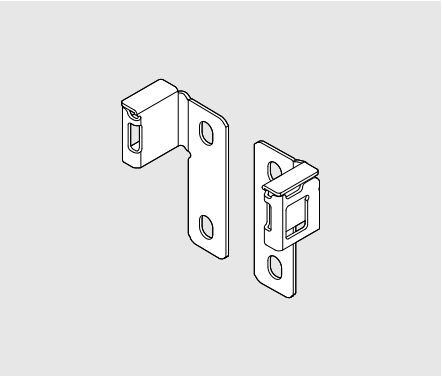

- За свързване на надлъжен рейлинг към гръб от ПДЧ
- > Системна височина е E (модулна конструкция)
- Материал: стомана

Необходимо пространство

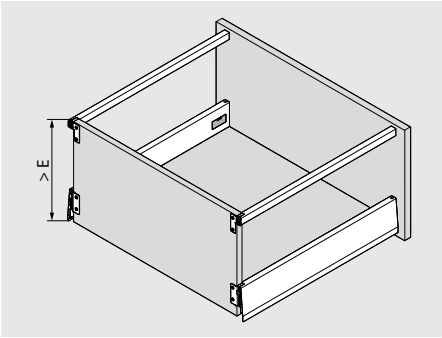

> Системна височина E

Фиксатор за рейлинг			
	SW-M	IG-M	OG-M
Поръчка ляво/дясно поотделно	ZRR.4000		

Необходимо място в корпуса

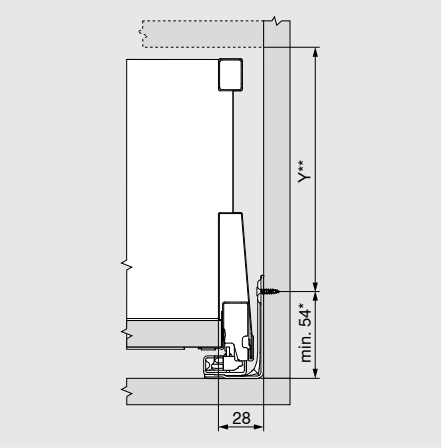

Y = X - 29 мм

* + 1 мм при монтаж на корпусната шина върху цялостен корпус

** вкл. 2 мм регулиране на наклона

Размери на фронта при монтаж с винтове

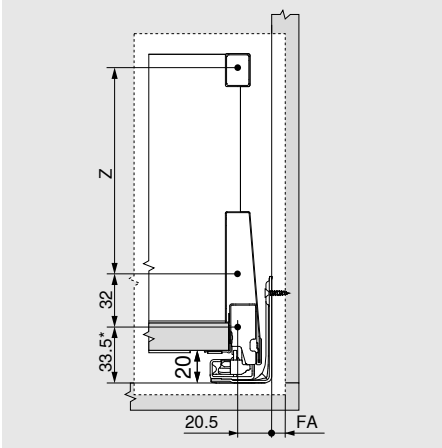

Z = X - 56 мм

* + 1 мм при монтаж на корпусната шина върху цялостен корпус

Размери на гърба

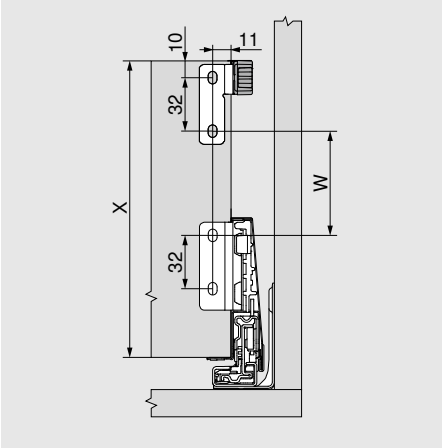

X = Височина на гърба (>184 мм = Системна височина E)

W = X - 115 мм

Отвертка TORX

Описание

- TORX размер 20 (T20)
- Дължина на острието 35 /100 мм
- Обща дължина 100 / 210 мм
- Оранжева дръжка с щампа Blum
- За настройка

Отвертка TORX		
Обща дължина (мм)	**Дължина на острието**	
100	35	623.882.2
210	100	209.093.7

EXPANDO T

- EXPANDO T - предварително монтирана система за закрепване
- За фронтове от 8 мм
- Различни материали на фронта
- 3 различни приложения -
  клапващи системи / системи панти / системи метални чекмеджета

Фиксатор на фронта

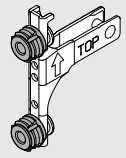

Фиксатор на фронта	ZF4.10T2
Фиксатор на фронта горен	ZF4.50T2

Стабилизиране на чело/дъно

Цвят	Материал	
RAL 7037 прашно сиво	Пластмаса	Z96.00T1

Препоръчваме:

Широчина на корпуса KB > 600 мм: 1 бр.

Широчина на корпуса KB > 900 мм: 2 бр.

Височина на фронта FH > 380 мм: 1 брой

Стабилизиране на чело/дъно

Необходимо пространство

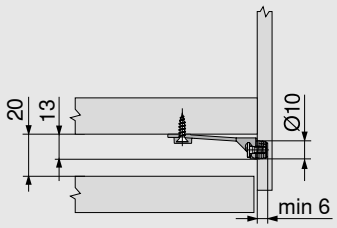

Перфорация/дълбочина на отвор

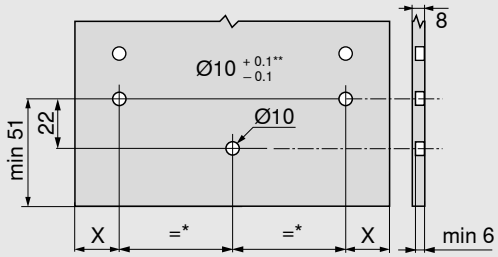

X = 14 мм + припокриване на фронта FA

* мин. 80

** При камък и керамика +0.2/-0.1мм

EXPANDO T

Област на приложение и указания за обработка

EXPANDO T е подходящ за закрепване на Blum-обкови към тънки плотове в мебелния бранш.

При достатъчна устойчивост и здравина могат да се използват плотове от 8 мм дебелина

Материали, проверени от Blum	Напречна здравина (N/мм²)	Nm
ПДЧ	> 0.40	1.5
МДФ	> 0.60	1.5
HDF		2
HPL		2
Минерални вещества		2
Естествен камък Granit Nero Assoluto		3
Изкуствен камък кварцов композит		3
Керамични плотове		3

Nm Минимален въртящ момент

Общи условия

Blum не поема отговорност за използването на EXPANDO T в комбинация с материали, които не са споменати или в комбинация с обкови от други производители. Препоръчва се монтажът да бъде извършен от квалифициран производител на мебели.

BOXFIX plus

- Пневматичен уред за монтаж на чекмеджета и изтеглящи механизми с високо чело
- Вид монтаж: завинтване, опционално гвоздеи
- Номинална дължина NL 270 - 650 мм
- Ширина на корпуса KB 250–1200 мм
- Височина на задната стена до 250 мм (дърво или стомана)
- Материал: алуминий/стомана

Информация за поръчка	
BOXFIX plus	
	ZMM.2500

BOXFIX E-M

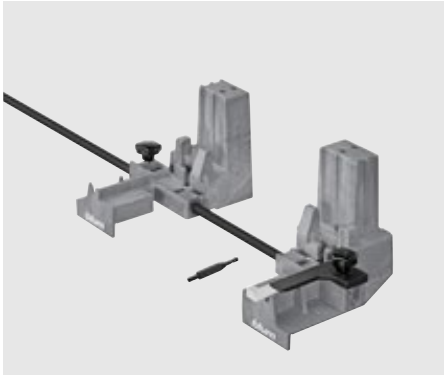

- Монтажен уред за монтиране на чекмеджета и изтеглящи механизми
- Вид на монтажа: завинтване
- Номинална дължина NL 270 - 600 мм
- Ширина на корпуса KB 250–1200 мм
- Височина на задната стена до 250 мм
- Материал: пластмаса/стомана
- BOXFIX за дебелина на дъното на чекмеджето 18 мм по запитване

Информация за поръчка	
BOXFIX E-M	
	ZMM.0400

Шаблон за MERIVOBOX

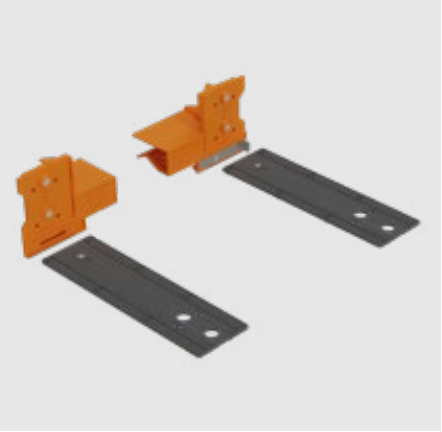

- Шаблон за маркиране на позициите на закрепване на обкови
- Материал: пластмаса/стомана

Информация за поръчка	
Шаблон за MERIVOBOX	
	ZML.4010

MINIPRESS top

- Прецизно пробиване и опционален монтаж на Blum-обкови
- Бърза подмяна на вече окомплектовани с бургии и матрици пробиващи глави
- Лесно определяне на позициите чрез бърза смяна на предварително настроените линеали
- Лесна настройка на размири чрез достъпни елементи с точни данни

Информация за поръчка	
MINIPRESS top с EASYSTICK	
	M70E2000
вкл. хоризонтално пробиване	M75E2000
MINIPRESS top без EASYSTICK	
	M70.2000

MINIPRESS P

- Вкл. многошпинделна пробивна глава (с 5 шпиндела)
- С ограничителна система, включваща основен линеал (600 мм) и комплект инструменти
- С различно захранващо напрежение по запитване
- Линеали, пробивни глави и други принадлежности не са включени в доставката на основния уред
- Опционално с EASYSTICK

Информация за поръчка	
MINIPRESS P	
230 V, без маса	M53.3050EU
230 V, с маса и принадлежности	M53.2050EU
400 V, с маса и принадлежности	M53.2000EU

EASYSTICK

- EASYSTICK-компютър (вкл. стойка) за подпомагане пресмятането на позиции на закрепване – индивидуална поръчка
- Автоматично действащ EASYSTICK-линеал с щифт и цветова маркировка (дължина 1700 мм, позиция от 6–953 мм) – индивидуална поръчка
- EASYSTICK-удължаващ линеал за позиции от 953–2681 мм – индивидуална поръчка

Информация за поръчка	
EASYSTICK за MINIPRESS top	
Линеал	MZD.2700
Компютър	MZD.5700.01
EASYSTICK за MINIPRESS P	
Линеал	MZD.2000
Компютър	MZD.5000

SERVO-DRIVE

Информация за SERVO-DRIVE ще намерите в каталога на Blum:

www.blum.com/catalogue

TIP-ON BLUMOTION

Описание

- Механичната система за отваряне TIP-ON е комбинирана с BLUMOTION – за плавно и тихо затваряне
- Малка фуга - 2.5 мм
- Голям периметър на отваряне
- Синхронизация при вътрешна ширина на корпуса LW от 243 мм - препоръчваме генерално приложение на една синхронизация
- 4-измерна настройка на фронта

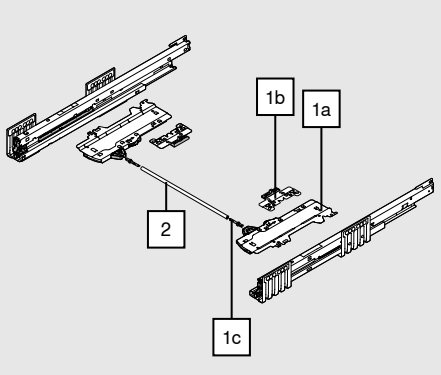

Информация за поръчка

1	Комплект TIP-ON BLUMOTION

Наличен е TIP-ON BLUMOTION в различни изпълнения, съответстващ на тегло и номинални дължини. Всяко изпълнение е в различен цвят за по-лесно разпознаване. Присъединителят е универсално използваем за всички видове TIP-ON BLUMOTION.

NL (мм)	Механизъм		Корпусна шина (кг)	Тегло (kg)[1]	
270–300	S0	Бяло	40	≤ 10	T60H4040
270–300	S1	Светло сиво	40	> 10–20	T60H4140
350–600	L1	Светло сиво	40 [2]	≤ 20	T60H4340
350–600	L3	Прашно сиво	40 [2]	15–40	T60H4540
450–600	L5	Черен	70 [3]	35–70	T60H4570

Състоящ се от:

1a	1 x	TIP-ON BLUMOTION- ляв/десен
1b	2 x	TIP-ON BLUMOTION-симетрична сглобка
1c	2 x	TIP-ON BLUMOTION-синхронизиращ адаптер
		Вътрешна широчина на корпуса LW ≥ 297 мм

1	Препоръчани килограми (общо тегло на чекмеджето) за оптимална функция на отваряне и затваряне
2	Възможност за комбинация със само 40 кг-водач
3	Комбинация корпусна шина със само 70 кг

Идентифициране на механизма TIP-ON BLUMOTION с продуктовия конфигуратор www.blum.com/configurator

Вътрешна широчина на корпуса LW ≥ 297 мм

2	TIP-ON BLUMOTION-синхронизираща шина	
	Модел	**Цвят**
	Цилиндричен	Сиво
		T60.1125W

В комбинация с 1c 2 x T60.000D

Подходящо за вътрешна широчина до LW 1370 мм

Указание

За оптимална функция и увеличаване на освобождаващия механизъм, препоръчваме използването на синхронизация

Разрез	Вътрешна корпусна широчина LW - 250 мм

Вътрешна широчина на корпуса LW 243–296 мм

TIP-ON BLUMOTION-синхронизация

	Модел	**Цвят**
	Квадратен	RAL 7035 светлосиво
		T60.300D

Разрез	Вътрешна корпусна широчина LW - 224 мм

Информация за поръчка

Принадлежности

Вътрешна широчина на корпуса LW ≥ 297 мм		
1c	TIP-ON BLUMOTION-синхронизиращ адаптер	
	Модел	Цвят
	Симетрично	RAL 7035 светлосиво
		T60.000D
Поръчват се по 2 бр.		

TIP-ON BLUMOTION-шаблон за фуга и настройка		
	Фуга между фронта FS (мм)	Цвят
	2.5	Оранжево
		65.5627

Проектиране

- TIP-ON BLUMOTION за MERIVOBOX е реализиран със стандартните размери от MERIVOBOX
- Следните няколко графики изобразяват примерно чекмедже с височина на царгата M

Проектиране на мебели

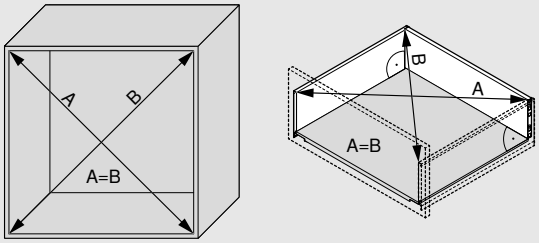

За фуга на фронта от най-малко 2.5 мм е необходима точна изработка, т.е. да се спазват проектираните мащаби и точността на ъгъла.

Цокълно краче

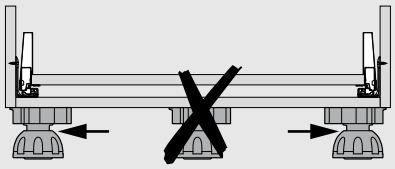

Обработка на фронта

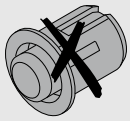

При TIP-ON BLUMOTION не може да бъде монтиран буфер!

Необходимо място в корпуса

Чекмедже/Високо чекмедже

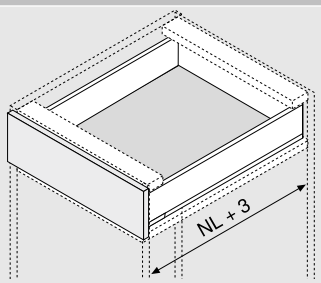

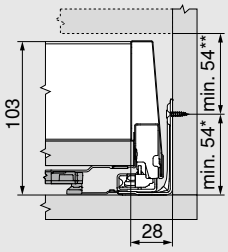

Вътрешно чекмедже/изтеглящ механизъм

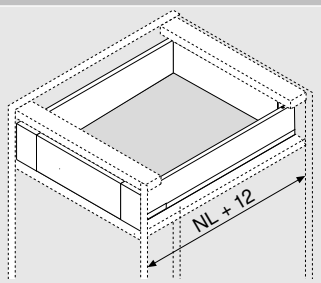

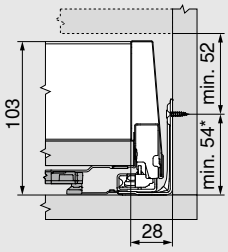

*	+ 1 мм при монтаж на корпусната шина върху цялостен корпус
**	Вкл. 2 мм регулиране на наклона

Не са налични присъединител (ZI7.0M06) и комплект (ZIF.7002) в комбинация с TIP-ON BLUMOTION

NL Номинални дължини

Проектиране

Позиция на завинтване - вътрешно чекмедже | вътрешен изтеглящ механизъм

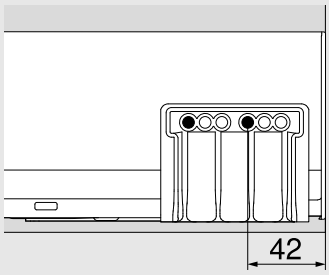

Вариант 1

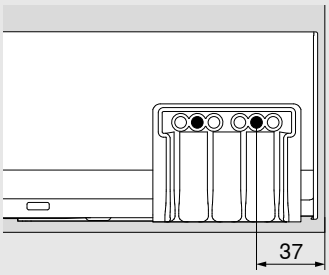

Вариант 2

Позиция за дълбочина

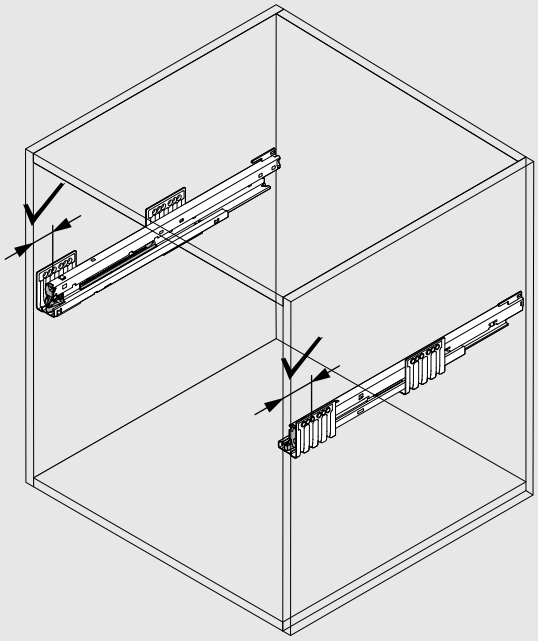

Спазвайте точната позиция за дълбочина на двете корпусни шини.

Зони на задействане

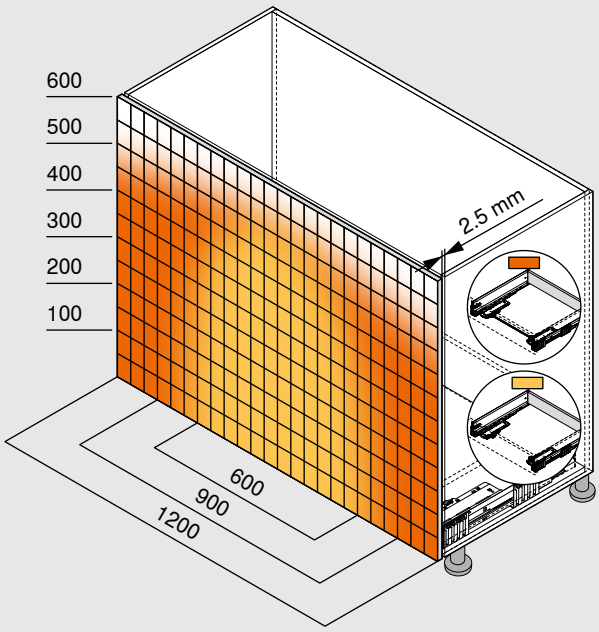

Зони на задействане	
Със синхронизиране	
Без синхронизиране	
Минимална фуга на фронта (мм)	2.5

За оптимална функция и увеличаване на освобождаващия механизъм, препоръчваме използването на синхронизация.

Пример за височина E, номинална дължина NL 500 мм

Монтаж, настройка и демонтаж

www.blum.com/tobmvx

Размери

Размери прибори/вложка

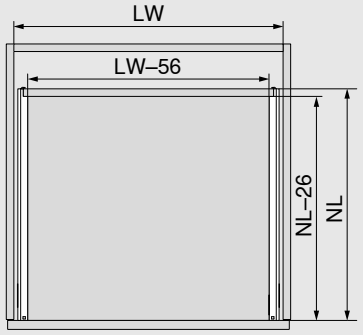

Дължини

Дължина NL на царгата - 26 мм

Широчина

Вътрешна корпусна широчина LW - 56 мм

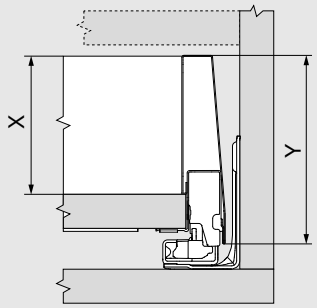

X височина на вътрешна царга	Y височина на външна царга
Височина N - 44.5 мм	Височина N - 68.5 мм
Височина M 67 мм	Височина M -91 мм
Височина K 105 мм	Височина K - 129 мм
Височина E 168 мм	Височина E - 192 мм

Материали и цветове

Метален дизайн

Повече информация за AMBIA-LINE

www.blum.com/ambialine

Цветове

SW-M	IG-M	OG-M
Копринено бял мат	Индиум сив мат	Орион сив мат
	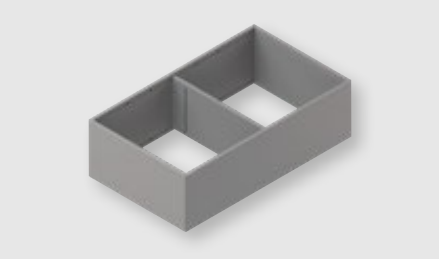	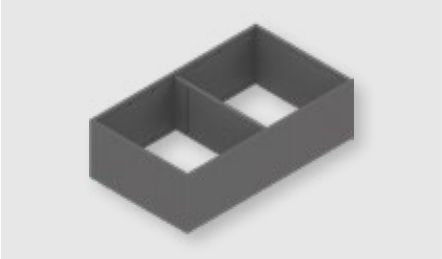

SW-M / OG-M	IG-M	OG-M
Копринено бял мат / орион сив мат	Индиум сив мат	Орион сив мат
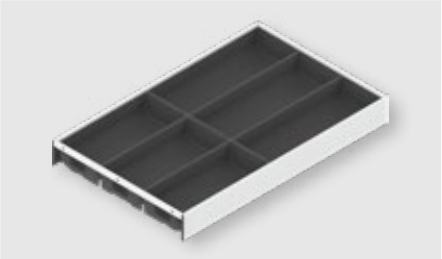		

Материали и цветове

Дървесен дизайн

Повече информация за AMBIA-LINE

www.blum.com/ambialine

Цветове

E01S/SW-M

Бардолино дъб / копринено бял мат

E02G/OG-M

Небраска дъб / орион сив мат

N01T/CS-M

Орех Тенеси / карбоново черен мат

E01S/SW-M

Бардолино дъб / копринено бял мат

E02G/OG-M

Небраска дъб / орион сив мат

N01T/CS-M

Орех Тенеси / карбоново черен мат

Поставка за прибори

Метален дизайн

- Покритие на ваничките с материал Softtouch
- Устойчива, изолираща шума повърхност
- Позициониране по избор и сигурно захващане
- Подходящ за MERIVOBOX чекмедже с височина M и K
- За номинални дължини от 450 до 650 мм
- Височина на рамката 50 мм
- Материал: стомана, прахово покритие

Информация за поръчка

Поставка за прибори					
	Дължина (мм)	Широчина (мм)	SW-M / OG-M	IG-M	OG-M
	450	300	ZC7S450BS3		
	500	300	ZC7S500BS3		
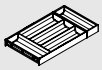	550	300	ZC7S550BS3		
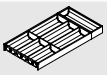	600	300	ZC7S600BS3		

Поставка за прибори

Дървесен дизайн

- Позициониране по избор и сигурно захващане
- Подходящ за MERIVOBOX чекмедже с височина M и K
- За номинални дължини от 450 до 650 мм
- Височина на рамката 50 мм
- Материал: дървесен декор/метал

Информация за поръчка

Поставка за прибори					
	Дължина (мм)	Широчина (мм)	E01S/SW-M	E02G/OG-M	N01T/CS-M
	450	300	ZC7S450BH3		
	500	300	ZC7S500BH3		
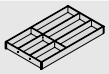	550	300	ZC7S550BH3		
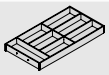	600	300	ZC7S600BH3		

Рамки за чекмедже

Метален дизайн

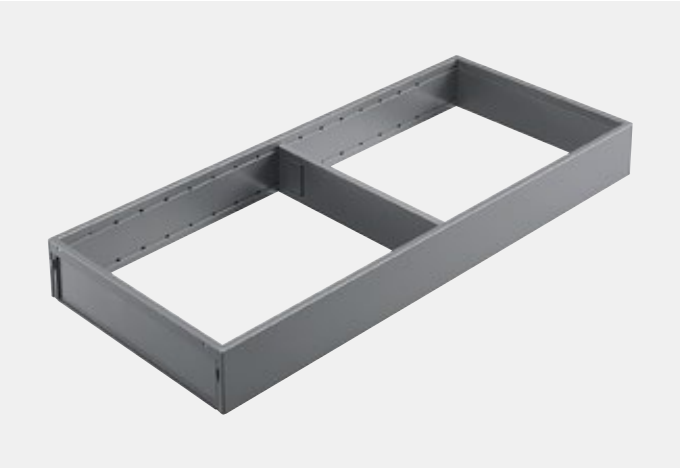

- Елегантен строен дизайн
- Позициониране по избор и сигурно захващане
- Гъвкави напречни делители, подходящи за съхранение и с възможност за разместване чрез предварителни отвори
- По желание могат да бъдат поставени уред за рязане на фолио и поставка за ножове
- Подходящ за MERIVOBOX чекмедже с височина M и K
- За номинални дължини от 270 до 600 мм
- Височина на рамката 50 мм
- Материал: стомана, прахово покритие

Информация за поръчка

Рамка за чекмедже за номинална дължина над 270 мм

	Дължина (мм)	Широчина (мм)	SW-M	IG-M	OG-M
	270–400	242		ZC7S300RSU	

С магнит за свързване към гърба или царгата

Адаптиращ профил за свързване към гръб от ПДЧ (опционално)

	Височина	Широчина (мм)	SW-M	IG-M	OG-M
	M	242		ZC7A0U0M	
	K	242		ZC7A0U0K	

Препръчва се при номинална дължина над 350 мм.

Рамки за чекмедже

	Дължина (мм)	Широчина (мм)	SW-M	IG-M	OG-M
	450	100		ZC7S450RS1	
	500	100		ZC7S500RS1	
	550	100		ZC7S550RS1	
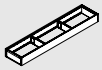	600	100		ZC7S600RS1	
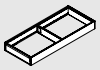	450	200		ZC7S450RS2	
	500	200		ZC7S500RS2	
	550	200		ZC7S550RS2	
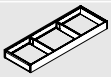	600	200		ZC7S600RS2	

Напречен делител

	Височина (мм)	Широчина (мм)	SW-M	IG-M	OG-M
	50	100		ZC7Q010SS	
	50	200		ZC7Q020SS	
	50	242		ZC7Q0U0SS	

Рамки за чекмедже

Дървесен дизайн

- Елегантен строен дизайн
- Позициониране по избор и сигурно захващане
- Гъвкави напречни делители, подходящи за съхранение и с възможност за разместване чрез предварителни отвори
- По желание могат да бъдат поставени уред за рязане на фолио и поставка за ножове
- Подходящ за MERIVOBOX чекмедже с височина M и K
- За номинални дължини от 270 до 600 мм
- Височина на рамката 50 мм
- Материал: дървесен декор/метал

Информация за поръчка

Рамка за чекмедже за номинална дължина над 270 мм

	Дължина (мм)	Широчина (мм)	E01S/SW-M	E02G/OG-M	N01T/CS-M
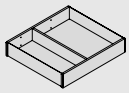	270–400	242		ZC7S300RHU	

Рамки за чекмедже

	Дължина (мм)	Широчина (мм)	E01S/SW-M	E02G/OG-M	N01T/CS-M
	450	100		ZC7S450RH1	
	500	100		ZC7S500RH1	
	550	100		ZC7S550RH1	
	600	100		ZC7S600RH1	
	450	200		ZC7S450RH2	
	500	200		ZC7S500RH2	
	550	200		ZC7S550RH2	
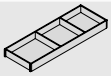	600	200		ZC7S600RH2	

Напречен разделител с пружина

	Височина (мм)	Широчина (мм)	E01S	E02G	N01T
	50	100		ZC7Q010SH	
	50	200		ZC7Q020SH	
	50	242		ZC7Q0U0SH	

Рамки за чекмеджета с челно издърпване

Метален дизайн

- Елегантен строен дизайн
- Позициониране по избор и сигурно захващане
- Гъвкави напречни делители, подходящи за съхранение и с възможност за разместване чрез предварителни отвори
- Опционално за приложение за отделение за подправки
- Подходящ за MERIVOBOX- дълбоко чекмедже и вътрешен изтеглящ механизъм с височина E
- За номинални дължини от 270 до 600 мм
- Височина на рамката 110 мм
- Материал: стомана, прахово покритие

Информация за поръчка

Рамки

	Дължина (мм)	Широчина (мм)	SW-M	IG-M	OG-M
	270–600	242	ZC7F300RSU		
	400–600	218	ZC7F400RSP		

Адаптиращ профил за свързване към гръб от ПДЧ (опционално)

	Височина	Широчина (мм)	SW-M	IG-M	OG-M
	E	242	ZC7A0U0C		
	E	218	ZC7A0P0C		

Препоръчва се при номинална дължина над 350 мм

Напречен делител

	Височина (мм)	Широчина (мм)	SW-M	IG-M	OG-M
	110	242	ZC7Q0U0FS		
	110	218	ZC7Q0P0FS		

Рамки за чекмеджета с челно издърпване

Дървесен дизайн

- Елегантен строен дизайн
- Позициониране по избор и сигурно захващане
- Гъвкави напречни делители, подходящи за съхранение и с възможност за разместване чрез предварителни отвори
- Опционално за приложение за отделение за подправки
- Подходящ за MERIVOBOX- дълбоко чекмедже и вътрешен изтеглящ механизъм с височина E
- За номинални дължини от 270 до 600 мм
- Височина на рамката 110 мм
- Материал: дървесен декор/метал

Информация за поръчка

Рамки					
	Дължина (мм)	**Широчина (мм)**	E01S/SW-M	E02G/OG-M	N01T/CS-M
	270–600	242	**ZC7F300RHU**		
	400–600	218	**ZC7F400RHP**		

Напречен делител					
	Височина (мм)	**Широчина (мм)**	E01S	E02G	N01T
	110	242	**ZC7Q0U0FH**		
	110	218	**ZC7Q0P0FH**		

AMBIA-LINE напречен рейлинг

Метален дизайн

- Напречен рейлинг от алуминий за оразмеряване
- Позициониране по избор и сигурно захващане
- Подходящ за MERIVOBOX- дълбоко чекмедже и вътрешен изтеглящ механизъм с височина E

Информация за поръчка

Напречен делител за оразмеряване				
	Дължина (мм)	SW-M	IG-M	OG-M
	1059	ZR4.1059U		
	Подходящ за широчина на корпуса KB 1200 мм			
За оразмеряване				
Проектиране:	Вътрешна корпусна широчина LW - 111 мм			

Държачи				
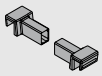		SW-M	IG-M	OG-M
	Рейлинг, рейлинг с елемент за вграждане, BOXCAP, E-царга	ZC4U10E0		
	Елемент за вграждане за BOXCOVER	ZC4U11E0		

Надлъжен делител				
	Дължина (мм)	SW-M	IG-M	OG-M
	84	ZC4U10F0		

Комплект за бутилки

Метален дизайн

- Комплект за бутилки в комбинация с рамка за чекмедже с номинална дължина от 450 мм в метален дизайн
- Позициониране по избор и сигурно захващане
- Подходящ за MERIVOBOX- дълбоко чекмедже с височина E
- Височина на вграждане 140 мм (разделители за бутилки)
- Материал: стомана, прахово покритие

Информация за поръчка

Комплект за бутилки

	Дължина (мм)	Широчина (мм)	SW-M	IG-M	OG-M
	над 450	100	ZC7B0100S		
	над 450	200	ZC7B0200S		

Неподходящи за вътрешен изтеглящ механизъм.

Рамка за чекмедже – тясна

	Дължина (мм)	Широчина (мм)	SW-M	IG-M	OG-M
	450	100	ZC7S450RS1		
	500	100	ZC7S500RS1		
	550	100	ZC7S550RS1		
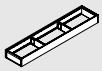	600	100	ZC7S600RS1		

Рамка за чекмедже – широка

	Дължина (мм)	Широчина (мм)	SW-M	IG-M	OG-M
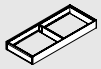	450	200	ZC7S450RS2		
	500	200	ZC7S500RS2		
	550	200	ZC7S550RS2		
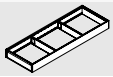	600	200	ZC7S600RS2		

Кухненски помощници

Естетичните кухненски аксесоари от серията AMBIA-LINE обединяват висококачествения дизайн с безупречна функционалност. Поставките за ножове, чинии и подправки, както и уредите за рязане на фолио, показват реда в една кухня, в най-красивата му форма. Благодарение на полезните аксесоари, не извършвате излишни движения, защото всички вещи са подредени прегледно и достъпно в чекмеджетата, за да са винаги под ръка.

Кухненски помощници

Монтаж, настройка и демонтаж

www.blum.com/ambialine-accessories

Информация за поръчка

поставка за ножове

	Дължина (мм)	Широчина (мм)	OG-M
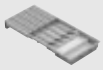	409	187	ZC7M0200

За 9 ножа

За чекмедже височина M и височина K

Над номинална широчина 450 мм

Уред за рязане на фолио

	Дължина (мм)	Широчина (мм)	
	409	187	OG-M
	Двоен уред за стреч и алуминиево фолио - зареден с консуматив		ZC7C0000
	Двоен уред за стреч и алуминиево фолио без консуматив		ZC7C0001

За чекмедже височина M и височина K

Над номинална широчина 450 мм

Поставка за подправки

	Дължина (мм)	Широчина (мм)	OG-M
	356	205	ZC7G0P0I

За чекмедже с високо чело височина E

Поставка за чинии

	Ø чинии (мм)	Височина на подредените чинии	OG-M
	186–322	до 12 чинии	ZC7T0350

За чекмедже с високо чело височина E

Look for our FSC™-certified products

FSC
www.fsc.org
FSC™ C115115

Всички права върху съдържанието са запазени от Blum.
Запазваме правото си на технически и програмни изменения.
IDNR: 000.000.0 · EP-530/5 BG-BG/12.24

Интериор-И
гр. София
ул. Тодорини кукли №1А
тел. 02/843 78 81
моб. 0878/619 035
Имейл: intralim@techno-link.com
www.interior-i.bg

Julius Blum GmbH
6973 Хьохст, Австрия
Тел.: +43 5578 705-0
Факс: +43 5578 705-44
E-Mail: info@blum.com
www.blum.com

Нашите центрове в Австрия, Полша и Китай са сертифицирани, както е показано по-долу.
Нашият център в САЩ е сертифициран според ISO 9001.
Нашият център в Бразилия е сертифициран според ISO 9001, ISO 14001 и ISO 45001.

ISO 9001 Certified Quality System
ISO 14001 Certified Environmental System
ISO 50001 Certified Energy System

blum®