MERIVOBOX
Let’s create

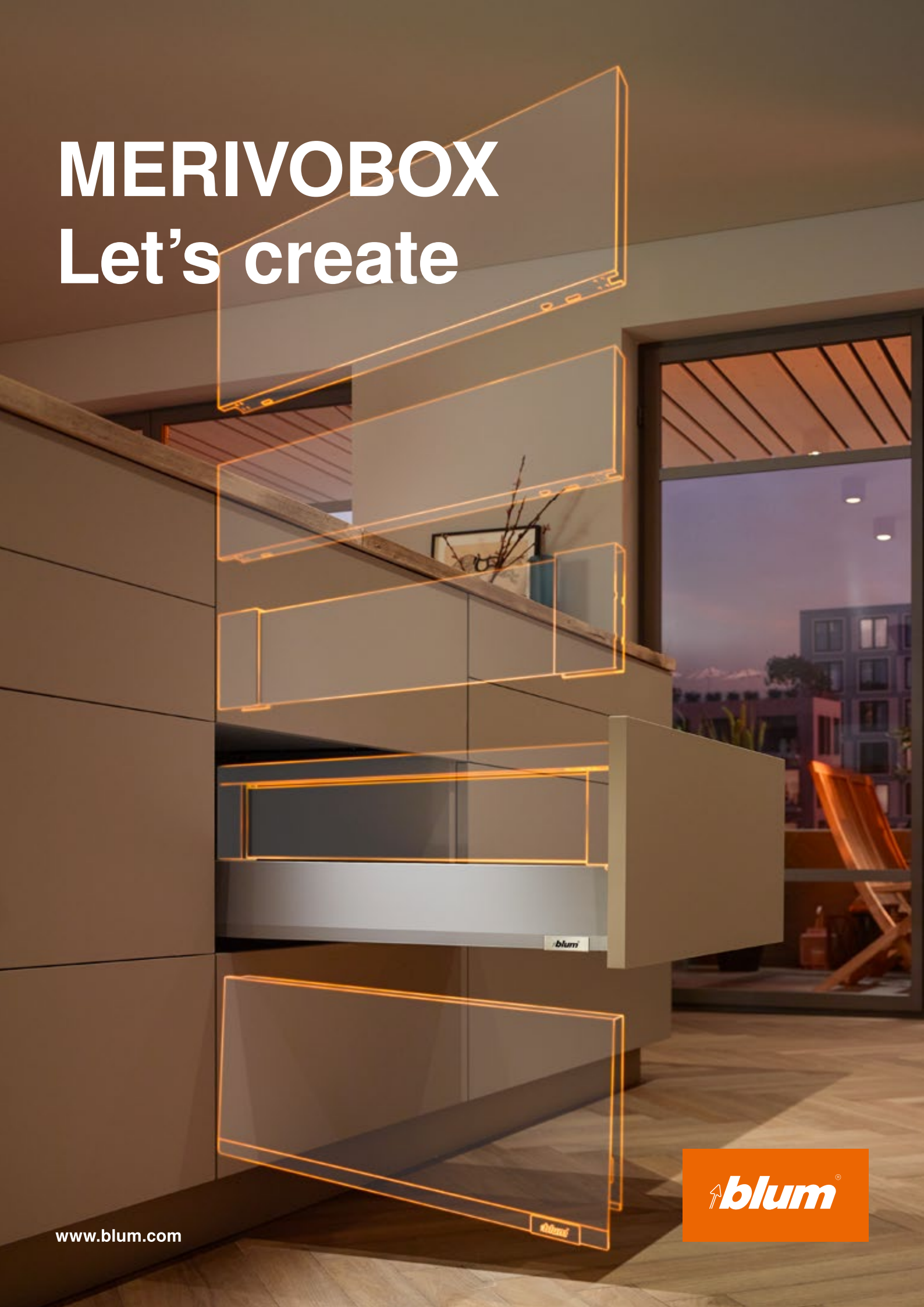

www.blum.com

Introducir un nuevo sistema box no es tarea sencilla. No implica solo un gran esfuerzo en investigación y desarrollo. Nos vimos obligados a repensar todos los procesos. Ampliar nuestras fábricas. Hacer espacio para nueva maquinaria de producción desarrollada especialmente. Producir las herramientas adecuadas. Coordinar todo hasta el último detalle. Esto incluye también el embalaje y la logística. También se requieren grandes esfuerzos por parte de nuestros clientes y socios. La transformación del ensamblaje y las adaptaciones en el montaje hasta la formación de los empleados.

Somos conscientes de ello. Y, sin embargo, estamos convencidos: Vale la pena apostar por MERIVOBOX. Nuestro último sistema box logra una combinación única de perfil fino, gran estabilidad y montaje sencillo. Se manifiesta a través de un amplio programa con pocas referencias y un mismo proceso de montaje para todas las variantes. La guía de cuerpo de mueble en forma de L y la funcionalidad optimizada hacen que la plataforma box, aplicada de forma consecuente, sea innovadora. El montaje es siempre igual. Los ajustes son sencillos. Y el diseño ha sido premiado en reiteradas ocasiones.

MERIVOBOX.
Nunca antes fue tan fácil ofrecer variedad.

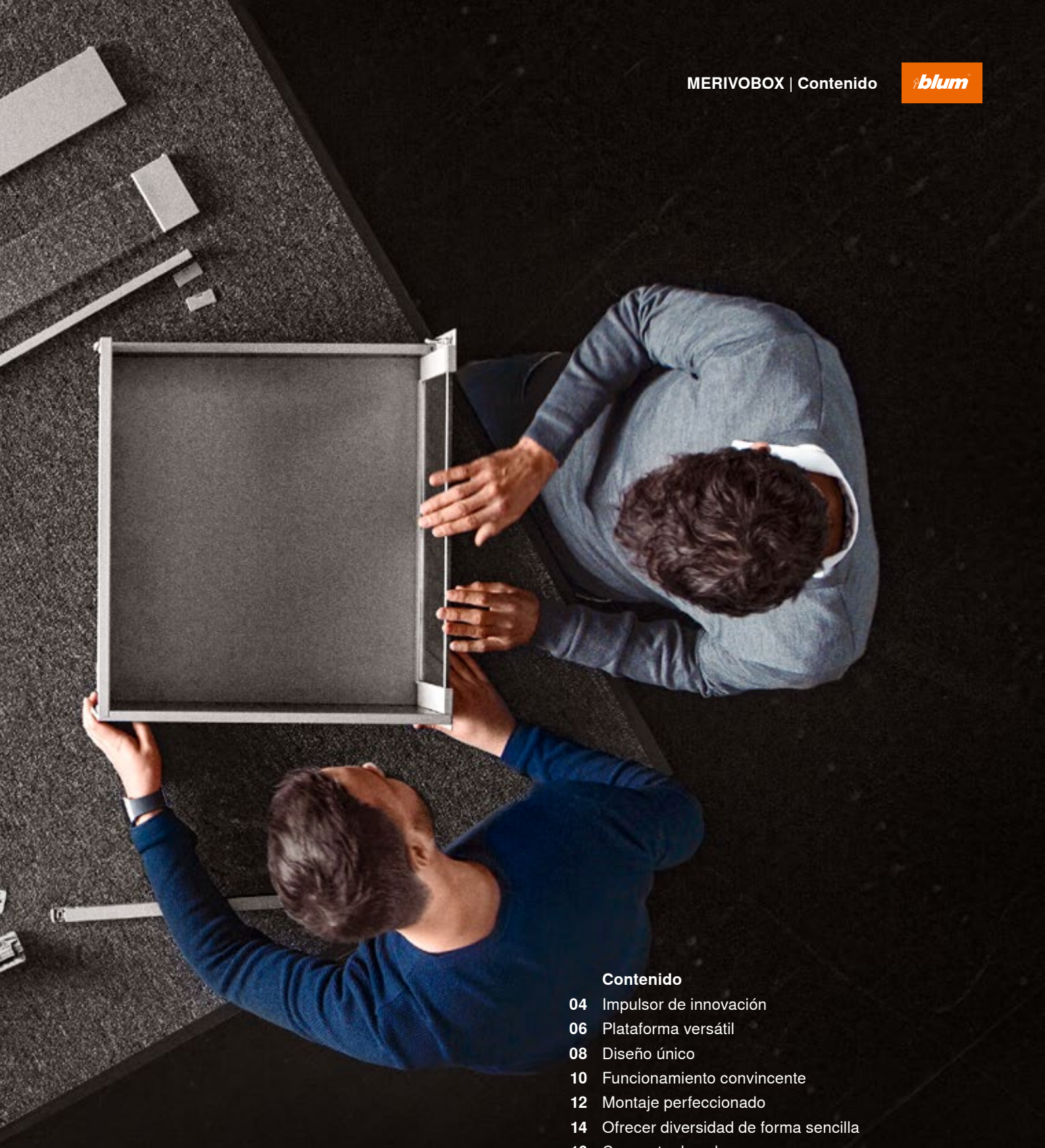

Contenido

04 Impulsor de innovación
06 Plataforma versátil
08 Diseño único
10 Funcionamiento convincente
12 Montaje perfeccionado
14 Ofrecer diversidad de forma sencilla
16 Concepto de colores
18 MERIVOBOX en la cocina
20 MERIVOBOX en todas las estancias de la casa
28 Soluciones de armarios
30 AMBIA-LINE
32 Tecnologías de movimiento
34 Servicios
36 Ayudas de montaje
38 moving ideas

Impulsor de innovación

MERIVOBOX combina cuatro innovaciones: una plataforma para simplificar los pasos de producción, un diseño minimalista con formas únicas, un nuevo concepto de guías con una funcionalidad mejorada y un montaje perfeccionado y sencillo.

Plataforma
Con pocos componentes, usted puede crear una amplia variedad. Y, al mismo tiempo, ¡ser más eficiente en la fabricación! Versátil y, a su vez, muy sencillo.

Diseño
Las líneas rectas y sus formas particulares distinguen a MERIVOBOX. ¡Cree muebles variados y distintivos! El minimalismo se une a lo clásico.

Funcionamiento
MERIVOBOX satisface a sus clientes a lo largo de toda la vida del mueble. El diseño totalmente renovado de las guías proporciona una inigualable sensación de suavidad y una alta capacidad de carga.
De movimientos ligeros y, al mismo tiempo, estable.

Montaje
Un diseño perfeccionado hasta el último detalle: Sin importar la variante escogida, los pasos de montaje son siempre sencillos y los ajustes siempre iguales. Obtenga resultados precisos de manera sencilla.

Información detallada acerca de las distinciones en:
www.blum.com/award

Ver el vídeo acerca
de MERIVOBOX
www.blum.com/mvx-image

GERMAN INNOVATION AWARD '20 WINNER

GERMAN DESIGN AWARD WINNER 2020

iF DESIGN AWARD 2020

interzum Award
High product quality

reddot winner 2021

Un perfil – muchas posibilidades
El perfil del cajón forma el marco para el contenedor. Gracias a la interfaz de la plataforma integrada, es posible utilizar diferentes estructuras: MERIVOBOX modular con guardacuerpo, con BOXCOVER o con cierre metálico BOXCAP. Sus clientes podrán diferenciarse fácilmente.

Un frente para todo
La misma posición del taladrado y la misma fijación frontal bastan para crear su programa completo con MERIVOBOX. Un frente para todas las variantes de cajones y un frente para todas las variantes de caceroleros modulares. Un argumento convincente para un montaje más rápido.

Simplifique sus procesos con la plataforma versátil

Nuestro sistema box MERIVOBOX completamente innovador hace posible una fabricación más sencilla de los muebles y, además, ofrece versatilidad.
De este modo, le resultará más sencillo satisfacer las necesidades de sus clientes.

Guía de cuerpo de mueble como base de la plataforma
Con tan solo una posición de atornillado en altura y profundidad para todas las aplicaciones – ya sea con BLUMOTION, SERVO-DRIVE o TIP-ON BLUMOTION, con estabilizador lateral o como cajón interior. Perfore el cuerpo de mueble de manera sencilla y siempre igual, y decida con posterioridad qué solución desea montar.

Transiciones continuas
Las transiciones continuas son la clave para una buena apariencia en el diseño. El diseño perfeccionado convence sin transiciones.

Partes visibles de metal
Los componentes metálicos y un concepto de colores universal garantizan una apariencia de alta calidad – sin componentes plásticos – también en la variante modular con guardacuerpo.

Diseño característico de perfil
El perfil fino se define por las inconfundibles líneas distintivas que aseguran una refracción fascinante.

Elemento de branding
Introduzca su propio branding de forma sencilla en el perfil, siempre uniforme en la misma posición. Incluso sin el elemento de branding, el perfil siempre está completo.

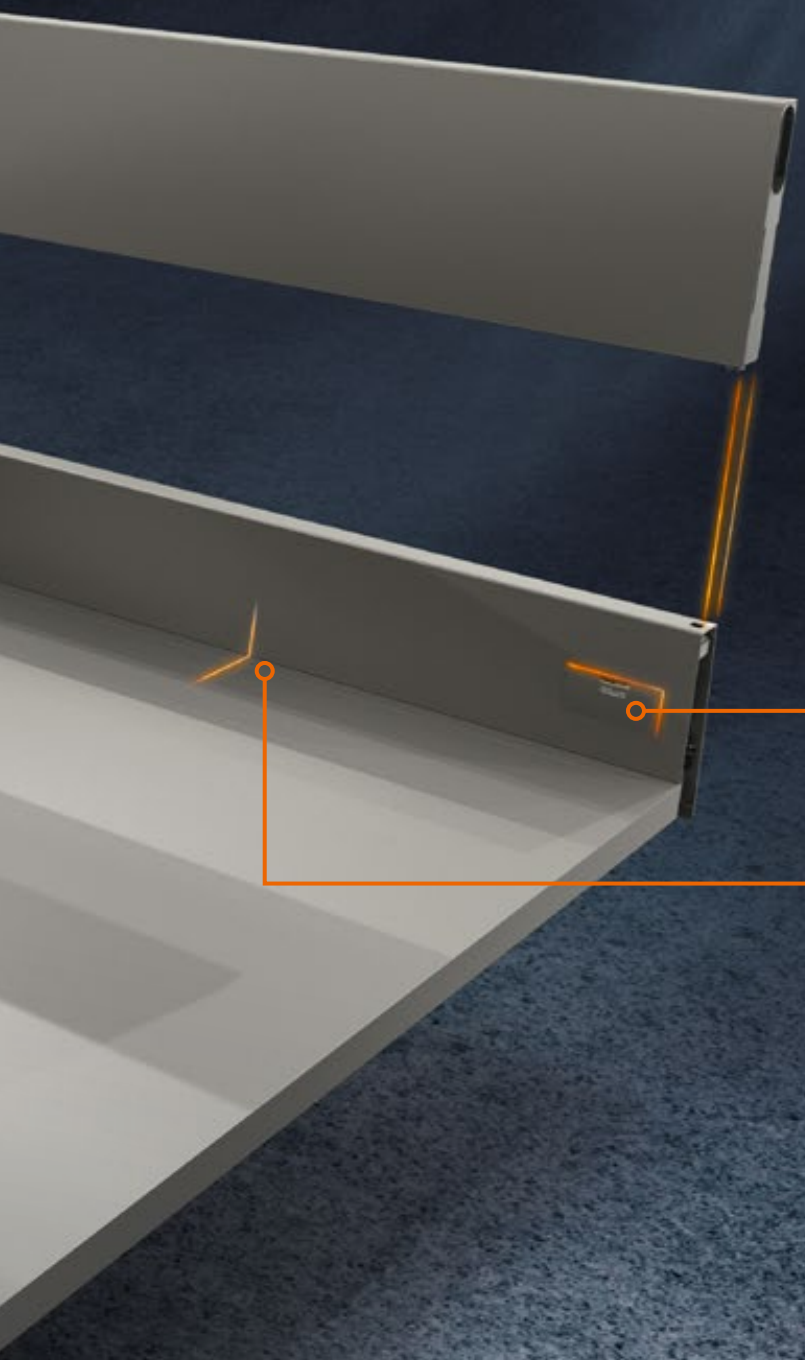

Tapas a ras
La línea clara interior se ve reforzada por la tapa a ras. AMBIA-LINE se puede combinar de manera perfecta, incluso con las tapas montadas.

Interior recto
Así puede aprovechar el espacio de almacenaje hasta el borde. Especialmente en combinación con AMBIA-LINE se logra una apariencia clara y no se desperdicia ningún espacio.

Escoja un diseño único

Seguro antidesenganche
El seguro antidesenganche integrado garantiza que la guía de cuerpo de mueble y el cajón permanezcan unidos de forma segura. Se excluye la posibilidad de un desenganche accidental.

Elevada estabilidad frontal
Ya sea el cajón o el cacerolero – la conexión frontal es extremadamente estable. No se requiere ninguna estabilización adicional, incluso en los cuerpos de mueble con frentes altos.

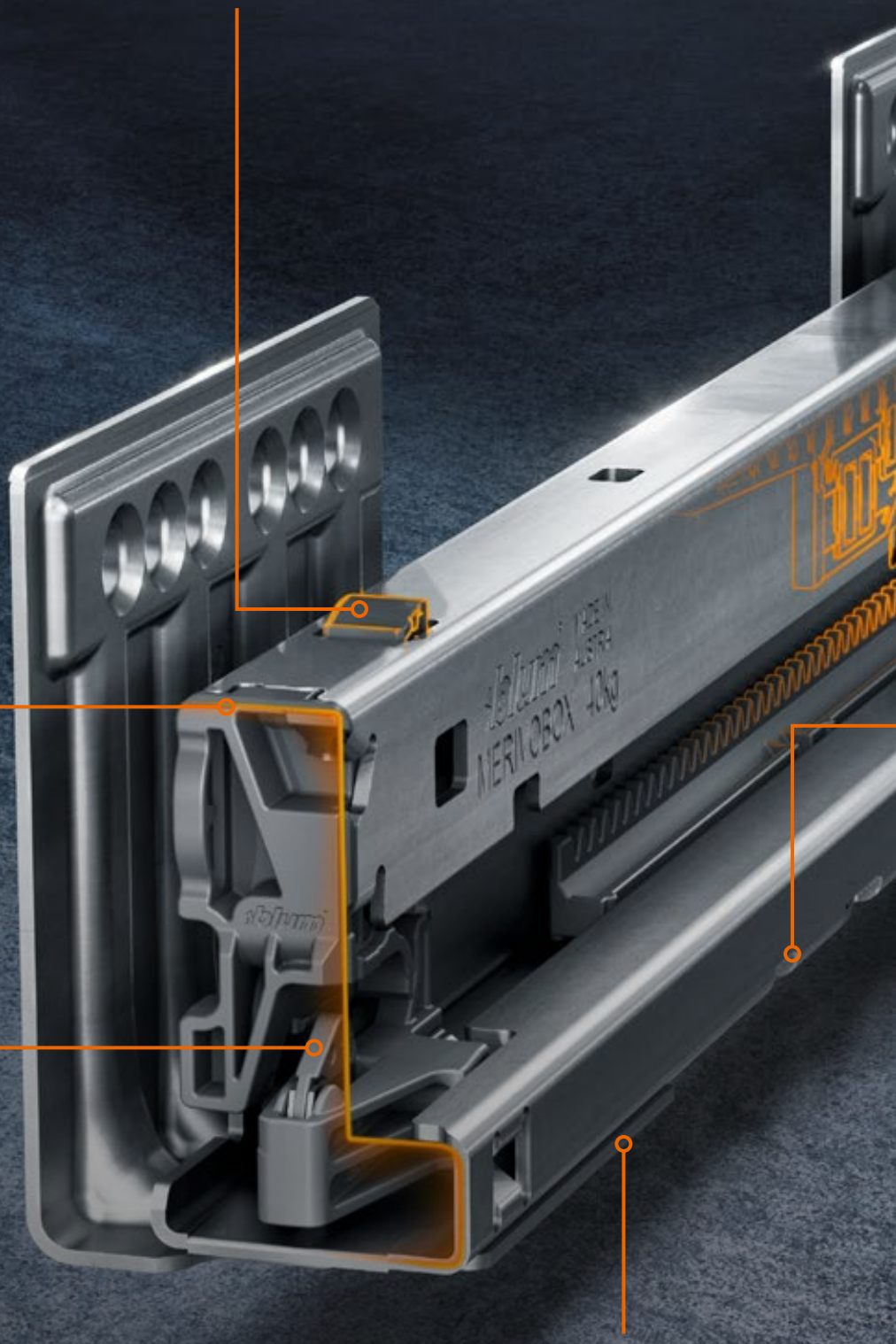

Estabilidad vertical y capacidad de carga plena
La innovadora forma de L de la guía asegura una extraordinaria estabilidad. Y esto con una alta capacidad de carga dinámica de 40 o 70 kg.

Posición estable del frente
Sin importar si está lleno o vacío. Una vez que se ajusta, el juego de puerta queda preciso y aporta un aspecto de alta calidad.

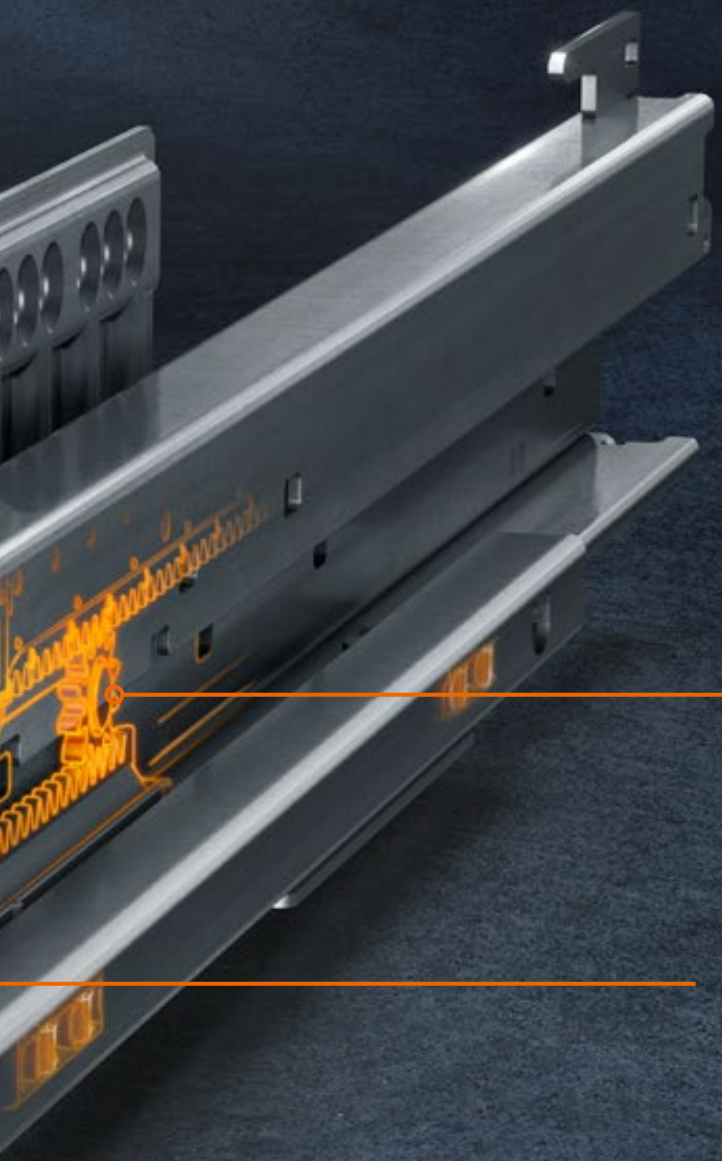

Deslizamiento ultraligero sincronizado
Gracias a la sincronización total, los módulos extraíbles se abren mediante un desplazamiento especialmente ligero. La apertura y el cierre se caracterizan por la excelente sensación de suavidad: una característica que convence a los compradores de cocinas.

Interfaz para los componentes adicionales
Equipe el MERIVOBOX de manera flexible con tecnologías de movimiento y estabilizador lateral – incluso en una etapa posterior de su fabricación.

Disfrute de los beneficios de un funcionamiento convincente

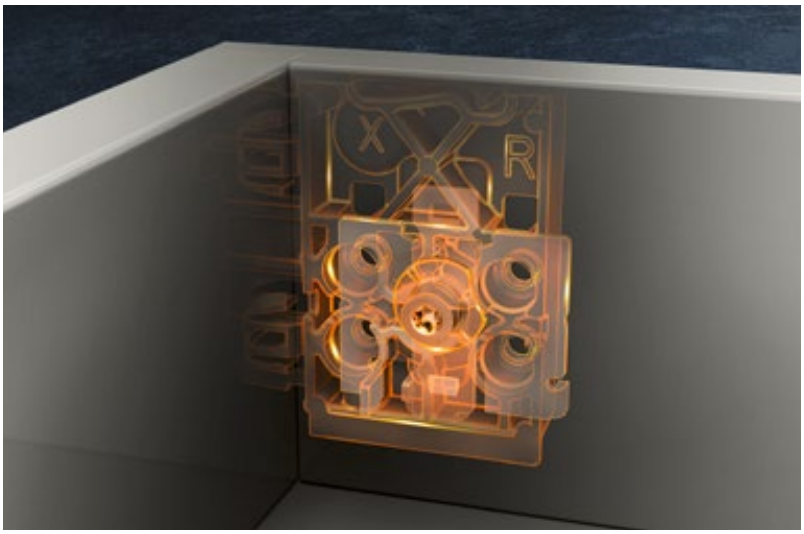

Ajuste de la inclinación

En pocas maniobras, puede ajustar el ángulo del frente de forma óptima – independientemente de la altura de perfil que utilice.

Montaje y desmontaje rápidos y seguros del frente

Enganche el frente con comodidad gracias a la posición de fijación, incluso con un módulo extraíble ya instalado. Los frentes muy anchos también pueden ser desmontados sin esfuerzo, incluso por una persona sola.

Utilice nuestra aplicación EASY ASSEMBLY para obtener ayuda con respecto a todas sus preguntas sobre el montaje y el ajuste.
www.blum.com/eaapp

Ver el vídeo acerca de MERIVOBOX
www.blum.com/mvx-installation

Sea más eficiente gracias al montaje perfeccionado

Gracias al concepto de plataforma, es posible implementar cada variante de MERIVOBOX de manera rápida y sencilla. El sistema box dispone de posibilidades de ajuste en 3 dimensiones sencillas, bien identificadas y de fácil acceso para el ajuste de los laterales, la altura y la inclinación, que son iguales para todos los perfiles.

Cajón M
El perfil en altura M es un verdadero todoterreno – como cajón, pero también como base para todas las variantes de caceroleros modulares.

Sencilla selección de herrajes con el configurador de productos online en www.blum.com/configurator

Ofrecer variedad de forma sencilla

MERIVOBOX, está basado en un concepto de plataforma, le permite crear con pocos componentes un amplio programa con un mismo proceso de montaje. Esto facilita los procesos de fabricación y aumenta la eficiencia.

MERIVOBOX modular con guardacuerpo
Un aspecto claro gracias a los componentes visibles con diseño de metal.

MERIVOBOX modular con BOXCOVER
Creación de módulos extraíbles únicos con elementos de inserción de gran superficie.

MERIVOBOX modular con BOXCAP
Monte el BOXCAP simplemente con un clip y obtendrá un módulo extraíble metálico lateral cerrado.

MERIVOBOX modular con
guardacuerpo en gris indium mate

Usted puede elegir: Nuestro concepto de colores personalizado

MERIVOBOX modular con BOXCAP en gris orión mate

MERIVOBOX modular con BOXCOVER en blanco seda mate

MERIVOBOX modular con BOXCOVER
Esta variante aporta una impresión de gran calidad con su inserción de vidrio en cualquier ambiente luminoso.

MERIVOBOX en la cocina

Gracias a sus convincentes funciones, MERIVOBOX es ideal para la cocina. Independientemente de la tarea, con nuestro último sistema box, los usuarios de la cocina siempre tienen los artículos a la vista y con fácil acceso. Elija la variante adecuada en función del área de aplicación y según sus preferencias. MERIVOBOX es el compañero confiable – y no solo para cocinar. A lo largo de toda la vida del mueble.

MERIVOBOX modular con guardacuerpo
La variante de cacerolero con guardacuerpo es muy atractiva y es una solución de gran calidad.

MERIVOBOX modular con BOXCAP
Profesionales eligen cada vez más materiales metálicos: De esta forma, las líneas claras se acentúan.

MERIVOBOX en todas las estancias de la casa

Este producto cuya calidad ha quedado demostrada con éxito en la cocina también se adecua perfectamente a otros espacios del hogar. La apariencia de gran calidad de MERIVOBOX se integra perfectamente en cualquier hogar.

En el despacho
Prepárese para el home office con MERIVOBOX: bien equipado, el trabajo es más ameno. Los bolígrafos, los cuadernos de notas o las carpetas tienen su espacio y están inmediatamente a mano.

En la sala de estar

Añada variedad al módulo extraíble: con BOXCOVER, MERIVOBOX pone de relieve el estilo personal en la sala de estar. Use los elementos de inserción para crear armonía o buscar el contraste entre superficies.

En el cuarto de baño

SPACE STEP
Cajón en altura N

SPACE TOWER
MERIVOBOX modular
con guardacuerpo
como cacerolero interior

Independientemente del área de aplicación, MERIVOBOX se adapta también al baño. Ya sea como SPACE TOWER, SPACE STEP o lavabo clásico, aproveche al máximo el espacio disponible y facilite la vida cotidiana. Con una estética de gran nivel, puede satisfacer los deseos de los clientes – independientemente de la variante utilizada.

En el dormitorio

Ya sea como mesita de noche o tocador, MERIVOBOX es una gran ayuda para la vida cotidiana – hace felices tanto a amantes de la lectura como a reinas de la belleza.

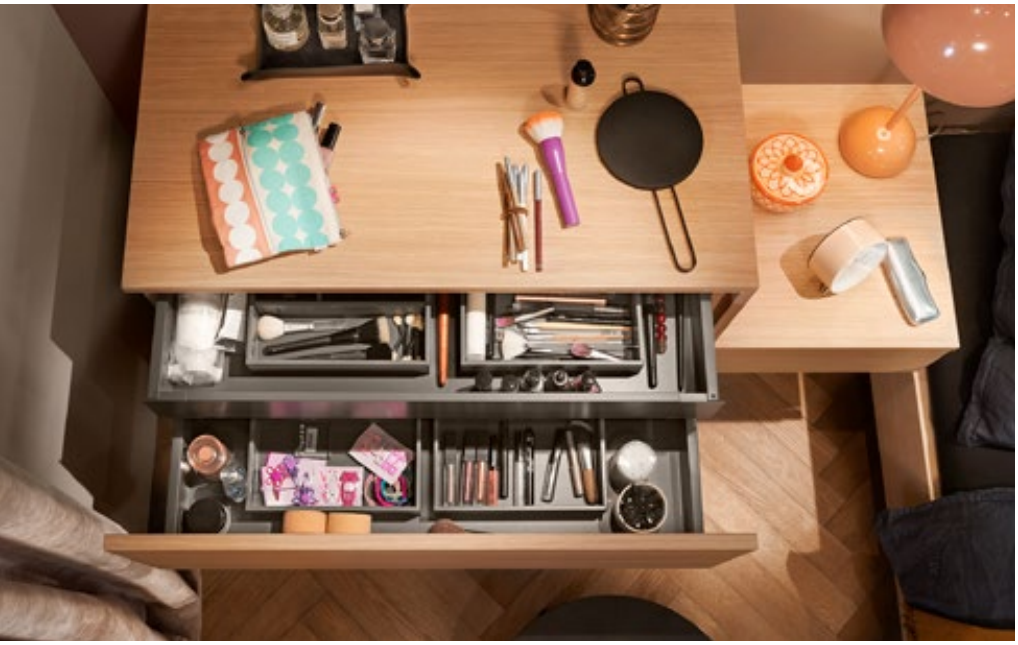

blum

En el vestidor

Encuentre el lugar adecuado para todas sus prendas y mantenga una visión general en todo momento. Ya sea para un viaje de fin de semana o para las próximas vacaciones, la maleta se hará rápidamente.

MERIVOBOX convence también por su gran capacidad de carga: Las soluciones perfeccionadas, como por ejemplo el armario despensa SPACE TOWER, crean valioso espacio de almacenaje. Sus dimensiones son adaptables y ofrece un acceso versátil.

Regístrese en los E-SERVICES de Blum y obtenga acceso al configurador de muebles.
www.blum.com/cabinetconfig

Soluciones de armarios

Los muebles y sus herrajes deben probar su eficiencia en la vida diaria. Por este motivo, Blum investiga desde hace muchos años las necesidades de los usuarios. Así surgen siempre nuevas ideas acerca de cómo podrían diseñarse ambientes modernos de un modo incluso más funcional.

SPACE TWIN
Incluso los huecos más pequeños pueden aprovecharse para crear aún más espacio de almacenaje gracias a las guías de cuerpo de mueble posicionadas en diagonal.

SPACE STEP
La pequeña maravilla en el zócalo del mueble crea espacio de almacenaje adicional y permite a los usuarios alcanzar niveles altos con facilidad.

AMBIA-LINE Organización con máxima elegancia

Gracias al elegante diseño del marco, el sistema de divisiones internas AMBIA-LINE se adapta de manera perfecta a MERIVOBOX.

Bandeja-cubertero y marco de cajón
Todo tiene su lugar: desde los tenedores hasta los cucharones. Con AMBIA-LINE, mantiene una visión general en todo momento.

Marco de cajón
Tanto si se trata de accesorios de belleza como de objetos sueltos, todo está siempre ordenado y a mano gracias a las divisiones internas.

Marco de cacerolero
Con AMBIA-LINE, los amantes del orden organizan todo el armario – independientemente de la técnica de doblado.

Todo bien almacenado
Coloque el guardacuerpo transversal y el separador longitudinal de manera flexible y adapte MERIVOBOX a cualquier objeto almacenado de forma óptima.

100 000 x

Abrir y cerrar

Los herrajes de Blum están diseñados para convencer en el uso cotidiano a través de su funcionalidad y de su larga vida útil: Con hasta 100 000 ciclos de movimiento. Nuestros módulos extraíbles funcionarán correctamente durante toda la vida del mueble.

Conozca más sobre las 4 tecnologías de movimiento de Blum en: www.blum.com/4formore

Tecnologías de movimiento para MERIVOBOX

BLUMOTION
by Blum

Cierre mecánico amortiguado

Cada mueble cierra de modo suave y silencioso, independientemente del peso del módulo extraíble, de la puerta o del compás abatible.

SERVO-DRIVE
by Blum

Apertura eléctrica y cierre amortiguado

Respalda la apertura de puertas abatibles y módulos extraíbles con una presión en el frente. Cierre suave y silencioso gracias al sistema de amortiguación integrado BLUMOTION.

TIP-ON
BLUMOTION
by Blum

Apertura mecánica

Al presionar el frente, el módulo extraíble se abre hasta tal punto que puede abrirse por completo. Cierre suave y silencioso mediante un ligero impulso gracias al sistema integrado BLUMOTION.

Servicios de Blum

La clave para una mayor eficiencia

¿Cuáles son los factores determinantes para el éxito de la ejecución de sus proyectos? Por un lado, nuestros sofisticados productos y, por el otro, nuestros servicios correspondientes. Diseñados exactamente para sus necesidades y cada paso de sus procesos, para que trabaje de manera más eficiente y, de este modo, ahorre tiempo.

Servicios personales
Contacto directo para un asesoramiento personalizado a clientes

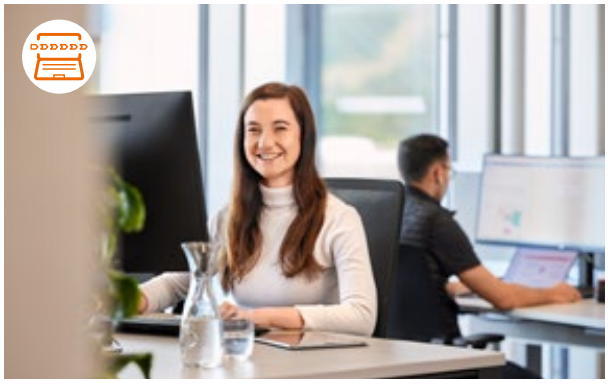

Servicios digitales
Asistencia digital para mayor eficiencia

Servicios logísticos
Procesos optimizados para una rápida entrega

Ayudas de montaje
Herramientas prácticas para trabajar con precisión

Servicios de comunicación
Amplia cantidad de material para una comercialización específica

Encuentre los servicios adecuados para sus necesidades:

www.blum.com/services538

Paso por paso desde la idea hasta el resultado

BOXFIX E-M

Plantilla de granete para MERIVOBOX

Plantillas y ayudas de montaje

Con nuestras plantillas dispondrá de una ayuda diaria en el montaje de MERIVOBOX; no solo son de fácil manejo, sino que también prueban su eficiencia en el taller y en las instalaciones del cliente – así se convierten en la combinación perfecta de precisión y practicidad.

La MINIPRESS top con EASYSTICK es su pack de montaje óptimo para todas las operaciones de taladrado en el cuerpo del mueble y el frente. Realice todos los taladrados horizontales y verticales con la nueva generación de máquinas. En combinación con EASYSTICK, se calculan las posiciones de taladrado exactas de manera automática y la regla y el cabezal de perforado se desplazan de forma autónoma a la posición correcta. Planifique cómodamente el sistema box MERIVOBOX en el configurador de muebles Blum y transfiera sus datos de planificación a EASYSTICK mediante una memoria USB. A continuación, EASYSTICK se desplaza a las posiciones exactas y le muestra los taladrados paso a paso. De esta manera, cada taladrado se realiza de manera exacta y se facilita el montaje de los herrajes.

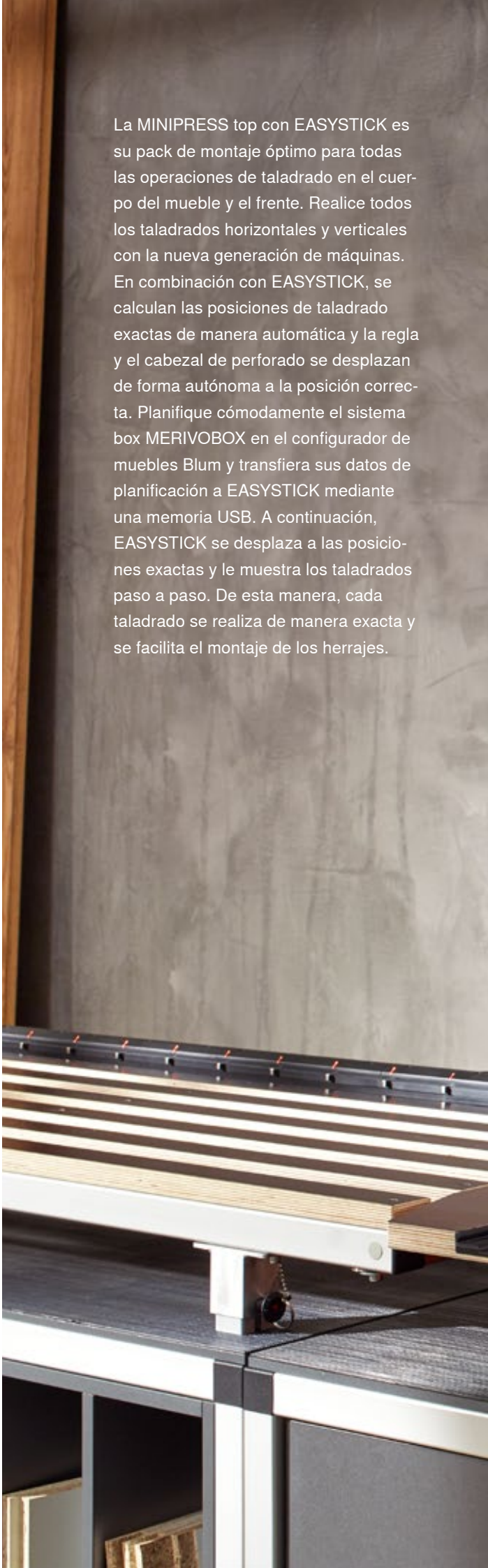

blum
MINIPRESS top
test
work
off
on

moving ideas

Creemos que las ideas pueden mover el mundo. Para poder hacer realidad sus diseños, le ofrecemos herrajes innovadores, conceptos de mueble inspiradores y servicios adecuados. Nos impulsan sus necesidades, las tendencias mundiales y nuestra visión conjunta de una mejor calidad de vida. Permítanos crear ideas en movimiento junto a usted.

Calidad de vida

Queremos aportar más comodidad y funcionalidad en el uso diario de muebles.

Surtido

Todo de un mismo fabricante: ponga en práctica las tendencias de vivienda actuales y futuras con nuestra amplia gama de productos.

Inspiración

Observamos las tendencias de vivienda mundiales e investigamos las soluciones del mañana. Nos complace compartir estos conocimientos con usted.

Innovación

Nos mantenemos en movimiento. Con curiosidad y espíritu observador, desarrollamos nuevos productos y servicios para usted.

Servicios

Nuestros servicios a medida, adecuados a sus procesos, le asistirán en su trabajo diario.

Calidad

No nos detenemos nunca: mejoramos continuamente nuestros productos, nuestros servicios y a nosotros mismos.

Confianza

Asumimos nuestra responsabilidad. Frente a nuestros socios, a nuestros colaboradores, a la sociedad y al medioambiente.

Julius Blum dio inicio a nuestra historia en el año 1952 con un ramplón para herraduras. Hoy en día, vendemos herrajes innovadores a clientes de más de 120 países.

Look for our FSC™-certified products

FSC
www.fsc.org
FSC™ C115115

Todo el contenido está sujeto al Copyright de Blum.
Sujeto a modificaciones técnicas y modificaciones de programa sin previo aviso.
IDNR: 000.000.0 · EP-538/2 ES-AL/12.24

Julius Blum GmbH
6973 Höchst, Austria
Tel.: +43 5578 705-0
Fax: +43 5578 705-44
E-Mail: info@blum.com
www.blum.com

Nuestras sedes en Austria, Polonia y China están certificadas de acuerdo con lo indicado abajo.
Nuestra sede en EE. UU. está certificada según la norma ISO 9001.
Nuestra sede en Brasil está certificada según las normas ISO 9001, ISO 14001 e ISO 45001.

ISO 9001 Certified Quality System
ISO 14001 Certified Environmental System
ISO 50001 Certified Energy System

blum®