AVENTOS HF

BLUMOTION by Blum

SERVO-DRIVE by Blum

Video lắp đặt AVENTOS HF
www.blum.com/assemblyaventoshf

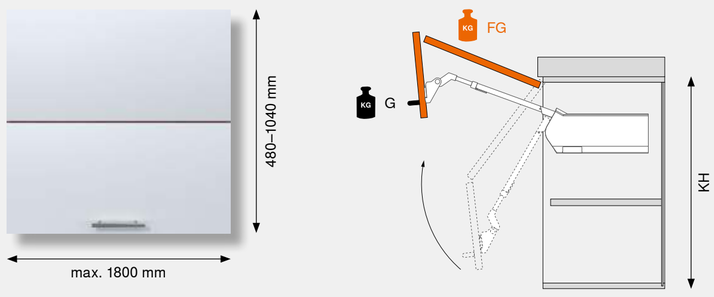

Hệ số lực (LF) =
chiều cao tủ (KH) [mm] x trọng lượng mặt cánh trên và dưới (FG) bao gồm tay nắm [kg]

Chúng tôi khuyên dùng hộp lực mạnh hơn trong trường hợp 2 mã hộp lực đều đáp ứng được hệ số lực.

	Mặt cánh		
	Gỗ	Khung nhôm bản rộng	Khung nhôm bản hẹp

Bộ hộp lực		
	LF 2600–5500 (1 cái LF 960–2650)	20F2200.05
	LF 5350–10150	20F2500.05
	LF 9000–17250 (3 cái LF 13500–25900)	20F2800.05
Bộ SERVO-DRIVE		
	Chúng tôi đề xuất sử dụng 2 bộ đẩy đồng bộ cho tủ dùng 3 hộp lực trở lên	21FA000
Bộ nắp đậy hộp lực		
		20F8020
Bộ nắp đậy hộp lực dùng cho SERVO-DRIVE		
		21F8020
Bộ cánh tay nâng		
	KH 480–570 mm	20F3200.01
	KH 560–710 mm	20F3500.01
	KH 700–900 mm	20F3800.01
	KH 760–1040 mm	20F3900.01
Đế dùng cho cánh tay nâng		
	Kiểu lắp bắt vít*	175H3100 / 175H5B00
	EXPANDO	177H3100E
	Kiểu lắp knock-in	177H3100
Bản lề CLIP top 120°		
	Kiểu lắp bắt vít*	70T5550.TL / 72T550A.TL
	INSERTA	70T5590BTL
Đế bản lề CLIP top 120°		
	Kiểu lắp bắt vít*	175H3100
	EXPANDO	177H3100E
	Kiểu lắp knock-in	177H3100
Bản lề trung tâm CLIP top		
	Kiểu lắp bắt vít*	78Z5500T / 78Z550AT
	EXPANDO	78Z553ET
Đế bản lề trung tâm CLIP top		
	Kiểu lắp bắt vít*	175H3100 / 175H5A00
	EXPANDO	177H3100E
	Kiểu lắp knock-in	177H3100
Chặn góc mở		
	104°	20F7051
	83°	20F7011

* Sử dụng 2 vít dùng cho ván công nghiệp (609,1x00) mỗi bên cho mặt cánh bằng gỗ.
Sử dụng 2 vít đầu chìm tự khóa (660.0950) mỗi bên cho các mặt cánh khung nhôm rộng.

Thông tin chi tiết về AVENTOS HF
www.blum.com/aventoshf

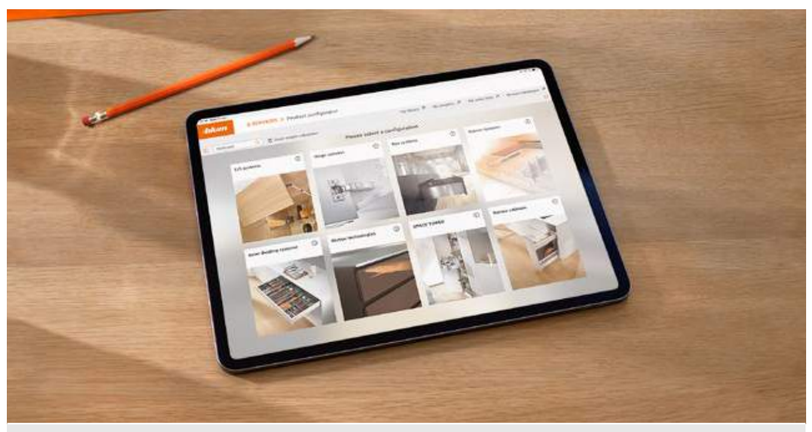

Sử dụng trọng lượng mặt cánh và chiều cao tủ để tính hệ số lực của hộp lực.
Chúng tôi rất vui được hỗ trợ bạn lựa chọn sản phẩm tại www.blum.com/configurator

Thông tin

■	SERVO-DRIVE	G	Tay nắm
□	Tiêu chuẩn	KH	Chiều cao tủ
LF	Hệ số lực	FB	Chiều rộng mặt cánh
FG	Trọng lượng mặt cánh	FH	Chiều cao mặt cánh

AVENTOS HS

BLUMOTION by Blum

SERVO-DRIVE by Blum

Video lắp đặt AVENTOS HS
www.blum.com/assemblyaventoshs

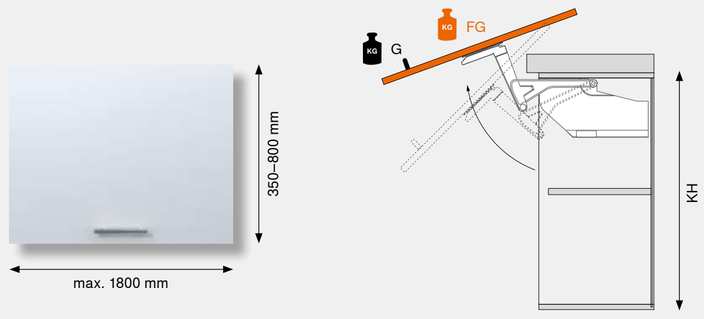

Để chọn hộp lực phù hợp, cần thiết lập cả chiều cao tủ và trọng lượng mặt cánh bao gồm tay nắm.

Chúng tôi khuyên dùng hộp lực mạnh hơn trong trường hợp 2 mã hộp lực đều đáp ứng được hệ số lực.

Bộ hộp lực

KH (mm)	KH 350–525 mm			KH (mm)	KH 526–675 mm			KH (mm)	KH 676–800 mm		
	20S2A00.05	20S2B00.05	20S2C00.05		20S2D00.05	20S2E00.05	20S2F00.05		20S2G00.05	20S2H00.05	20S2I00.05
	Trọng lượng mặt cánh bao gồm trọng lượng tay nắm (kg)				Trọng lượng mặt cánh bao gồm trọng lượng tay nắm (kg)				Trọng lượng mặt cánh bao gồm trọng lượng tay nắm (kg)		
350	2.00–5.00	4.50–9.50	9.25–10.50	526	3.00–6.75	6.25–13.00	12.00–16.50	676	3.50–8.00	7.00–13.50	13.00–21.50
355	2.00–4.75	4.50–9.50	9.25–10.50	530	3.00–6.75	6.25–12.75	11.75–16.75	680	3.50–8.00	7.00–13.50	13.00–21.50
360	2.00–4.75	4.50–9.50	9.25–10.75	535	3.00–6.75	6.25–12.75	11.75–16.75	685	3.50–8.00	7.00–13.25	12.75–21.50
365	2.00–4.75	4.50–9.25	9.00–11.00	540	3.00–6.50	6.00–12.75	11.75–17.00	690	3.50–7.75	6.75–13.25	12.75–21.50
370	2.00–4.75	4.50–9.25	9.00–11.00	545	3.00–6.50	6.00–12.50	11.50–17.25	695	3.50–7.75	6.75–13.25	12.50–21.50
375	2.00–4.75	4.50–9.25	9.00–11.25	550	3.00–6.50	6.00–12.50	11.50–17.25	700	3.50–7.75	6.75–13.25	12.50–21.50
380	2.00–4.75	4.50–9.25	9.00–11.25	555	3.00–6.50	6.00–12.50	11.50–17.50	705	3.50–7.75	6.75–13.25	12.25–21.50
385	2.00–4.75	4.50–9.25	9.00–11.50	560	3.00–6.50	6.00–12.25	11.25–17.50	710	3.50–7.75	6.75–13.25	12.25–21.25
390	2.00–4.75	4.50–9.00	8.75–11.50	565	3.00–6.25	5.75–12.25	11.25–17.75	715	3.50–7.50	6.75–13.00	12.00–21.25
395	2.00–4.75	4.50–9.00	8.75–11.75	570	3.00–6.25	5.75–12.25	11.25–17.75	720	3.50–7.50	6.75–13.00	12.00–21.25
400	2.00–4.75	4.25–9.00	8.75–12.00	575	3.00–6.25	5.75–12.00	11.00–18.00	725	3.50–7.50	6.75–13.00	12.00–21.00
405	2.25–4.50	4.25–9.00	8.75–12.00	580	3.00–6.25	5.75–12.00	11.00–18.00	730	3.50–7.50	6.75–13.00	11.75–21.00
410	2.25–4.50	4.25–9.00	8.75–12.25	585	3.00–6.25	5.75–12.00	10.75–18.25	735	3.50–7.50	6.50–13.00	11.75–20.75
415	2.25–4.50	4.25–8.75	8.50–12.50	590	3.00–6.00	5.50–12.00	10.75–18.25	740	3.50–7.25	6.50–12.75	11.75–20.75
420	2.25–4.50	4.25–8.75	8.50–12.50	595	3.00–6.00	5.50–11.75	10.50–18.50	745	3.50–7.25	6.50–12.75	11.50–20.50
425	2.25–4.50	4.25–8.75	8.50–12.75	600	3.00–6.00	5.50–11.75	10.50–18.50	750	3.50–7.25	6.50–12.75	11.50–20.50
430	2.25–4.50	4.25–8.75	8.50–12.75	605	3.00–6.00	5.50–11.75	10.50–18.50	755	3.75–7.25	6.50–12.75	11.25–20.50
435	2.25–4.50	4.25–8.75	8.50–13.00	610	3.00–6.00	5.50–11.75	10.50–18.50	760	3.75–7.25	6.50–12.75	11.25–20.25
440	2.25–4.50	4.25–8.50	8.25–13.00	615	3.00–5.75	5.50–11.50	10.25–18.75	765	3.75–7.25	6.50–12.50	11.00–20.25
445	2.25–4.50	4.25–8.50	8.25–13.25	620	3.00–5.75	5.50–11.50	10.25–18.75	770	3.75–7.00	6.25–12.50	11.00–20.25
450	2.25–4.25	4.00–8.50	8.25–13.50	625	3.00–5.75	5.50–11.50	10.25–18.75	775	3.75–7.00	6.25–12.50	11.00–20.25
455	2.25–4.25	4.00–8.50	8.25–13.50	630	3.00–5.75	5.50–11.50	10.25–18.75	780	4.00–7.00	6.25–12.50	10.75–20.25
460	2.25–4.25	4.00–8.25	8.00–13.75	635	3.00–5.50	5.25–11.50	10.25–18.75	785	4.00–7.00	6.25–12.50	10.75–20.00
465	2.25–4.25	4.00–8.25	8.00–13.75	640	3.00–5.50	5.25–11.25	10.00–18.75	790	4.00–7.00	6.00–12.25	10.75–20.00
470	2.50–4.25	4.00–8.25	8.00–14.00	645	3.00–5.50	5.25–11.25	10.00–18.75	795	4.00–7.00	6.00–12.25	10.50–20.00
475	2.50–4.25	3.75–8.00	7.75–14.00	650	3.00–5.50	5.25–11.25	10.00–19.00	800	4.00–7.00	6.00–12.25	10.50–20.00
480	2.50–4.25	3.75–8.00	7.75–14.25	655	3.00–5.50	5.25–11.25	10.00–19.00				
485	2.50–4.25	3.75–8.00	7.75–14.25	660	3.00–5.50	5.25–11.25	10.00–19.00				
490	2.50–4.25	3.75–8.00	7.75–14.50	665	3.00–5.25	5.00–11.00	09.75–19.00				
495	2.50–4.25	3.75–7.75	7.50–14.50	670	3.00–5.25	5.00–11.00	09.75–19.00				
500	2.50–4.25	3.50–7.75	7.50–14.75	675	3.00–5.25	5.00–11.00	09.75–19.00				
505	2.50–4.00	3.50–7.75	7.50–14.75								
510	2.50–4.00	3.50–7.75	7.50–14.75								
515	2.50–4.00	3.50–7.50	7.25–14.75								
520	2.50–4.00	3.50–7.50	7.25–15.00								
525	2.50–4.00	3.25–7.50	7.25–15.00								

Ví dụ
Chiều cao tủ KH = 600 mm
Trọng lượng mặt cánh = 10 kg
Lựa chọn hộp lực = 20S2E00.05
KH = 602 mm –> 600 mm
KH = 603 mm –> 605 mm

	Mặt cánh		
	Gỗ	Khung nhôm bản rộng	Khung nhôm bản hẹp

Bộ SERVO-DRIVE		
	Chúng tôi khuyên dùng bộ đẩy SERVO-DRIVE mỗi bộ cho các mặt cánh liên kết.	21FA000
Bộ cánh tay nâng		
		20S3500.06
Bộ cánh tay nâng dùng cho SERVO-DRIVE		
		21S3500.01
Bộ nắp đậy hộp lực		
		20S8020
Bộ nắp đậy hộp lực dùng cho SERVO-DRIVE		
		21S8020
Bộ bas khớp nối trước		
	Kiểu lắp bắt vít*	20S4200 / 20S4200A
Bas khớp nối trước cho mặt cánh mỏng		
	EXPANDO T	20S42T1
Thanh cân bằng dạng que tròn		
	Chiều dài 1.061 mm	20Q1061UN
	□ Chiều rộng lọt lòng thùng tủ LW – 129 mm	
	■ Chiều rộng lọt lòng thùng tủ LW – 164 mm	
Khớp nối cho thanh cân bằng		
	Đối với chiều rộng lọt lòng thùng tủ LW từ 1190 mm	20Q153ZN
	□ Chiều rộng lọt lòng thùng tủ LW/2 – 147 mm	
	■ Chiều rộng lọt lòng thùng tủ LW/2 – 165 mm	

* Sử dụng 4 vít dùng cho ván công nghiệp (609,1x00) mỗi bên cho mặt cánh bằng gỗ.
Sử dụng 4 vít đầu chìm tự khóa (660.0950) mỗi bên cho các mặt cánh khung nhôm bản rộng.

Thông tin chi tiết về AVENTOS HS
www.blum.com/aventoshs

AVENTOS HL

BLUMOTION by Blum

SERVO-DRIVE by Blum

Video lắp đặt AVENTOS HL
www.blum.com/assemblyaventoshl

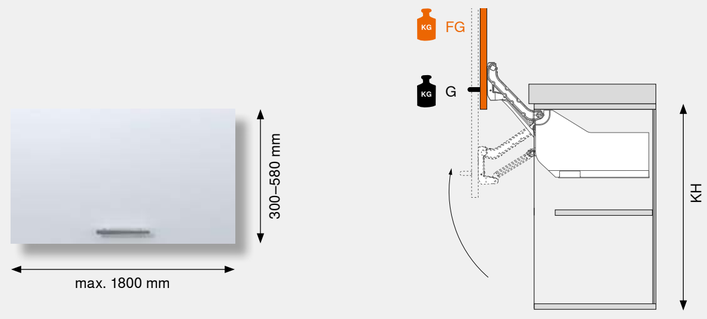

Để chọn hộp lực phù hợp, cần thiết lập cả chiều cao tủ và trọng lượng mặt cánh bao gồm tay nắm.

Chúng tôi khuyên dùng hộp lực mạnh hơn trong trường hợp 2 mã hộp lực đều đáp ứng được hệ số lực.

Bộ hộp lực

KH (mm)	20L2100.05	20L2300.05	20L2500.05	20L2700.05	20L2900.05
	Trọng lượng mặt cánh bao gồm trọng lượng tay nắm (kg)				
300–349	1.25–4.25	3.50–7.25	6.50–12.00	11.00–20.00	
350–399	1.25–2.50	1.75–5.00	4.25–9.00	8.00–14.75	13.50–20.00
400–550		1.75–3.50	2.75–6.75	5.75–11.75	10.50–20.00
450–580			2.00–5.25	4.25–9.25	8.25–16.50

	Mặt cánh		
	Gỗ	Khung nhôm bản rộng	Khung nhôm bản hẹp

Bộ SERVO-DRIVE		
	Chúng tôi khuyên dùng bộ đẩy SERVO-DRIVE mỗi bộ cho các mặt cánh liên kết.	21FA000
Bộ cánh tay nâng		
	KH 300–349 mm	20L3200.06
	KH 350–399 mm	20L3500.06
	KH 400–550 mm	20L3800.06
	KH 450–580 mm	20L3900.06
Bộ cánh tay nâng dùng cho SERVO-DRIVE		
	KH 300–349 mm	21L3200.01
	KH 350–399 mm	21L3500.01
	KH 400–550 mm	21L3800.01
	KH 450–580 mm	21L3900.01
Bộ nắp đậy hộp lực		
		20L8020
Bộ nắp đậy hộp lực dùng cho SERVO-DRIVE		
		21L8020
Bộ bas khớp nối trước		
	Kiểu lắp bắt vít*	20S4200 / 20S4200A
Bas khớp nối trước cho mặt cánh mỏng		
	EXPANDO T	20S42T1
Thanh cân bằng dạng que hình ovan		
	Chiều dài 1.061 mm	20Q1061UA
	□ Chiều rộng lọt lòng thùng tủ LW – 129 mm	
	■ Chiều rộng lọt lòng thùng tủ LW – 164 mm	
Khớp nối cho thanh cân bằng		
	Đối với chiều rộng lọt lòng thùng tủ LW từ 1190 mm	20Q153ZA
	□ Chiều rộng lọt lòng thùng tủ LW/2 – 147 mm	
	■ Chiều rộng lọt lòng thùng tủ LW/2 – 165 mm	

* Sử dụng 4 vít dùng cho ván công nghiệp (609,1x00) mỗi bên cho mặt cánh bằng gỗ.
Sử dụng 4 vít đầu chìm tự khóa (660.0950) mỗi bên cho các mặt cánh khung nhôm bản rộng.

Thông tin chi tiết về AVENTOS HL
www.blum.com/aventoshl

Giá trị FG (kg) tham khảo

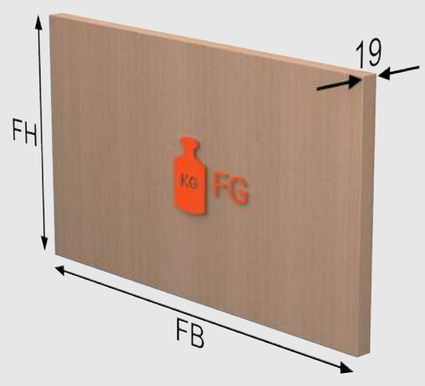

FH (mm) \ FB (mm)	400			450			500			550			600			700			800			900			1000			1200			1500			1800		
300	1.6	1.7	1.6	1.7	1.9	1.8	1.9	2.2	2.0	2.1	2.4	2.2	2.3	2.6	2.4	2.7	3.0	2.7	3.1	3.5	3.1	3.5	3.9	3.5	3.9	4.3	3.8	4.7	5.2	4.6	5.8	6.5	5.7	7.0	7.8	6.8
350	1.8	2.0	1.9	2.0	2.3	2.1	2.3	2.5	2.3	2.5	2.8	2.5	2.7	3.0	2.7	3.2	3.5	3.1	3.6	4.0	3.5	4.1	4.5	4.0	4.5	5.0	4.4	5.4	6.1	5.2	6.8	7.6	6.5	8.1	9.1	7.7
400	2.1	2.3	2.1	2.3	2.6	2.3	2.6	2.9	2.6	2.8	3.2	2.8	3.1	3.5	3.0	3.6	4.0	3.5	4.1	4.6	4.0	4.7	5.2	4.4	5.2	5.8	4.9	6.2	6.9	5.9	7.8	8.7	7.3	9.3	10.4	8.7
450	2.3	2.6	2.3	2.6	2.9	2.6	2.9	3.2	2.8	3.2	3.6	3.1	3.5	3.9	3.4	4.1	4.5	3.9	4.7	5.2	4.4	5.2	5.8	4.9	5.8	6.5	5.5	7.0	7.8	6.5	8.7	9.7	8.1	10.5	11.7	9.6
500	2.6	2.9	2.6	2.9	3.2	2.8	3.2	3.6	3.1	3.6	4.0	3.4	3.9	4.3	3.7	4.5	5.1	4.3	5.2	5.8	4.8	5.8	6.5	5.4	6.5	7.2	6.0	7.8	8.7	7.1	9.7	10.8	8.8	11.6	13.0	10.6
550	2.8	3.2	2.8	3.2	3.6	3.1	3.6	4.0	3.4	3.9	4.4	3.7	4.3	4.8	4.0	5.0	5.6	4.7	5.7	6.4	5.3	6.4	7.1	5.9	7.1	7.9	6.5	8.5	9.5	7.8	10.7	11.9	9.6	12.8	14.3	11.5
600	3.1	3.5	3.0	3.5	3.9	3.4	3.9	4.3	3.7	4.3	4.8	4.0	4.7	5.2	4.4	5.4	6.1	5.0	6.2	6.9	5.7	7.0	7.8	6.4	7.8	8.7	7.1	9.3	10.4	8.4	11.6	13.0	10.4	14.0	15.6	12.4
700	3.6	4.0	3.5	4.1	4.5	3.9	4.5	5.1	4.3	5.0	5.6	4.7	5.4	6.1	5.0	6.3	7.1	5.8	7.2	8.1	6.6	8.1	9.1	7.4	9.0	10.1	8.1	10.9	12.1	9.7	13.6	15.2	12.0	16.3	18.2	14.3
800	4.1	4.6	4.0	4.7	5.2	4.4	5.2	5.8	4.8	5.7	6.4	5.3	6.2	6.9	5.7	7.2	8.1	6.6	8.3	9.2	7.5	9.3	10.4	8.3	10.3	11.6	9.2	12.4	13.9	10.9	15.5	17.3	13.6	18.6	20.8	16.2
900	4.7	5.2	4.4	5.2	5.8	4.9	5.8	6.5	5.4	6.4	7.1	5.9	7.0	7.8	6.4	8.1	9.1	7.4	9.3	10.4	8.3	10.5	11.7	9.3	11.6	13.0	10.3	14.0	15.6	12.2	17.4	19.5	15.1	20.9	23.4	18.0
1040	5.4	6.0	5.1	6.0	6.8	5.7	6.7	7.5	6.2	7.4	8.3	6.8	8.1	9.0	7.3	9.4	10.5	8.4	10.7	12.0	9.5	12.1	13.5	10.7	13.4	15.0	11.8	16.1	18.0	14.0	20.2	22.5	17.3	24.2	27.0	20.7

Ván công nghiệp
Khối lượng riêng: 680 kg/m³

MDF
Khối lượng riêng: 760 kg/m³

Kính/nhôm
Khối lượng riêng của kính: 2.500 kg/m³

Các trọng lượng được cung cấp chỉ là giá trị mang tính tham khảo và có thể thay đổi theo khối lượng riêng của vật liệu và kích thước mặt cánh

© Copyright by Blum · IDNR: 667.732.0 · PO-128/1 VI/01.22

AVENTOS HK top

BLUMOTION by Blum
SERVO-DRIVE by Blum
TIP-ON by Blum

Video lắp đặt AVENTOS HK top
www.blum.com/aventoshktopassembly

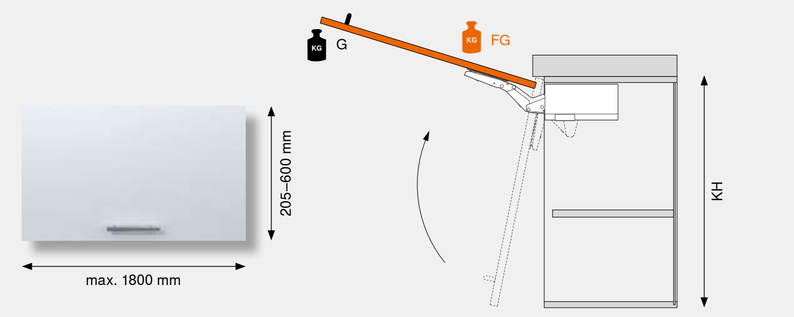

Hệ số lực (LF) =
chiều cao tủ (KH) [mm] x trọng lượng mặt cánh (FG)
bao gồm trọng lượng tay nắm (G) [kg]

Chúng tôi khuyên dùng hộp lực mạnh hơn trong trường hợp 2 mã hộp lực đều đáp ứng được hệ số lực.

			Mặt cánh: Gỗ	Mặt cánh: Khung nhôm bản rộng	Mặt cánh: Khung nhôm bản hẹp
Bộ hộp lực với vít hệ thống lắp sẵn					
	LF 420–1610	OW 107°	22K2310		
	LF 930–2800	OW 107°	22K2510		
	LF 1730–5200	OW 107°	22K2710		
	LF 3200–9000	OW 107°	22K2910		
Bộ hộp lực dùng TIP-ON với vít hệ thống lắp sẵn					
	LF 420–1610	OW 107°	22K2310T		
	LF 930–2800	OW 107°	22K2510T		
	LF 1730–5200	OW 100°	22K2710T		
	LF 3200–9000	OW 100°	22K2910T		
Bộ hộp lực với vít dùng cho ván công nghiệp, có cỡ định vị					
	LF 420–1610	OW 107°	22K2300		
	LF 930–2800	OW 107°	22K2500		
	LF 1730–5200	OW 107°	22K2700		
	LF 3200–9000	OW 107°	22K2900		
Bộ hộp lực dùng TIP-ON với vít dùng cho ván công nghiệp, có cỡ định vị					
	LF 420–1610	OW 107°	22K2300T		
	LF 930–2800	OW 107°	22K2500T		
	LF 1730–5200	OW 100°	22K2700T		
	LF 3200–9000	OW 100°	22K2900T		
Bộ SERVO-DRIVE					
	Chúng tôi đề xuất sử dụng 2 bộ đẩy đồng bộ cho tủ dùng 3 hộp lực trở lên		23KA000		
Bộ nắp đậy hộp lực					
			22K8000		
Bộ nắp đậy hộp lực dùng cho SERVO-DRIVE					
			23K8000		
Bộ bas khớp nối trước					
	Kiểu lắp bắt vít*		20S4200	20S4200A	
Bas khớp nối trước cho mặt cánh mỏng					
	EXPANDO T		20S42T1		
Bộ TIP-ON					
	Lên đến KH 600 mm		956.1004		
Đế điều chỉnh					
	Đế thẳng		956.1201		
	Đế chữ thập		956A1501		

* Sử dụng 2 vít dùng cho ván công nghiệp (609,1x00) mỗi bên cho mặt cánh bằng gỗ.
Sử dụng 2 vít đầu chìm tự khóa (660.0950) mỗi bên cho các mặt cánh khung nhôm rộng.

Thông tin chi tiết về AVENTOS HK top
www.blum.com/aventoshktop

AVENTOS HK-S

BLUMOTION by Blum
TIP-ON by Blum

Video lắp đặt AVENTOS HK-S
www.blum.com/
assemblyaventoshks

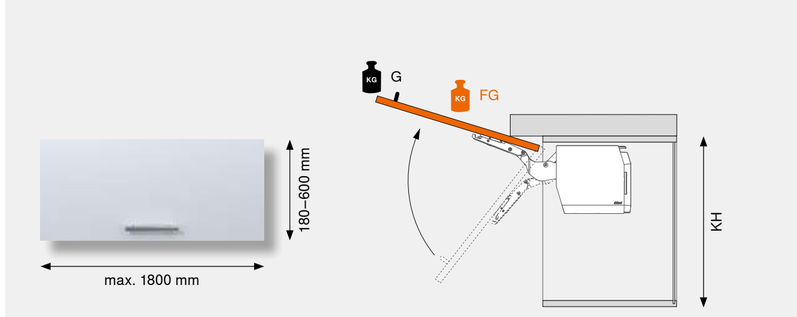

Hệ số lực (LF) =
chiều cao tủ (KH) [mm] x trọng lượng mặt cánh (FG)
bao gồm trọng lượng tay nắm (G) [kg]

Chúng tôi khuyên dùng hộp lực mạnh hơn trong trường hợp 2 mã hộp lực đều đáp ứng được hệ số lực.

			Mặt cánh: Gỗ	Mặt cánh: Khung nhôm bản rộng	Mặt cánh: Khung nhôm bản hẹp
Bộ hộp lực					
	LF 220–500	OW 107°	20K2B00.06 *		
	LF 400–1000	OW 107°	20K2C00.06		
	LF 960–2215	OW 107°	20K2E00.06		
Bộ hộp lực dùng TIP-ON					
	LF 220–500	OW 107°	20K2B00T06 *		
	LF 400–1000	OW 107°	20K2C00T06		
	LF 960–2215	OW 107°	20K2E00T06		
Bas khớp nối trước					
	Kiểu lắp bắt vít**	2 x	175H3100		
	EXPANDO	2 x	177H3100E		
	Kiểu lắp knock-in	2 x	177H3100		
Bộ bas khớp nối trước					
	Kiểu lắp bắt vít			20K4A00A02	
Bộ TIP-ON					
	Lên đến KH 600 mm		956.1004		
Đế điều chỉnh					
	Đế thẳng		956.1201		
	Đế chữ thập		956A1501		
Chặn góc mở					
	OW 100°		20K7A41		
	OW 75°		20K7A11		

* Hộp lực không bật

** Sử dụng 2 vít dùng cho ván công nghiệp (609.1x00) đối với các mặt cánh bằng gỗ.
Sử dụng 2 đinh ốc đầu chìm tự khóa (660.0950) cho các mặt cánh khung nhôm bản rộng.

Thông tin chi tiết về AVENTOS HK-S
www.blum.com/aventoshks

AVENTOS HK-XS

BLUMOTION by Blum
TIP-ON by Blum

Video lắp đặt AVENTOS HK-XS
www.blum.com/
assemblyaventoshkxs

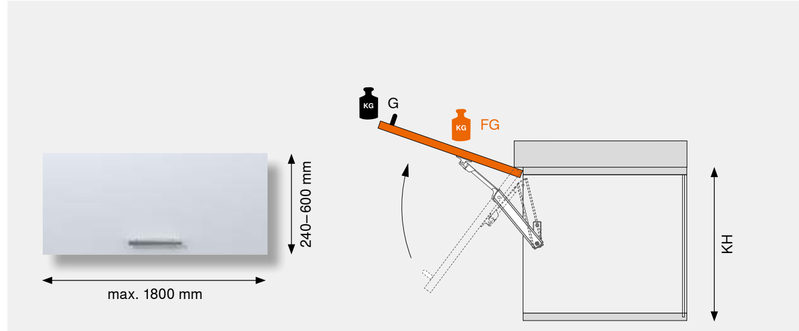

Hệ số lực (LF) =
chiều cao tủ (KH) [mm] x trọng lượng mặt cánh(FG)
bao gồm trọng lượng tay nắm (G) [kg]

Hệ số lực LF tăng gấp đôi khi sử dụng cả hai mặt. Chúng tôi khuyên dùng hộp lực mạnh hơn trong trường hợp 2 mã hộp lực đều đáp ứng được hệ số lực.

			Mặt cánh: Gỗ	Mặt cánh: Khung nhôm bản rộng	Mặt cánh: Khung nhôm bản hẹp
Bộ hộp lực					
	LF 200–1000	OW 105°	20K1101		
	LF 500–1500	OW 105°	20K1301		
	LF 800–1800	OW 105°	20K1501		
Bộ hộp lực dùng TIP-ON					
	LF 180–800	OW 105°	20K1101T		
	LF 500–1200	OW 105°	20K1301T		
	LF 800–1600	OW 105°	20K1501T		
Phụ kiện tủ					
	Kiểu lắp bắt vít*		20K5101		
	EXPANDO		20K51E1		
Bas khớp nối trước					
	Kiểu lắp bắt vít*		20K4101	20K4101A	
	EXPANDO		20K41E1		
Bản lề đặc biệt CLIP top BLUMOTION 110°/ Bản lề 95° dùng cho cửa khung nhôm					
	INSERTA		71B3590		
	Kiểu lắp bắt vít*		71B3550	71B950A	
Bản lề CLIP top 110° / Bản lề 95° dùng cho cửa khung nhôm					
	INSERTA		70T3590.TL		
	Kiểu lắp bắt vít*		70T3550.TL	70T950A.TL	
Đế					
	Kiểu lắp bắt vít *		175H3100		
	EXPANDO		177H3100E		
Bộ TIP-ON					
	Lên đến KH 600 mm		956.1004		
Đế điều chỉnh					
	Đế thẳng		956.1201		
	Đế chữ thập		956A1501		
Chặn góc mở					
	OW 86°		70T3553		

* Sử dụng 2 vít dùng cho ván công nghiệp (609,1x00) mỗi bên cho mặt cánh bằng gỗ.
Sử dụng 2 vít đầu chìm tự khóa (660.0950) mỗi bên cho các mặt cánh dùng khung nhôm rộng.

Thông tin chi tiết về AVENTOS HK-XS
www.blum.com/aventoshkxs

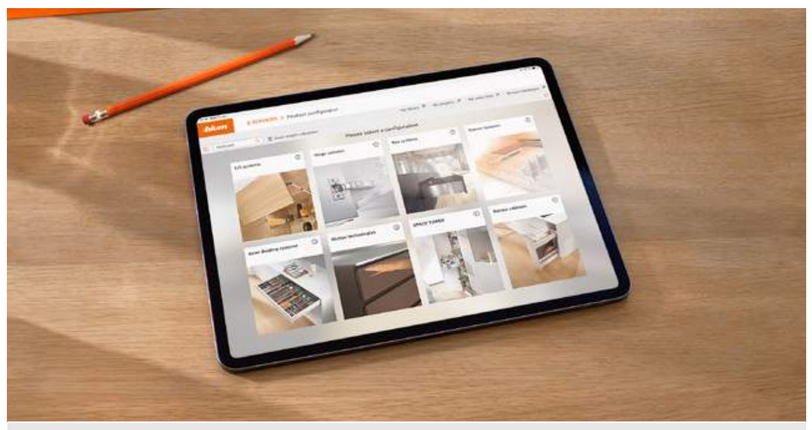

Sử dụng trọng lượng mặt cánh và chiều cao tủ để tính hệ số lực của hộp lực.
Chúng tôi rất vui được hỗ trợ bạn lựa chọn sản phẩm tại www.blum.com/configurator

Thông tin

■	SERVO-DRIVE	G	Tay nắm
□	Tiêu chuẩn	KH	Chiều cao tủ
■	TIP-ON	FB	Chiều rộng mặt cánh
LF	Hệ số lực	FH	Chiều cao mặt cánh
FG	Trọng lượng mặt cánh	OW	Chặn góc mở

Giá trị FG (kg) tham khảo

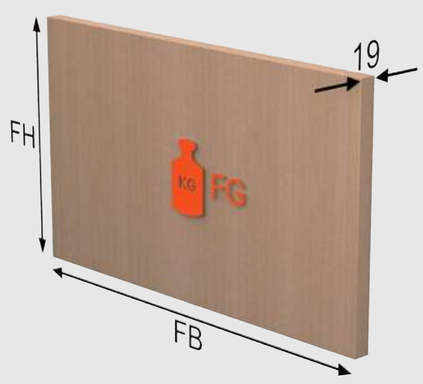

FH (mm) \ FB (mm)	400			450			500			550			600			700			800			900			1000			1200			1500			1800		
300	1.6	1.7	1.6	1.7	1.9	1.8	1.9	2.2	2.0	2.1	2.4	2.2	2.3	2.6	2.4	2.7	3.0	2.7	3.1	3.5	3.1	3.5	3.9	3.5	3.9	4.3	3.8	4.7	5.2	4.6	5.8	6.5	5.7	7.0	7.8	6.8
350	1.8	2.0	1.9	2.0	2.3	2.1	2.3	2.5	2.3	2.5	2.8	2.5	2.7	3.0	2.7	3.2	3.5	3.1	3.6	4.0	3.5	4.1	4.5	4.0	4.5	5.0	4.4	5.4	6.1	5.2	6.8	7.6	6.5	8.1	9.1	7.7
400	2.1	2.3	2.1	2.3	2.6	2.3	2.6	2.9	2.6	2.8	3.2	2.8	3.1	3.5	3.0	3.6	4.0	3.5	4.1	4.6	4.0	4.7	5.2	4.4	5.2	5.8	4.9	6.2	6.9	5.9	7.8	8.7	7.3	9.3	10.4	8.7
450	2.3	2.6	2.3	2.6	2.9	2.6	2.9	3.2	2.8	3.2	3.6	3.1	3.5	3.9	3.4	4.1	4.5	3.9	4.7	5.2	4.4	5.2	5.8	4.9	5.8	6.5	5.5	7.0	7.8	6.5	8.7	9.7	8.1	10.5	11.7	9.6
500	2.6	2.9	2.6	2.9	3.2	2.8	3.2	3.6	3.1	3.6	4.0	3.4	3.9	4.3	3.7	4.5	5.1	4.3	5.2	5.8	4.8	5.8	6.5	5.4	6.5	7.2	6.0	7.8	8.7	7.1	9.7	10.8	8.8	11.6	13.0	10.6
550	2.8	3.2	2.8	3.2	3.6	3.1	3.6	4.0	3.4	3.9	4.4	3.7	4.3	4.8	4.0	5.0	5.6	4.7	5.7	6.4	5.3	6.4	7.1	5.9	7.1	7.9	6.5	8.5	9.5	7.8	10.7	11.9	9.6	12.8	14.3	11.5
600	3.1	3.5	3.0	3.5	3.9	3.4	3.9	4.3	3.7	4.3	4.8	4.0	4.7	5.2	4.4	5.4	6.1	5.0	6.2	6.9	5.7	7.0	7.8	6.4	7.8	8.7	7.1	9.3	10.4	8.4	11.6	13.0	10.4	14.0	15.6	12.4
700	3.6	4.0	3.5	4.1	4.5	3.9	4.5	5.1	4.3	5.0	5.6	4.7	5.4	6.1	5.0	6.3	7.1	5.8	7.2	8.1	6.6	8.1	9.1	7.4	9.0	10.1	8.1	10.9	12.1	9.7	13.6	15.2	12.0	16.3	18.2	14.3
800	4.1	4.6	4.0	4.7	5.2	4.4	5.2	5.8	4.8	5.7	6.4	5.3	6.2	6.9	5.7	7.2	8.1	6.6	8.3	9.2	7.5	9.3	10.4	8.3	10.3	11.6	9.2	12.4	13.9	10.9	15.5	17.3	13.6	18.6	20.8	16.2
900	4.7	5.2	4.4	5.2	5.8	4.9	5.8	6.5	5.4	6.4	7.1	5.9	7.0	7.8	6.4	8.1	9.1	7.4	9.3	10.4	8.3	10.5	11.7	9.3	11.6	13.0	10.3	14.0	15.6	12.2	17.4	19.5	15.1	20.9	23.4	18.0
1040	5.4	6.0	5.1	6.0	6.8	5.7	6.7	7.5	6.2	7.4	8.3	6.8	8.1	9.0	7.3	9.4	10.5	8.4	10.7	12.0	9.5	12.1	13.5	10.7	13.4	15.0	11.8	16.1	18.0	14.0	20.2	22.5	17.3	24.2	27.0	20.7

Ván công nghiệp
Khối lượng riêng: 680 kg/m³

MDF
Khối lượng riêng: 760 kg/m³

Kính/nhôm
Khối lượng riêng của kính: 2.500 kg/m³

Các trọng lượng được cung cấp chỉ là giá trị mang tính tham khảo và có thể thay đổi theo khối lượng riêng của vật liệu và kích thước mặt cánh

© Copyright by Blum · IDNR: 667.732.0 · PO-128/1 VI/01.22