AVENTOS HF

BLUMOTION by Blum

SERVO-DRIVE by Blum

Видео по монтажу AVENTOS HF
www.blum.com/assemblyaventoshf

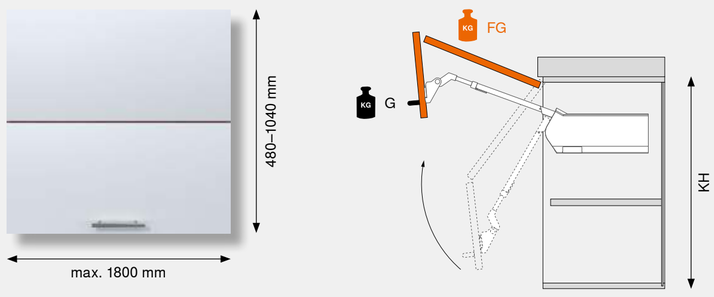

Коэффициент мощности (LF) =
Высота корпуса (KH) [мм] x Вес (FG)
нижнего и верхнего фасадов, включая ручку (G) [кг]

В пересекающихся областях мы рекомендуем использовать более мощный силовой механизм.

	Фасады: Дерево	Широкие алюминиевые рамки	Узкие алюминиевые рамки
Комплект силовых механизмов			
LF 2600–5500 (1 шт. LF 960–2650)	20F2200.05		
LF 5350–10150	20F2500.05		
LF 9000–17250 (3 шт. LF 13500–25900)	20F2800.05		
Комплект SERVO-DRIVE			
При использовании трех и более силовых механизмов мы рекомендуем устанавливать два синхронизированных привода	21FA000		
Комплект заглушек			
	20F8020		
Комплект заглушек для SERVO-DRIVE			
	21F8020		
Комплект телескопических рычагов			
KH 480–570 мм	20F3200.01		
KH 560–710 мм	20F3500.01		
KH 700–900 мм	20F3800.01		
KH 760–1040 мм	20F3900.01		
Ответная планка для телескопического рычага			
На саморезы*	175H3100	175H5B00	
EXPANDO	177H3100E		
Под пресс	177H3100		
Петля CLIP top 120°			
На саморезы*	70T5550.TL	72T550A.TL	
INSERTA	70T5590BTL		
Ответная планка для петли CLIP top 120°			
На саморезы*	175H3100		
EXPANDO	177H3100E		
Под пресс	177H3100		
Средняя петля CLIP top			
На саморезы*	78Z5500T	78Z550AT	
EXPANDO	78Z553ET		
Ответная планка для средней петли CLIP top			
На саморезы*	175H3100	175H5A00	
EXPANDO	177H3100E		
Под пресс	177H3100		
Ограничитель угла открывания			
104°	20F7051		
83°	20F7011		

* Для деревянных фасадов используйте 2 самореза (609.1x00) с каждой стороны.
Для широких алюминиевых рамок используйте 2 самореза с потайной головкой (660.0950) с каждой стороны.

Подробнее об AVENTOS HF
www.blum.com/aventoshf

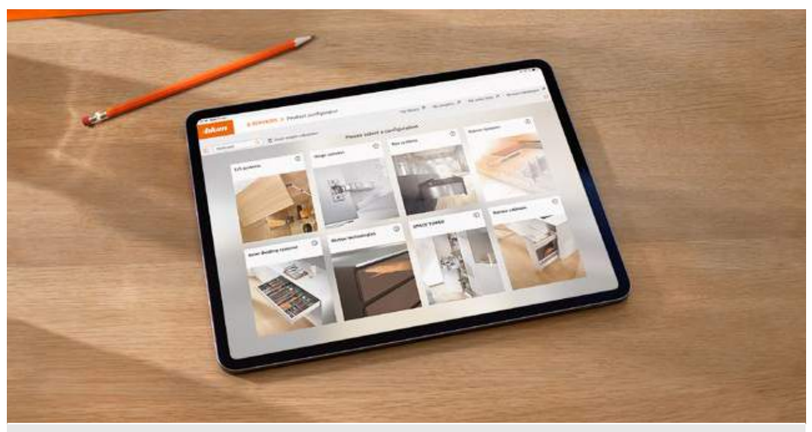

Вес фасада и высота корпуса позволяют рассчитать коэффициент мощности силового механизма. Мы с удовольствием поможем Вам при подборе изделий:
www.blum.com/configurator

Информация

■	SERVO-DRIVE	G	Ручка
□	Стандарт	KH	Высота корпуса
LF	Коэффициент мощности	FB	Ширина фасада
FG	Вес фасада	FH	Высота фасада

AVENTOS HS

BLUMOTION by Blum

SERVO-DRIVE by Blum

Видео по монтажу AVENTOS HS
www.blum.com/assemblyaventoshs

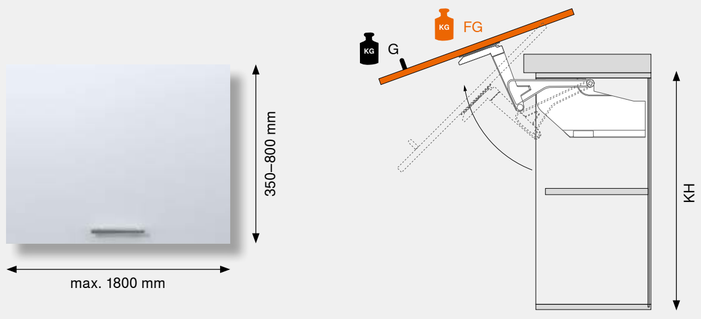

Для правильного выбора силового механизма необходимо знать высоту корпуса и вес фасада, включая ручку.

В пересекающихся областях мы рекомендуем использовать более мощный силовой механизм.

Комплект силовых механизмов

KH (мм)	KH 350–525 мм: 20S2A00.05	20S2B00.05	20S2C00.05	KH (мм)	KH 526–675 мм: 20S2D00.05	20S2E00.05	20S2F00.05	KH (мм)	KH 676–800 мм: 20S2G00.05	20S2H00.05	20S2I00.05
	Вес фасада, включая ручку (кг)				Вес фасада, включая ручку (кг)				Вес фасада, включая ручку (кг)		
350	2.00–5.00	4.50–9.50	9.25–10.50	526	3.00–6.75	6.25–13.00	12.00–16.50	676	3.50–8.00	7.00–13.50	13.00–21.50
355	2.00–4.75	4.50–9.50	9.25–10.50	530	3.00–6.75	6.25–12.75	11.75–16.75	680	3.50–8.00	7.00–13.50	13.00–21.50
360	2.00–4.75	4.50–9.50	9.25–10.75	535	3.00–6.75	6.25–12.75	11.75–16.75	685	3.50–8.00	7.00–13.25	12.75–21.50
365	2.00–4.75	4.50–9.25	9.00–11.00	540	3.00–6.50	6.00–12.75	11.75–17.00	690	3.50–7.75	6.75–13.25	12.75–21.50
370	2.00–4.75	4.50–9.25	9.00–11.00	545	3.00–6.50	6.00–12.50	11.50–17.25	695	3.50–7.75	6.75–13.25	12.50–21.50
375	2.00–4.75	4.50–9.25	9.00–11.25	550	3.00–6.50	6.00–12.50	11.50–17.25	700	3.50–7.75	6.75–13.25	12.50–21.50
380	2.00–4.75	4.50–9.25	9.00–11.25	555	3.00–6.50	6.00–12.50	11.50–17.50	705	3.50–7.75	6.75–13.25	12.25–21.50
385	2.00–4.75	4.50–9.25	9.00–11.50	560	3.00–6.50	6.00–12.25	11.25–17.50	710	3.50–7.75	6.75–13.25	12.25–21.25
390	2.00–4.75	4.50–9.00	8.75–11.50	565	3.00–6.25	5.75–12.25	11.25–17.75	715	3.50–7.50	6.75–13.00	12.00–21.25
395	2.00–4.75	4.50–9.00	8.75–11.75	570	3.00–6.25	5.75–12.25	11.25–17.75	720	3.50–7.50	6.75–13.00	12.00–21.25
400	2.00–4.75	4.25–9.00	8.75–12.00	575	3.00–6.25	5.75–12.00	11.00–18.00	725	3.50–7.50	6.75–13.00	12.00–21.00
405	2.25–4.50	4.25–9.00	8.75–12.00	580	3.00–6.25	5.75–12.00	11.00–18.00	730	3.50–7.50	6.75–13.00	11.75–21.00
410	2.25–4.50	4.25–9.00	8.75–12.25	585	3.00–6.25	5.75–12.00	10.75–18.25	735	3.50–7.50	6.50–13.00	11.75–20.75
415	2.25–4.50	4.25–8.75	8.50–12.50	590	3.00–6.00	5.50–12.00	10.75–18.25	740	3.50–7.25	6.50–12.75	11.75–20.75
420	2.25–4.50	4.25–8.75	8.50–12.50	595	3.00–6.00	5.50–11.75	10.50–18.50	745	3.50–7.25	6.50–12.75	11.50–20.50
425	2.25–4.50	4.25–8.75	8.50–12.75	600	3.00–6.00	5.50–11.75	10.50–18.50	750	3.50–7.25	6.50–12.75	11.50–20.50
430	2.25–4.50	4.25–8.75	8.50–12.75	605	3.00–6.00	5.50–11.75	10.50–18.50	755	3.75–7.25	6.50–12.75	11.25–20.50
435	2.25–4.50	4.25–8.75	8.50–13.00	610	3.00–6.00	5.50–11.75	10.50–18.50	760	3.75–7.25	6.50–12.75	11.25–20.25
440	2.25–4.50	4.25–8.50	8.25–13.00	615	3.00–5.75	5.50–11.50	10.25–18.75	765	3.75–7.25	6.50–12.50	11.00–20.25
445	2.25–4.50	4.25–8.50	8.25–13.25	620	3.00–5.75	5.50–11.50	10.25–18.75	770	3.75–7.00	6.25–12.50	11.00–20.25
450	2.25–4.25	4.00–8.50	8.25–13.50	625	3.00–5.75	5.50–11.50	10.25–18.75	775	3.75–7.00	6.25–12.50	11.00–20.25
455	2.25–4.25	4.00–8.50	8.25–13.50	630	3.00–5.75	5.50–11.50	10.25–18.75	780	4.00–7.00	6.25–12.50	10.75–20.25
460	2.25–4.25	4.00–8.25	8.00–13.75	635	3.00–5.50	5.25–11.50	10.25–18.75	785	4.00–7.00	6.25–12.50	10.75–20.00
465	2.25–4.25	4.00–8.25	8.00–13.75	640	3.00–5.50	5.25–11.25	10.00–18.75	790	4.00–7.00	6.00–12.25	10.75–20.00
470	2.50–4.25	4.00–8.25	8.00–14.00	645	3.00–5.50	5.25–11.25	10.00–18.75	795	4.00–7.00	6.00–12.25	10.50–20.00
475	2.50–4.25	3.75–8.00	7.75–14.00	650	3.00–5.50	5.25–11.25	10.00–19.00	800	4.00–7.00	6.00–12.25	10.50–20.00
480	2.50–4.25	3.75–8.00	7.75–14.25	655	3.00–5.50	5.25–11.25	10.00–19.00				
485	2.50–4.25	3.75–8.00	7.75–14.25	660	3.00–5.50	5.25–11.25	10.00–19.00				
490	2.50–4.25	3.75–8.00	7.75–14.50	665	3.00–5.25	5.00–11.00	09.75–19.00				
495	2.50–4.25	3.75–7.75	7.50–14.50	670	3.00–5.25	5.00–11.00	09.75–19.00				
500	2.50–4.25	3.50–7.75	7.50–14.75	675	3.00–5.25	5.00–11.00	09.75–19.00				
505	2.50–4.00	3.50–7.75	7.50–14.75								
510	2.50–4.00	3.50–7.75	7.50–14.75								
515	2.50–4.00	3.50–7.50	7.25–14.75								
520	2.50–4.00	3.50–7.50	7.25–15.00								
525	2.50–4.00	3.25–7.50	7.25–15.00								

Пример
Высота корпуса KH = 600 мм
Вес фасада = 10 кг
Необходимый силовой механизм = 20S2E00.05
KH = 602 мм –> 600 мм
KH = 603 мм –> 605 мм

	Фасады: Дерево	Широкая алюминиевая рамка	Узкая алюминиевая рамка
Комплект SERVO-DRIVE			
При установке нескольких комплектов силовых механизмов на один фасад рекомендуется использовать по одному приводу на каждый комплект.	21FA000		
Комплект рычагов			
	20S3500.06		
Комплект рычагов для SERVO-DRIVE			
	21S3500.01		
Комплект заглушек			
	20S8020		
Комплект заглушек для SERVO-DRIVE			
	21S8020		
Комплект креплений фасада			
На саморезы*	20S4200	20S4200A	
Крепление для тонких фасадов			
EXPANDO T	20S42T1		
Штанга поперечного стабилизатора, круглая			
Длина 1061 мм	20Q1061UN		
□ Внутренняя ширина корпуса LW - 129 мм			
■ Внутренняя ширина корпуса LW - 164 мм			
Соединитель для поперечного стабилизатора			
При внутренней ширине корпуса LW от 1190 мм	20Q153ZN		
□ Внутр. ширина корпуса LW / 2 - 147 мм			
■ Внутр. ширина корпуса LW / 2 - 165 мм			

* Для деревянных фасадов используйте 4 самореза (609.1x00) с каждой стороны.
Для широких алюминиевых рамок используйте 4 самореза с потайной головкой (660.0950) с каждой стороны.

Подробнее об AVENTOS HS
www.blum.com/aventoshs

AVENTOS HL

BLUMOTION by Blum

SERVO-DRIVE by Blum

Видео по монтажу AVENTOS HL
www.blum.com/assemblyaventoshl

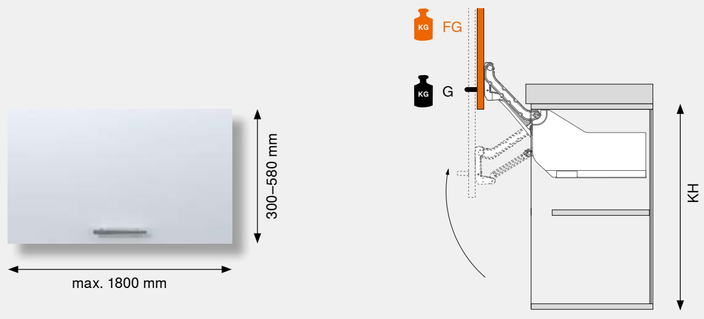

Для правильного выбора силового механизма необходимо знать высоту корпуса и вес фасада, включая ручку.

В пересекающихся областях мы рекомендуем использовать более мощный силовой механизм.

Комплект силовых механизмов

KH (мм)	20L2100.05	20L2300.05	20L2500.05	20L2700.05	20L2900.05
	Вес фасада, включая ручку (кг)				
300–349	1.25–4.25	3.50–7.25	6.50–12.00	11.00–20.00	
350–399	1.25–2.50	1.75–5.00	4.25–9.00	8.00–14.75	13.50–20.00
400–550		1.75–3.50	2.75–6.75	5.75–11.75	10.50–20.00
450–580			2.00–5.25	4.25–9.25	8.25–16.50

	Фасады: Дерево	Широкие алюминиевые рамки	Узкие алюминиевые рамки
Комплект SERVO-DRIVE			
При установке нескольких комплектов силовых механизмов на один фасад рекомендуется использовать по одному приводу на каждый комплект.	21FA000		
Комплект рычагов			
KH 300–349 мм	20L3200.06		
KH 350–399 мм	20L3500.06		
KH 400–550 мм	20L3800.06		
KH 450–580 мм	20L3900.06		
Комплект рычагов для SERVO-DRIVE			
KH 300–349 мм	21L3200.01		
KH 350–399 мм	21L3500.01		
KH 400–550 мм	21L3800.01		
KH 450–580 мм	21L3900.01		
Комплект заглушек			
	20L8020		
Комплект заглушек для SERVO-DRIVE			
	21L8020		
Комплект креплений фасада			
На саморезы*	20S4200	20S4200A	
Крепление для тонких фасадов			
EXPANDO T	20S42T1		
Штанга поперечного стабилизатора, овальная			
Длина 1061 мм	20Q1061UA		
□ Внутренняя ширина корпуса LW - 129 мм			
■ Внутренняя ширина корпуса LW - 164 мм			
Соединитель для поперечного стабилизатора			
При внутренней ширине корпуса LW от 1190 мм	20Q153ZA		
□ Внутр. ширина корпуса LW / 2 - 147 мм			
■ Внутр. ширина корпуса LW / 2 - 165 мм			

* Для деревянных фасадов используйте 4 самореза (609.1x00) с каждой стороны.
Для широких алюминиевых рамок используйте 4 самореза с потайной головкой (660.0950) с каждой стороны.

Подробнее об AVENTOS HL
www.blum.com/aventoshl

FG (кг) Ориентировочные значения

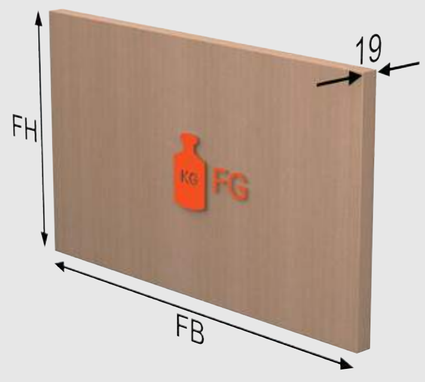

FH (мм) \ FB (мм)	400			450			500			550			600			700			800			900			1000			1200			1500			1800		
300	1.6	1.7	1.6	1.7	1.9	1.8	1.9	2.2	2.0	2.1	2.4	2.2	2.3	2.6	2.4	2.7	3.0	2.7	3.1	3.5	3.1	3.5	3.9	3.5	3.9	4.3	3.8	4.7	5.2	4.6	5.8	6.5	5.7	7.0	7.8	6.8
350	1.8	2.0	1.9	2.0	2.3	2.1	2.3	2.5	2.3	2.5	2.8	2.5	2.7	3.0	2.7	3.2	3.5	3.1	3.6	4.0	3.5	4.1	4.5	4.0	4.5	5.0	4.4	5.4	6.1	5.2	6.8	7.6	6.5	8.1	9.1	7.7
400	2.1	2.3	2.1	2.3	2.6	2.3	2.6	2.9	2.6	2.8	3.2	2.8	3.1	3.5	3.0	3.6	4.0	3.5	4.1	4.6	4.0	4.7	5.2	4.4	5.2	5.8	4.9	6.2	6.9	5.9	7.8	8.7	7.3	9.3	10.4	8.7
450	2.3	2.6	2.3	2.6	2.9	2.6	2.9	3.2	2.8	3.2	3.6	3.1	3.5	3.9	3.4	4.1	4.5	3.9	4.7	5.2	4.4	5.2	5.8	4.9	5.8	6.5	5.5	7.0	7.8	6.5	8.7	9.7	8.1	10.5	11.7	9.6
500	2.6	2.9	2.6	2.9	3.2	2.8	3.2	3.6	3.1	3.6	4.0	3.4	3.9	4.3	3.7	4.5	5.1	4.3	5.2	5.8	4.8	5.8	6.5	5.4	6.5	7.2	6.0	7.8	8.7	7.1	9.7	10.8	8.8	11.6	13.0	10.6
550	2.8	3.2	2.8	3.2	3.6	3.1	3.6	4.0	3.4	3.9	4.4	3.7	4.3	4.8	4.0	5.0	5.6	4.7	5.7	6.4	5.3	6.4	7.1	5.9	7.1	7.9	6.5	8.5	9.5	7.8	10.7	11.9	9.6	12.8	14.3	11.5
600	3.1	3.5	3.0	3.5	3.9	3.4	3.9	4.3	3.7	4.3	4.8	4.0	4.7	5.2	4.4	5.4	6.1	5.0	6.2	6.9	5.7	7.0	7.8	6.4	7.8	8.7	7.1	9.3	10.4	8.4	11.6	13.0	10.4	14.0	15.6	12.4
700	3.6	4.0	3.5	4.1	4.5	3.9	4.5	5.1	4.3	5.0	5.6	4.7	5.4	6.1	5.0	6.3	7.1	5.8	7.2	8.1	6.6	8.1	9.1	7.4	9.0	10.1	8.1	10.9	12.1	9.7	13.6	15.2	12.0	16.3	18.2	14.3
800	4.1	4.6	4.0	4.7	5.2	4.4	5.2	5.8	4.8	5.7	6.4	5.3	6.2	6.9	5.7	7.2	8.1	6.6	8.3	9.2	7.5	9.3	10.4	8.3	10.3	11.6	9.2	12.4	13.9	10.9	15.5	17.3	13.6	18.6	20.8	16.2
900	4.7	5.2	4.4	5.2	5.8	4.9	5.8	6.5	5.4	6.4	7.1	5.9	7.0	7.8	6.4	8.1	9.1	7.4	9.3	10.4	8.3	10.5	11.7	9.3	11.6	13.0	10.3	14.0	15.6	12.2	17.4	19.5	15.1	20.9	23.4	18.0
1040	5.4	6.0	5.1	6.0	6.8	5.7	6.7	7.5	6.2	7.4	8.3	6.8	8.1	9.0	7.3	9.4	10.5	8.4	10.7	12.0	9.5	12.1	13.5	10.7	13.4	15.0	11.8	16.1	18.0	14.0	20.2	22.5	17.3	24.2	27.0	20.7

ДСП
Плотность: 680 кг/м³

МДФ
Плотность: 760 кг/м³

Стекло/Алюминий
Плотность стекла: 2500 кг/м³

Указанные значения веса являются ориентировочными и могут варьироваться в зависимости от плотности материала и размеров фасада.

© Copyright by Blum · IDNR: 219.151.1 · PO-128/1 RU/01.22

AVENTOS HK top

BLUMOTION by Blum
SERVO-DRIVE by Blum
TIP-ON by Blum

Видео по монтажу
AVENTOS HK top
www.blum.com/
aventoshktopassembly

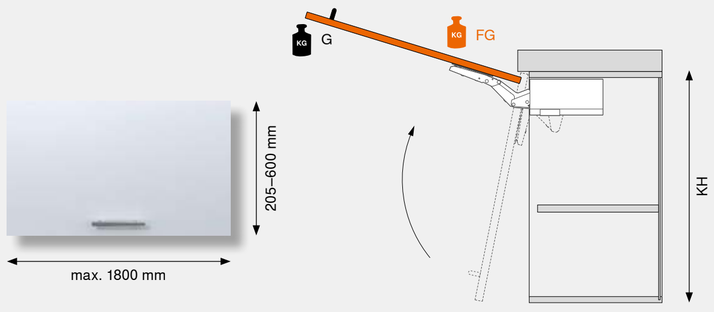

Коэффициент мощности (LF) =
Высота корпуса (KH) [мм] x Вес фасада (FG), включая двойной вес ручки (G) [кг]

В пересекающихся областях мы рекомендуем использовать более мощный силовой механизм.

			Фасады: Дерево	Широкие алюминиевые рамки	Узкие алюминиевые рамки
Комплект силовых механизмов с предустановленными евровинтами					
	LF 420–1610	OW 107°	22K2310		
	LF 930–2800	OW 107°	22K2510		
	LF 1730–5200	OW 107°	22K2710		
	LF 3200–9000	OW 107°	22K2910		
Комплект силовых механизмов для TIP-ON с предустановленными евровинтами					
	LF 420–1610	OW 107°	22K2310T		
	LF 930–2800	OW 107°	22K2510T		
	LF 1730–5200	OW 100°	22K2710T		
	LF 3200–9000	OW 100°	22K2910T		
Комплект силовых механизмов под саморезы с предустановленными позиционерами					
	LF 420–1610	OW 107°	22K2300		
	LF 930–2800	OW 107°	22K2500		
	LF 1730–5200	OW 107°	22K2700		
	LF 3200–9000	OW 107°	22K2900		
Комплект силовых механизмов для TIP-ON под саморезы с предустановленными позиционерами					
	LF 420–1610	OW 107°	22K2300T		
	LF 930–2800	OW 107°	22K2500T		
	LF 1730–5200	OW 100°	22K2700T		
	LF 3200–9000	OW 100°	22K2900T		
Комплект SERVO-DRIVE					
	При использовании трех и более силовых механизмов мы рекомендуем устанавливать два синхронизированных привода		23KA000		
Комплект заглушек					
			22K8000		
Комплект заглушек для SERVO-DRIVE					
			23K8000		
Комплект креплений фасада					
	На саморезы*		20S4200	20S4200A	
Крепление для тонких фасадов					
	EXPANDO T		20S42T1		
Комплект TIP-ON					
	До высоты корпуса KH 600 мм		956.1004		
Держатель					
	Прямой держатель		956.1201		
	Крестообразный держатель		956A1501		

* Для деревянных фасадов используйте 2 самореза (609.1x00) с каждой стороны.
Для широких алюминиевых рамок используйте 2 самореза с потайной головкой (660.0950) с каждой стороны.

Подробнее об AVENTOS HK top
www.blum.com/aventoshktop

AVENTOS HK-S

BLUMOTION by Blum
TIP-ON by Blum

Видео по монтажу
AVENTOS HK-S
www.blum.com/
assemblyaventoshks

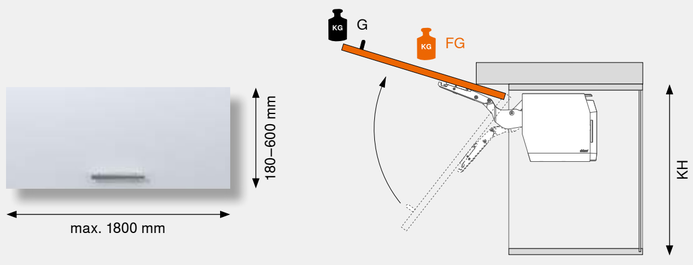

Коэффициент мощности (LF) =
Высота корпуса (KH) [мм] x Вес фасада (FG), включая двойной вес ручки (G) [кг]

В пересекающихся областях мы рекомендуем использовать более мощный силовой механизм.

			Фасады: Дерево	Широкие алюминиевые рамки	Узкие а люминиевые рамки
Комплект силовых механизмов					
	LF 220–500	OW 107°	20K2B00.06 *		
	LF 400–1000	OW 107°	20K2C00.06		
	LF 960–2215	OW 107°	20K2E00.06		
Комплект силовых механизмов для TIP-ON					
	LF 220–500	OW 107°	20K2B00T06 *		
	LF 400–1000	OW 107°	20K2C00T06		
	LF 960–2215	OW 107°	20K2E00T06		
Крепление фасада					
	На саморезы**	2 x	175H3100		
	EXPANDO	2 x	177H3100E		
	Под пресс	2 x	177H3100		
Комплект креплений фасада					
	На саморезы			20K4A00A02	
Комплект TIP-ON					
	До высоты корпуса KH 600 мм		956.1004		
Держатель					
	Прямой держатель		956.1201		
	Крестообразный держатель		956A1501		
Ограничитель угла открывания					
	OW 100°		20K7A41		
	OW 75°		20K7A11		

* Один силовой механизм без пружины

** Для деревянных фасадов используйте 2 самореза (609.1x00).
Для широких алюминиевых рамок используйте 2 самореза с потайной головкой (660.0950).

Подробнее об AVENTOS HK-S
www.blum.com/aventoshks

AVENTOS HK-XS

BLUMOTION by Blum
TIP-ON by Blum

Видео по монтажу
AVENTOS HK-XS
www.blum.com/
assemblyaventoshkxs

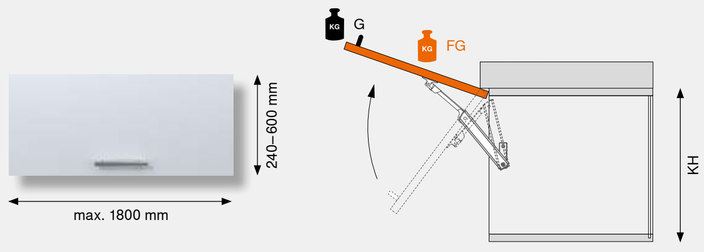

Коэффициент мощности (LF) =
Высота корпуса (KH) [мм] x Вес фасада (FG), включая двойной вес ручки (G) [кг]

При использовании силовых механизмов с двух сторон коэффициент мощности LF удваивается. В пересекающихся областях мы рекомендуем использовать более мощный силовой механизм.

			Фасады: Дерево	Широкие алюминиевые рамки	Узкие алюминиевые рамки
Силовой механизм					
	LF 200–1000	OW 105°	20K1101		
	LF 500–1500	OW 105°	20K1301		
	LF 800–1800	OW 105°	20K1501		
Силовой механизм для TIP-ON					
	LF 180–800	OW 105°	20K1101T		
	LF 500–1200	OW 105°	20K1301T		
	LF 800–1600	OW 105°	20K1501T		
Крепление корпуса					
	На саморезы*		20K5101		
	EXPANDO		20K51E1		
Крепление фасада					
	На саморезы*		20K4101	20K4101A	
	EXPANDO		20K41E1		
Петля CLIP top BLUMOTION 110° / Петля 95° для алюминиевых рамок					
	INSERTA		71B3590		
	На саморезы*		71B3550	71B950A	
Петля CLIP top 110° / Петля 95° для алюминиевых рамок					
	INSERTA		70T3590.TL		
	На саморезы*		70T3550.TL	70T950A.TL	
Ответная планка					
	На саморезы *		175H3100		
	EXPANDO		177H3100E		
Комплект TIP-ON					
	До высоты корпуса KH 600 мм		956.1004		
Держатель					
	Прямой держатель		956.1201		
	Крестообразный держатель		956A1501		
Ограничитель угла открывания					
	OW 86°		70T3553		

* Для деревянных фасадов используйте 2 самореза (609.1x00) с каждой стороны.
Для широких алюминиевых рамок используйте 2 самореза с потайной головкой (660.0950) с каждой стороны.

Подробнее об AVENTOS HK-XS
www.blum.com/aventoshkxs

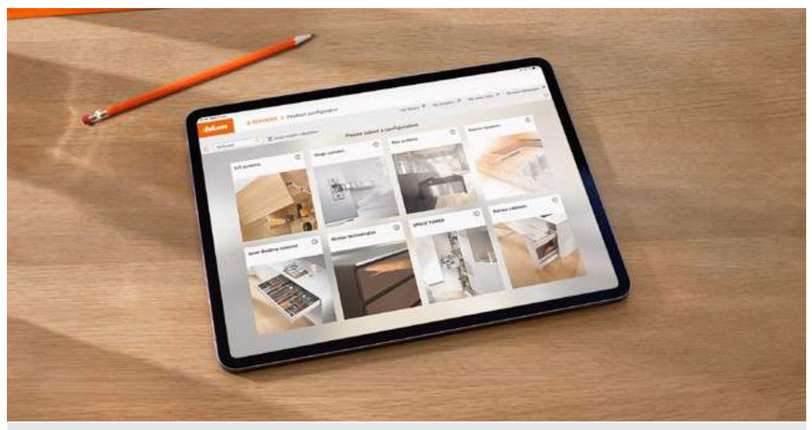

Вес фасада и высота корпуса позволяют рассчитать коэффициент мощности силового механизма. Мы с удовольствием поможем Вам при подборе изделий:
www.blum.com/configurator

Информация

■	SERVO-DRIVE	G	Ручка
□	Стандарт	KH	Высота корпуса
■	TIP-ON	FB	Ширина фасада
LF	Коэффициент мощности	FH	Высота фасада
FG	Вес фасада	OW	Ограничитель угла открывания

FG (кг) Ориентировочные значения

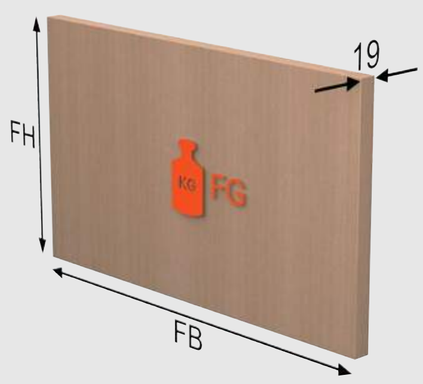

FH (мм) \ FB (мм)	400			450			500			550			600			700			800			900			1000			1200			1500			1800		
300	1.6	1.7	1.6	1.7	1.9	1.8	1.9	2.2	2.0	2.1	2.4	2.2	2.3	2.6	2.4	2.7	3.0	2.7	3.1	3.5	3.1	3.5	3.9	3.5	3.9	4.3	3.8	4.7	5.2	4.6	5.8	6.5	5.7	7.0	7.8	6.8
350	1.8	2.0	1.9	2.0	2.3	2.1	2.3	2.5	2.3	2.5	2.8	2.5	2.7	3.0	2.7	3.2	3.5	3.1	3.6	4.0	3.5	4.1	4.5	4.0	4.5	5.0	4.4	5.4	6.1	5.2	6.8	7.6	6.5	8.1	9.1	7.7
400	2.1	2.3	2.1	2.3	2.6	2.3	2.6	2.9	2.6	2.8	3.2	2.8	3.1	3.5	3.0	3.6	4.0	3.5	4.1	4.6	4.0	4.7	5.2	4.4	5.2	5.8	4.9	6.2	6.9	5.9	7.8	8.7	7.3	9.3	10.4	8.7
450	2.3	2.6	2.3	2.6	2.9	2.6	2.9	3.2	2.8	3.2	3.6	3.1	3.5	3.9	3.4	4.1	4.5	3.9	4.7	5.2	4.4	5.2	5.8	4.9	5.8	6.5	5.5	7.0	7.8	6.5	8.7	9.7	8.1	10.5	11.7	9.6
500	2.6	2.9	2.6	2.9	3.2	2.8	3.2	3.6	3.1	3.6	4.0	3.4	3.9	4.3	3.7	4.5	5.1	4.3	5.2	5.8	4.8	5.8	6.5	5.4	6.5	7.2	6.0	7.8	8.7	7.1	9.7	10.8	8.8	11.6	13.0	10.6
550	2.8	3.2	2.8	3.2	3.6	3.1	3.6	4.0	3.4	3.9	4.4	3.7	4.3	4.8	4.0	5.0	5.6	4.7	5.7	6.4	5.3	6.4	7.1	5.9	7.1	7.9	6.5	8.5	9.5	7.8	10.7	11.9	9.6	12.8	14.3	11.5
600	3.1	3.5	3.0	3.5	3.9	3.4	3.9	4.3	3.7	4.3	4.8	4.0	4.7	5.2	4.4	5.4	6.1	5.0	6.2	6.9	5.7	7.0	7.8	6.4	7.8	8.7	7.1	9.3	10.4	8.4	11.6	13.0	10.4	14.0	15.6	12.4
700	3.6	4.0	3.5	4.1	4.5	3.9	4.5	5.1	4.3	5.0	5.6	4.7	5.4	6.1	5.0	6.3	7.1	5.8	7.2	8.1	6.6	8.1	9.1	7.4	9.0	10.1	8.1	10.9	12.1	9.7	13.6	15.2	12.0	16.3	18.2	14.3
800	4.1	4.6	4.0	4.7	5.2	4.4	5.2	5.8	4.8	5.7	6.4	5.3	6.2	6.9	5.7	7.2	8.1	6.6	8.3	9.2	7.5	9.3	10.4	8.3	10.3	11.6	9.2	12.4	13.9	10.9	15.5	17.3	13.6	18.6	20.8	16.2
900	4.7	5.2	4.4	5.2	5.8	4.9	5.8	6.5	5.4	6.4	7.1	5.9	7.0	7.8	6.4	8.1	9.1	7.4	9.3	10.4	8.3	10.5	11.7	9.3	11.6	13.0	10.3	14.0	15.6	12.2	17.4	19.5	15.1	20.9	23.4	18.0
1040	5.4	6.0	5.1	6.0	6.8	5.7	6.7	7.5	6.2	7.4	8.3	6.8	8.1	9.0	7.3	9.4	10.5	8.4	10.7	12.0	9.5	12.1	13.5	10.7	13.4	15.0	11.8	16.1	18.0	14.0	20.2	22.5	17.3	24.2	27.0	20.7

ДСП
Плотность: 680 кг/м³

МДФ
Плотность: 760 кг/м³

Стекло/Алюминий
Плотность стекла: 2500 кг/м³

Указанные значения веса являются ориентировочными и могут варьироваться в зависимости от плотности материала и размеров фасада.

© Copyright by Blum · IDNR: 219.151.1 · PO-128/1 RU/01.22