SPACE STEP

Vantaggi sotto tutti i punti di vista

www.blum.com

Combinazione funzionale di pedana e cassetto con zoccolo

Nello zoccolo sotto la fila di mobili si nascondono possibilità inaspettate. Questa zona dello spazio abitativo per lo più inutilizzata acquista nuove funzionalità con SPACE STEP. Tutti gli utilizzatori di mobili ne beneficiano: anche ai bambini piace sedersi su SPACE STEP per vestirsi in tutta comodità.

Indice

04 Grande spazio

06 Grande funzionalità

08 Grande silenziosità

10 Grande sicurezza

12 Grande comodità

14 Informazioni per l'ordine

16 Progettazione

23 Montaggio

28 Smontaggio

30 moving ideas

Grande spazio

Chi desidera molto spazio di stivaggio ha bisogno dei mobili giusti. Con SPACE STEP non solo è possibile progettare mobili più alti, ma si può ricavare nuovo spazio di stivaggio anche nello zoccolo. Per clienti felici il doppio.

Un nuovo tipo di spazio di stivaggio

Sotto la superficie della pedana di SPACE STEP, a partire da un'altezza di 150 mm, è possibile integrare un cassetto con zoccolo. In particolare con un'altezza fino a 250 mm questo consente un notevole guadagno in termini di spazio di stivaggio. Ideale per oggetti che vengono utilizzati meno frequentemente.

Flessibilità di applicazione

È possibile realizzare tre diversi tipi di zoccolo. In questo modo SPACE STEP si adatta a molte situazioni di applicazione in tutti gli ambienti della casa.

Con rientranza

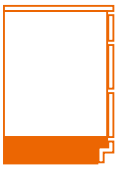

Con rientranza e zoccolo basso

A filo con la superficie

Grande funzionalità

La tendenza di avere una superficie abitabile molto ridotta rappresenta una sfida per i progettisti di cucine. Con SPACE STEP aumentano le possibilità di personalizzazione. Con la nuova soluzione per lo zoccolo è possibile raggiungere senza sforzi il livello di stivaggio più alto.

Versatilità in movimento
Per un accesso ancora più semplice al pensile ci pensa il nostro sistema per ante a ribalta versatile AVENTOS. La libertà di movimento è garantita anche con le ante a ribalta aperte.

Design dei mobili con organizzazione
Valorizzate il mobile dispensa SPACE TOWER con SPACE STEP e otterrete due vantaggi: da una parte create ulteriore spazio di stivaggio in basso, e dall'altra migliorate l'accesso agli oggetti riposti nel ripiano più alto.

Grande silenziosità

L'obiettivo di ogni progettista di cucine è quello di unire un design accattivante con il comfort e la funzionalità. Grazie alle tecnologie del movimento di Blum i vostri clienti potranno aprire e chiudere SPACE STEP in modo facile e silenzioso.

Impiegata singolarmente, ciascuna delle 4 tecnologie del movimento convince grazie ai suoi speciali punti di forza.

www.blum.com/4formore

BLUMOTION by Blum

TIP-ON BLUMOTION by Blum

TIP-ON by Blum

Comfort e funzionalità

SPACE STEP può essere realizzato con tutti i sistemi box e i sistemi di guide di Blum. Per un utilizzo confortevole sotto ogni punto di vista la soluzione per zoccolo può essere dotata delle pluricollaudate tecnologie del movimento di Blum.

SERVO-DRIVE by Blum

Straordinariamente semplice

Per un comfort ancora maggiore vi suggeriamo di installare il supporto elettrico per il controllo del movimento SERVO-DRIVE. Per aprire bast a una leggera pressione su un punto a piacere del frontale. Grazie a BLUMOTION la chiusura di SPACE STEP è dolce e silenziosa.

Nuovo design per il bagno

Più stretto o più largo, più alto o più basso, con colori coordinati o volutamente a contrasto: con SPACE STEP è possibile creare nuove tendenze per il bagno.

Grande sicurezza

Sorprendete i vostri clienti con nuove idee! La soluzione per zoccolo SPACE STEP fornisce grandi ispirazioni, con la massima sicurezza. Grazie =al suo arresto con l'abbassamento della pedana offre una tenuta sicura.

Non scivola

Quando è estratto un arresto fissa SPACE STEP a partire da un carico di 8 kg. La superficie calpestabile ha una portata max. di 150 kg nella rispettiva versione.

Grande comodità

I clienti sono soddisfatti se il loro progettista dei mobili lavora pensando al futuro. Con SPACE STEP offrite una soluzione comoda ancora prima che sorga un'esigenza. Questo sì che è un servizio di assistenza previdente.

Utilizzabile ovunque

Per la cucina, il bagno, il soggiorno o altri ambienti: SPACE STEP può arricchire gli spazi vitali ovunque. Anche nel settore commerciale le possibilità di impiego sono versatili.

Qui trovate maggiori informazioni su SPACE STEP:

www.blum.com/spacestep

Informazioni per l'ordine

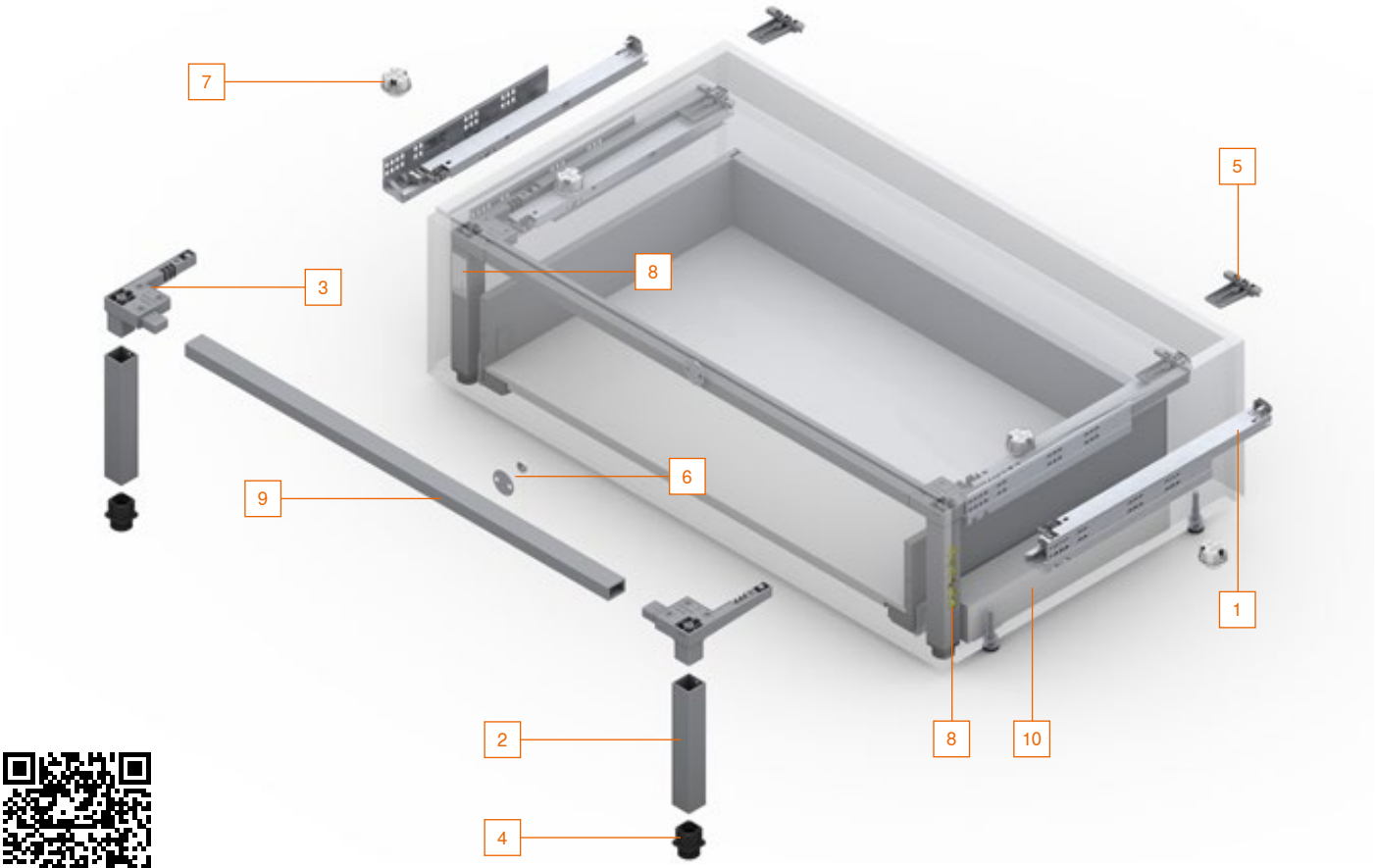

www.blum.com/configurator

Set SPACE STEP		
Lunghezza nominale (NL)	**Colore**	
410 mm	Grigio orione opaco	**Z95.4100**
460 mm	Grigio orione opaco	**Z95.4600**

Composto da:

1 2 TANDEM 561Hxxx1B95 sinistra/destra
2 2 profili di sostegno
3 2 giunzioni angolari
4 2 piedini sostegno
5 2 attacchi ripiano posteriori
6 1 giunzione frontale (magnete e piastrina di bloccaggio)
7 4 respingenti Blum*
8 2 adesivi (istruzioni di sicurezza e informazioni del produttore)
14 x viti a testa piatta 4 x 15 mm
1 x indicazioni di montaggio

* Raccomandazione: KB > 900 mm, 4 pz.

9 **Profilo trasversale**		
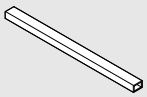	Alluminio	
	Da tagliare su misura	**Z95Q1040A**
	Taglio pezzi: LW - 130 mm	
	Raccomandazione: KB 1200 mm, utilizzare 2 pezzi per evitare un forte incurvamento	

10 **Distanziatore (opzionale)**		
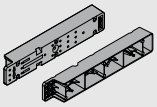	Per il montaggio delle guide del cassettone, adatto a tutti i sistemi box e i sistemai di guide di Blum	
		Z95D4100

KB Larghezza del corpo mobile

LW Larghezza interna corpo mobile

Informazioni per l'ordine

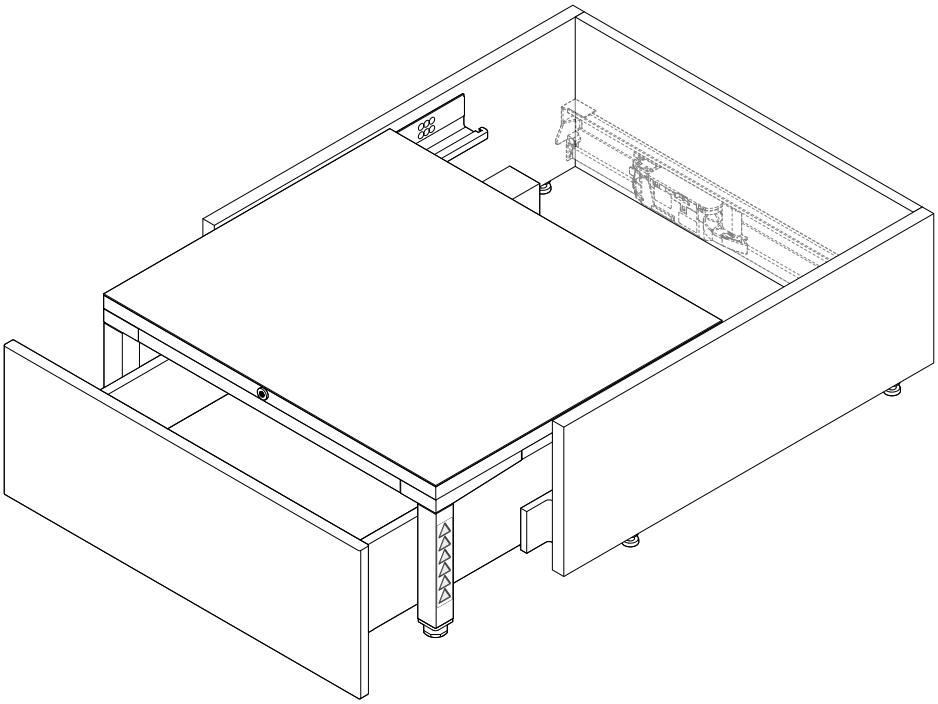

Avvertenze

Portata massima: 150 kg*

* L'autorizzazione della portata effettiva del mobile da voi realizzato con SPACE STEP deve essere rilasciata dal produttore ai sensi della norma EN-14183 ed essere indicata sull'etichetta del produttore.

Altezza corpo mobile realizzabile: L'altezza corpo mobile realizzabile per SPACE STEP è di 150–250 mm

Raccomandazione sui materiali: per la pedana nello zoccolo si raccomanda l'utilizzo di un pannello a 3 strati (3S) con uno spessore di almeno 21 mm.

Raccomandazione per la superficie della pedana: la superficie della pedana deve essere antiscivolo. Questo può essere realizzato utilizzando un tappetino antiscivolo fissato direttamente alla superficie della pedana o utilizzando un materiale del pannello antiscivolo.

Applicazione dell'adesivo: La norma EN-14183 prevede che entrambi gli adesivi in dotazione debbano essere applicati in un punto visibile.

Cassetto sotto SPACE STEP: possono essere utilizzate soltanto guide da 30 kg o 40 kg. La portata dinamica per il cassetto sotto SPACE STEP è di 20 kg.

Corpo mobile sopra SPACE STEP: se sul fondo del corpo mobile superiore è posizionato un carico, ad esempio, di oggetti stivati, consigliamo di fissarlo per impedirne l'incurvamento. In questo modo si impedisce a SPACE STEP di strusciare il fondo del corpo mobile.

TIP-ON BLUMOTION: in caso di utilizzo di TIP-ON BLUMOTION raccomandiamo di utilizzare un'unità L5.

Progettazione

LEGRABOX – altezza N

Ingombro nel corpo mobile

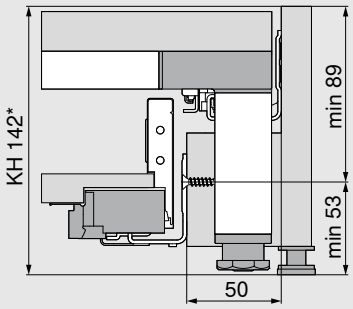

* In caso di utilizzo del distanziatore Blum – altezza corpo mobile min. KH 148 mm

Larghezza corpo mobile min. 400 mm

Quote di montaggio frontale per montaggio a vite

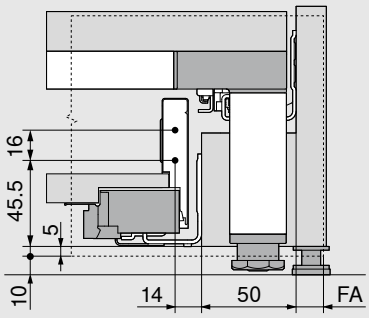

Misure di foratura frontale per EXPANDO

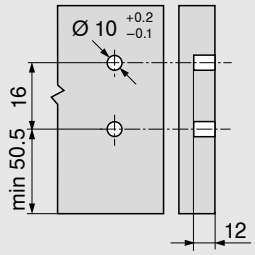

LEGRABOX – altezza M

Ingombro nel corpo mobile

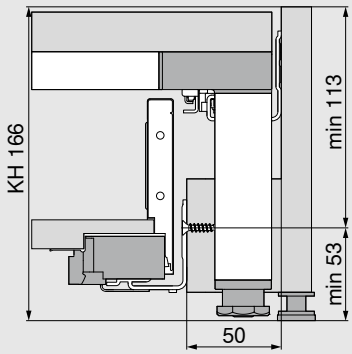

Larghezza corpo mobile min. 400 mm

Quote di montaggio frontale per montaggio a vite

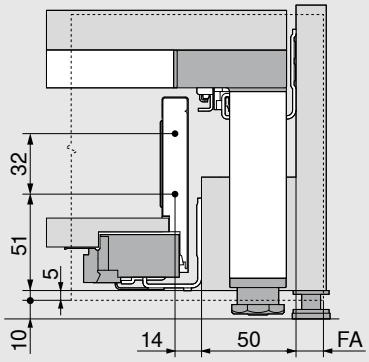

Misure di foratura frontale per EXPANDO

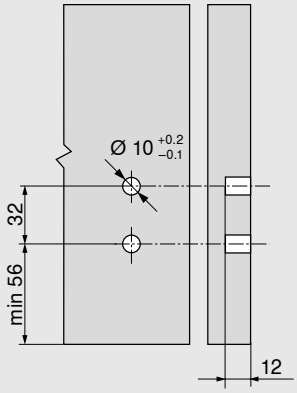

LEGRABOX – altezza K

Ingombro nel corpo mobile

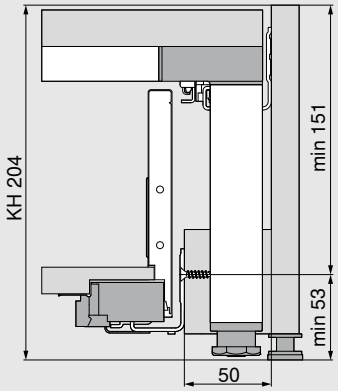

Larghezza corpo mobile min. 400 mm

Quote di montaggio frontale per montaggio a vite

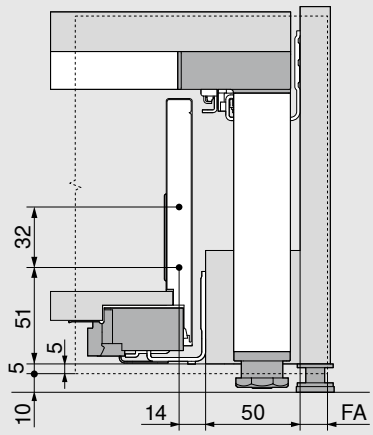

Misure di foratura frontale per EXPANDO

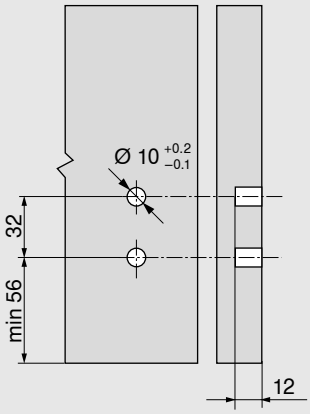

FA Battuta frontale

KH Altezza del corpo mobile

Misure di progettazione con uno spessore del fondo del ripiano estraibile di almeno 21 mm – senza tappetino antiscivolo

Progettazione

MERIVOBOX – altezza N

Ingombro nel corpo mobile

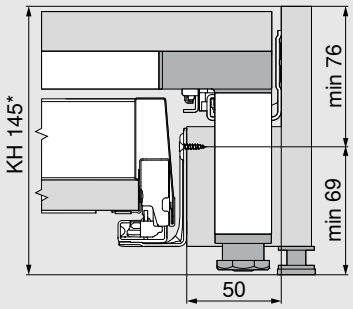

* In caso di utilizzo del distanziatore Blum – altezza corpo mobile min. KH 146 mm

Larghezza corpo mobile min. 400 mm

Quote di montaggio frontale per montaggio a vite

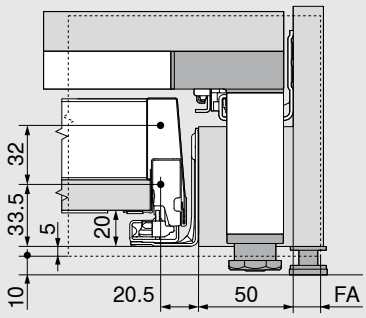

Misure di foratura frontale per EXPANDO

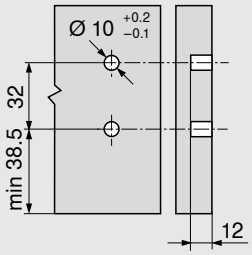

MERIVOBOX – altezza M

Ingombro nel corpo mobile

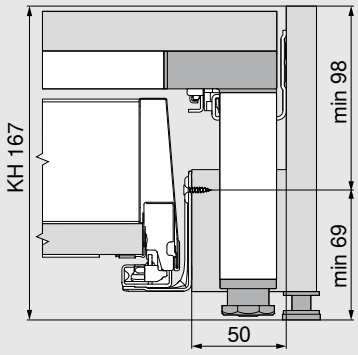

Larghezza corpo mobile min. 400 mm

Quote di montaggio frontale per montaggio a vite

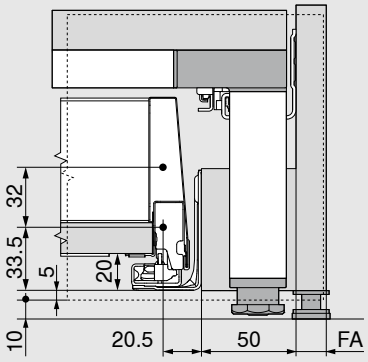

Misure di foratura frontale per EXPANDO

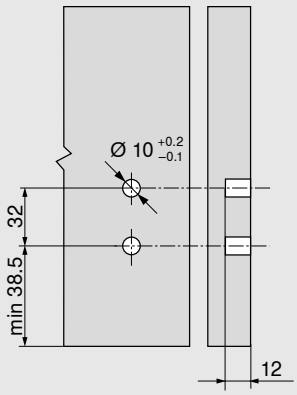

MERIVOBOX – altezza K

Ingombro nel corpo mobile

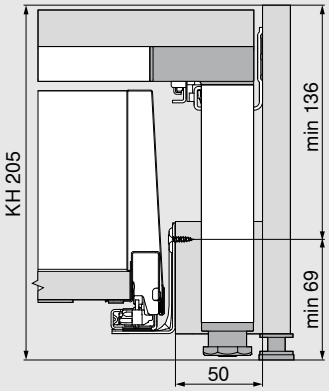

Larghezza corpo mobile min. 400 mm

Quote di montaggio frontale per montaggio a vite

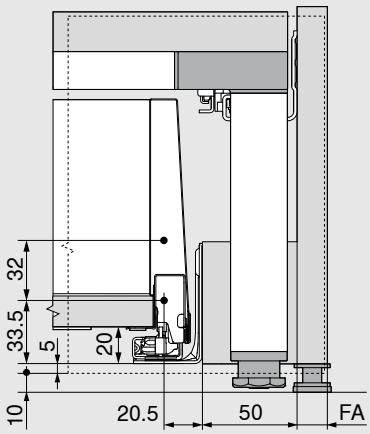

Misure di foratura frontale per EXPANDO

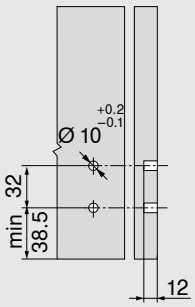

FA Battuta frontale

KH Altezza del corpo mobile

Misure di progettazione con uno spessore del fondo del ripiano estraibile di almeno 21 mm – senza tappetino antiscivolo

Progettazione

TANDEMBOX antaro – altezza N

Ingombro nel corpo mobile

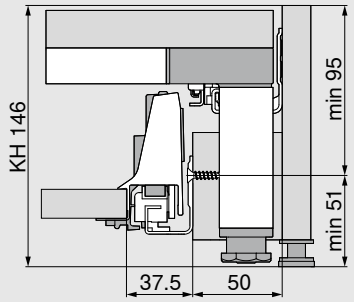

Larghezza corpo mobile min. 400 mm

Quote di montaggio frontale per montaggio a vite

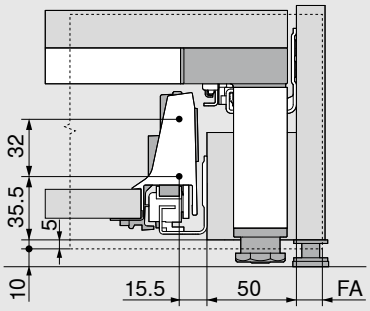

Misure di foratura frontale per EXPANDO

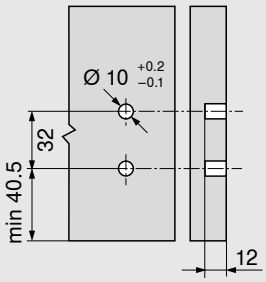

TANDEMBOX antaro – altezza M

Ingombro nel corpo mobile

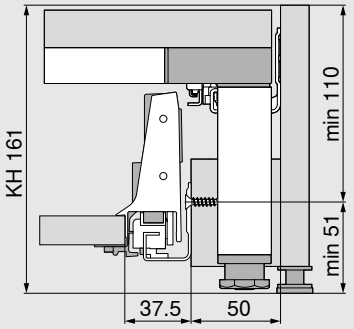

Larghezza corpo mobile min. 400 mm

Quote di montaggio frontale per montaggio a vite

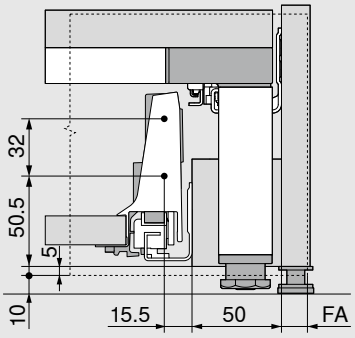

Misure di foratura frontale per EXPANDO

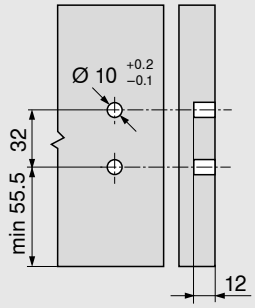

TANDEMBOX antaro – altezza K

Ingombro nel corpo mobile

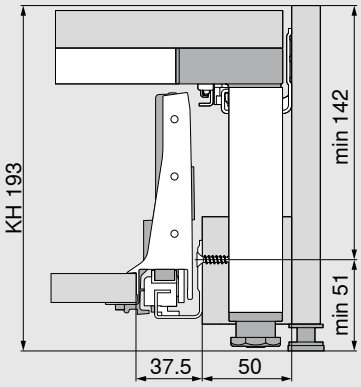

Larghezza corpo mobile min. 400 mm

Quote di montaggio frontale per montaggio a vite

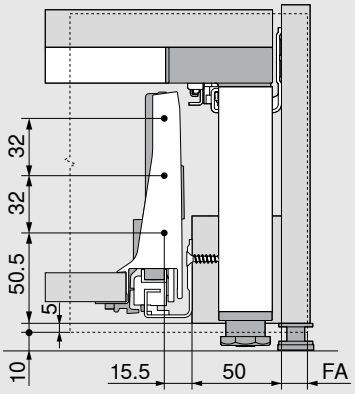

Misure di foratura frontale per EXPANDO

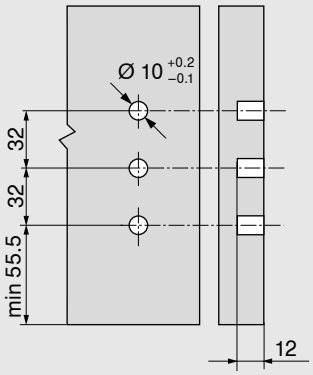

FA Battuta frontale

KH Altezza del corpo mobile

Misure di progettazione con uno spessore del fondo del ripiano estraibile di almeno 21 mm – senza tappetino antiscivolo

Progettazione

MOVENTO

Ingombro nel corpo mobile

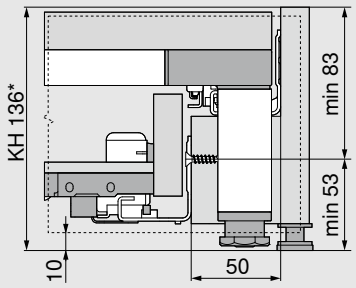

* In caso di utilizzo del distanziatore Blum - altezza corpo mobile min. KH 148 mm

Larghezza corpo mobile min. 400 mm, con SERVO-DRIVE min. 450 mm

TANDEM

Ingombro nel corpo mobile

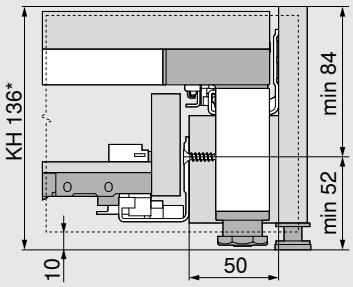

* In caso di utilizzo del distanziatore Blum - altezza corpo mobile min. KH 148 mm

Larghezza corpo mobile min. 400 mm, con SERVO-DRIVE min. 450 mm

KH Altezza del corpo mobile

Misure di progettazione con uno spessore del fondo del ripiano estraibile di almeno 21 mm – senza tappetino antiscivolo

Progettazione

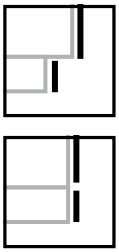

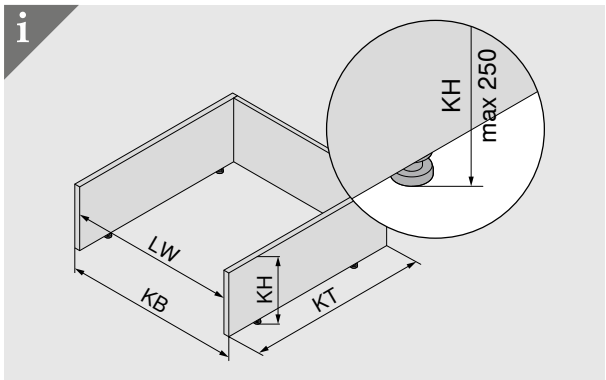

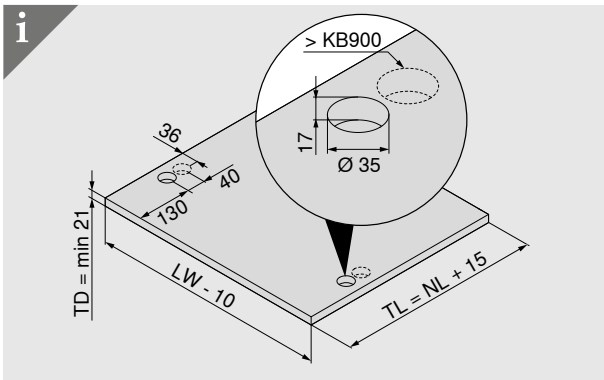

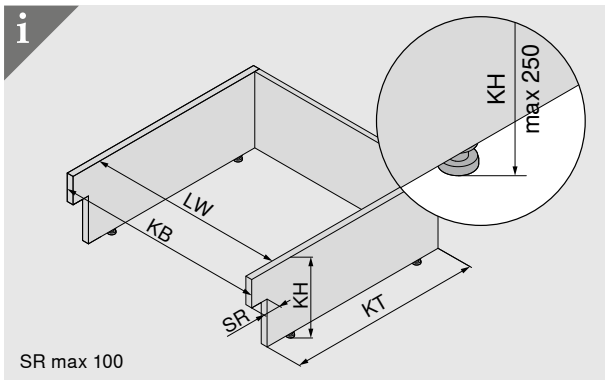

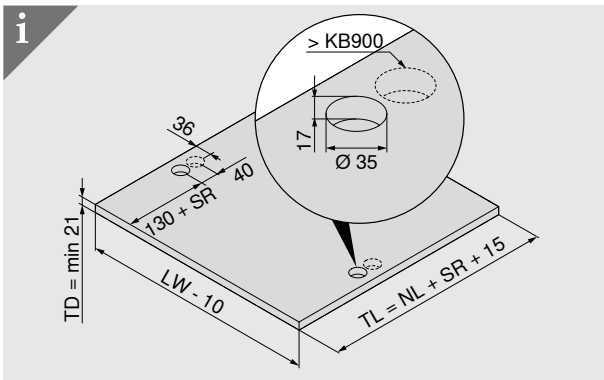

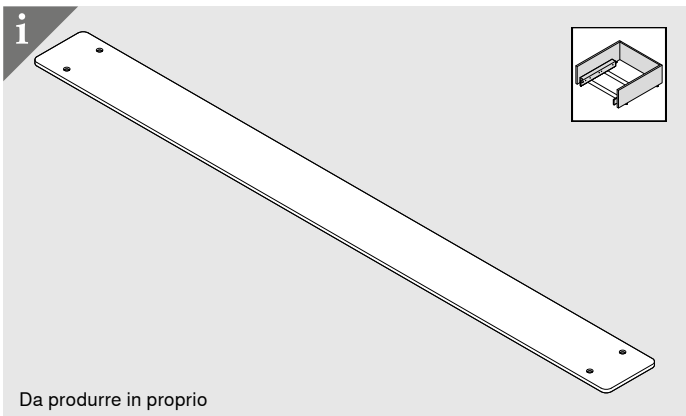

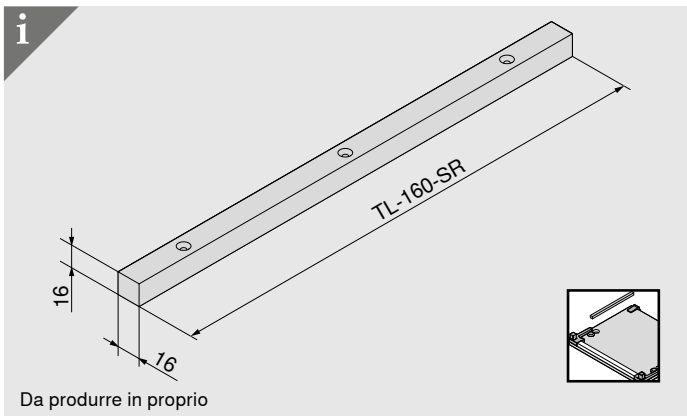

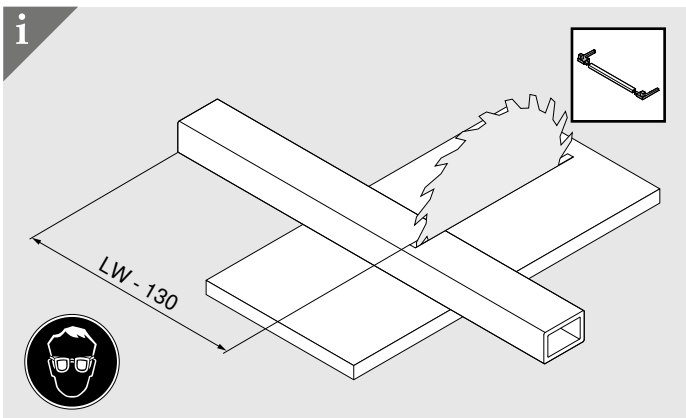

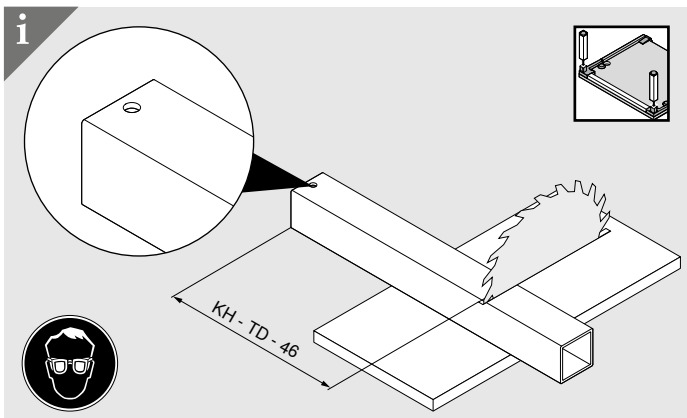

FA Battuta frontale
KB Larghezza del corpo mobile
KH Altezza del corpo mobile
KT Profondità del corpo mobile
LW Larghezza interna corpo mobile
NL Lunghezza nominale
SR Rientranza zoccolo
TD Spessore fondo del ripiano
TL Lunghezza ripiano

Progettazione

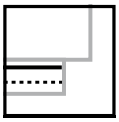

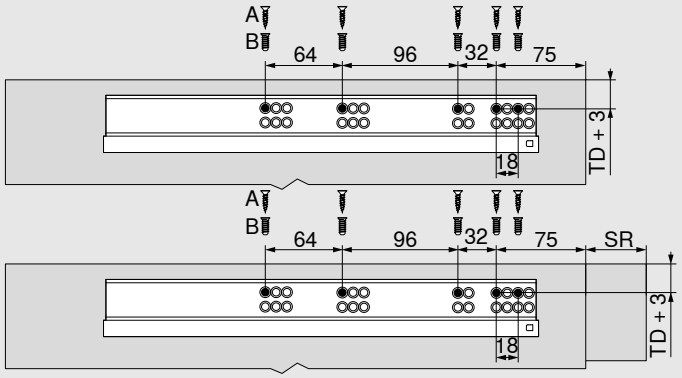

per 410 mm

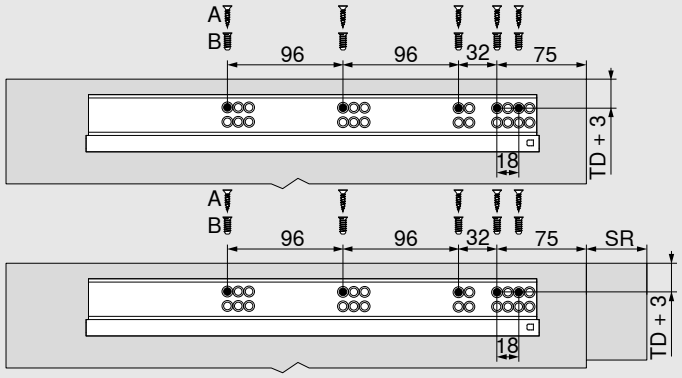

per 460 mm

NL Lunghezza nominale
SR Rientranza zoccolo
TD Spessore fondo del ripiano

Progettazione

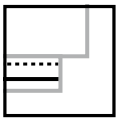

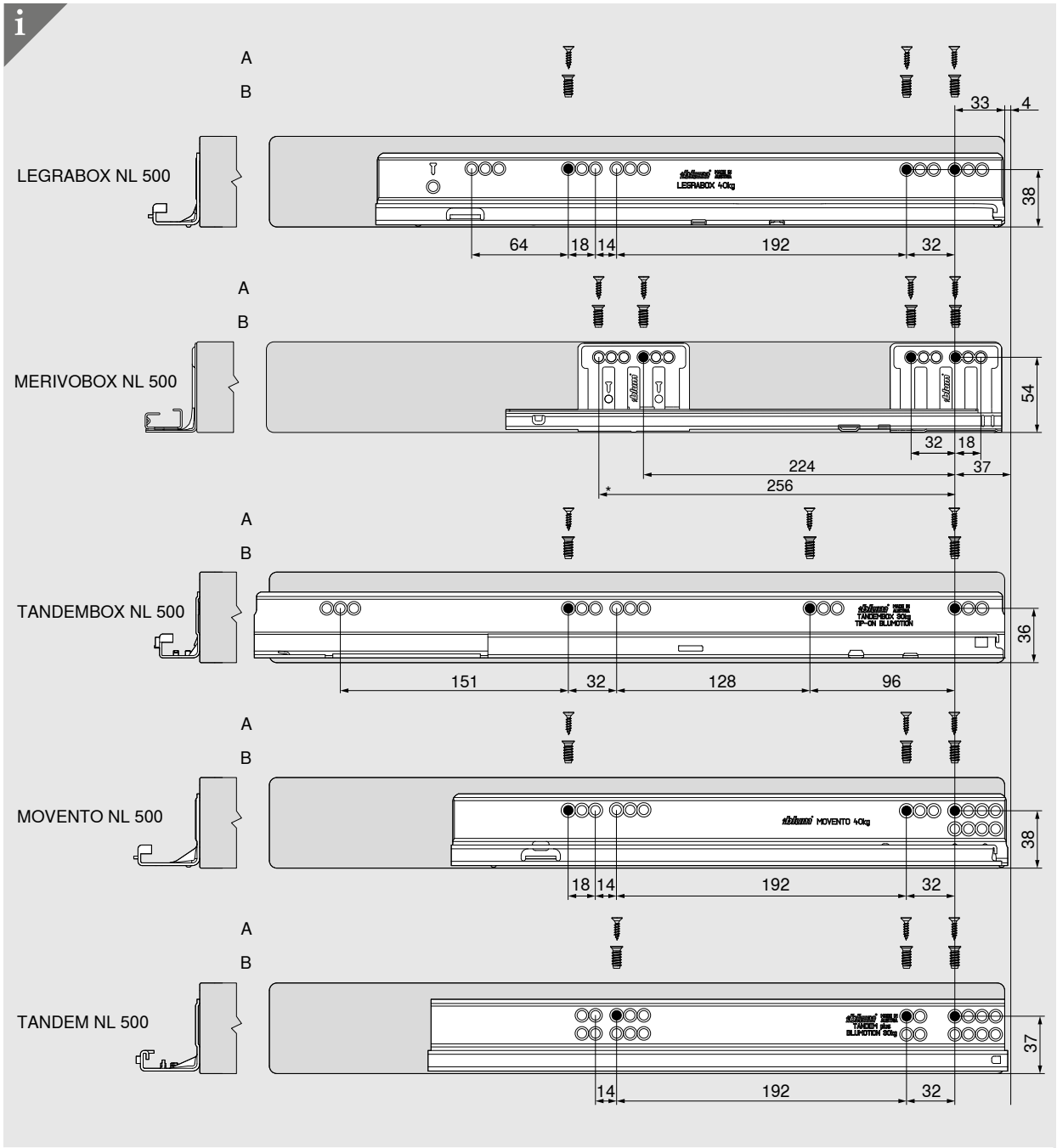

A	Vite per truciolare
B	Utilizzare la vite EURO con il distanziatore Blum

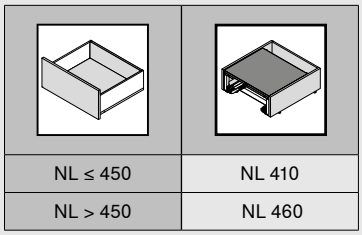

NL ≤ 450	NL 410
NL > 450	NL 460

NL Lunghezza nominale
SR Rientranza zoccolo
TD Spessore fondo del ripiano

Montaggio

Quota di montaggio – distanziatore legno

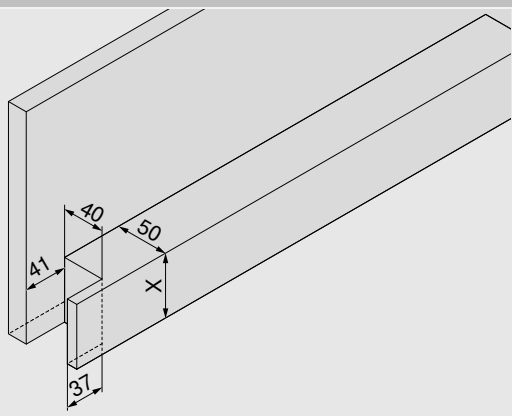

Da produrre in proprio

	X (mm)
LEGRABOX	50
MERIVOBOX	65
TANDEMBOX	50
MOVENTO I TANDEM	50

Quota di montaggio – distanziatore Blum

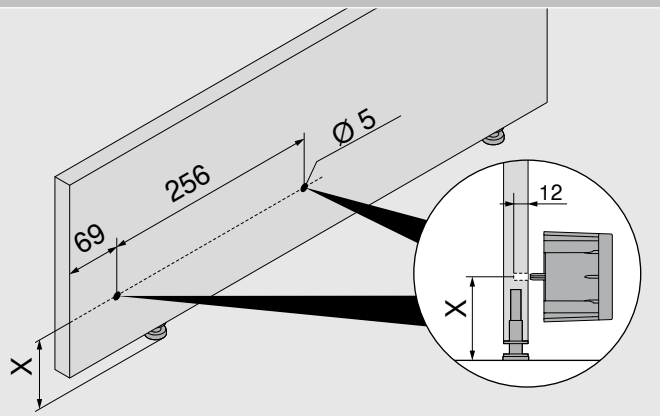

	X (mm)
LEGRABOX	53
MERIVOBOX	51
TANDEMBOX	51
MOVENTO I TANDEM	53

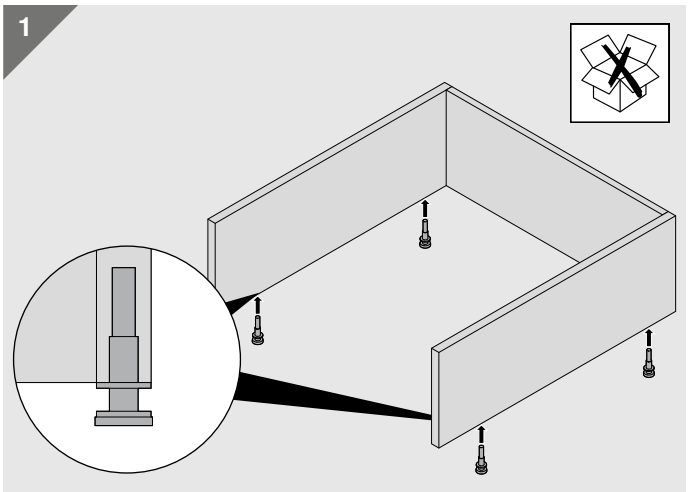

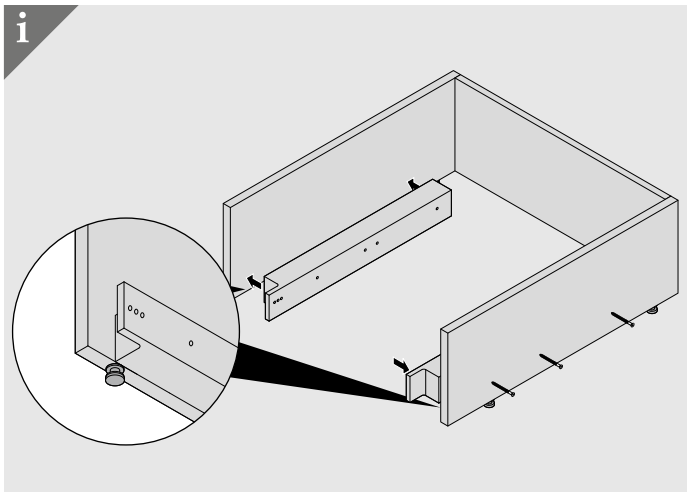

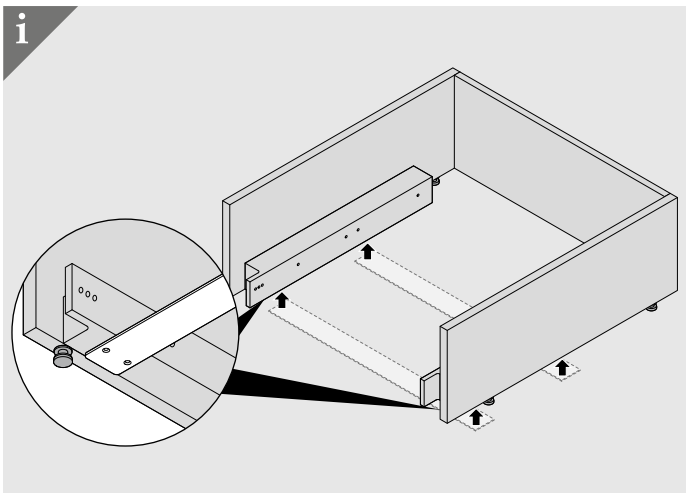

Montaggio

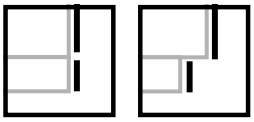

2 (3.5 x 15) *(3.5 x 10)

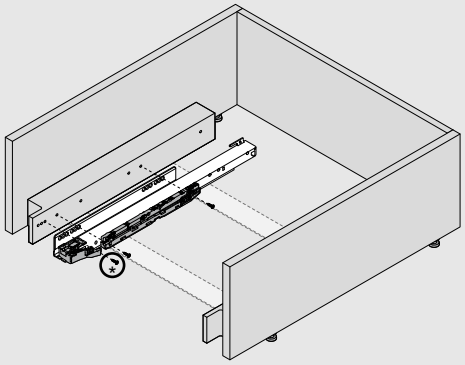

3 (3.5 x 15)

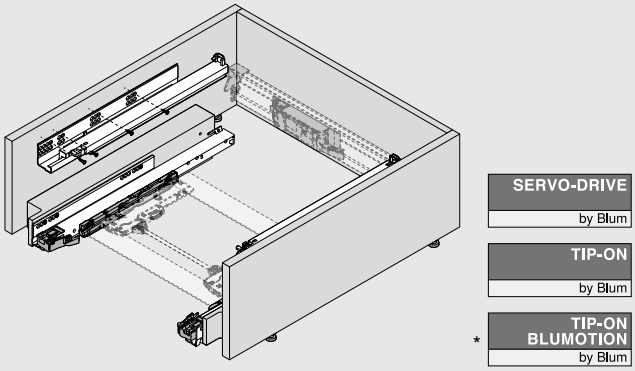

* Raccomandazione: combinare solo con unità L5

4 (4 x 15)

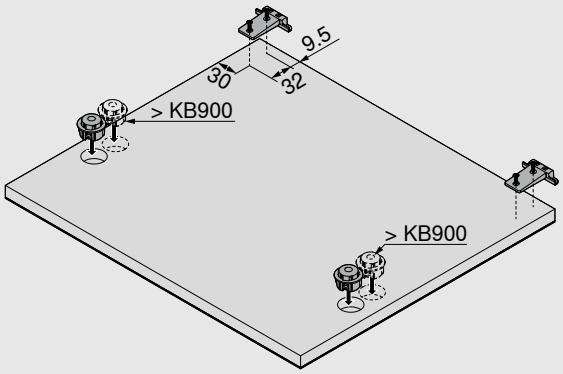

5

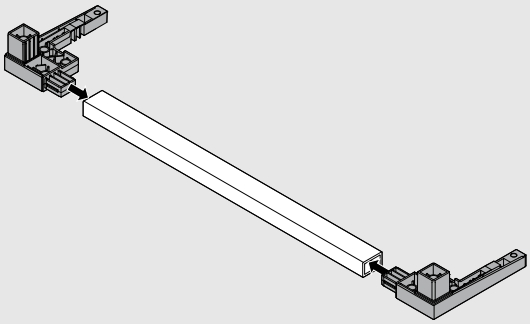

Montaggio

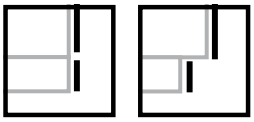

6 (4 x 15)

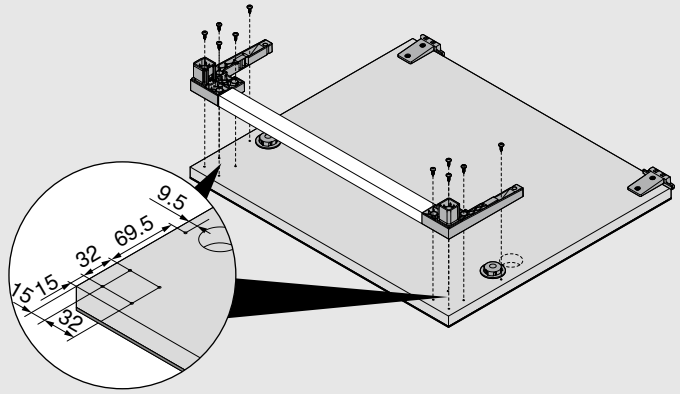

7 (3.5 x 25)

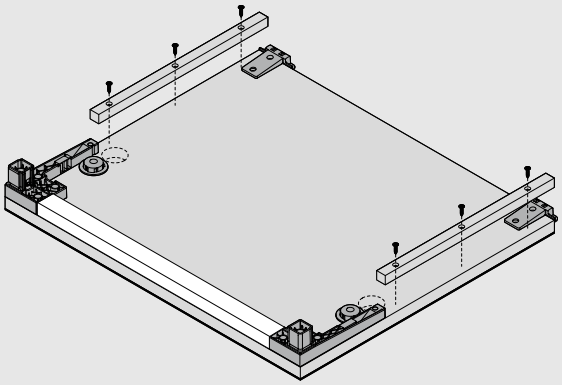

8

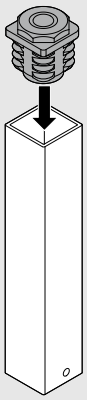

9

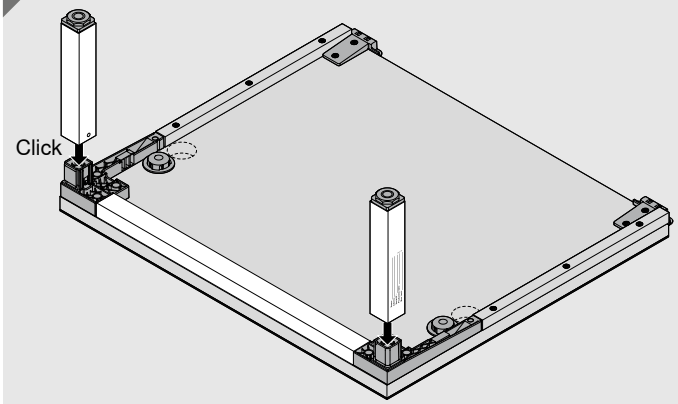

KB Larghezza del corpo mobile

Montaggio

4 (4 x 15)

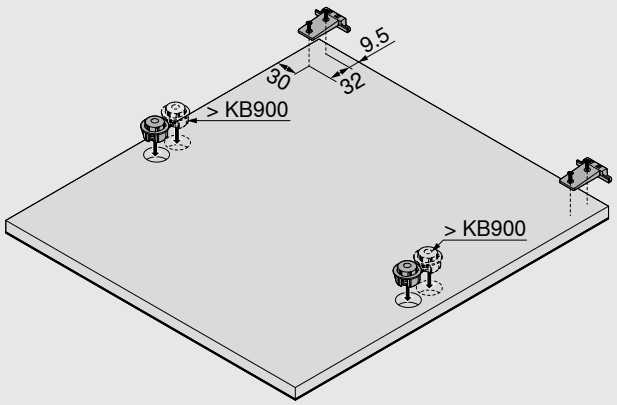

5

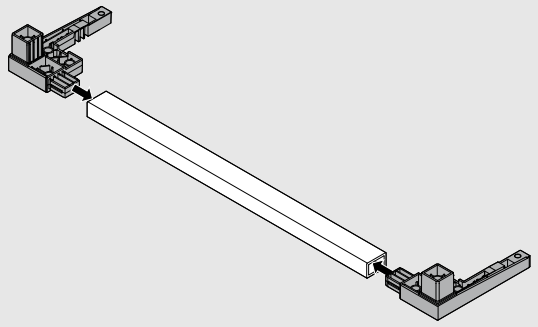

6 (4 x 15)

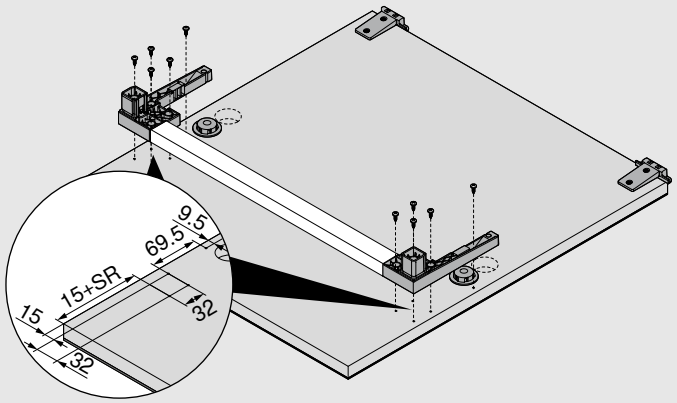

7 (3.5 x 25)

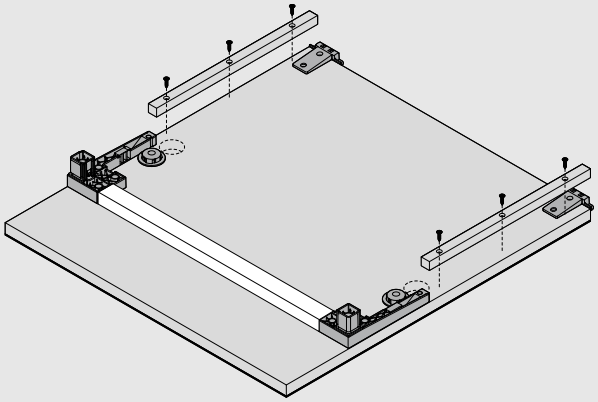

8

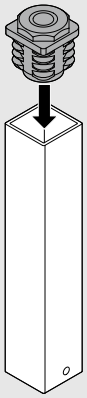

9

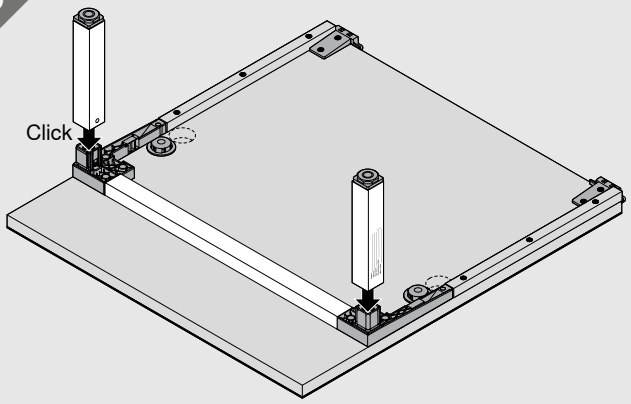

KB Larghezza del corpo mobile
SR Rientranza zoccolo

Montaggio

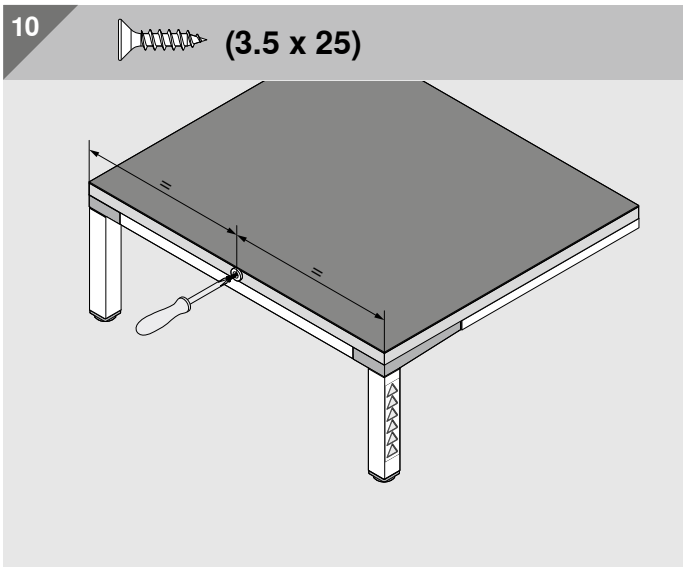
10
(3.5 x 25)
=
=

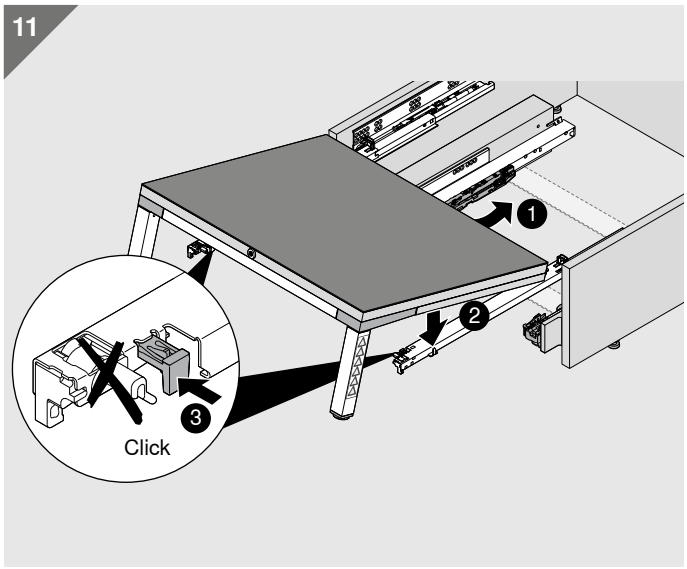
11
1
2
3
Click

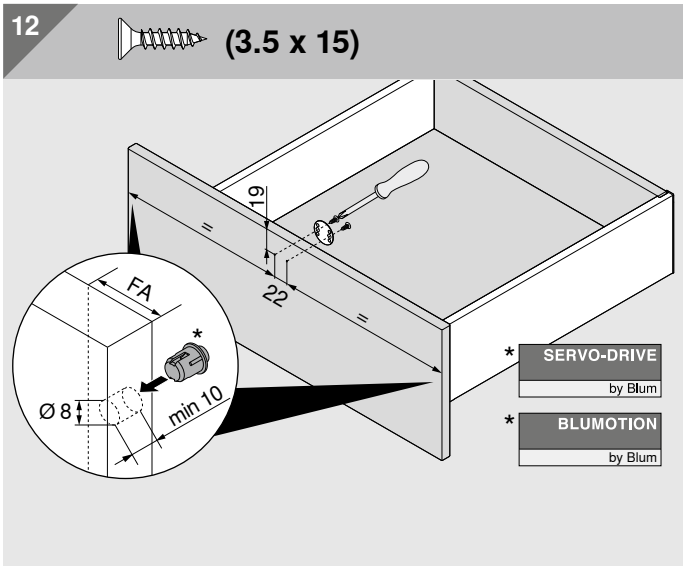
12
(3.5 x 15)
19
22
=
=
FA
*
Ø 8
min 10
* SERVO-DRIVE
by Blum
* BLUMOTION
by Blum

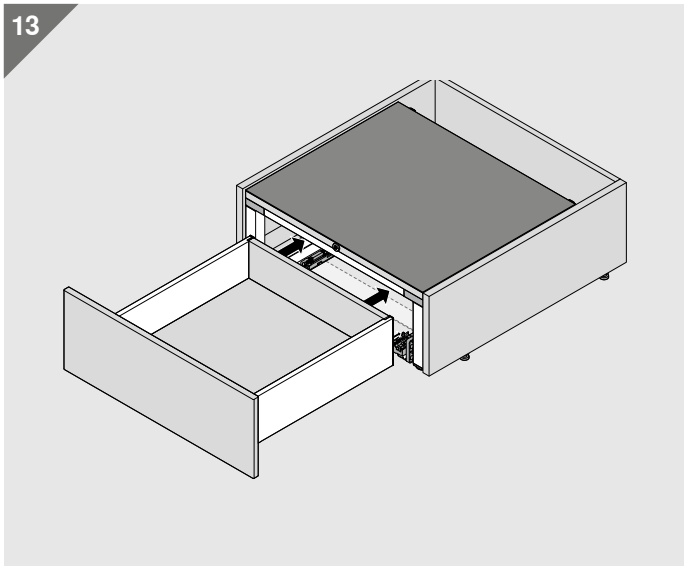
13

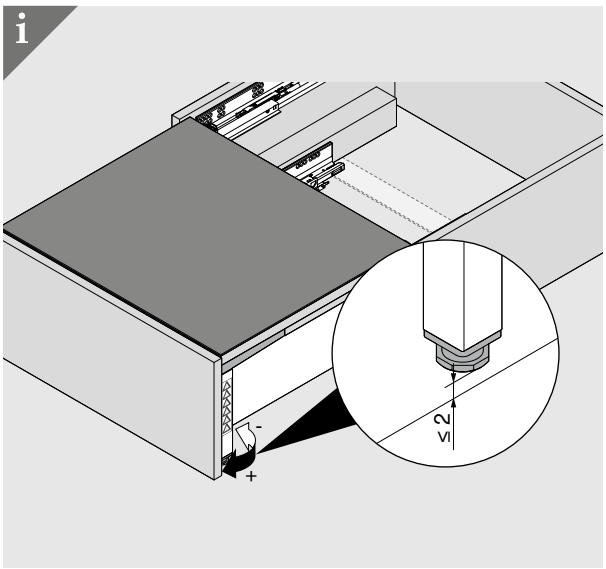
i
-
+
≤ 2

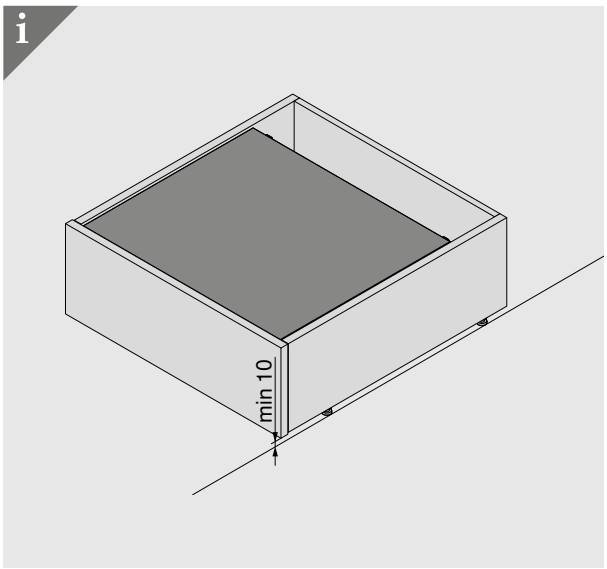
i
min 10

Smontaggio

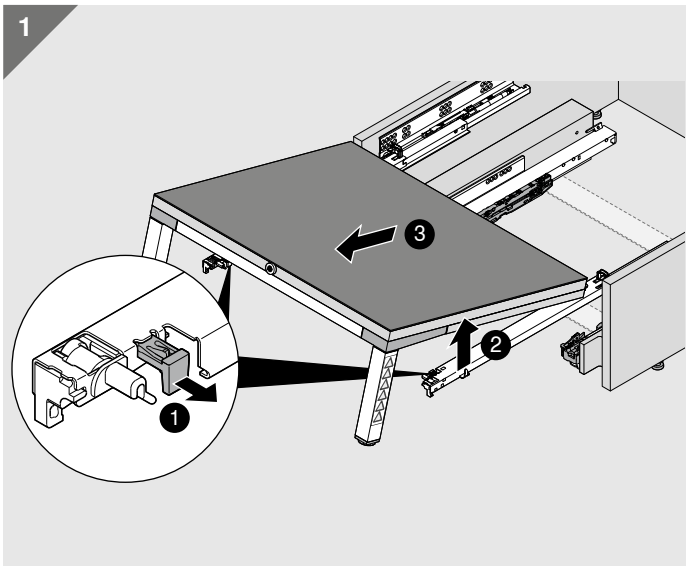

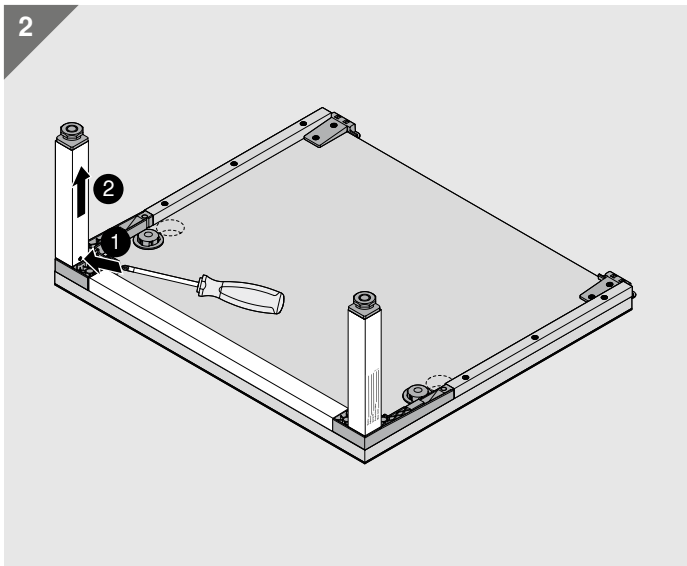

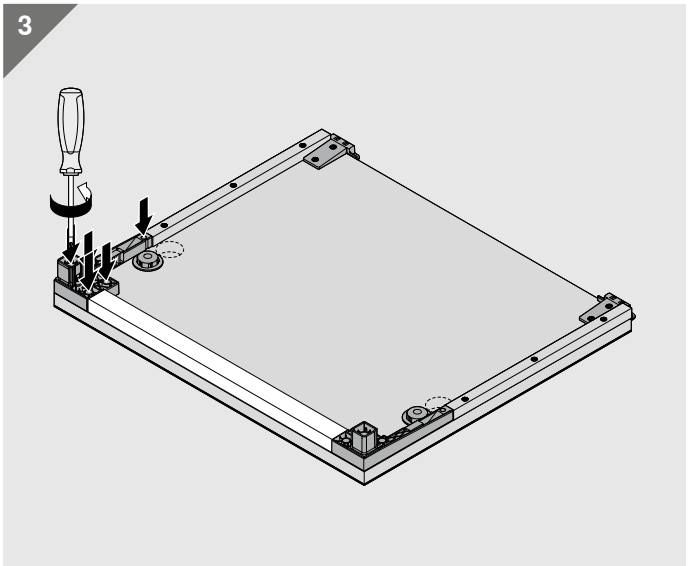

moving ideas

Crediamo che le idee possano cambiare il mondo. Affinché possiate realizzare le vostre idee creative, mettiamo a vostra disposizione accessori innovativi, concetti di mobili a cui ispirarvi e i servizi necessari. Le vostre esigenze, le tendenze internazionali e la nostra visione comune di una maggiore qualità dell'abitare sono gli elementi che ci spingono a migliorarci sempre. Per creare insieme a voi delle idee in movimento.

Qualità dell'abitare

Più comfort e funzionalità nell'uso quotidiano dei mobili: questo è il nostro obiettivo.

Assortimento

Tutto da un'unica "mano": con la nostra ampia gamma di prodotti potete implementare le tendenze attuali e future nel campo dell'arredamento.

Ispirazione

Osserviamo le tendenze nel campo dell'arredamento in tutto il mondo e ricerchiamo le soluzioni di domani. Siamo lieti di condividere con voi le nostre conoscenze.

Innovazione

Siamo in continuo movimento. Con curiosità e spirito di ricerca sviluppiamo per voi nuovi prodotti e servizi.

Servizi

Vi supportiamo nel vostro lavoro quotidiano con servizi su misura e perfetti per i vostri processi.

Qualità

Non smettiamo mai di migliorare i nostri prodotti, i nostri servizi e noi stessi.

Fiducia

Ci assumiamo la responsabilità. Per la nostra partnership, per i nostri dipendenti, per la società e l'ambiente.

Il nostro viaggio è iniziato nel 1952 con Julius Blum che ha iniziato a produrre chiodi per ferri da cavallo. Oggi realizziamo accessori innovativi per clienti in oltre 120 Paesi.

Look for our FSC™-certified products

FSC
www.fsc.org
FSC™ C115115

Tutti i contenuti sono soggetti al diritto d'autore di Blum.
Con riserva di modifiche tecniche e del programma di produzione.
IDNR: 224.638.6 · EP-468/6 IT-IT/06.24

ELMI SRL
Via Delle Gerole 26
I-20867 Caponago MB
Tel.: +39 02 95740443
Fax: +39 02 95740746
E-Mail: info@elmi.it
www.elmi.it

Julius Blum GmbH
6973 Höchst, Austria
Tel.: +43 5578 705-0
Fax: +43 5578 705-44
E-mail: info@blum.com
www.blum.com

Le nostre sedi in Austria, Polonia e Cina sono certificate come elencato di seguito.
La nostra sede negli USA è certificata ai sensi di ISO 9001.
La nostra sede in Brasile è certificata ai sensi di ISO 9001, ISO 14001 e ISO 45001.

ISO 9001 Certified Quality System
ISO 14001 Certified Environmental System
ISO 50001 Certified Energy System

blum®