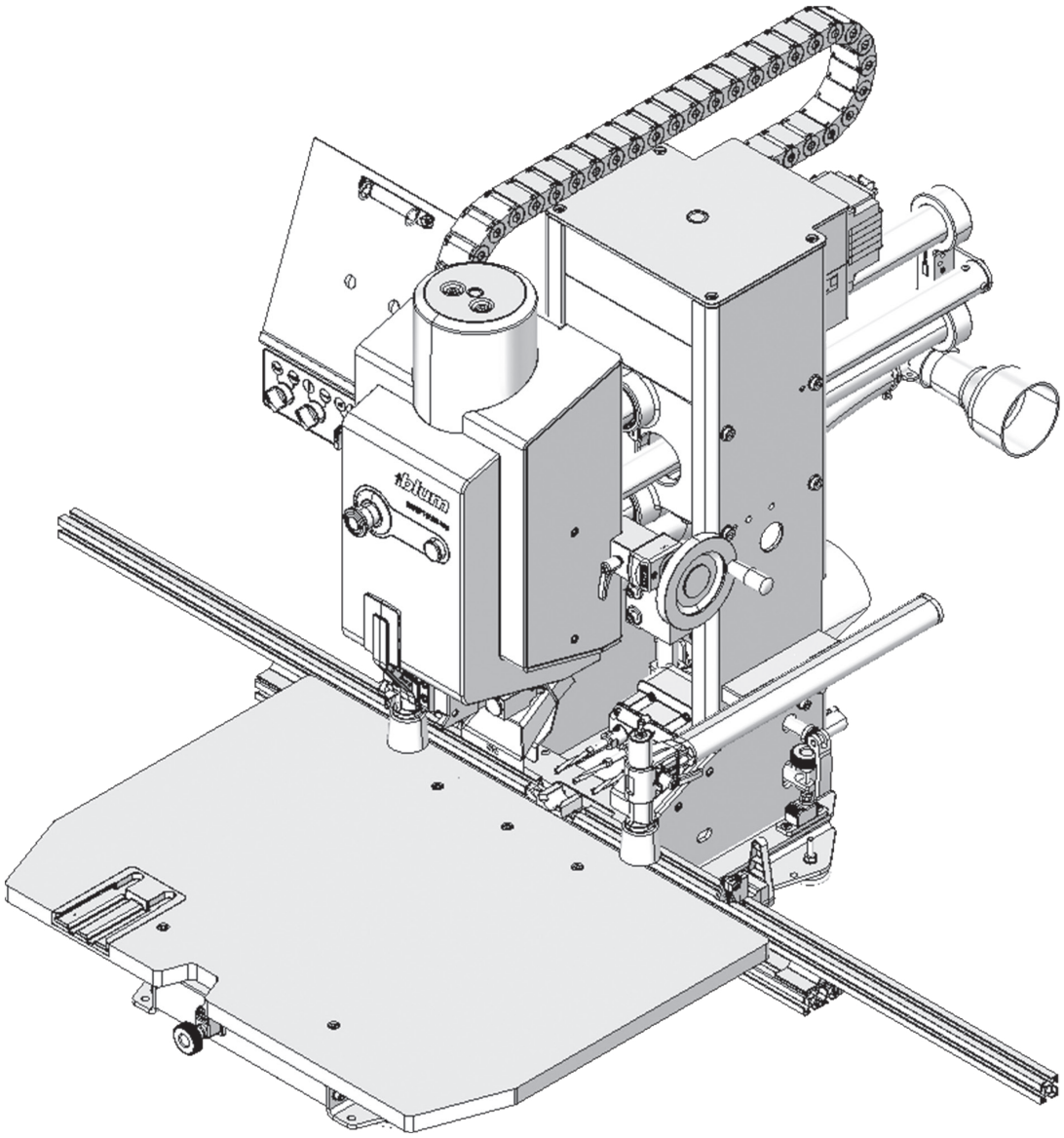

A megmunkálógép kezelése előtt olvassa végig és értelmezze az utasításokat.
A gépet csak megfelelően képzett és erre jogosult személyzet kezelheti.
A kezelési utasításoknak mindig kéznél kell lenniük.

MINIPRESS top

Biztonsági, beállítási és kezelési utasítások

www.blum.com

Tartalomjegyzék

4 Biztonság
- **4** Rendeltetésszerű használat
- **5** Veszélyszintek
- **5** Biztonsági utasítás
- **5** Figyelmeztető táblák

10 Szerelési rajzok

14 Kezelő és vezérlő egységek magyarázata

20 Üzembe helyezés

23 Beállítás

31 Fúrás és bepréselés

38 Vízszintes fúrás*

41 Karbantartás

44 Mit tegyünk, ha...?

49 Kiegészítő információk
- **49** CE-nyilatkozat
- **50** Műszaki adatok

* Az M70.2000 típusnál nincs vízszintes fúrási funkció.

Biztonság

Használat

➢ A megmunkálógép használatba vétele előtt, olvassa el a használati utasítást és a biztonsági tudnivalókat!
➢ A leírt alkatrészek egyszerűbb azonosításához, javasoljuk a géprajz használatát.

Biztonsági alapelvek

A megmunkálógép megfelel az aktuálisan érvényes biztonságtechnikai előírásoknak. Ennek ellenére maradnak bizonyos kockázatok a használati utasítás figyelmen kívül hagyása esetén.

Fennmaradó kockázat a EN ISO 12100:2010 szerint

- A megmunkálógép minden szükséges védőberendezéssel fel van szerelve.
- A védőeszközök eltávolításakor és a vezérlőelemek meghibásodásakor a kezelőre nézve fennmaradó kockázatok állnak fel.
- Az egyéb fennmaradó kockázatokat a figyelmeztető táblák és a biztonsági utasítások jelzik. Ezért szükséges betartani a biztonsági utasításokat.

Rendeltetésszerű használat

A megmunkálógép felhasználási célja, fából készült munkadarabokba, forgácslapba vagy műanyaggal felületkezelt faanyagba történő fúrás és vasalatbepréselés .

- A megmunkálógépet csak teljesen képzett szakemberek üzemeltethetik.
- A megmunkálógép csak ipari vagy üzemi felhasználásra alkalmazható.
- A gépet száraz, zárt térben szabad felállítani.
- A megmunkálógép csak hálózati csatlakozóval használható.
- Csak eredeti a Blum-szerszámok használhatók.
- Bármely más felhasználás esetén felelősség nem vállalható.
- Munkadarab mérete: Lap vastagsága függőleges megmunkálásnál 45 mm
  Lap vastagsága vízszintes megmunkálásnál 40 mm
- Az MZK.224S fúrófej (11 orsós) csak a szállítmány részét képező asztalhosszabbítással használható.

előrelátható visszaélés

- Fém vagy alumínium kereteket fúrásához nem alkalmas.
- Az MZK.2880 fúrófej (17 orsós) nem használható.
- Csak vezető védelemmel ellátott fúrófejeket szabad használni.

Felelősségi területek

Az üzemeltető felelős azért, hogy

- megmunkálógépet csak olyan megfelelően képzett személyzet üzemeltesse és javítsa, aki elolvasta és megértette a kezelési útmutatót és különösen a biztonságról szóló fejezetet.
- a megmunkálógép biztonságos állapotban legyen.
- biztonságot veszélyeztető hibák fellépése esetén, a megmunkálógép azonnal ki legyen kapcsolva.

Veszélyszintek

⚠ FIGYELMEZTETÉS

- A „FIGYELMEZTETÉS” felirat olyan veszélyt jelez, melynek figyelmen kívül hagyása súlyos sérüléshez vezet.

⚠ VIGYÁZAT

- A „VIGYÁZAT” felirat olyan veszélyt jelez, melynek figyelmen kívül hagyása sérüléshez vezet.

i FIGYELEM

- Ez a „FIGYELEM” felirat olyan fontos jelzésekre utal amire feltétlenül ügyelnie kell.

Biztonsági utasítás



⚠ FIGYELMEZTETÉS

Súlyos vágási sérülések.

A figyelmetlenség személyi sérüléshez vezethet.

➢ Tisztítás és karbantartás, előtt mindig áramtalanítsa és nyomásmentesítse a gépet.

Használat

- A megmunkálógépet csak egy személy üzemeltetheti.
- A megmunkálógép csak hálózati csatlakozóval használható.

Felállítás

- Gondoskodjon megfelelő megvilágításról.
- A megmunkálógépet csak megfelelően stabil asztalra szabad felszerelni. Terhelhetőség: min. 250 kg. Magasság: 850 mm (+/- 50 mm).
- A megmunkáló gépet nem szabad munkaasztal nélkül üzemeltetni.
- A megmunkálógép nem robbanásbiztos. Ne állítsa fel a gépet festőberendezés közelében.
- A megmunkálógép nem alkalmas szabad téren üzemeltetésre.

Védőberendezések

- A megmunkálógépen módosításokat végrehajtani tilos.
- A védőberendezések eltávolítása tilos.
- A munka vagy a műszak megkezdése, ill. a személyzet cseréje előtt meg kell győződni arról, hogy a védőeszközök és a gép alkatrészei megfelelően működnek. A hibás elemeket csak eredeti Blum-alkatrészekkel szabad pótolni.
- Csak vezető védelemmel ellátott fúrófejeket szabad használni.

Szerszámok

- A munka során ügyelni kell arra, hogy csak kifogástalanul élezett fúrószerszámot használjon. Húzza meg a fúrókat. Minden üzembe helyezés előtt ellenőrizze, hogy a fúrószár megfelelően van-e rögzítve.
- A fúrószárak cseréjekor mindig lazítsa ki a fúrófejet. Állítsa a főkapcsolót [63] "OFF" állásba.
- Biztonsága érdekében csak olyan tartozékokat és kiegészítő eszközöket használjon, amit a használati útmutató vagy a BLUM katalógus javasol.
- Csak Blum-fúrófejet szabad használni.

Munkadarab

- Azokra a munkadarabokra, amik a munkaasztalról túllógnak, különös figyelmet kell fordítani. Használjon kiegészítő alátámasztást.
- Biztosítsa a munkadarabot a munkavégzés közben! Használja a géphez tartozó leszorítókart, vagy ha ez nem elegendő, akkor egyéb alkalmas rögzítőelemet.
- A megmunkálógép bekapcsolása előtt bizonyosodjon meg arról, hogy a munkadarabon kívül nincs más egyéb tárgy vagy szerszám a munkaasztalon!

Munkavégzés

- A Startgomb [18] elengedésekor, a fúrónak van egy utómozgása. Mindig várja meg míg leáll.
- A megmukálógépet csak bekapcsolt elszívóberendezéssel szabad üzemeltetni.
- Az elszívóberendezésben a negatív nyomásnak 250 - 300 mbar-nak kell lennie.
- Az elszívóberendezésben a levegő középsebessége legalább 20 m/sec legyen.
- Használat után a főkapcsolót mindig kapcsolja „OFF"-állásba.

Javítás és karbantartás

- Kérdések ill. problémák esetén minden BLUM szervízállomás rendelkezésére áll.
- Az elektromos hálózathoz való csatlakozást csak villanyszerelő végezheti.
- Ellenőrizze az elektromos kábelt és a pneumatikus vezetékeket, hogy nem sérültek-e.
- A gépen javításokat csak erre felhatalmazott szakemberek végezhetnek.

Személyi védőfelszerelések

- A nemzetközi előírásokat, munkajogi, baleset védelmi és hulladékkezelési irányvonalakat feltétlenül figyelembe kell venni.
- Viseljen védőszemüveget!
- Viseljen zajvédő felszerelést!
- Viseljen megfelelő védőöltözetet!

Figyelmeztető táblák



Mielőtt a megmunkálógépet csatlakoztatja az elektromos hálózathoz, meg kell győződnie arról, hogy MINDEN biztonsági utasítást, figyelmeztető táblát és a kezelési utasítást megértett.



Illetéktelen személyeket tartson távol a géptől. A gépen mindig csak **1** ember dolgozhat .



Munkavégzés közben mindig viseljen védőszemüveget.



Munkavégzés közben mindig viseljen megfelelő zajvédő eszközt.



Vigyázat! Becsípődésveszély!



A megmunkálógép nem alkalmas szabad téren üzemeltetésre.



Emeléskor itt nem szabad befogni!



Forró felület! Égésveszély!





Ne nyúljon a fúrógépbe!

A figyelmeztető táblák és a veszélyzónák elhelyezkedése

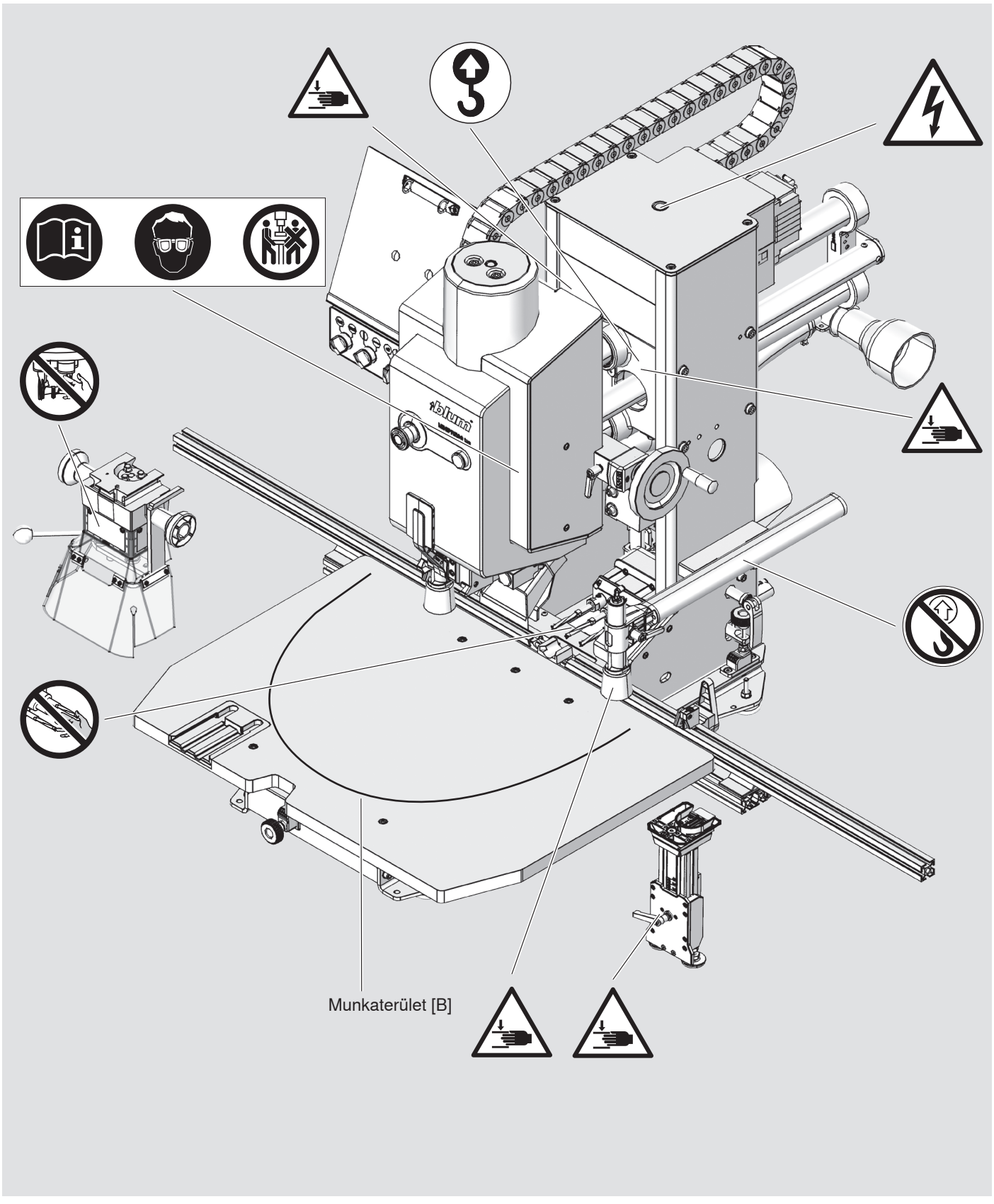

Adatlapok elhelyezkedése

Adatlap: MINIPRESS top [A]

A gép típusa: Fúró- és vasalatbepréselő gépek

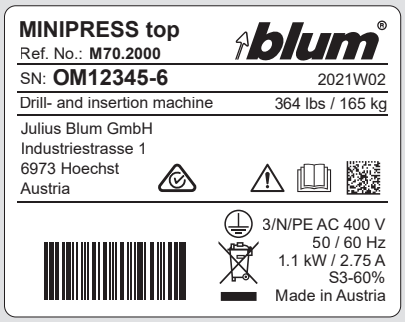

Jelkép

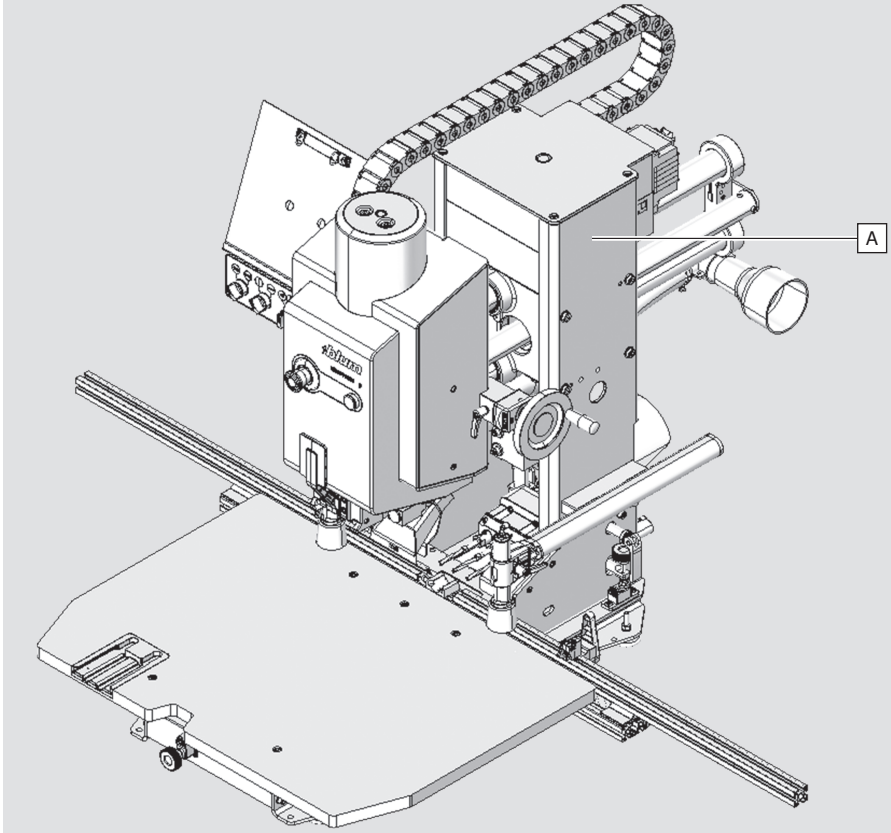

Szerelési rajzok

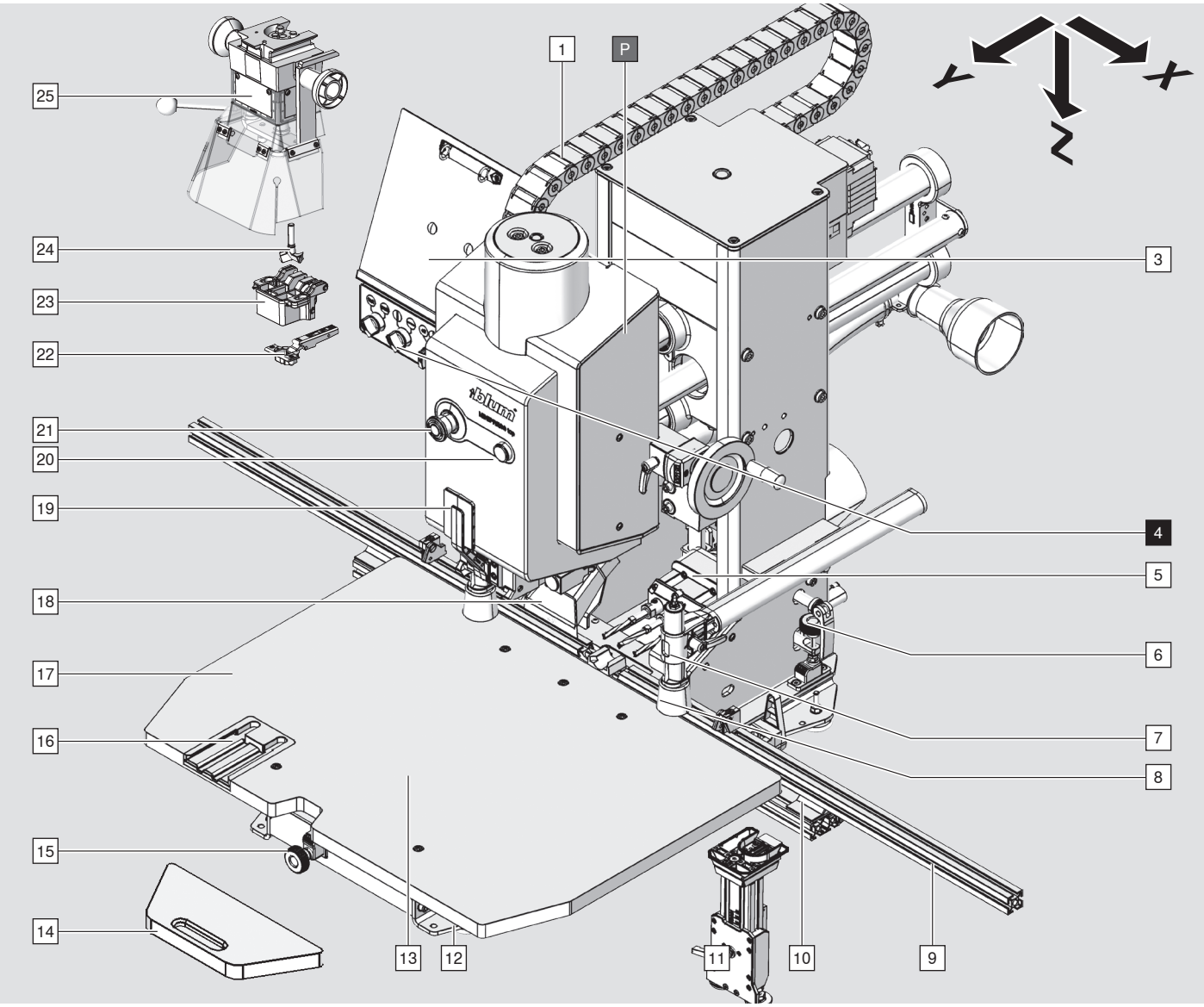

1 Kábellánc
3 Beállítási terv tárolása
4 Kezelőfelület
5 Vízszintes fúróegység
6 Vízszintes furat magasság beállító kerék
7 Leszorítótalp
8 Leszorítótalp/ellenőrző ablak
9 Vonalzó
10 Vonalzó alátámasztás
11 Leszorítótalp vízszintes
12 Gépláb
13 Munkadarab
14 Kiegészítő asztal
15 Vízszintes furat mélység beállító kerék
16 Eszköztartó
17 Munkaasztal
18 Elszívó függőleges
19 Rögzítőkar fúrófej
20 Startgomb
21 Vészkapcsoló
22 Vasalat
23 Matrica
24 Fúró
25 Fúrófej
P A gép emelési pontja

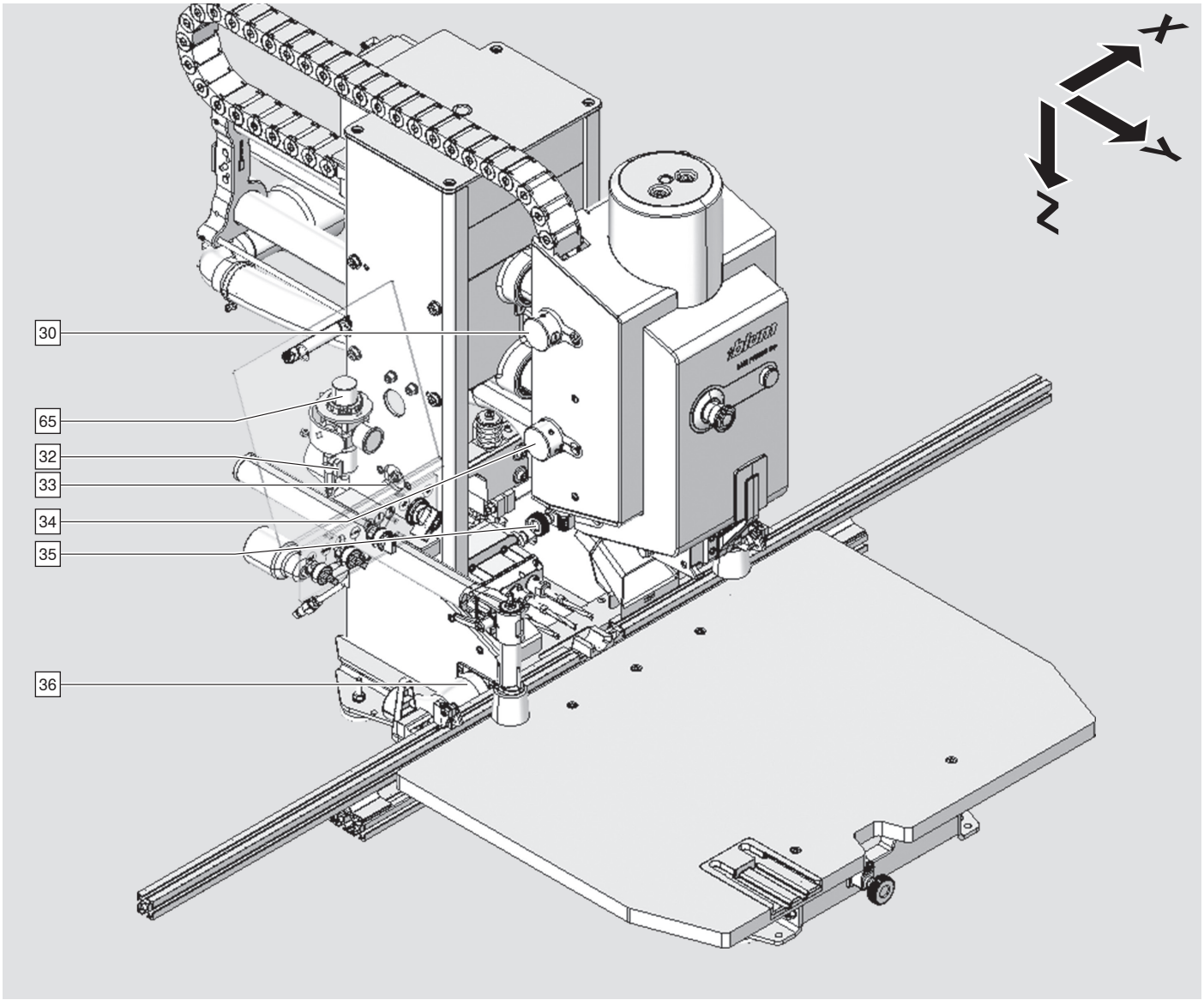

30 Visszatérő löket határolás
65 Szűrő nyomásszabályozó
32 Zárócsap
33 Lassú előtolás sebességszabályozó
34 Anyagvastagság beállító kerék
35 Maradék anyagvastagság beállító kerék
36 Elszívás vízszintes

Szerelési rajzok

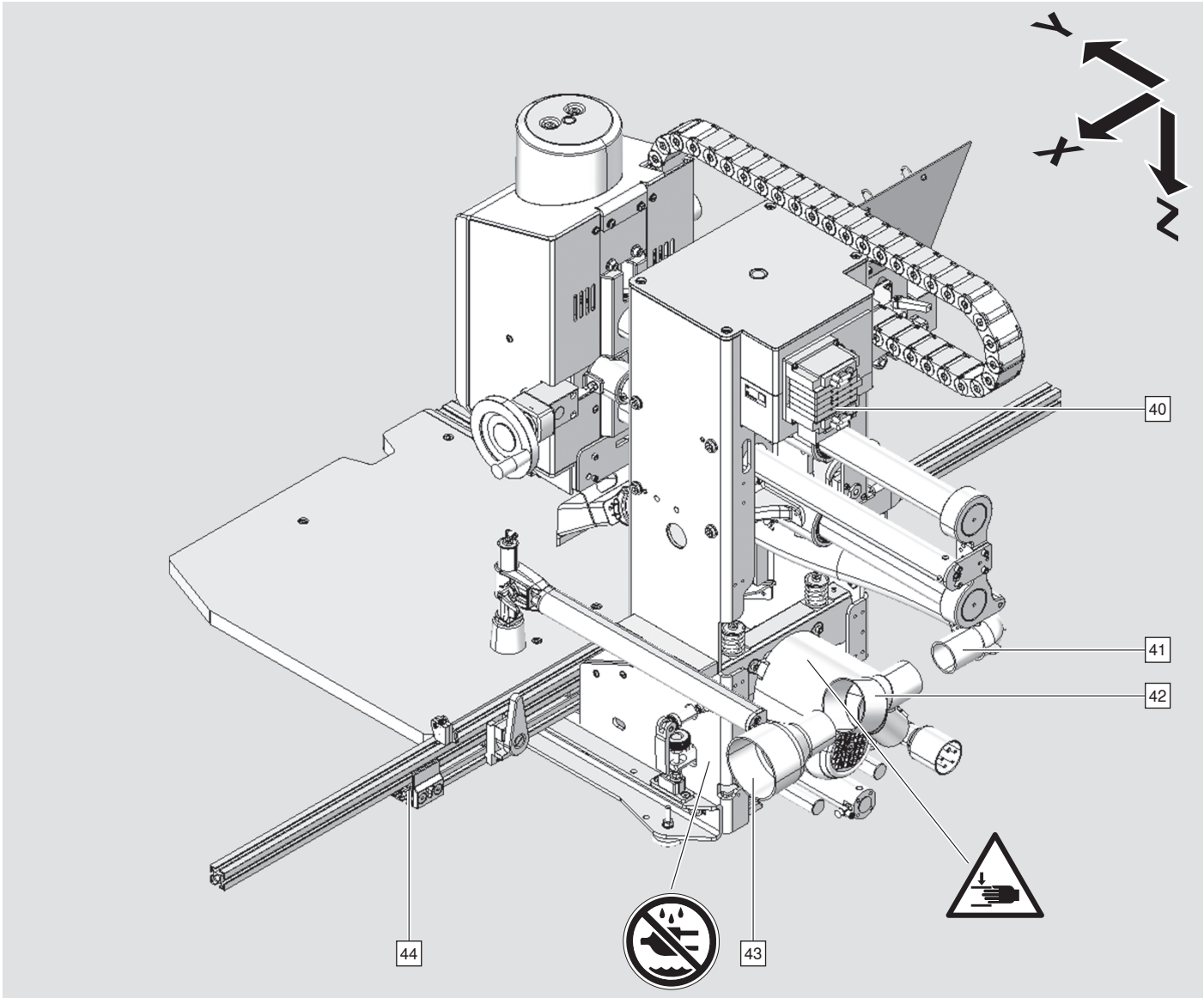

40 Szelepsziget
41 Elszívó függőleges
42 Elszívó Y-idom
43 Elszívó tölcsér
44 Vonalzó alátámasztás

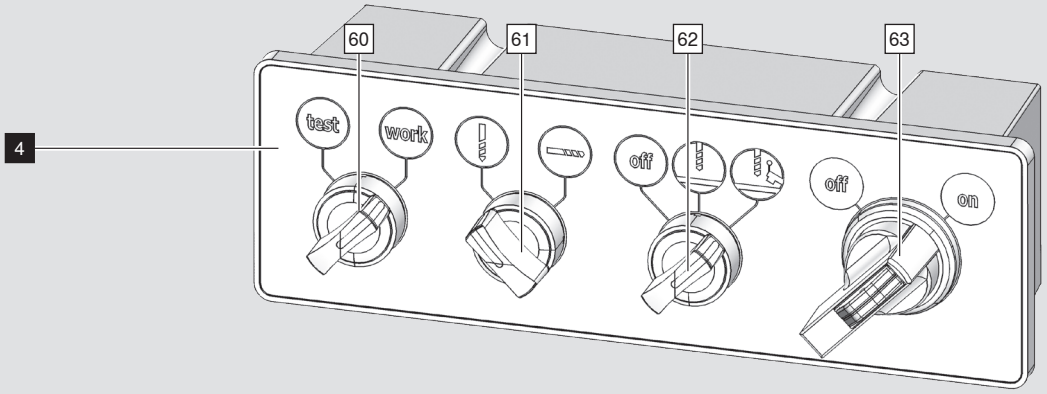

4 Kezelőfelület
60 Munkamód kapcsoló
61 Fúrási mód kapcsoló
62 Leszorítótalp kapcsoló
63 Főkapcsoló

* Az M70.2000 típusnál nincs vízszintes fúrási funkció.

Kezelő és vezérlő egységek magyarázata

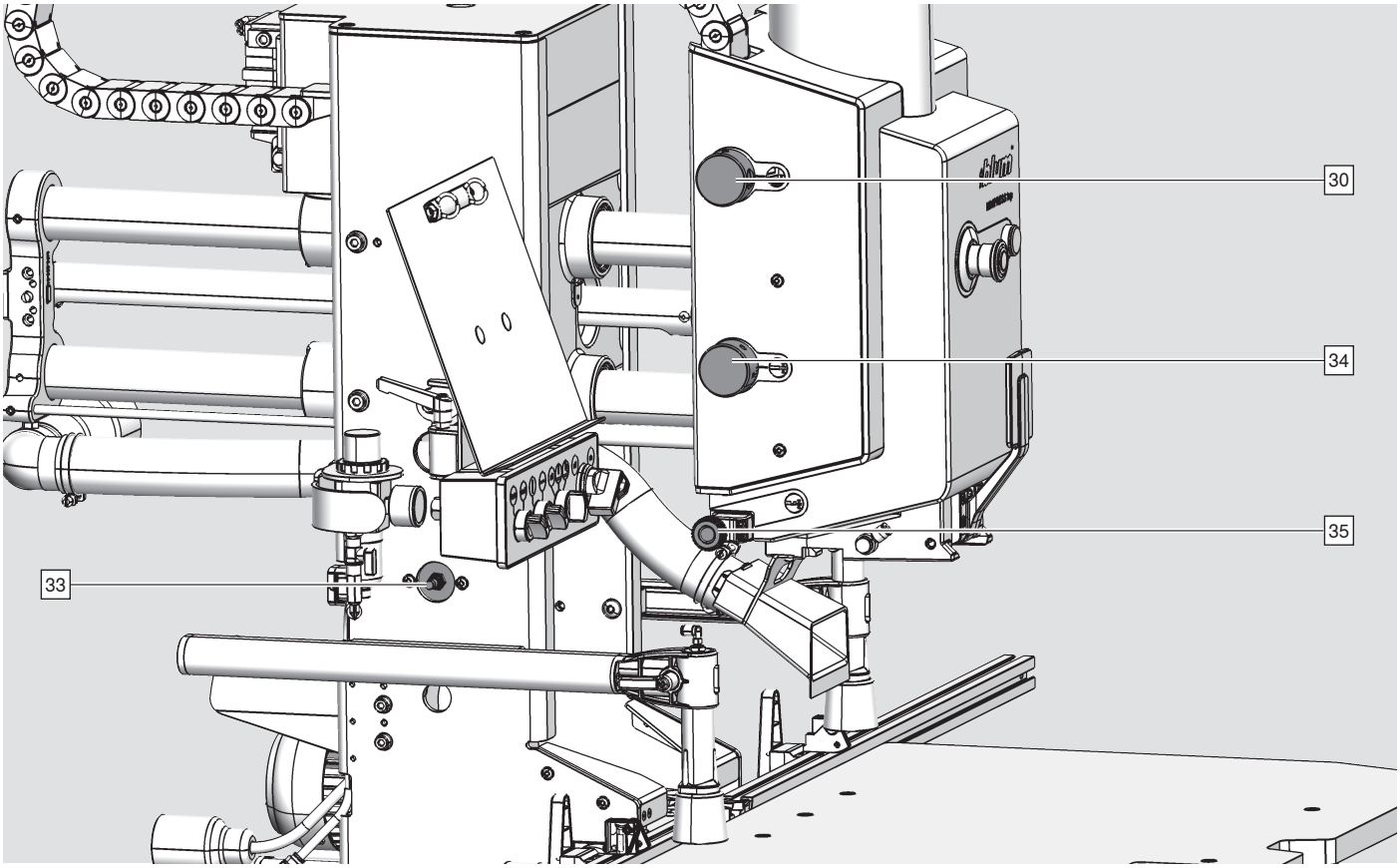

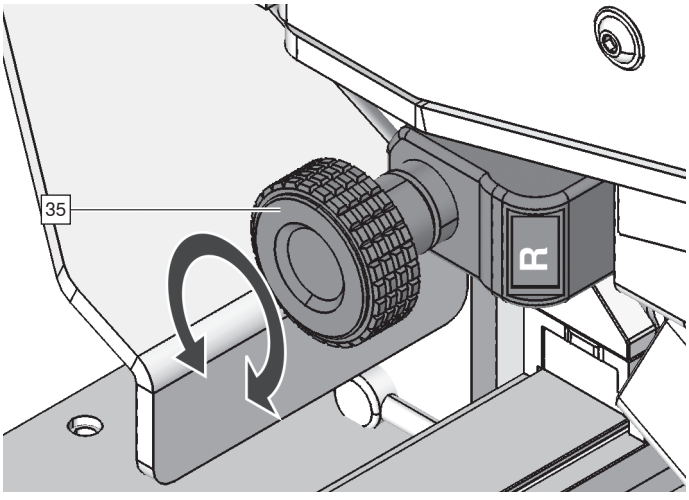

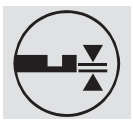

Maradék anyagvastagság beállító kerék [35]:
Állítási tartomány: 2 - 37 mm

i FIGYELEM

- A maradékanyag vastagság az 57 mm-es fúróhosszra vonatkozik.

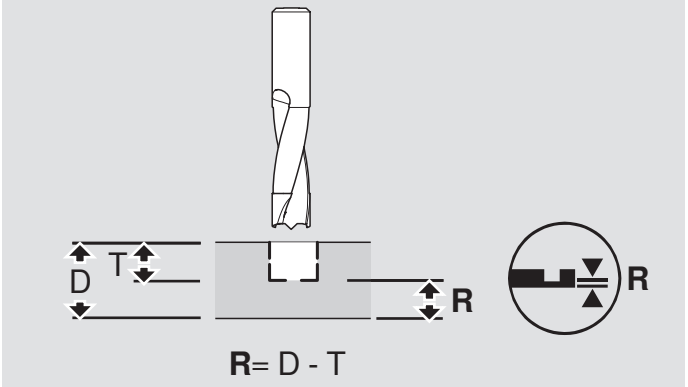

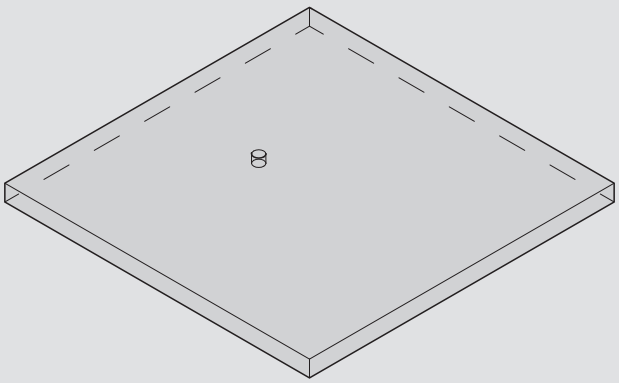

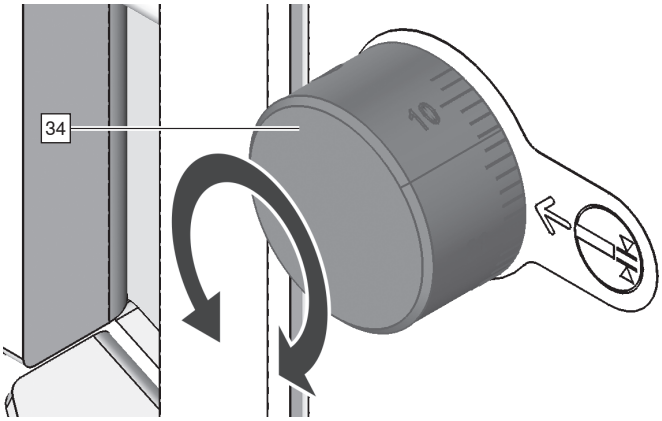

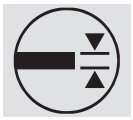

Lapvastagság beállító kerék [34]
A lapvastagság állításával lehet a fékezési pontot (gyors/lassú előtolás) beállítani.
Állítási tartomány: 8 - 45 mm

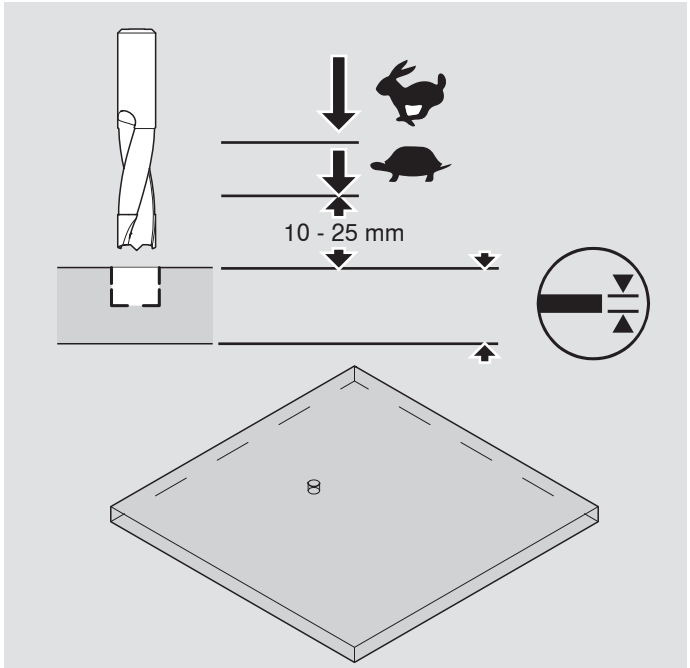

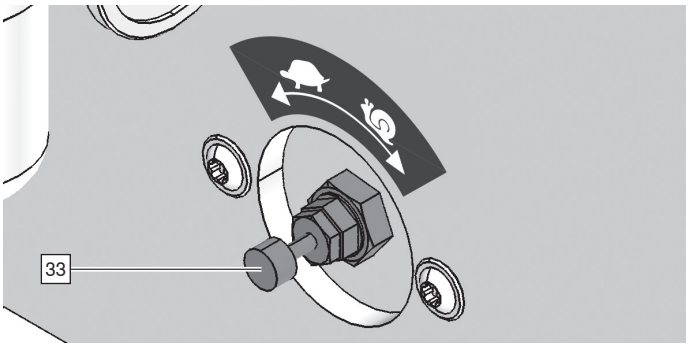

Ezzel a beállító kerékkel [33] állítható az előtolási sebesség

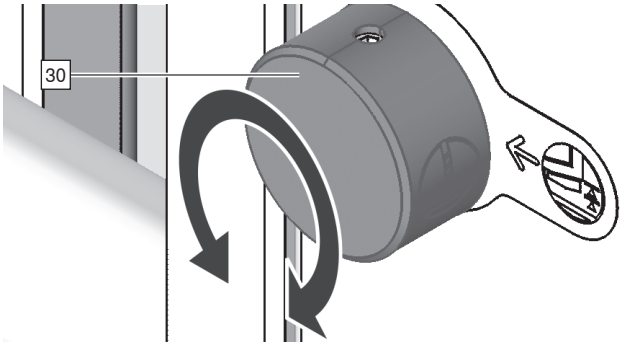



A fúrási folyamat végén a fúróegység nem megy teljesen fel. Ajánlott, továbbléptetéshez furatsorok fúrásakor .



A fúrási folyamat után a fúróegység visszaáll a kiindulási helyzetbe. Ajánlott, kivetőpántok bepréseléshez.

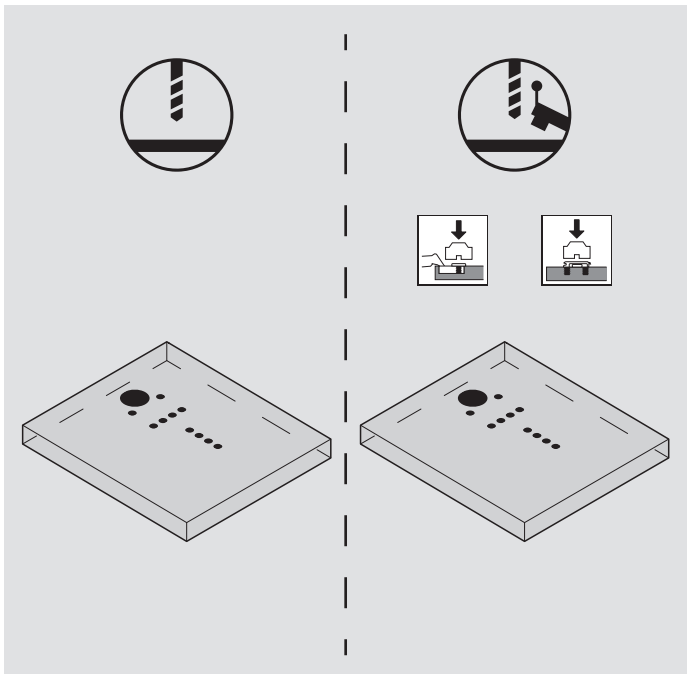

Kezelő és vezérlő egységek magyarázata

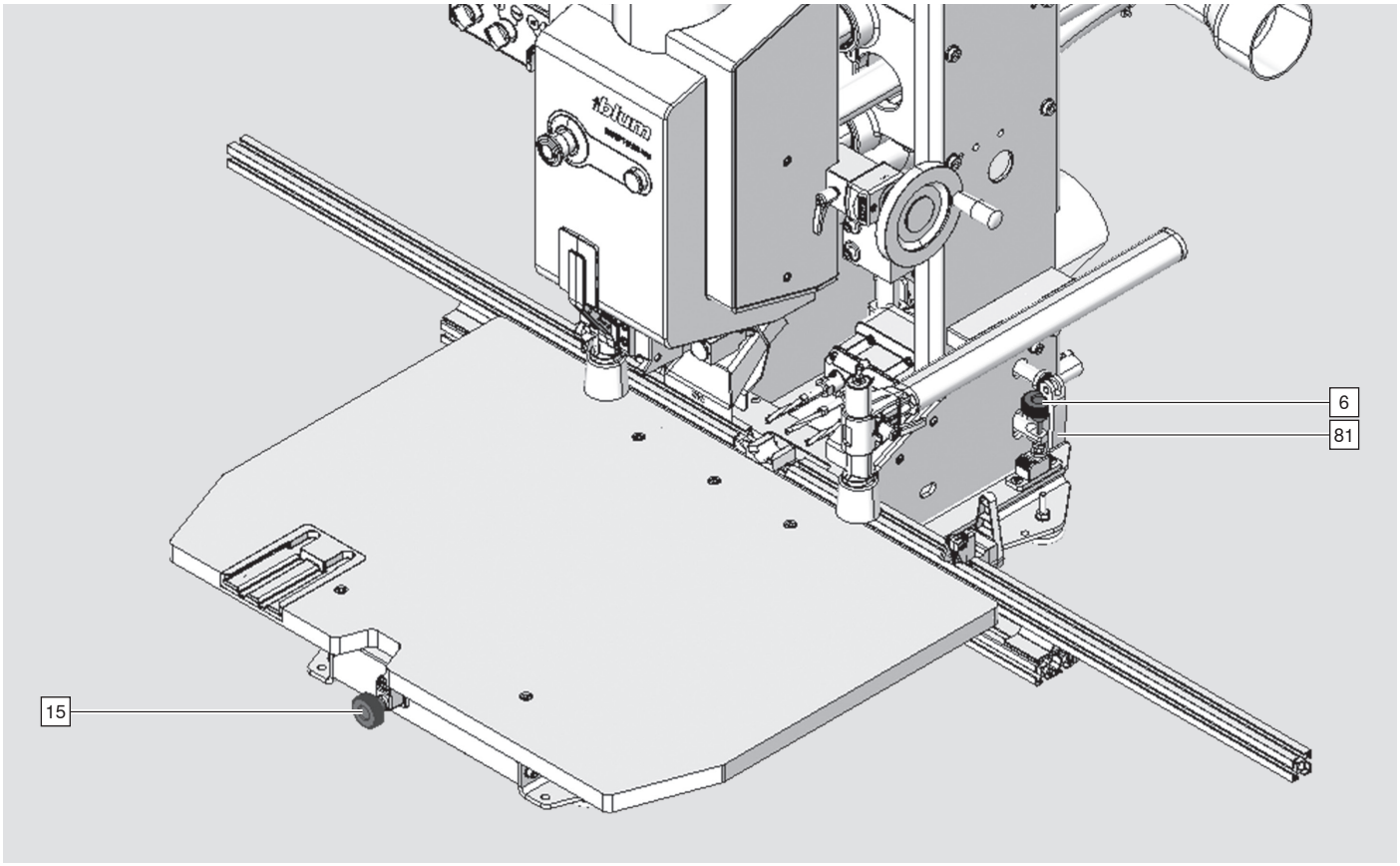

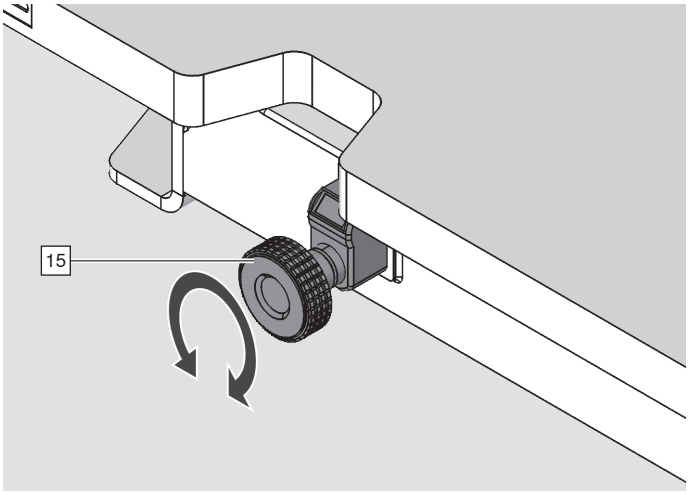

Befúrási mélység beállító kerék [15] vízszintes furat
Állítási tartomány befúrási mélység. 0 - 50 mm

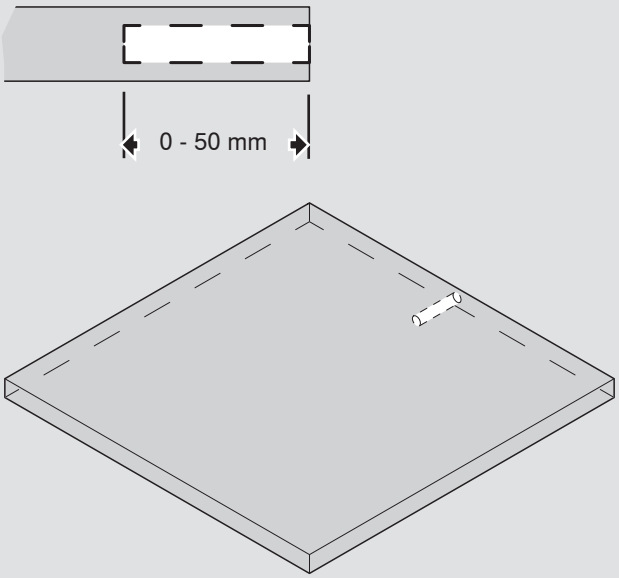

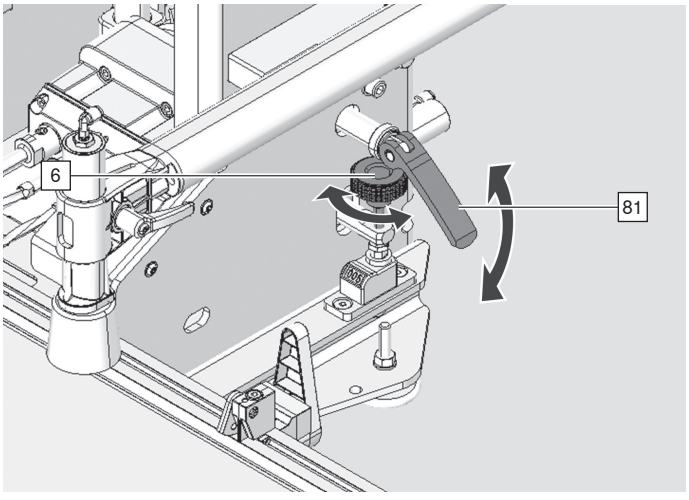

Magasság beállító kerék [6] vízszintes furat
Állítási tartomány befúrási magasság: 6 - 20 mm
A feszítőkar [81] rögzíti a beállítást.

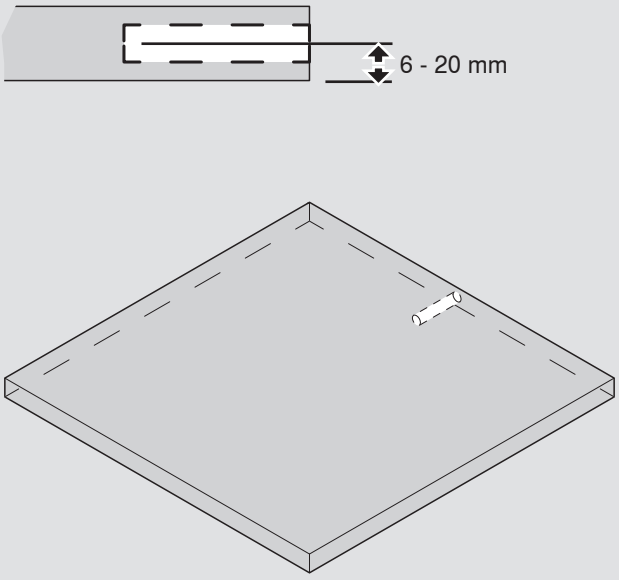

Kezelő és vezérlő egységek magyarázata

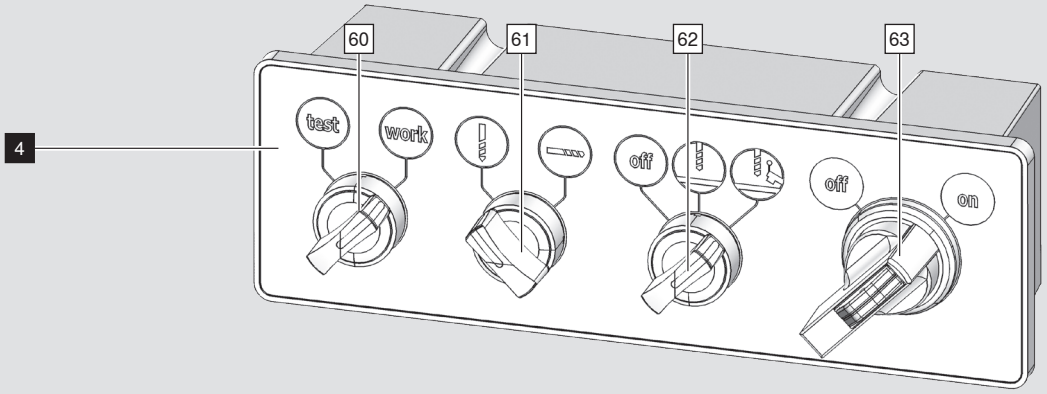

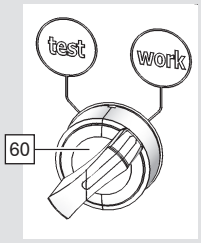

test

Beállítási módok:
Alacsony előtolási sebesség. (Csúszójárat)
Nem lehet fúrni.

work

Munkamód:
Normál előtolási sebesség.
Függőleges és vízszintes fúrás lehetséges.

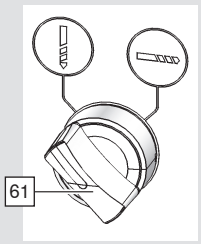

Fúrási mód: Függőleges fúrás

*Fúrási mód: Vízszintes fúrás
* Az M70.2000 típusnál nincs vízszintes fúrási funkció.

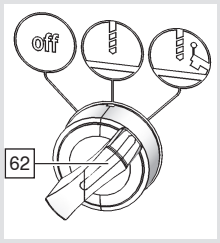

off

Leszorítótalp üzemmód:
A leszorítótalpak tartósan nem működnek.

A Start gomb [20] megnyomásakor a leszorítótalpak [7] lefelé mozognak.
A munkadarab a fúrási folyamat során rögzítve van. A Start gomb [20] elengedésekor a leszorítótalpak [7] felfelé mozognak.

Üzemmódok: Fúrás és bepréselés.
Lásd: „Fúrás és bepréselés” fejezet. (Vízszintes fúráskor - "Forgács eltávolítása")

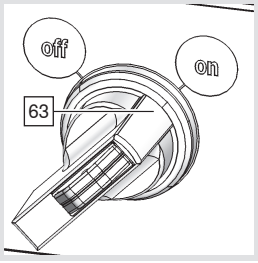

off

A főkapcsoló leválasztja a feldolgozó gépet az elektromos hálózatról. Figyelem, a főkapcsoló nem választja le a feldolgozó gépet a sűrített levegőtől. A mágnesszelepek használatával pneumatikus mozgás nem lehetséges.

on

Főkapcsoló: "ON"
A megmunkálógép üzemelésre kész.

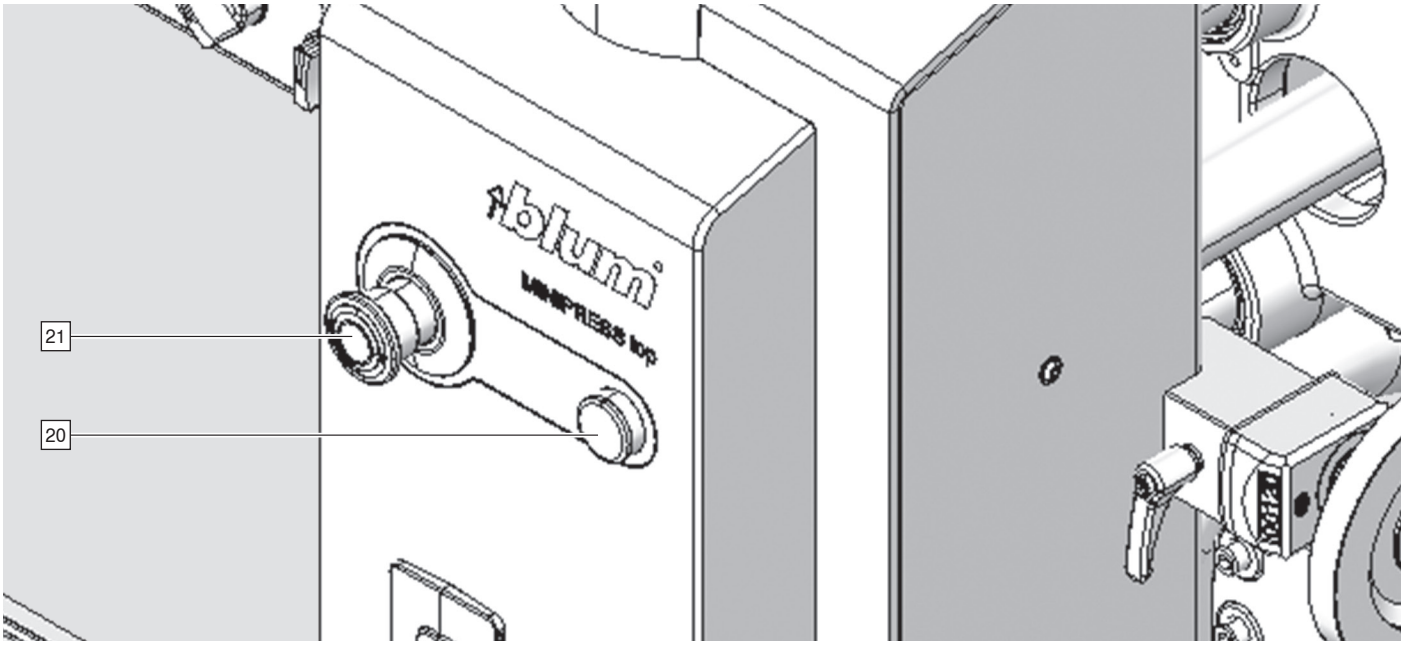

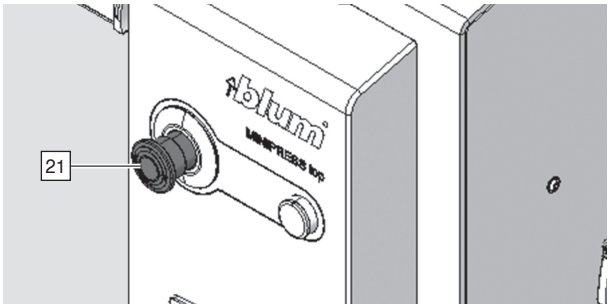

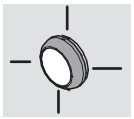

A Start gomb lassan [20] villog:

- Vízszintes fúrási mód [61] - Vízszintes-leszorítótalp[11] nincs rögzítve.
- Fúrás / bepréselés [62] módban az Y-vetület meghaladja a 100 mm-t

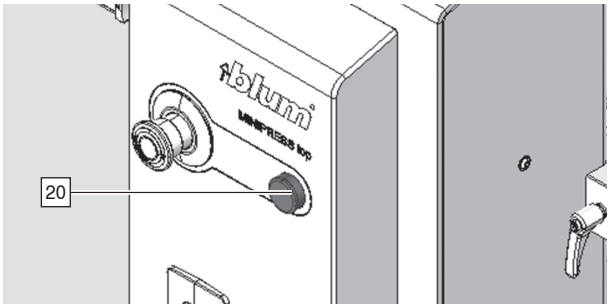

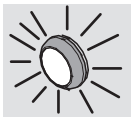

A Start gomb gyorsan [20] villog:

- A Vészgomb [21] be van nyomva.

A további villogási módokról lásd: a "Mi a teendő, ha" fejezetet



Röviden érintse meg kétszer a start gombot [20]:

- A munkadarabot a függőleges leszorítótalp [8] rögzíti.

Startgomb [20] folyamatosan benyomva:

- A munkafolyamat (fúrás/bepréselés) végbemegy.

Sűrített levegő hálózati csatlakozás

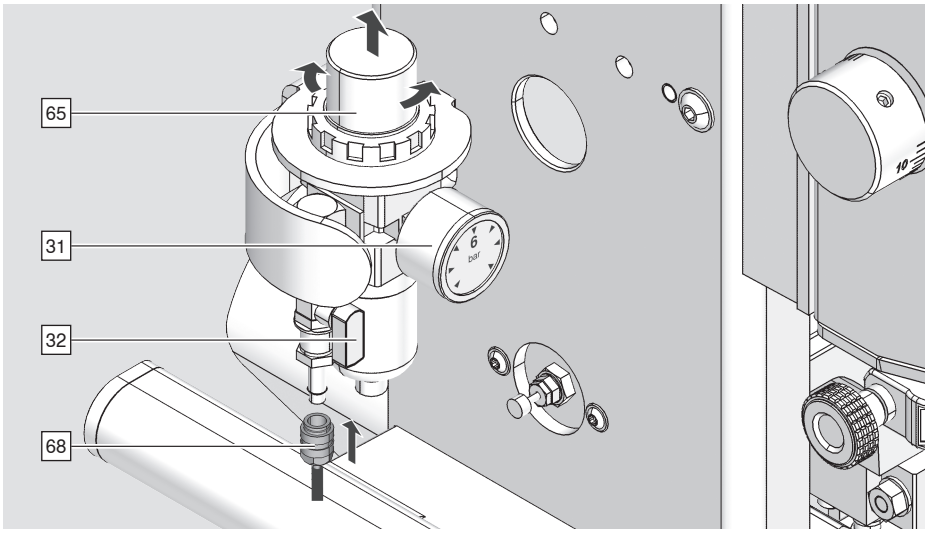

i FIGYELEM

- A következő folyamatnál a fúróaggregátok megmozdulhatnak.
- Csak olajmentes sűrített levegő használható.

➢ Csatlalkoztassa a levegőellátó vezetéket [68] a légszűrő egységre.
➢ Nyissa ki a zárócsapot [32].
➢ A manométeren [31] megjelenő nyomásnak 6 bar értéket kell mutatnia.
➢ A nyomás a forgókarral [65] állítható.

A levegőszükséglet ciklusonként 1,5 liter.

Elszívó csatlakozás

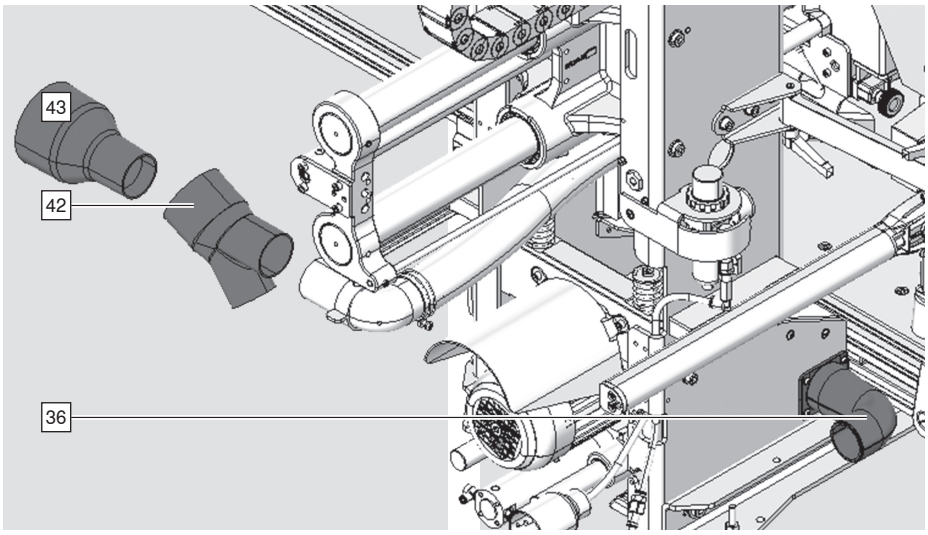

➢ Csatlakoztassa a szívótömlőt a felső szívócsonkra [42, 43] és rögzítse.
➢ Csatlakoztassa a szívótömlőt az alsó szívócsonkra [36] és rögzítse.
➢ Tartozékok itt találhatók: www.blum.com.

FIGYELEM

- Az elszívóberendezés középsebessége legalább 20 m/sec legyen.
- Az elszívásnak 250 - 300 mbar-nak kell lennie.
- Térfogatáram 570 m³/h.

Elszívó földelés

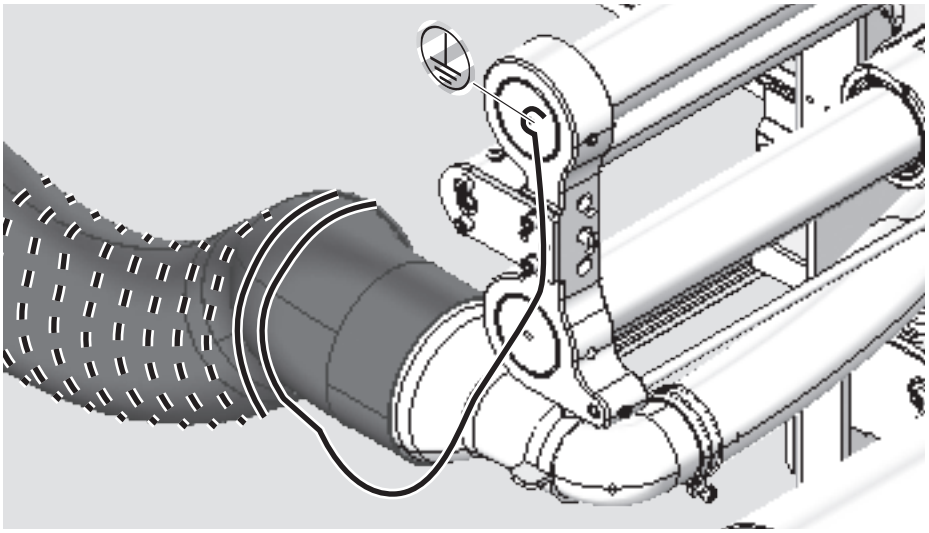

➢ Csatlakoztassa a szívótömlő spirálhuzalát a megmunkálógéphez.

Elektromos hálózat csatlakozás

➢ Állítsa a főkapcsolót [63] "OFF" állásba.

FIGYELEM

- A megmunkálógépet a típustábla és a kábelcímke szerint kell elektromosan kiépíteni.
- Az aljzatot PE védőérintkezővel kell felszerelni.
- Az aljzatot semleges vezetővel kell felszerelni.
- Az aljzatot 16 A-es biztosítékkal kell védeni.
- Munka után áramtalanítsa a gépet.
- Kerülje az aljzat túlterhelését.
- Ne használja az elszívót vagy a megmunkálógépet elosztóval/hosszabbítóval vagy kábeldobbal.
- Az elszívót vagy a megmunkálógépet csak saját, földelt aljzattal használja.

➢ Dugja be az elektromos csatlakozót [70] .

➢ Ha nincs elektromos csatlakozó, akkor szereltessen fel egyet egy villanyszerelő szakemberrel.

Korrigálja a motor forgásirányát

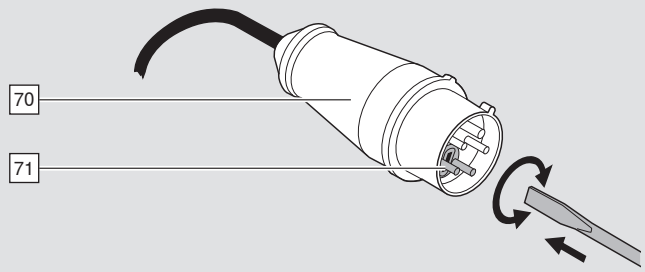

- ➢ Állítsa a főkapcsolót [63] "OFF" állásba.
- ➢ Húzza ki a gépet.
- ➢ A fázisváltó lapkáját [71] a dugóban [70] fordítsa el 180 fokkal.
- ➢ Ellenőrizze újra a motor forgásirányát

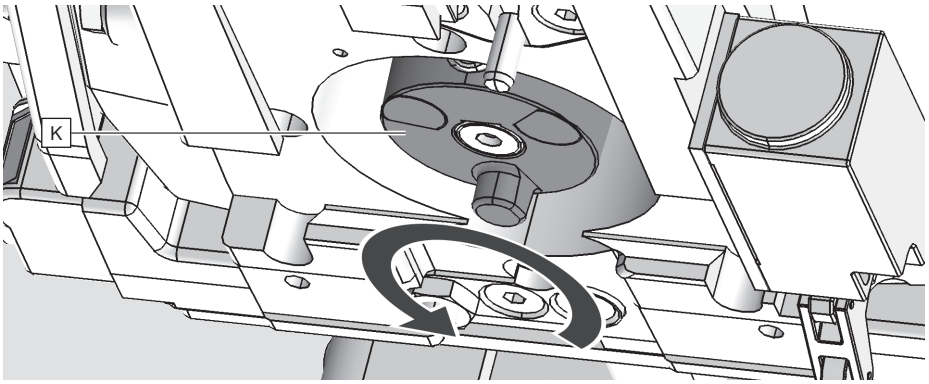

Alulnézet iránya a tengelykapcsolóra [K]:
A tengelykapcsoló [K] iránya: az óramutató járásával ellentétes irányba.

Beállítás



FIGYELMEZTETÉS

Súlyos vágási sérülések.

A figyelmetlenség személyi sérüléshez vezethet.

➢ A gépen mindig csak egy ember dolgozhat.

➢ Minden beállítási műveletnél tegye a választókapcsolót [60] „TEST” állásba.

FIGYELEM

- A start gomb [20] megnyomásakor a fúrók nem forognak.
- Minden mozgás lassan történik.

A gép kordináta-rendszere

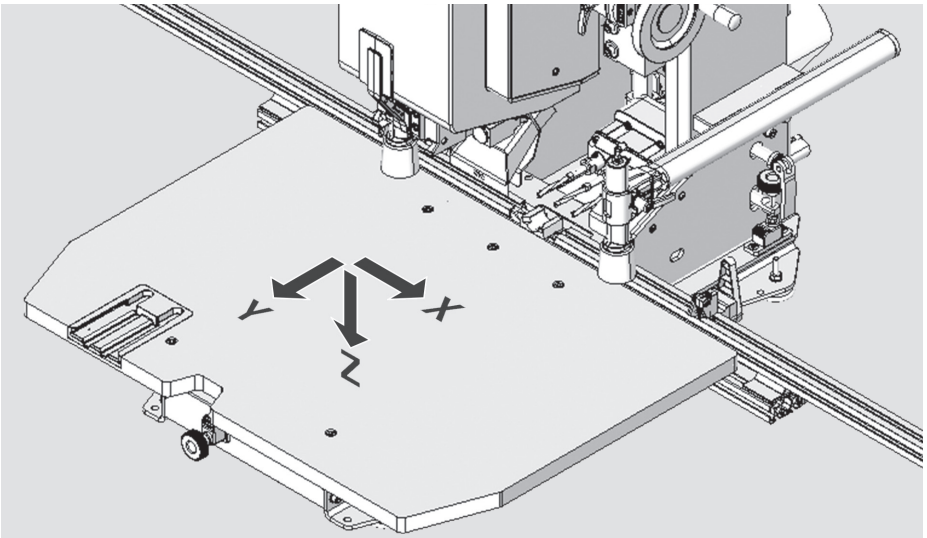

Alapbeállítások
Függőleges fúrás

Kezelőfelület

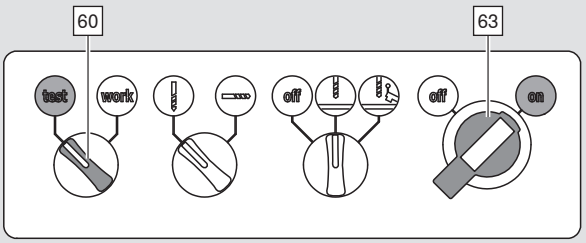

➢ Állítsa a főkapcsolót [63] "ON" helyzetbe.
➢ Állítsa a választókapcsolót [60] "TEST" helyzetbe.

Állítsa be a lapvastagságot

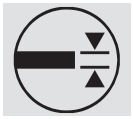

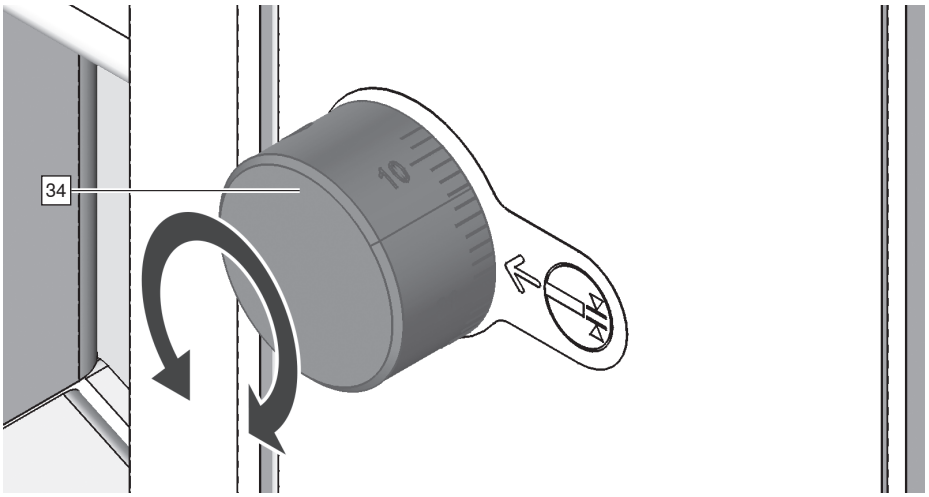

➢ Állítsa be a lapvastagásgot [34].
Magyarázatot a "Kezelő elemek magyarázata" fejezetben talál.

Állítsa be a maradék anyag vastagságot

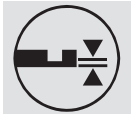

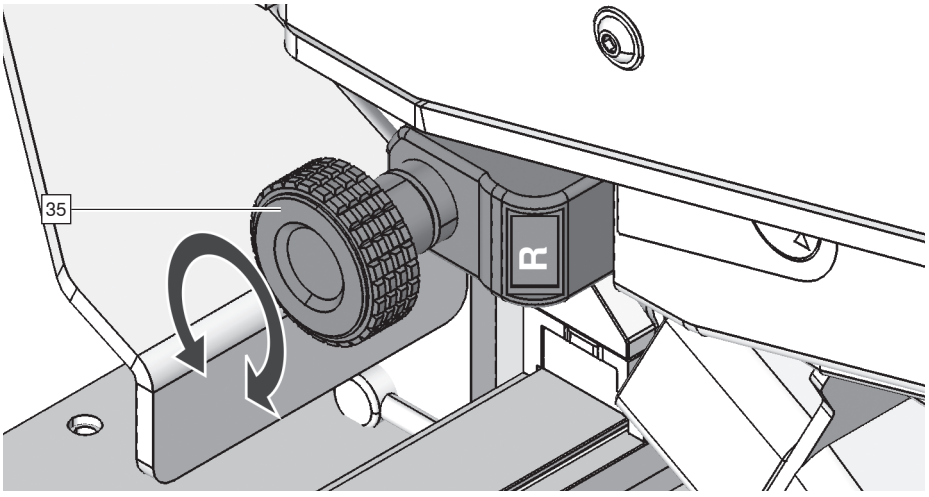

➢ Állítsa be a a maradék anyag vastagságot [35].
Magyarázatot a "Kezelő elemek magyarázata" fejezetben talál.
A lap vastagsága az 57 mm-es fúróhosszra vonatkozik.

*Alapbeállítások
Vízszintes fúrás

* Az M70.2000 típusnál nincs vízszintes fúrási funkció.

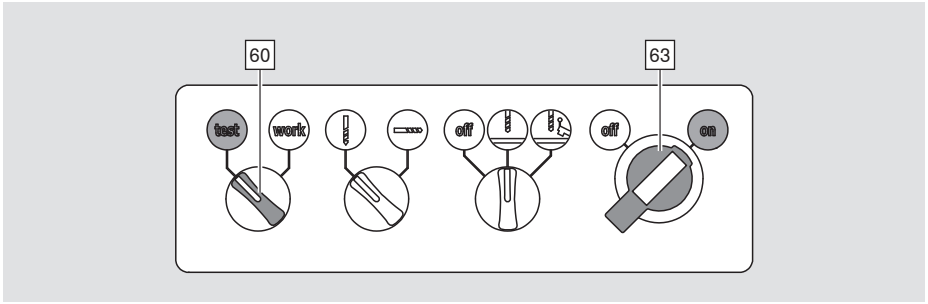

➢ Állítsa a főkapcsolót [63] "ON" helyzetbe.
➢ Állítsa a választókapcsolót [60] "TEST" helyzetbe.

Állítsa be a vízszintes fúrás magasságát

i FIGYELEM

■ A célértéket mindig az alacsonyabb értéktől a nagyobb érték felé állítsa be.

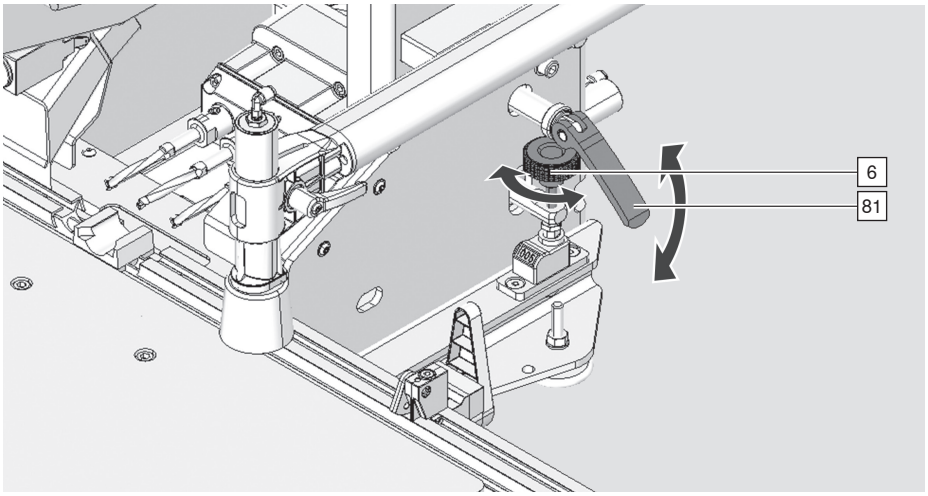

➢ Nyissa ki a rögzítőkart [81].
➢ Állítsa be a tekerőgombbal a vízszintes furat magasságát [6].
➢ Zárja le a rögzítőkart [81].

Állítsa be a vízszintes fúrás mélységét

i FIGYELEM

■ A célértéket mindig a nagyobb értéktől az alacsonyabb érték felé állítsa be.

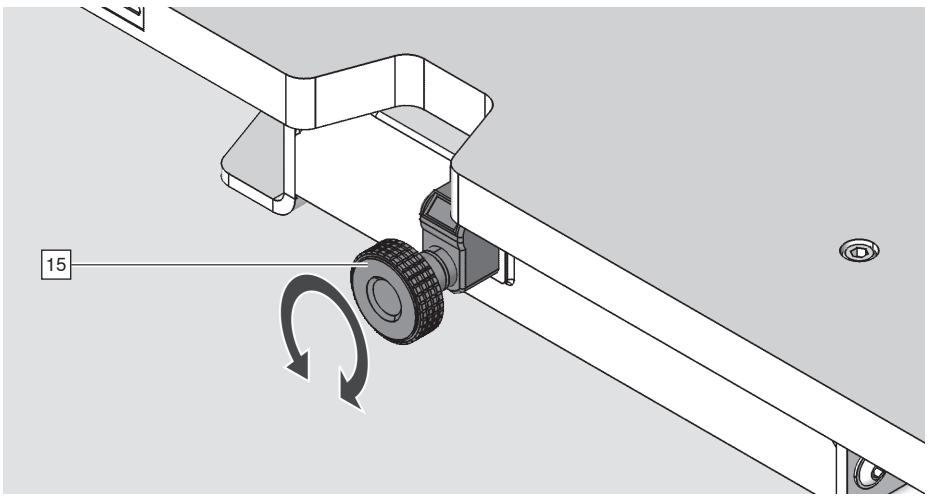

➢ Állítsa be a tekerőgombbal vízszintes furat mélységét [15].

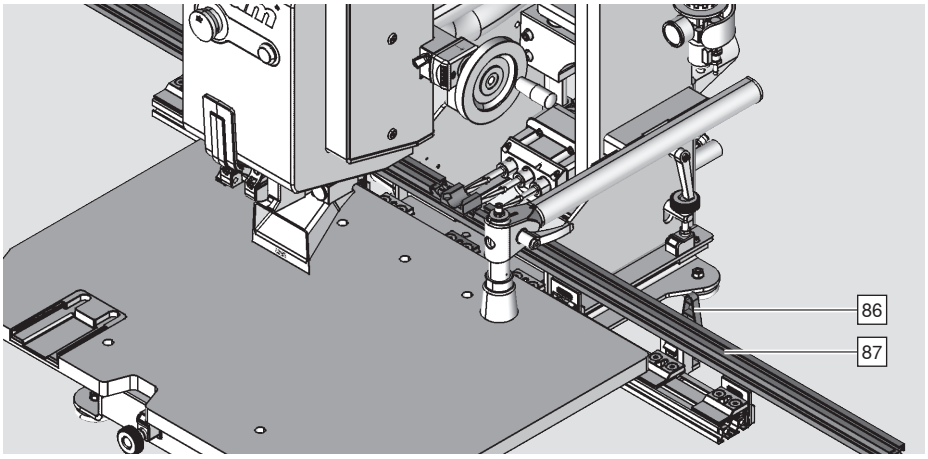

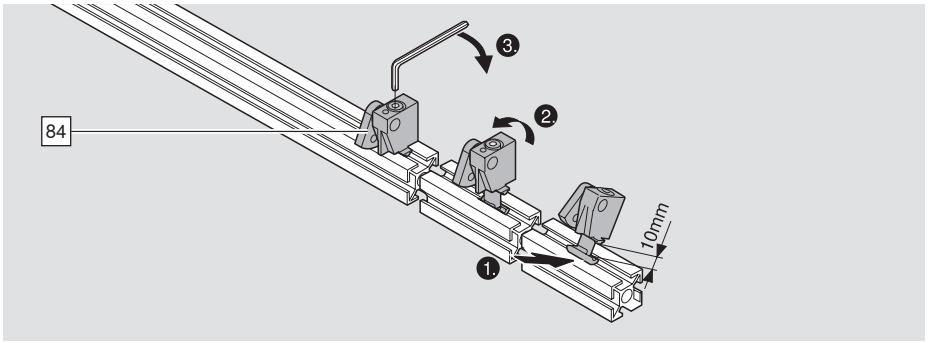

A gép felszerelése függőleges fúráshoz (Fúrófej)

Szerelje fel a fúrófejet [25].

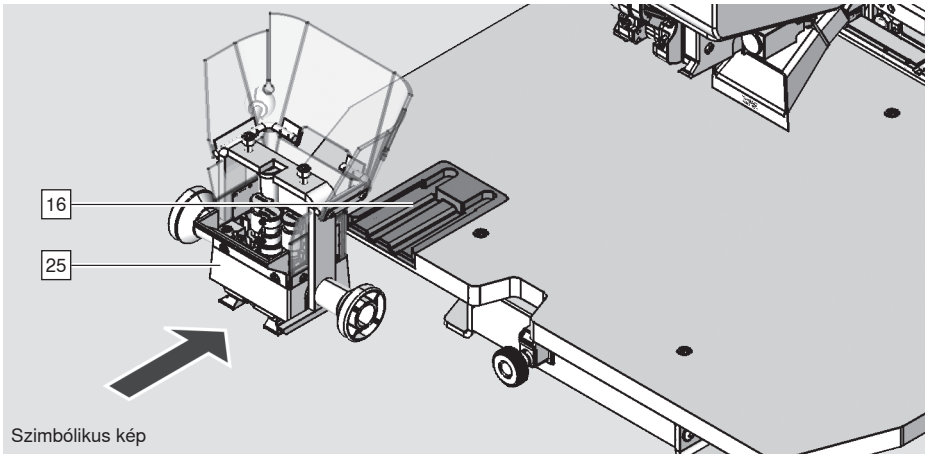

Szimbólikus kép

➢ A fúrófejet [25] a felszereléshez mindig lazítsa ki.

➢ Tegye le a fúrófejet [25] a fúrófejtartóba [16].
(A bepréselősablon nem a szállítmány része - opcionális)

Szoritsa be fúrószárat.

A furathossznak 57mm-nek kell lennie.

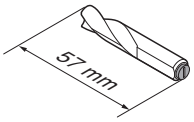

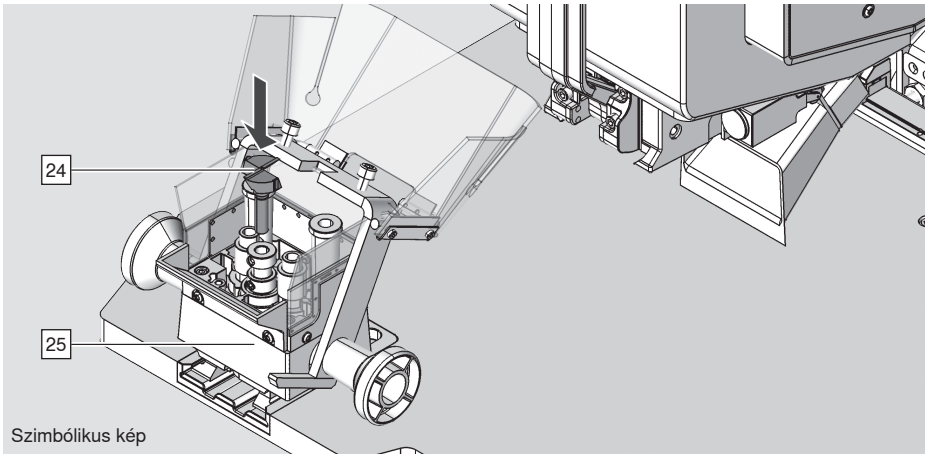

Szimbólikus kép

➢ Fogja be a fúrószárat [24] a fúrófejbe [25].
Ügyeljen a forgásirányra!

Rögzítse fel a matricát.

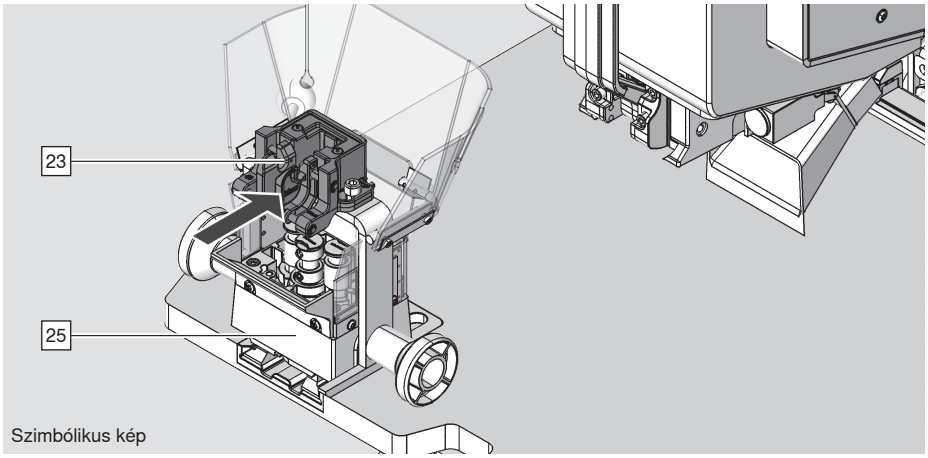

Szimbólikus kép

➢ Szerelje fel a matricát [23] a fúrófejre [25].

Fogja be a fúrófejet

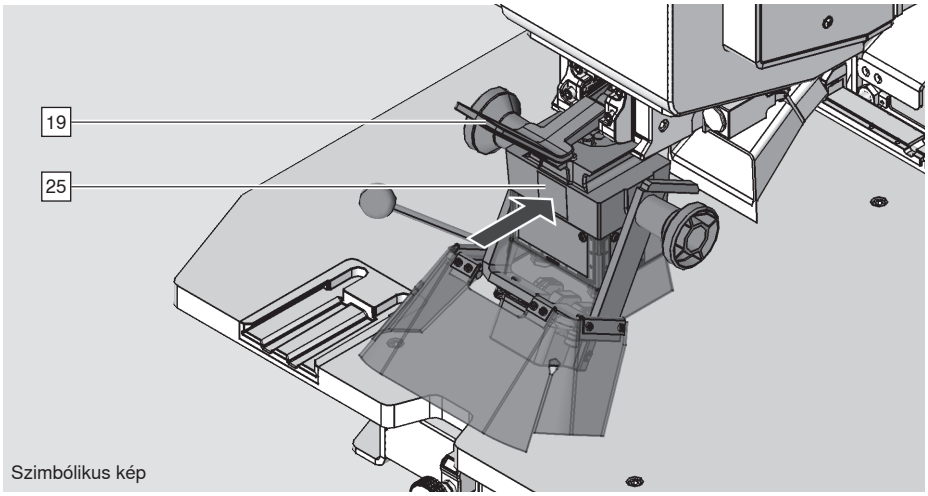

Szimbólikus kép

➢ Nyomja lefelé a rögzítőkart [19].
➢ Tolja be a fúrófejet [25] a befogóba.

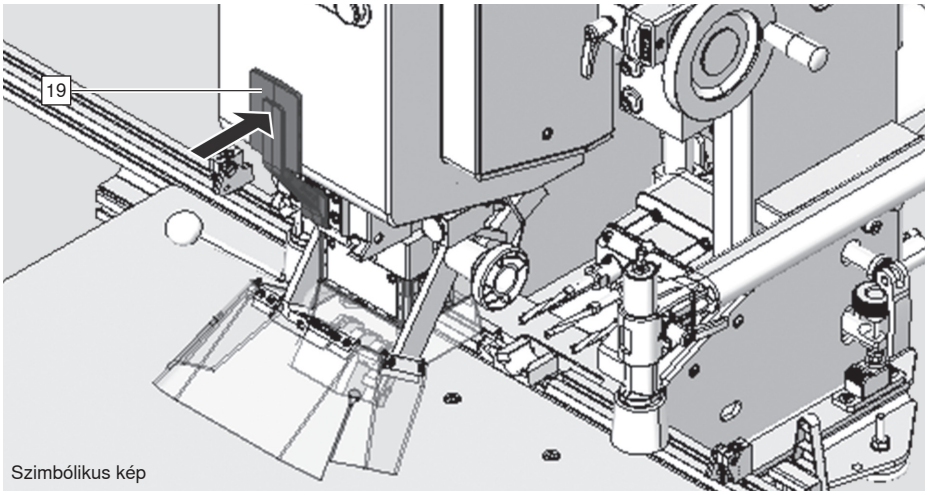

Szimbólikus kép

FIGYELMEZTETÉS

A kilökődő alkatrészek sérülést okozhatnak.

Előfordulhat a tengelykapcsoló vagy a fúrófej károsodás.

➢ Nyomja felfelé a rögzítőkart [19].

FIGYELMEZTETÉS

A fúrószerszámok súlyos sérüléseket okozhatnak.

➢ Az MZK.224S (11 orsós) fúrófej használatakor a kiegészítő asztalt [14] használni kell.

Matrica szerelése

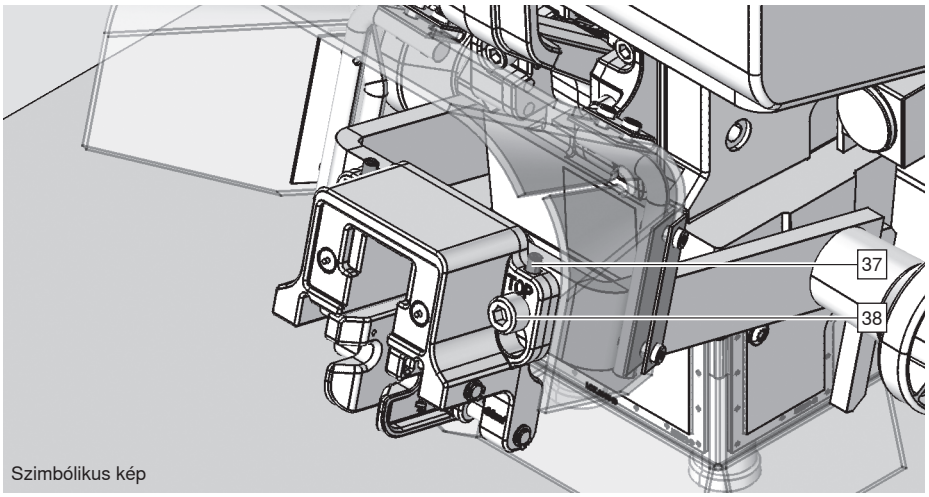

Szimbólikus kép

➢ Csavarja ki a rögzítőcsavarokat [38] .

➢ Pontosítsa a beállítást (8.2) a matrican lévő beállító csavar segítségével

➢ Húzza meg újra a rögzítőcsavarokat [38] .

* A gép felszerelése vízszintes fúráshoz

* Az M70E2000 típusnál nincs vízszintes fúrási funkció.

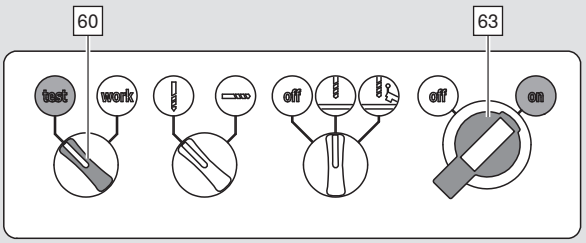

Szoritsa be a fúrószárat.

➢ Állítsa a főkapcsolót [63] "ON" helyzetbe.

➢ Állítsa a választókapcsolót [60] "TEST" helyzetbe.

Fúrószár beszerelése

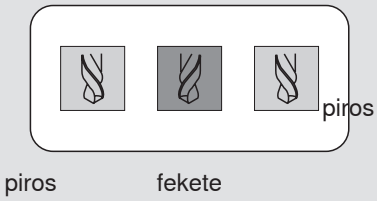

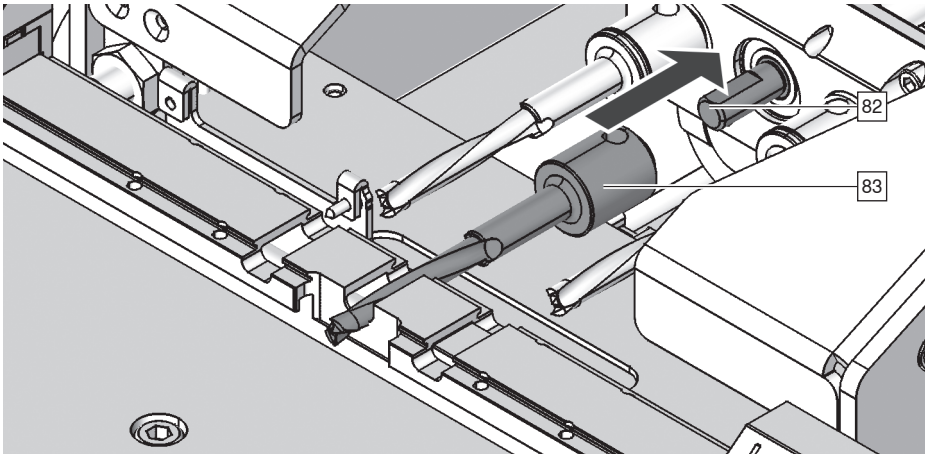

➢ Csak eredeti Blum fúrószárat használjon.

➢ Tolja a fúrószárat [83] a tokmányra ütközésig [82].

➢ Húzza meg a csavarokat.

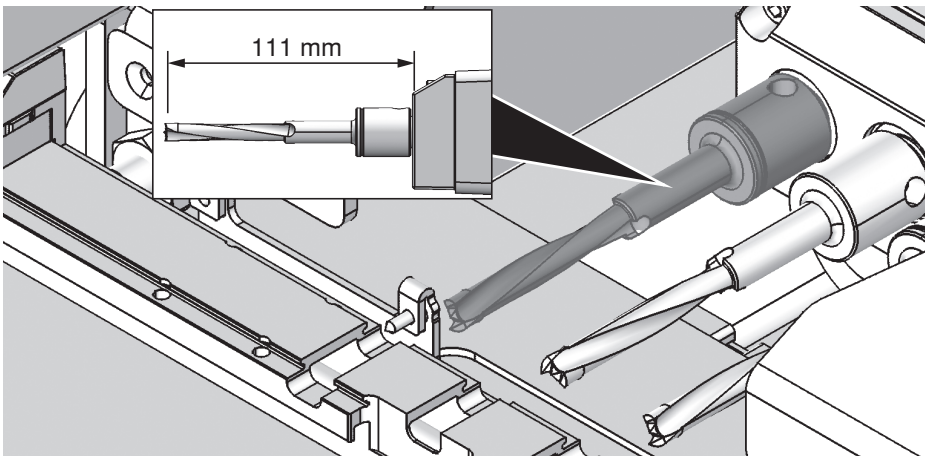

i FIGYELEM

■ A fúrószár hosszának a hüvelytől a hajtóműig 111 mm-nek kell lennie.

■ Minden üzembe helyezés előtt ellenőrizze, hogy a fúrószár megfelelően van-e rögzítve.

Beállítás

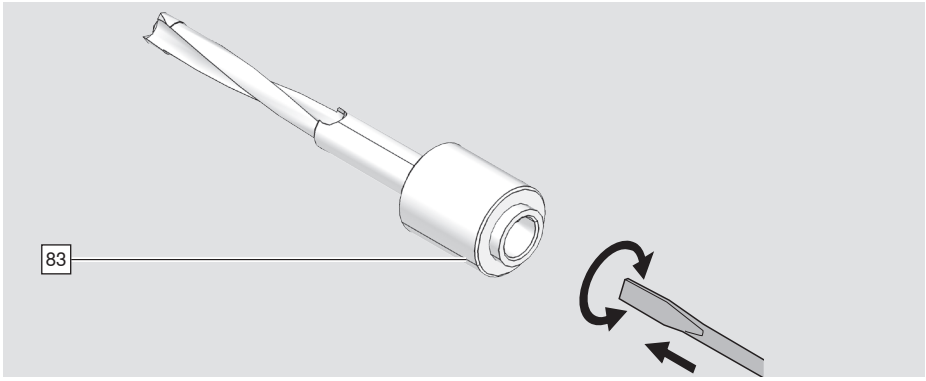

➢ A fúrószár hossza [83] állítható.
Használjon ehhez csavarhúzót.

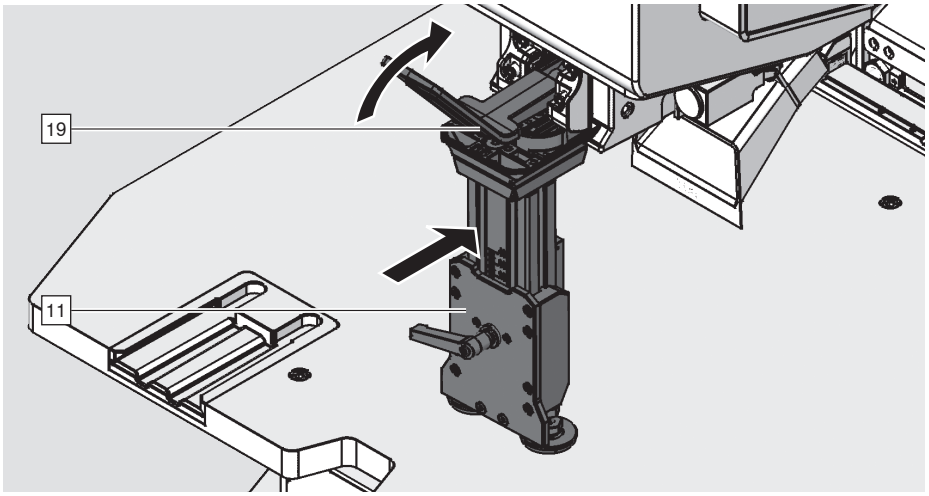

➢ Vezesse be szorítótalpat [11] .
➢ Fordítsa el a rögzítőkart [19].

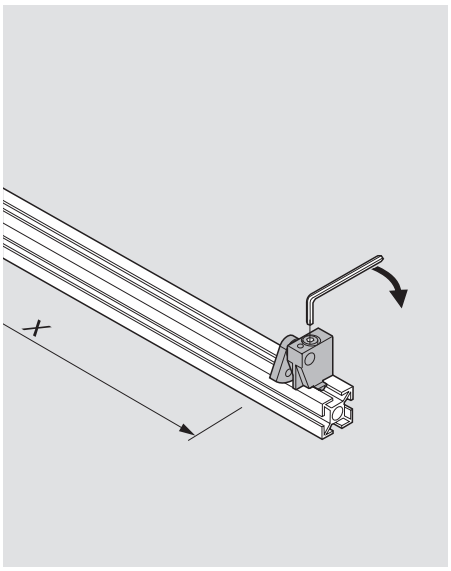

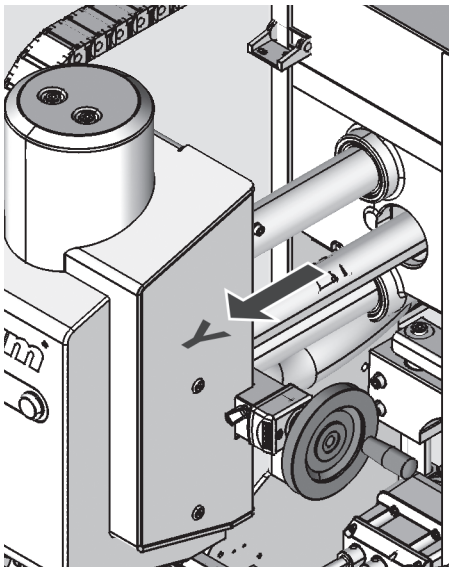

i

FIGYELMEZTETÉS

A fúrószerszámok súlyos sérüléseket okozhatnak.

- ➢ A gépen mindig csak egy ember dolgozhat .
- ➢ Győződjön meg arról, hogy a munkadarabon [B] kívül nincs más tárgy a munkaasztalon.
- ➢ Ne nyúljon be kézzel vagy egyéb eszközzel a gép munkaterületébe [B].
- ➢ Vigyázat, becsípődés veszély a szorítótalpak területén.
- ➢ Viseljen védőszemüveget!
- ➢ Viseljen zajvédőt!
- ➢ Viseljen megfelelő védőruházatot!

A munkadarab maximális méretei

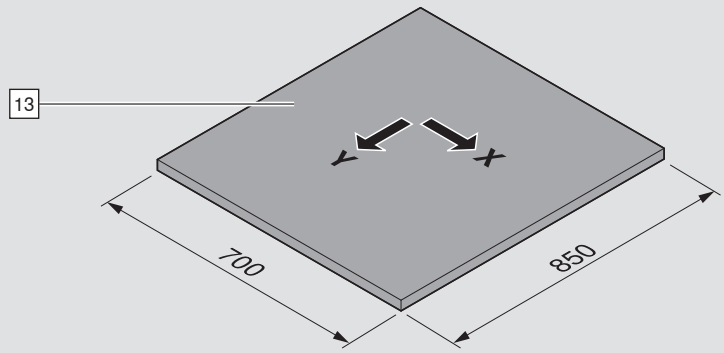

A nagyobb munkadarabokat [13] be kell szorítani, meg kell támasztani és biztosítani. Azokat a kis munkadarabokat [13], melyeket a szorítótalppal nem lehet rögzíteni, megfelelő eszközökkel biztosítani kell.

Munkadarab [13] pozícionálása

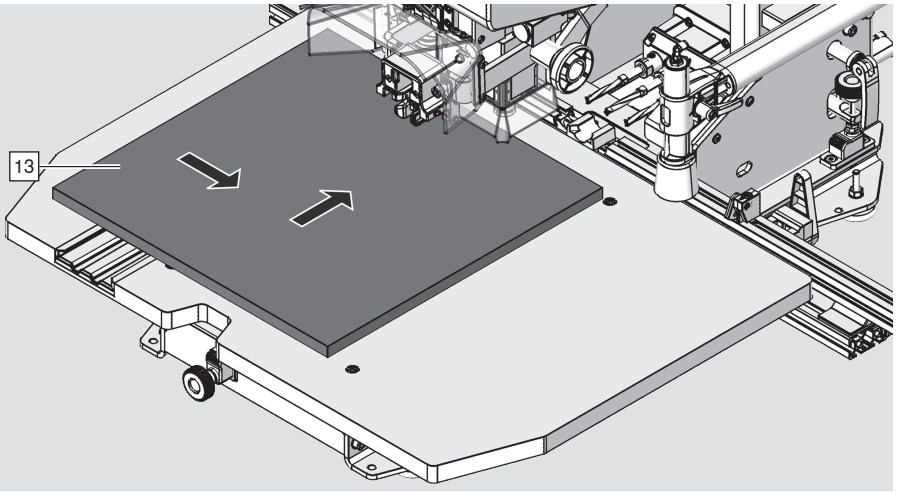

➢ Ellenőrizze, hogy a munkaasztalon nincs-e szennyeződés, és ha kell, távolítsa el.
➢ Nyomja a munkadarabot az ütközőhöz és a vonalzóhoz.

Leszorítótalp

i FIGYELEM

■ A munkadarab biztonságos és pontos megmunkálásához javasoljuk a leszorítótalp használatát.

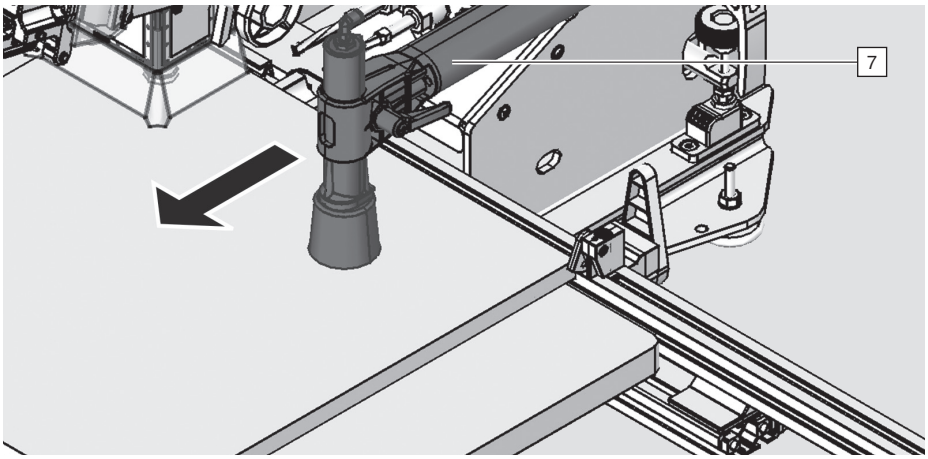

➢ Húzza a leszorítótalpat [7] a munkadarabra [13].
➢ Ellenőrizze, hogy van-e ütközés.

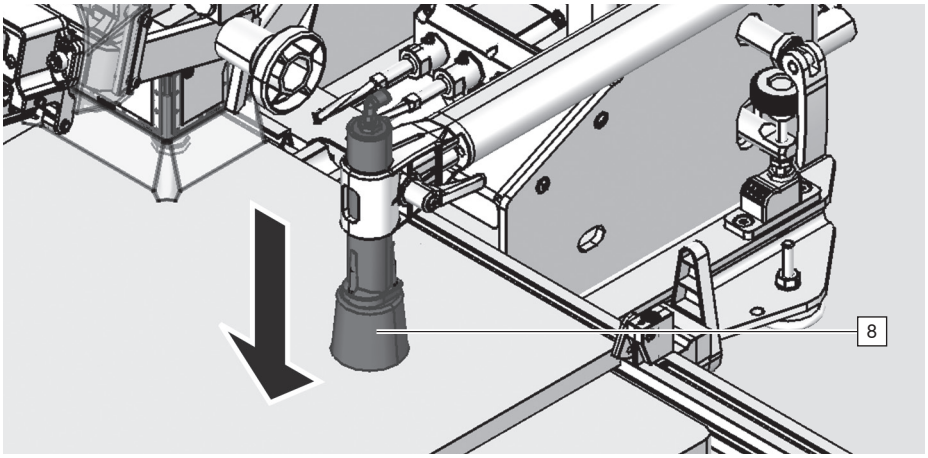

➢ A leszorítótalpnak [7] 3 mm-rel a munkadarab felett kell lennie.
➢ Állítsa be a leszorítótalp magasságát [8].

Függőleges fúrás

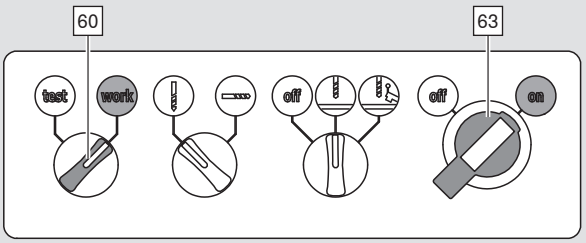

➢ Állítsa a főkapcsolót [63] "ON" helyzetbe.

➢ Megmunkáláshoz állítsa a választókapcsolót [60] "WORK" helyzetbe.

i FIGYELEM

■ A forgács és a por eltávolításához mindig be kell kapcsolni a elszívást.

➢ Kapcsolja be az elszívást.

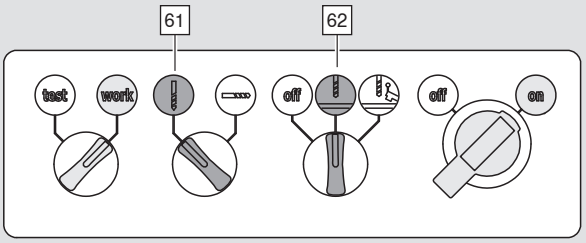

i FIGYELEM

■ A munkadarab biztonságos és pontos megmunkálásához javasoljuk a leszorítótalp használatát.

➢ Leszorításhoz állítsa a választókapcsolót [62] "Függőleges fúrás" helyzetbe.

➢ Megmunkáláshoz állítsa a választókapcsolót [61] "WORK" helyzetbe.

Fúrás és bepréselés

A fúrási folyamat elindításához a következő követelményeknek kell teljesülniük:
- ➢ Vízszintes szorítótalpat [11] nem szabad befogni. Szorítson be egy fúrófejet [25].
- ➢ A Vészgombot [21] ki kell reteszelni.

Fúrás





FIGYELMEZTETÉS

Súlyos vágási sérülések.

A figyelmetlenség személyi sérüléshez vezethet.

- ➢ A gépen mindig csak egy ember dolgozhat.
- ➢ Győződjön meg arról, hogy a munkaasztal vagy a gép területén a munkadarabon kívül nincs más tárgy ill. eszköz.
- ➢ Ne nyúljon be kézzel vagy egyéb eszközzel a gép munkaterületébe [B].
- ➢ Vigyázat, becsípődés veszély a szorítótalpak területén.
- ➢ Viseljen védőszemüveget!
- ➢ Viseljen zajvédőt!
- ➢ Viseljen megfelelő védőruházatot!

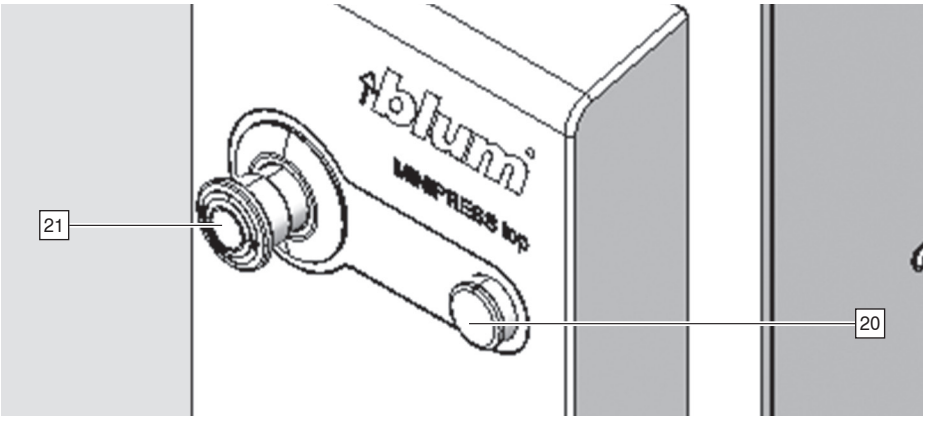

FIGYELEM

- ■ A fúrási folyamat automatikusan leáll, amikor az előre beállított fúrási mélység elkészül.

- ➢ Nyomja addig a Start gombot [20], amíg a fúrási folyamat automatikusan véget nem ér.

Függőleges fúrás és bepréselés

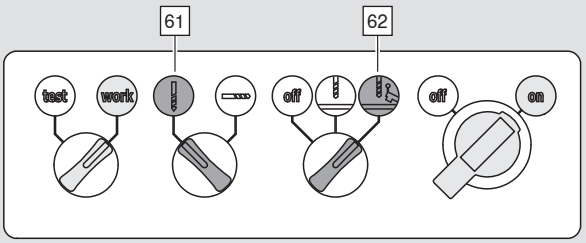

➢ Fúráshoz állítsa a választókapcsolót [61] "Függőleges fúrás" helyzetbe.

i FIGYELEM

■ A munkadarab biztonságos és pontos megmunkálásához javasoljuk a leszorítótalp használatát.

➢ Állítsa a választókapcsolót [62] "Függőleges fúrás és bepréselés" helyzetbe.

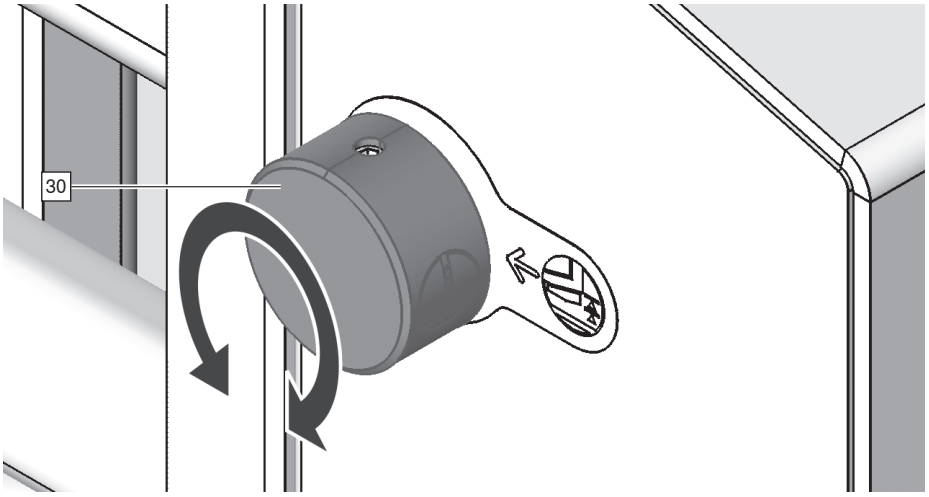

➢ Nyomja meg a Start gombot [20].
➢ Állítsa a választókapcsolót [30] "Függőleges fúrás és bepréselés" helyzetbe.



Fúrás és bepréselés

A fúrási folyamat elindításához a következő követelményeknek kell teljesülniük:
- ➢ Vízszintes szorítótalpat [11] nem szabad befogni. Szorítson be egy fúrófejet [25].
- ➢ A Vészgombot [21] ki kell reteszelni.
- ➢ Az Y dimenzió túlnyúlásának 100 mm-nél kisebbnek kell lennie.

Fúrás





FIGYELMEZTETÉS

Súlyos vágási sérülések.

A figyelmetlenség személyi sérüléshez vezethet.

- ➢ A gépen mindig csak egy ember dolgozhat.
- ➢ Győződjön meg arról, hogy a munkaasztal vagy a gép területén a munkadarabon kívül nincs más tárgy ill. eszköz.
- ➢ Ne nyúljon be kézzel vagy egyéb eszközzel a gép munkaterületébe [B].
- ➢ Vigyázat, becsípődés veszély a szorítótalpak területén.
- ➢ Viseljen védőszemüveget!
- ➢ Viseljen zajvédőt!
- ➢ Viseljen megfelelő védőruházatot!

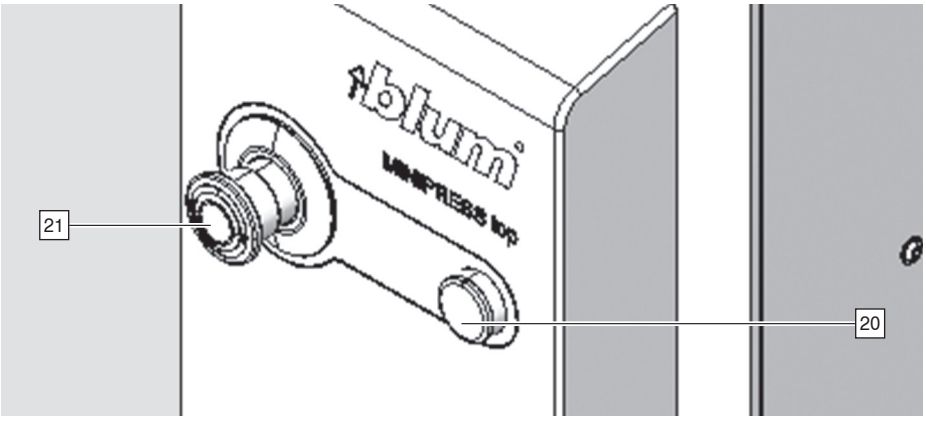

- ➢ Nyomja addig a Start gombot [20], amíg a fúrási folyamat automatikusan véget nem ér.

FIGYELEM

- ■ A fúrási folyamat automatikusan leáll, amikor az előre beállított fúrási mélység elkészül.

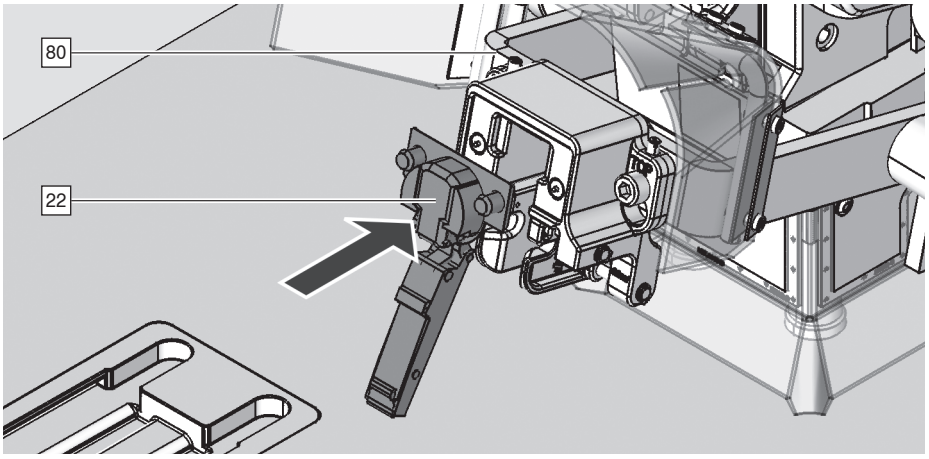

➢ Rögzítse a vasalatot [22] a matricára.
➢ Fordítsa le a kart [80].

Behelyezés

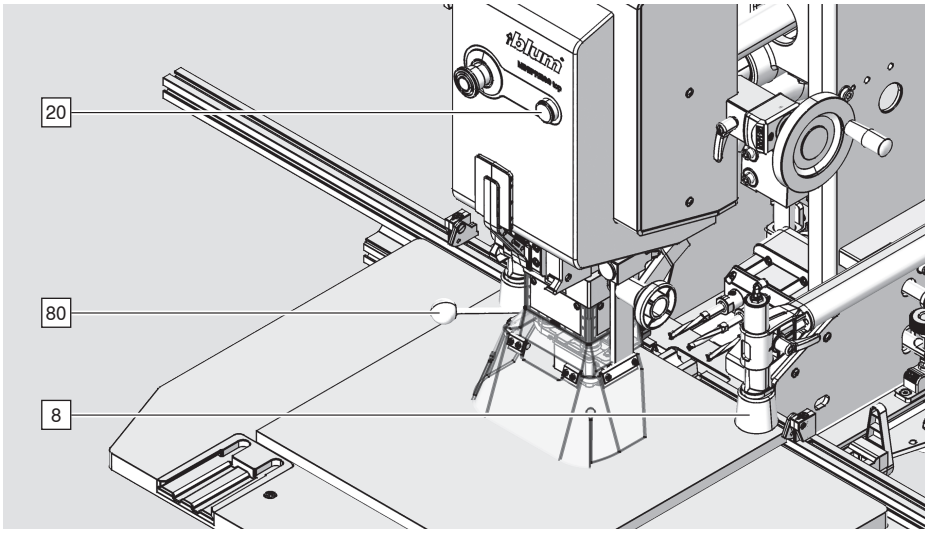

i FIGYELEM

■ A bepréselési folyamat nem fejeződik be automatikusan.

A következő követelményeknek kell teljesülniük, hogy Bepréselés elinduljon:
➢ Az (Y dimenzió) túlnyúlásának 100 mm-nél kisebbnek kell lennie.

➢ Nyomja addig a Start gombot, míg a vasalat teljesen bepréselődik.
➢ Forgassa felfelé a forgókart [80].
A szorítótalpak maguktól elengednek.

Vízszintes fúrás

* Az M70.2000 típusnál nincs vízszintes fúrási funkció.

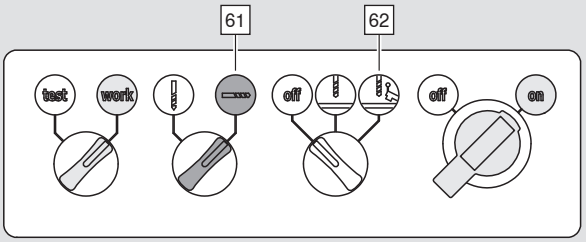

➢ Fúráshoz állítsa a választókapcsolót [61] "Vízszintes fúrás" helyzetbe.

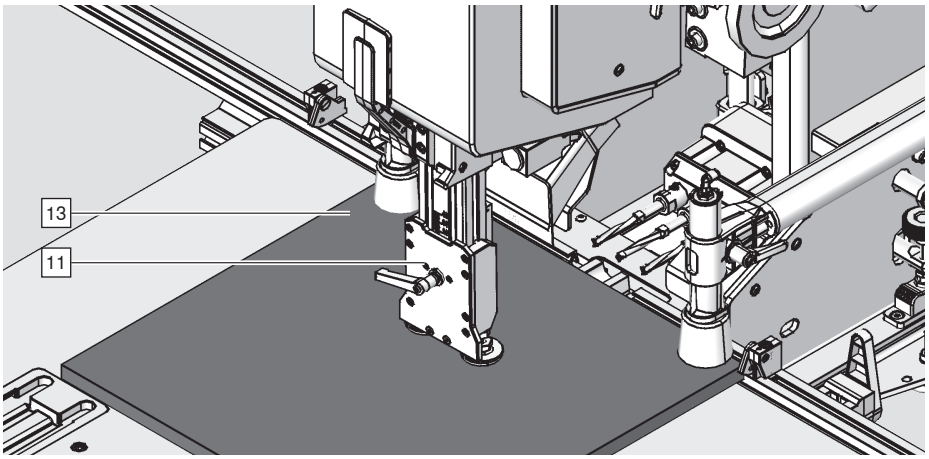

A fúrási folyamat elindításához a következő követelményeknek kell teljesülniük:

➢ Ne legyen fúrófej [25] befogatva.

➢ Rögzítse a vízszintes szorítótalpat [11] .

➢ A Vészgombot [21] ki kell reteszelni.

➢ Az (Y dimenzió) túlnyúlásának 70 mm-nél kisebbnek kell lennie.

i FIGYELEM

■ 25 mm-es fúrási mélységtől ajánlott a forgácsot többszöri megismételt fúrással eltávolítani. Ez növeli a fúró élettartamát.

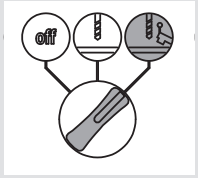

➢ Állítsa a választókapcsolót [62] "Függőleges fúrás és bepréselés" helyzetbe.





FIGYELMEZTETÉS

Súlyos vágási sérülések.

A figyelmetlenség személyi sérüléshez vezethet.

- ➢ A gépen mindig csak egy ember dolgozhat.
- ➢ Győződjön meg arról, hogy a munkaasztal vagy a gép területén a munkadarabon kívül nincs más tárgy ill. eszköz.
- ➢ Ne nyúljon be kézzel vagy egyéb eszközzel a gép munkaterületébe [B].
- ➢ Viseljen védőszemüveget!
- ➢ Viseljen zajvédőt!
- ➢ Viseljen megfelelő védőruházatot!

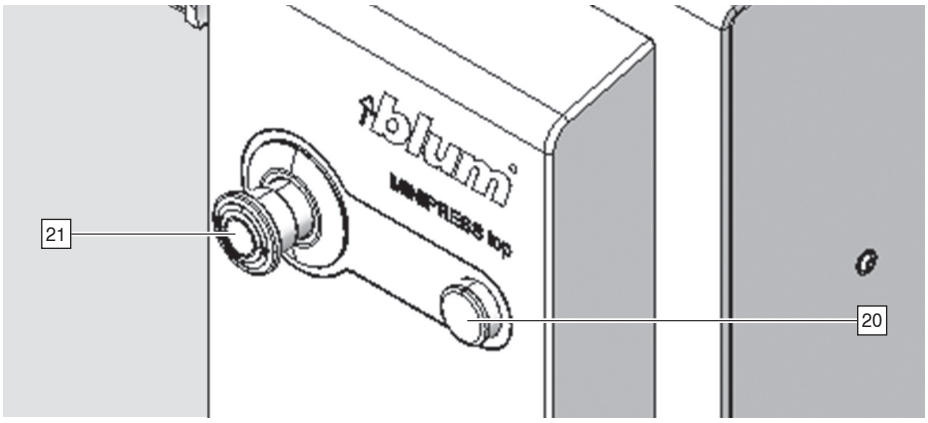

➢ Nyomja addig a Start gombot [20], amíg a fúrási folyamat automatikusan véget nem ér.

Munkadarab eltávolítása

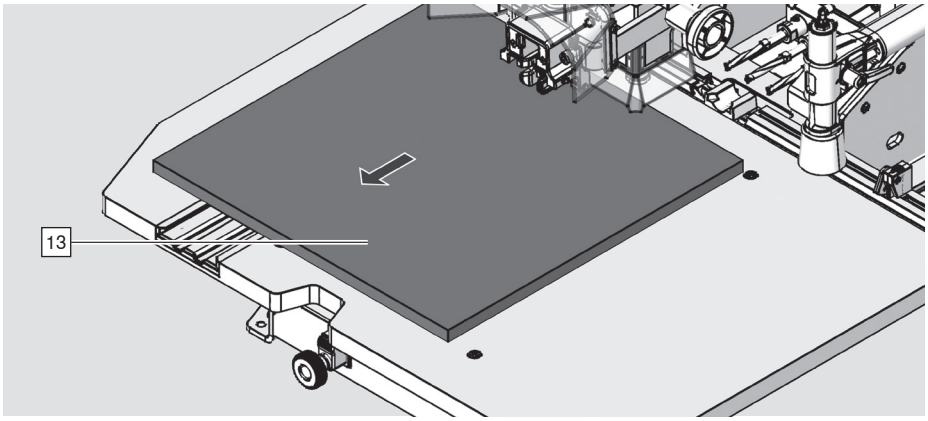

- ➢ Távolítsa el a munkadarabot.
- ➢ Tisztítsa meg a munkaasztalt [17], a vonalzót [9] és az ütköztetőket [84].
- ➢ A munkadarab megmunkálás után tegye a választókapcsolót [60] „TEST” állásba.
- ➢ Ha hosszabb ideig nem használja a gépet, illetve a munkanap végén állítsa a főkapcsolót [63] "OFF" helyzetbe.

Karbantartási pontok

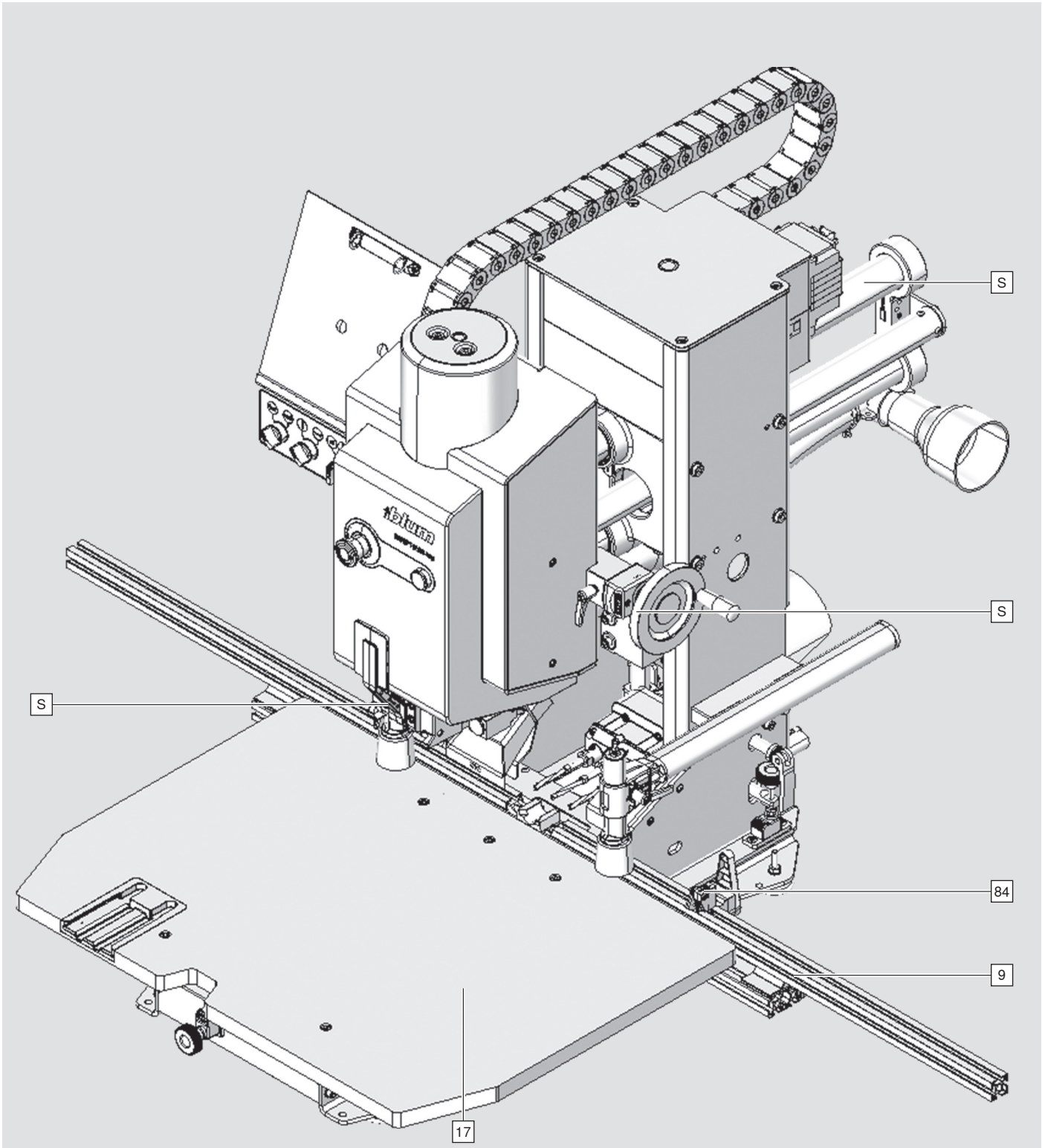

S: Végezzen szemrevételezést, ha szükséges, tisztítást mikroszálas kendővel.

Karbantartás

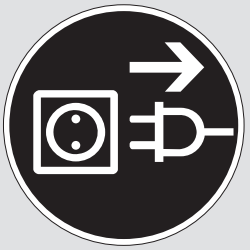



FIGYELMEZTETÉS

Súlyos vágási sérülések

A figyelmetlenség személyi sérüléshez vezethet.

- ➢ Tisztítás és karbantartás előtt mindig áramtalanítsa a gépet. Ennek elmulasztása személyi sérüléshez vezethet.
- ➢ Tisztítás és karbantartás előtt mindig nyomásmentesítse a gépet. Ennek elmulasztása személyi sérüléshez vezethet.
- ➢ Védőeszközöket és burkolatokat tilos véglegesen eltávolítani.
- ➢ Állítsa a főkapcsolót "OFF" helyzetbe.

VIGYÁZAT

- A tisztítási munkálatok során viseljen védőszemüveget.

FIGYELEM

- A sérült alkatrészeket azonnal cserélje ki.
  Csak eredeti Blum alkatrészeket használjon.
- Tisztításhoz ne használjon olajat vagy gépzsírt.
  A vezetősíneket és csapágyakat nem kell karbantartani.
- A por és forgács eltávolításához ne használjon éles szélű vagy fémes tárgyakat.
- A tisztítási munkához mikroszálas kendőket ajánlunk.

FIGYELEM

- A napi karbantartási munkákat a munka megkezdése, a műszakváltás vagy a kezelőszemélyzet cserélődése előtt kell elvégezni
- A megmunkálógép biztonságos kezeléséhez olvassa el a biztonságról szóló fejezetet.

Napi karbantartás

- ➢ Minden munkakezdés előtt az elektromos vezetékek épségét ellenőrizni kell. A sérült vezetékeket szakemberekkel kell kicseréltetni.
- ➢ Ellenőrizze, hogy a szorítótalp búrák [8] nem sérültek-e.
- ➢ Ellenőrizze a megmunkálógép és a fúrófej védőberendezéseit.
- ➢ Porszívózza le a port és forgácsot a feldolgozógépből és soha ne fújja le sűrített levegővel.
- ➢ Végezze el a vezetőoszlopok [S] szemrevételezéses ellenőrzését, ha szükséges,

törölje le a port mikroszálas kendővel.

➢ Végezze el a vonalzók [9] és ütköztetők [84] szemrevételezéses ellenőrzését, ha szükséges, törölje le a port mikroszálas kendővel.

➢ Végezze el a vízszintes fúrómű [5] szemrevételezéses ellenőrzését, ha szükséges, törölje le a port mikroszálas kendővel.

➢ A hibás alkatrészeket csak szakember cserélheti ki.

Havi karbantartás

➢ Ellenőrizze, hogy nem gyűlt-e össze víz a légszűrő egységben [31], és szükség esetén ürítse ki.

Fúrószárak cseréje.

➢ Állítsa a főkapcsolót "OFF" helyzetbe.

➢ A fúrófejet [25] mindig lazítsa ki.

➢ Cserélje ki a fúrófejeket [24, 83], és vegye figyelembe a forgásirányt lásd a "Beállítás" fejezetet.

Javítások

➢ Javításhoz kérjük, forduljon a Blum partneréhez.
A világban lévő összes Blum partner itt található:
www.blum.com/adresses

8.1 - Hiba a fúrásnál

Üzemzavar	Lehetséges okok	Segítség
A fúró megakad a fában.	A fúró tompa.	➢ Élesítse meg vagy cserélje ki a fúrót.
	A helytelenül forgó fúró beszorult.	➢ A pirossal jelölt tokmányokba a balos fúrókat, a feketével jelölt tokmányba a jobbos fúrót rögzítse.
	Nem megfelelő anyagot fúrt meg.	➢ Csak fával, forgácslappal vagy műanyaggal kezelt munkadarabbal dolgozhat.
A fúró erősen füstöl.	A fúró tompa.	➢ Élesítse meg vagy cserélje ki a fúrót.
	A helytelenül forgó fúró beszorult.	➢ A pirossal jelölt tokmányokba a balos fúrókat, a feketével jelölt tokmányba a jobbos fúrót rögzítse.
	Túl nagy a fúrási mélység vízszintes fúráskor.	➢ Fúrjon be többször, kevésbé erősen.
	A motor helytelen irányba forog.	➢ Korrigálja a forgásirányt. Lásd 22. oldal

Hiba a munkadarabon

Üzemzavar	Lehetséges okok	Segítség
A furatok túl nagyok, oválisak vagy kiszakadtak.	A fúróátmérő túl nagy.	➢ Ellenőrizze a fúrószárat.
	Fúrószár elgörbült.	➢ Cseréje ki a fúrószárat.
	A fúró tompa.	➢ Élesítse meg vagy cserélje ki a fúrószárat.
	A lapvastagság rosszul lett beállítva. A fúró túl gyorsan megy bele a munkadarabba.	➢ Állítsa be helyesen a lapvastagságot.

Üzemzavar	Lehetséges okok	Segítség
A furatok nem középen vannak vagy nem megfelelő helyen.	A vonalzó nincs helyesen beállítva.	➢ A vonalzót állítsa a 0-pontra.
	Forgács került a vonalzó és a munkadarab közé.	➢ Távolítsa el a forgácsot és a szenynyeződéseket.
Nem érte el a fúrásmélységet.	Forgács akadályok.	➢ Távolítsa el a forgácsokat.
	A fúró hossza kevesebb, mint 57 mm.	➢ Cserélje ki a fúrót, vagy állítsa be 57 mm-re.
	A munkadarab vastagsága kisebb, mint 16 mm.	
	A gép tárgynak ütközött.	➢ Távolítsa el a tárgyat.
	Nem Blum munkaasztalt használt.	➢ Csak eredeti Blum tartozékokat és pótalkatrészeket használjon.
Hibás behelyezés.	Forgács került a fúróba.	➢ Távolítsa el a forgácsokat.
	A furat átmérője túl kicsi.	➢ Ellenőrizze a fúró átmérőjét.
	A furat nem elég mély.	➢ Cserélje ki a fúrót, vagy állítsa be 57 mm-re. ➢ A maradék anyag vastagság rosszul lett beállítva.
	A munkadarab felülete túl kemény.	➢ Csiszolja meg a furatot
	A gép tárgynak ütközött.	➢ Távolítsa el a tárgyat.
	A levegőnyomás nem elegendő.	➢ Állítsa be a levegőnyomást.

Hiba a munkadarabon

Üzemzavar	Lehetséges okok	Segítség
Hibás behelyezés.	A munkadarab elcsúszott.	➢ Használjon leszorító talpat.
	A matrica elcsúszott.	➢ Állítsa be a matricát
A munkadarab megkarcolódott.	A munkaasztalon szennyeződés vagy sérülés van.	➢ Tisztítsa meg a mukaasztalt. ➢ Ellenőrizze, nem sérült-e meg a munkaasztal.
	A vonalzó és az ütköztetők elkoszolódtak.	➢ Tisztítsa meg a vonalzót és az ütköztetőket.

Működési hiba a megmunkálógépen

Üzemzavar	Lehetséges okok	Segítség
Motor nem működik.	A gép nincs az elektromos hálózathoz csatlakoztatva.	➢ Csatlakoztassa a gépet az elektromos hálózathoz.
	A biztosíték kioldott.	➢ Kapcsolja be vagy cserélje ki a védőbiztosítékot.
	A munkamód választókapcsoló „Beállítás”-on áll.	➢ Állítsa a választókapcsolót „Megmunkálás” üzemmódba.
	A motor túlmelegedett. A Start gomb gyorsan 3x villog, 1 ütem Szünet	➢ Hagyja a motor lehűlni.
	A megmunkálógép helytelen feszültséghez lett csatlakoztatva.	➢ Ellenőrizze a hálózati csatlakoztatást és hasonlítsa össze a csatlakoztatási rajzzal. A vizsgálatot csak képesített villanyszerelő végezheti.
	A motor meghibásodott.	➢ Cseréltesse ki egy képesített villanyszerelővel.
A motorok forrósodnak.	A megmunkálógép helytelen feszültségszinthez lett csatlakoztatva.	➢ Ellenőrizze a hálózati csatlakoztatást és hasonlítsa össze a csatlakoztatási rajzzal. A vizsgálatot csak képesített villanyszerelő végezheti.

Üzemzavar	Lehetséges okok	Segítség
	Keményfa fúrásához túl nagy a fúró sebessége.	➢ Állítsa be helyesen a lapvastagságot.
	A motor beporosodott.	➢ Tisztítsa meg a gépet.
	A fúrófej nehezen jár.	➢ Küldje el a fúrófejet a Blum javítóműhelyébe.
A szorítótalp nem működik.	A szorítótalp munkamód választókapcsolója rosszul van beállítva.	➢ Tegye helyes állásba a választókapcsolót.
	Nincs levegőnyomás, vagy kevés.	➢ Nyissa ki a levegőnyomás zárócsapját. ➢ Ellenőrizze a nyomást.
A Start gomb megnyomására nem mozdul el a henger.	Nincs levegőnyomás, vagy kevés.	➢ Nyissa ki a levegőnyomás zárócsapját. ➢ Ellenőrizze a nyomást.
	A Start gomb villog.	➢ Lásd Start gomb, „Mit tegyünk ha...?”
A henger lefelé mozog, de felfelé nem.	Túl kevés a nyomás.	➢ Ellenőrizze a szűrő nyomásszabály beállítását.
	A levegőszállító cső sérült vagy kilyukadt	➢ Vizsgálja át a levegővezetéket
A légszűrő csatlakozása szivárog.	Légszűrő csöve szivárog.	➢ Cserélje ki a légszűrőt.
	A légszűrő egység szivárog.	➢ Cserélje ki a légszűrő egységet.
Nem sikerült az összes forgácsot eltávolítani.	Túl gyenge a forgács lefúvatása.	➢ Ellenőrizze a levegőnyomást.
	Nem lett bekapcsolva a forgács elszívás.	➢ Kapcsolja be a forgács elszívást.
A fúrót nem lehet a tokmányba behelyezni.	A tokmány erősen elszennyeződött.	➢ Tisztítsa ki a tokmányt.
	A fúrószár átmérő túl nagy vagy el van deformálódva a fúrószár.	➢ Cserélje ki a fúrószárat.
	A fúró rögzítő csavar nem lett ütközésig kicsavarva.	➢ Csavarja ki a fúró rögzítő csavart
A fúró nem forog.	A fúrófej kuplung sérült.	➢ Cserélje ki a kuplungot.

Működési hiba a megmunkálógépen

Üzemzavar	Lehetséges okok	Segítség
Nem működik a vízszintes fúrás.	„Megmunkálás-Beállítás” választókapcsoló rossz helyzetben van.	➢ Tegye helyes állásba a választókapcsolót.
	„Fúrási mód” választókapcsoló rossz helyzetben van	➢ Tegye helyes állásba a választókapcsolót.
	A vízszintes szorítótalp nincs berögzítve.	➢ Rögzítse be a vízszintes szorítótalpat.
	Rossz vonalzót használ.	➢ Használja a PRO-CENTER vonalzót.
A Start gomb gyorsan villog.	Vészgomb be van nyomva.	➢ Reteszelje ki a Vészgombot.
A Start gomb villog. 2x villog, 1 ütem szünet	Hibás az időrelé.	➢ Forduljon a vevőszolgálathoz.
A Start gomb villog. 3x villog, 1 ütem szünet	A motor túlmelegedett.	➢ Hagyja a motort lehűlni.
A Start gomb lassan villog.	Vízszintes fúrás kiválasztva. Y-pozíció nagyobb, mint 70 mm.	➢ Y-érték kisebb, mint 70 mm induláskor.
	Vízszintes fúrás kiválasztva. A vízszintes szorítótalp nincs berögzítve.	➢ Rögzítse be a vízszintes szorítótalpat.
	Vízszintes fúrás kiválasztva. Rossz vonalzót rögzített be.	➢ Rögzítse be a vízszintes vonalzót.

egyszerűsített EU-Konformitás nyilatkozat MINIPRESS top géphez

Egyszerűsített EU-Konformitás nyilatkozat
A Julius Blum GmbH ezennel kijelenti, hogy a Julius Blum GmbH elektromos és elektronikai alkatrészei megfelelnek a 2009/125/EC és 2011/65/EU valamint 2015/863 irányvonalaknak.

A Julius Blum GmbH ezennel kijelenti, hogy az M70E2000, M70.2000, M75E2000, M75.2000 elektromos és elektronikai alkatrészek megfelelnek a 2006/42/EG és 2014/30/EU irányvonalaknak.

Az EU-Konformitás nyilatkozat teljes szövege megtalálható az alábbi weboldalon:
www.blum.com/compliance

műszaki adatok MINIPRESS top

Csak száraz, zárt térben használható.

Környezeti viszonyok:

Szállítás / tárolás: -20 - 85 °C
Működés: 0 - 50 °C
Relatív páratartalom (üzemelés közben) - 93%, nem kondenzált

Méretek/súly

magasság: 976 mm
szélesség: 1100 mm
mélység: 1085 mm
súlya: 165 kg

Felállításkor a faltól mért távolság: 450 mm

Elektromos energia:

Feszültség: 3x 400 V 50 - 60 Hz + N + PE
Teljesítmény: 1,1 kW

Pneumatikus energia:

Nyomás: 6 bar
Levegőszükséglet ciklusonként (löket): 1,5 Liter

Hang:

Kibocsátás - hangnyomásszint (LAequ): 76 db(A)
Hangteljesítmény-tűrés mérési bizonytalanság: +/- 4 db(A)

Munkadarab:

Anyagok: Fa, Corian
Munkadarab vastagság vízszintes fúrás 12 - 40 mm
Munkadarab vastagság függőleges fúrás 8 - 45 mm

Adatlap:

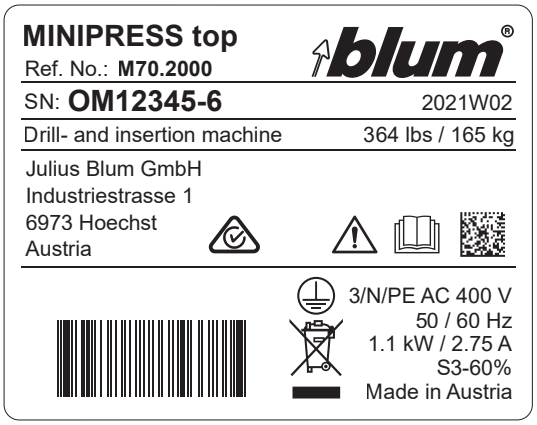

A gép típusa: Fúró- és vasalatbepréselő gépek

Elektromos megmunkálási segédeszközök ártalmatlanítása



A megmunkálási segédeszközöket elhasználódásukat követően nem szabad háztartási hulladékként kezelni. Erre vonatkozólag érdeklődjön a kommunális hatóságnál. A Blum-elektromos ill. elektronikai megmunkálási eszközei megfelelnek a 2012/19/EU – WEEE-irányvonalaknak

Az elektromos vagy elektronikai eszközök szelektív gyűjtésével lehetővé válik, a régi eszközök újrahasználata, anyagainak újrahasznosítása ill. az újrahasznosítás más formái. Az eszközökben esetlegesen található veszélyes anyagok környezetre és egészségre ártalmas negatív következményei így az ártalmatlanítás során elkerülhetők.

A megmunkálási segédeszközöket elhasználódásukat követően vissza lehet szolgáltatni a gyártónak újrahasznosítára, amennyiben ez ökológiailag ésszerű vagy az eszköz javítható.
További információkat az alábbi linken talál:
www.blum.com/recycling

Elemek ártalmatlanítása:

Az elemeket az elhasználódásukat követően nem szabad háztartási hulladékként kezelni. Erre vonatkozólag érdeklődjön a kommunális hatóságnál.
A BLUM által használt elemek megfelelnek a 2006/66/EG - elemekre vonatkozó irányvonalaknak.

Az elemek szelektív gyűjtésével lehetővé válik a régi eszközök újrahasználata, anyagainak újrahasznosítása ill. az újrahasznosítás más formái. Az eszközökben esetlegesen található veszélyes anyagok környezetre és egészségre ártalmas negatív következményei így az ártalmatlanítás során elkerülhetők.

Az elemek szétszerelése esetén, kérjük, vegye figyelembe a szétszerelésre vonatkozó útmutató előírásait. Az elhasznált elemek leadásához az Önök közelében is találhatók ingyenes gyűjtőhelyek.
Az ártalmatlanítás során kerülje el, hogy a kontaktfelületeknél rövidzárlat keletkezzen.

Energiatárolók:

A feldolgozó gépnek nincs elektromos vagy pneumatikus energiatárolója.

Jegyzetek

Jegyzetek

További információkat az alábbi linken talál:
www.blum.com/addresses

Look for our FSC™-certified products

FSC™ C115115

BAU0150535067 · INX: 04 · IDNR: 000.000.0 · BA-192/0HU MINIPRESS top · 08.25 · © Copyright by Blum

Julius Blum GmbH
Furniture Fittings Mfg.
6973 Höchst, Austria
Tel.: +43 5578 705-0
Fax: +43 5578 705-44
E-mail: info@blum.com
www.blum.com

Our sites in Austria, Poland and China are certified to the international standards mentioned below.
Our site in the USA is certified to ISO 9001.
Our site in Brazil is certified to ISO 9001 and ISO 14001.

ISO 9001 Certified Quality System
ISO 14001 Certified Environmental System
ISO 50001 Certified Energy System