M35.X200.01 - Appareil de feuillurage du fond

Notices de sécurité, de réglage, d'utilisation et avertissement

FR

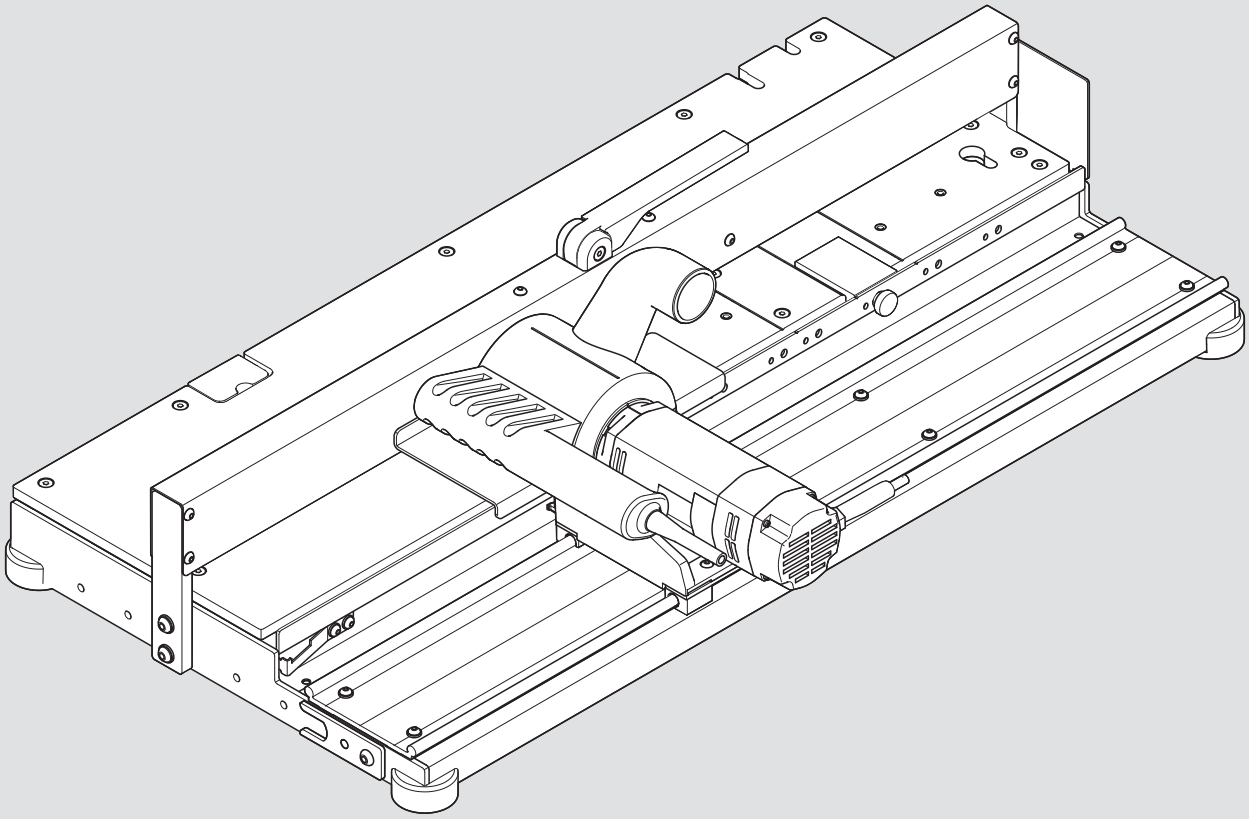

Veuillez lire et comprendre l'intégralité de cette notice avant d'utiliser l'appareil de feuillurage du fond. Seules les personnes dûment formées et possédant une autorisation sont habilitées à utiliser l'appareil de feuillurage du fond.

Sommaire

3 A – Sécurité
- **3** Utilisation conforme à la destination
- **4** Plaquettes d'avertissement
- **5** Position des plaquettes d'avertissement

7 B – Vue d'ensemble

10 C - Installation et mise en service
- **11** Fixation sur le poste de travail
- **13** Branchement de l'aspiration
- **13** Raccordement au réseau électrique

14 D - Informations sur le fraisage
- **14** Fraisage avec butée de profondeur
- **14** Fraisage avec butée bois

18 E- Produits à usiner, accessoires nécessaires, étapes de travail
- **18** Épaisseur des panneaux 15 à 16 mm
- **20** Épaisseur des panneaux 17, 18, 19 mm

22 F - Réglages
- **22** Butée d'arrêt
- **23** Butée d'appui
- **25** Butée de profondeur
- **25** Butée bois
- **25** Support

26 G - Serrage des pièces à usiner
- **26** Serrer le fond de tiroir
- **27** Serrer le dos

29 H - Fraisage des pièces à usiner
- **29** Fraiser le fond de tiroir
- **31** Fraiser le dos

33 I - Entretien
- **33** Nettoyage quotidien
- **34** Démontage et montage du moteur
- **36** Nettoyer le carter
- **36** Démontage et montage de la tête de fraisage
- **38** Remplacer les fers de feuillurage

42 J - Élimination des dysfonctionnements

43 K - Pièces de rechange

44 L - Matériel fourni

45 M - Conformité
- **45** données techniques

A – Sécurité

Utilisation

➢ Avant la mise en service de l'appareil de feuillurage du fond, lire la notice d'utilisation et les consignes de sécurité !

➢ Nous recommandons l'utilisation de la vue d'ensemble afin d'identifier aisément les pièces décrites.

Principe de base de sécurité

L'appareil de feuillurage du fond correspond aux normes de sécurité actuellement en vigueur. Cependant, certains risques résiduels demeurent en cas de non-respect de la présente notice d'utilisation.

Risque résiduel selon la norme EN ISO 12100:2010

- L'appareil de feuillurage du fond est équipé de toutes les mesures de protection nécessaires.
- Des risques demeurent pour l'utilisateur, plus particulièrement en cas de retrait des dispositifs de protection et de détérioration d'éléments de commande.
- Les étiquettes d'avertissement et les notices de sécurité attirent l'attention sur d'autres risques résiduels. Il est donc impératif de respecter les conseils de sécurité.

Utilisation conforme à la destination

L'appareil de feuillurage du fond est exclusivement destiné au montage du fond de tiroir pour Blum LÉGRABOX et TANDEMBOX. L'utilisation de l'appareil de feuillurage du fond est soumise aux conditions suivantes :

- L'appareil de feuillurage du fond ne peut être utilisé que par des opérateurs parfaitement formés à cet effet.
- L'appareil de feuillurage du fond est conçu pour les artisans.
- Pour l'usinage, n'utiliser que des panneaux agglomérés ou de fibres de densité moyenne (MDF).
- Site d'installation : dans des pièces sèches et fermées.
- Uniquement pour des épaisseurs du fond de 15 - 19 mm. (selon type d'appareil)
- Seuls les outils originaux de Blum doivent être utilisés.
- Nous déclinons toute responsabilité en cas d'utilisation non conforme.

mauvaise utilisation prévisible

Ne pas utiliser de bois massif, de bois dur ou de matière synthétique.

Domaines de responsabilité

L'exploitant

- garantit que seul le personnel suffisamment formé, ayant lu et compris la notice d'utilisation et en particulier le chapitre consacré à la sécurité, sera chargé de l'utilisation et de l'entretien de l'appareil de feuillurage du fond.
- est responsable de l'état technique de sécurité de l'appareil de feuillurage du fond.
- met immédiatement hors service l'appareil de feuillurage du fond en cas d'anomalies susceptibles d'affecter la sécurité d'utilisation.

Niveaux de danger

AVERTISSEMENT

- AVERTISSEMENT désigne un risque pouvant entraîner la mort ou de graves blessures s'il n'est pas évité.

ATTENTION

- ATTENTION désigne un risque pouvant entraîner des blessures s'il n'est pas évité.

REMARQUE

- Le pictogramme REMARQUE renvoie à une indication dont vous devez tenir compte.

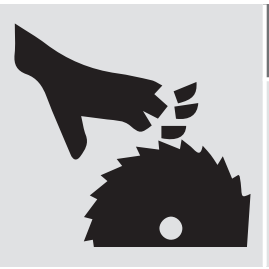

AVERTISSEMENT

Coupures graves.
Le non-respect peut entraîner des blessures.

➢ Ne faire glisser le chariot qu'à l'aide de la poignée.

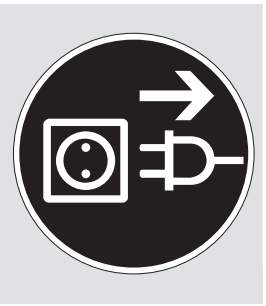

AVERTISSEMENT

Coupures graves.
Le non-respect peut entraîner des blessures.

➢ Débrancher impérativement l'appareil de feuillurage du fond avant tout réglage, nettoyage et entretien.

➢ L' appareil de feuillurage du fond ne doit être utilisé que par **une** seule personne.
➢ Ne fixer l'appareil de feuillurage du fond que sur une table suffisamment stable.
➢ Travailler avec suffisamment de lumière.
➢ Ne faire fonctionner l'appareil de feuillurage du fond qu'avec l'aspiration connectée.
➢ Avant de commencer à travailler, s'assurer de la fonctionnalité des dispositifs de protection et des pièces de la machine. Ne remplacer les pièces défectueuses que par des pièces originales de Blum.
➢ N'entreprendre aucune modification ou transformation sur l'appareil de feuillurage du fond .
➢ Pour votre propre sécurité, n'utiliser que des accessoires recommandés ou mentionnés dans la notice d'utilisation ou dans le catalogue de vente de Blum.
➢ Vérifier les éventuels dommages sur le câble électrique.

- ➢ La vitesse d’air moyenne de l'installation d'aspiration doit s'élever à au moins 20 m/sec.
- ➢ La pression dans l'installation d'aspiration doit être comprise entre 250 et 300 mbar.
- ➢ Le non-respect des instructions et avertissements formulés relatifs à cet appareil de feuillurage du fond peut entraîner des blessures sérieuses.
- ➢ Assurez-vous que la présente notice d'utilisation est à tout moment à portée de main.
- ➢ Si le commutateur est relâché, la fraise continue de fonctionner. Il est impératif d’attendre l’arrêt de la fraise.

Plaquettes d'avertissement

Avant de brancher l'appareil de feuillurage du fond au réseau électrique, s'assurer que TOUTES les consignes de sécurité, les plaquettes d'avertissement et la notice d'utilisation on bien été comprises.

Tenir éloignée
de l'appareil de feuillurage du fond toute personne non autorisée.

L' appareil de feuillurage du fond ne doit être utilisé que par une seule personne.

Toujours porter des lunettes de protection durant le travail.

Toujours porter une protection auditive durant le travail.

Attention, risque de coincement !

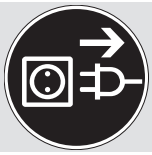

Débrancher impérativement l'appareil de feuillurage du fond avant tout nettoyage et entretien.

Coupures graves.

Position des plaquettes d'avertissement

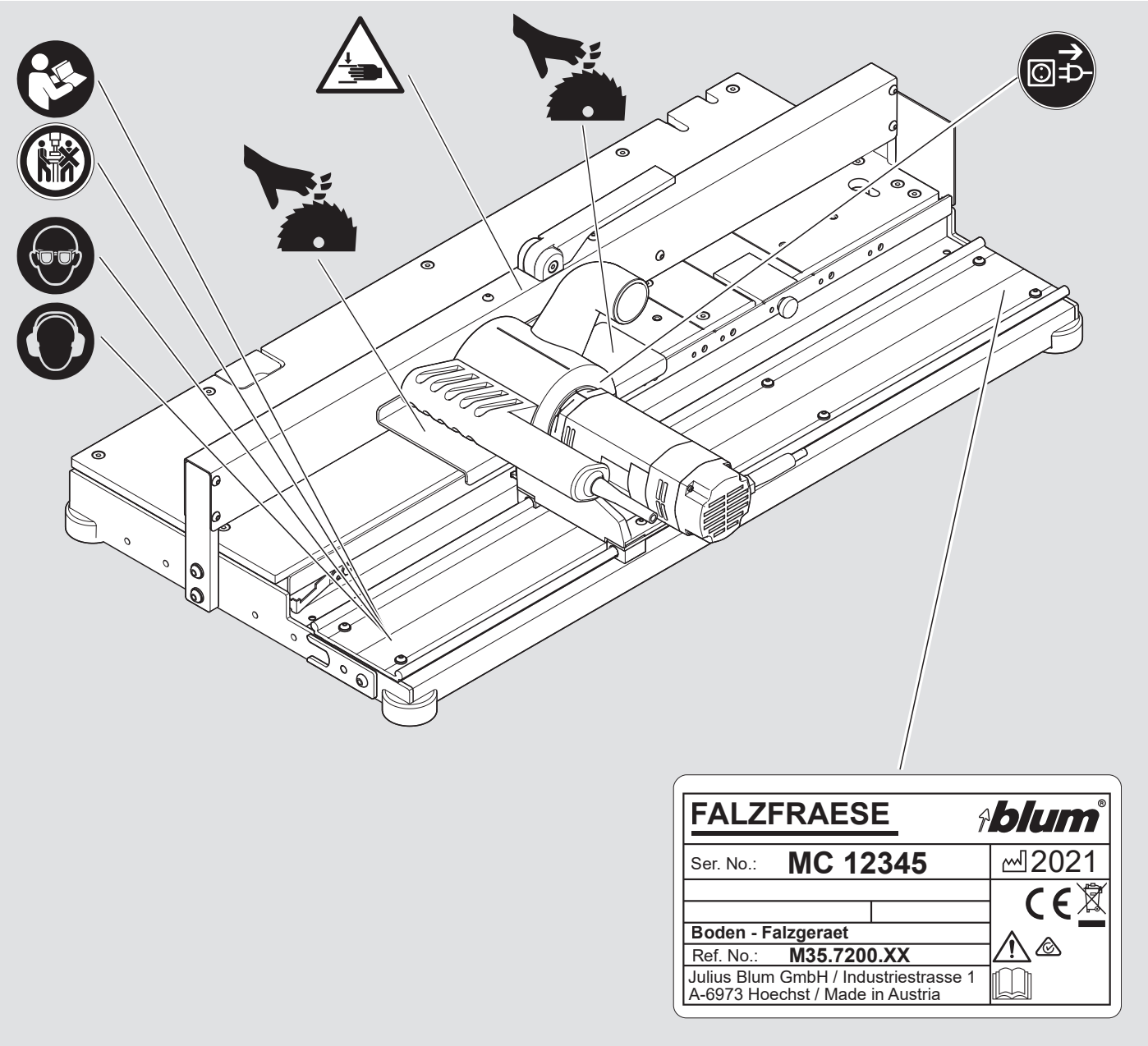

B – Vue d'ensemble

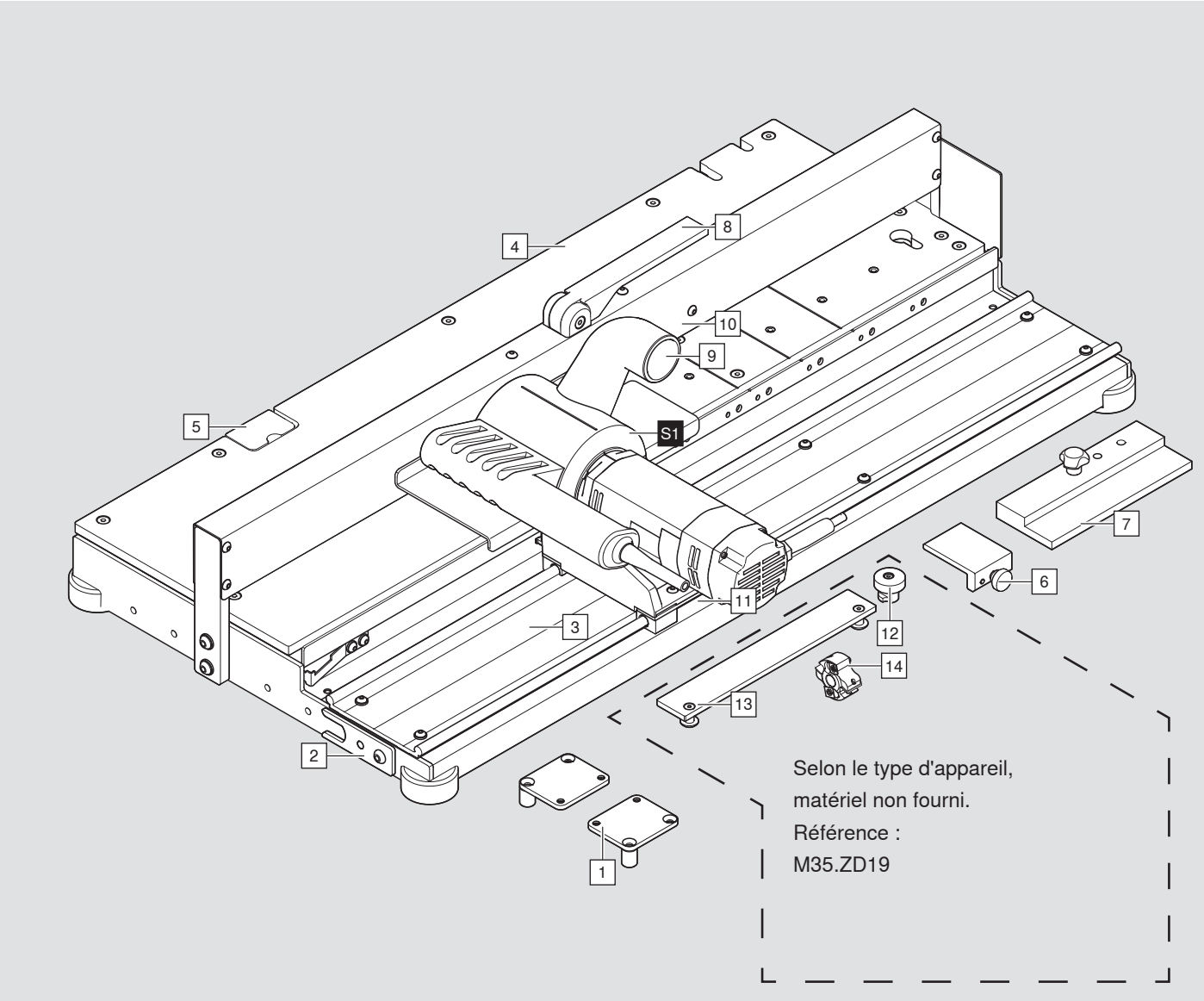

1 Plaque de fixation (matériel livré en lot)
2 Support d'arbre
3 Coulisse
4 Plan de travail
5 Support
6 Butée de profondeur
7 Butée bois
8 Levier de serrage
9 Manchon d'aspiration
10 Plateau de serrage
11 Sécurité de transport
S1 Chariot
12 Butée d'appui
13 Butée d'arrêt
14 Tête de fraisage de diamètre 44 mm

Détail du chariot

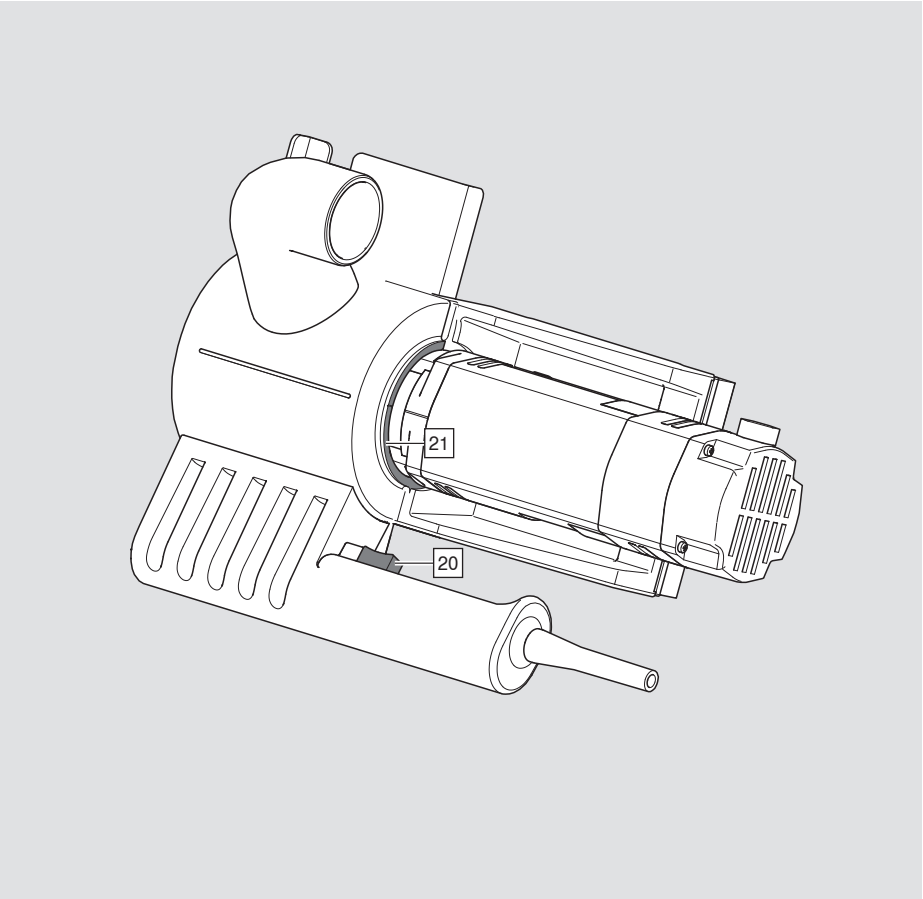

20 Interrupteur tactile
21 Bride de fixation

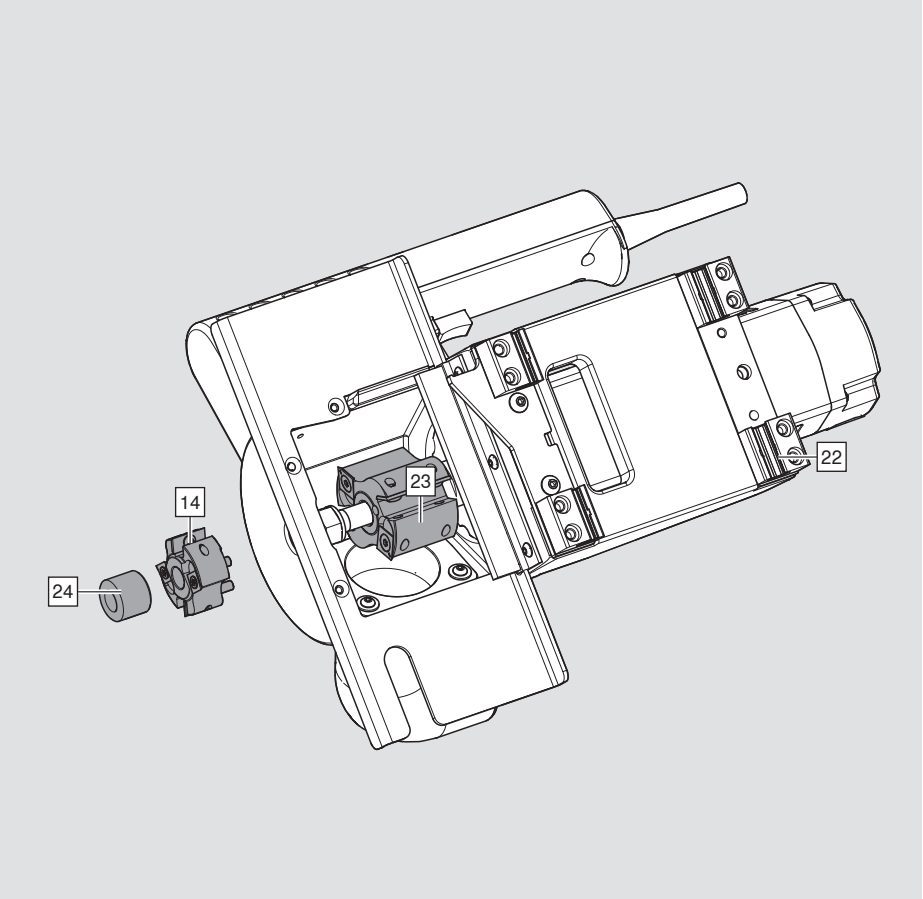

22 Patin de glissement
23 Tête de fraisage
24 Entretoise
14 Tête de fraisage de diamètre 44 mm

Éléments de commande

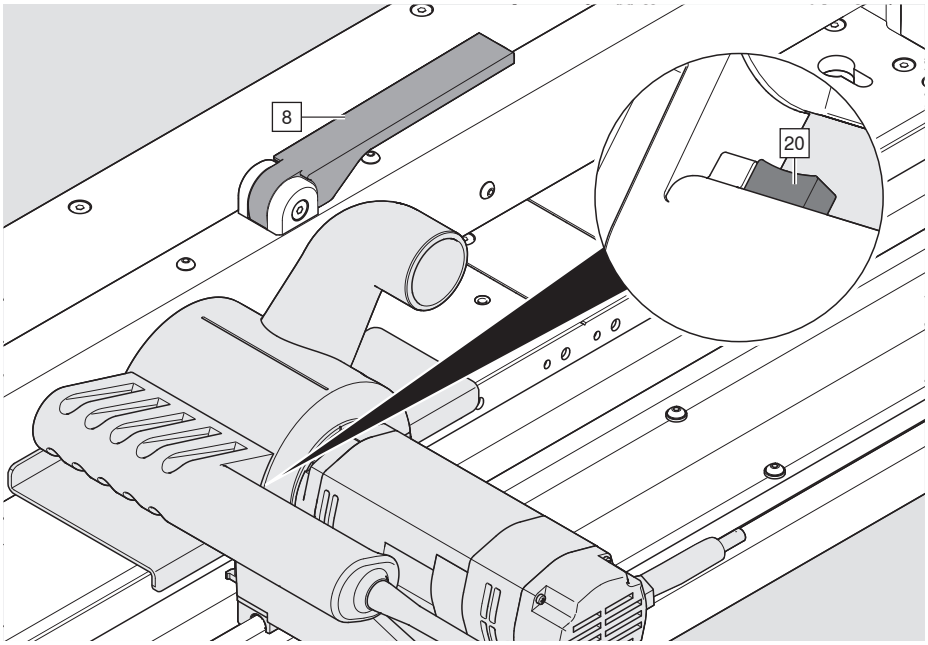

8 Levier de serrage
La pièce à usiner est bloquée par l'activation du levier de serrage [8].

20 Interrupteur tactile
L'interrupteur tactile [20] permet de connecter et déconnecter l'appareil de feuillurage du fond.
Pas de fonctionnement en continu.

Si le commutateur est relâché, la fraise continue de fonctionner.
Il est impératif d’attendre l’arrêt de la fraise.

En cas de surchauffe par surcharge, le moteur s'éteint grâce au contrôle de température. Après la phase de refroidissement, le fonctionnement du moteur est à nouveau possible.

C - Installation et mise en service

Dimensions et poids

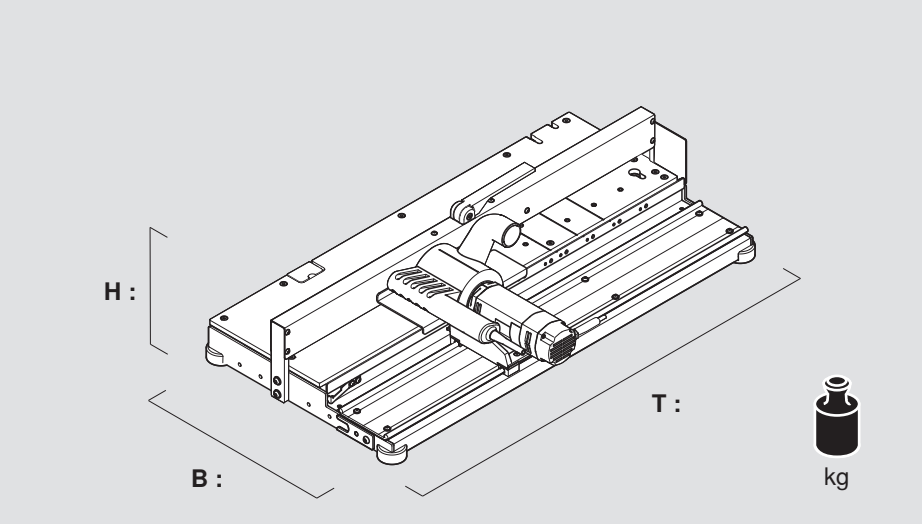

Hauteur (H) :	250 mm
Largeur (B) :	580 mm
Profondeur (T) :	990 mm
Poids :	29 kg

- ➢ Utilisation uniquement dans des pièces sèches et fermées.
- ➢ Prévoir un éclairage suffisant

Exigences concernant le poste de travail

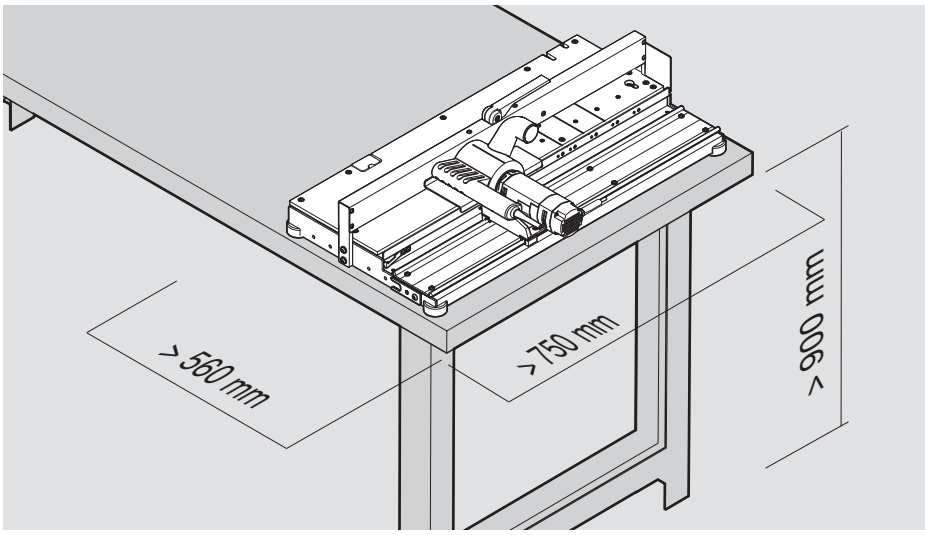

AVERTISSEMENT

L'appareil de feuillurage du fond pèse 29 kg.

Le non-respect des remarques peut entraîner des blessures.

- ➢ Ne soulever l'appareil de feuillurage du fond qu'à deux personnes.

- ➢ Une hauteur de table supérieure à 900 mm est recommandée.
- ➢ Les largeurs, profondeurs et hauteurs données sont des mesures minimales.
- ➢ N'utiliser l'appareil de feuillurage du fond que sur une table de travail stable.

AVERTISSEMENT

L'appareil de feuillurage du fond doit être fermement fixé à l'établi.
Le non-respect peut entraîner des dommages corporels et matériels.

Les types de fixations suivantes sont prévues pour l'appareil de feuillurage du fond :
- montage fixe sur la table de travail
- montage amovible sur la table de travail

montage fixe sur la table de travail

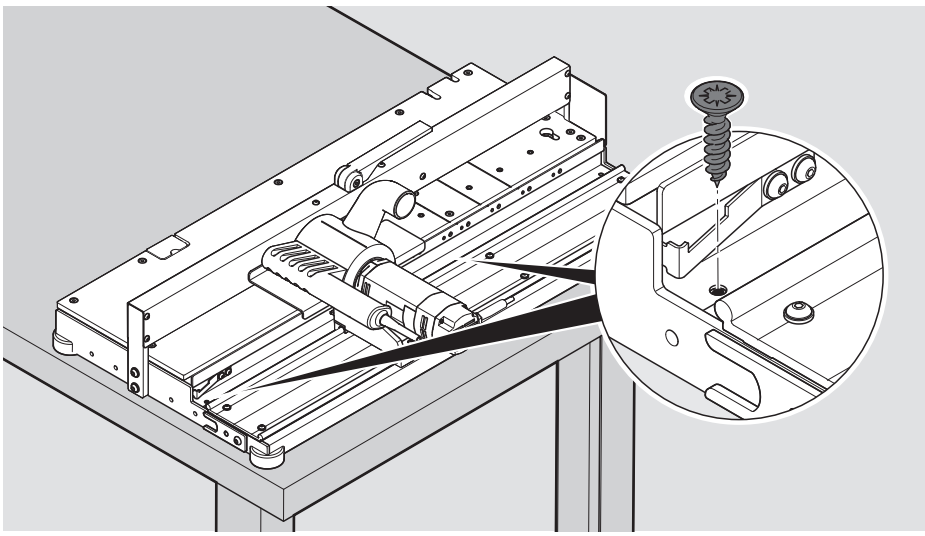

➢ Visser l'appareil de feuillurage du fond à la table de travail.

montage amovible sur la table de travail

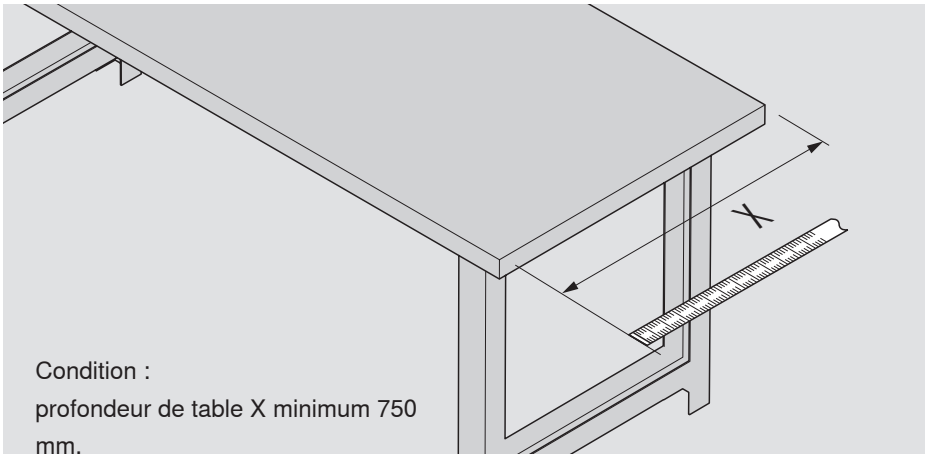

Condition :
profondeur de table X minimum 750 mm.

➢ Mesurer la profondeur X de l'établi.

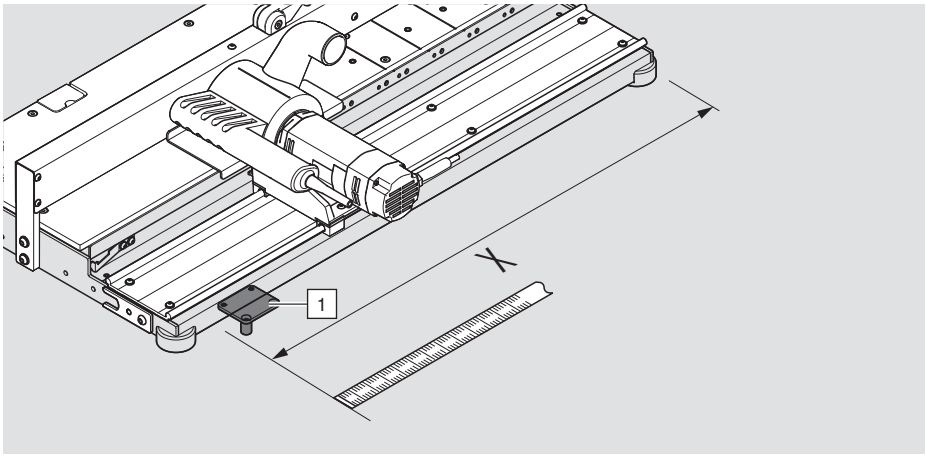

➢ Positionner la plaque de fixation [1] dans la longueur de la table et visser avec le cadre.

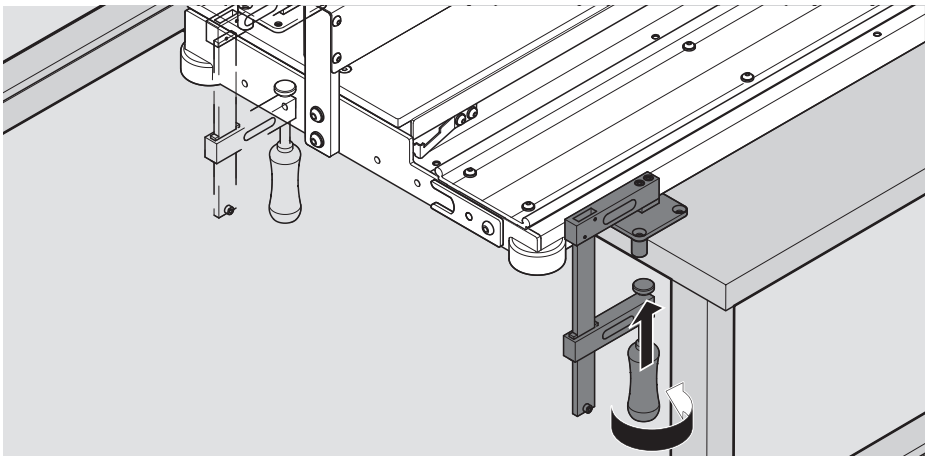

➢ Fixer l'appareil de feuillurage du fond à la table de travail avec les plaques de fixation [1] et les serre-joints.

Retirer la sécurité de transport

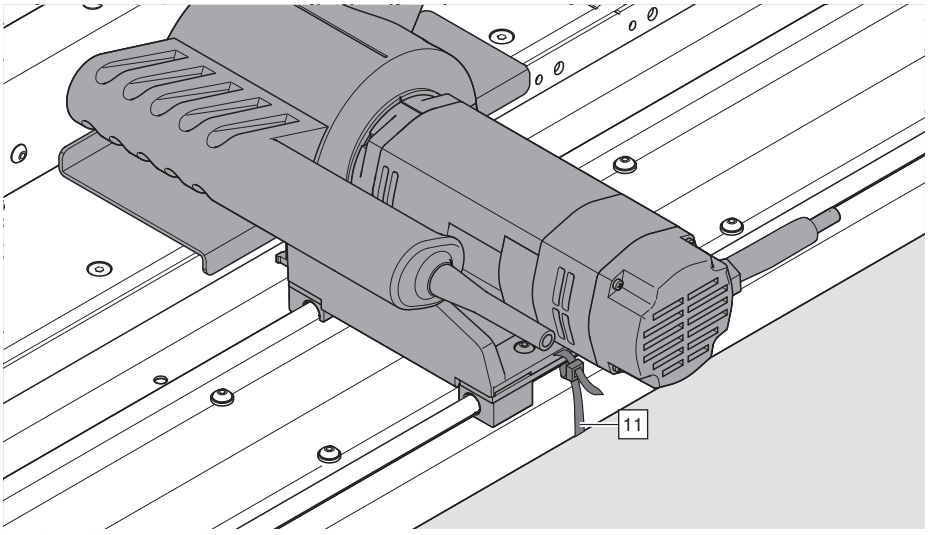

Le chariot de l'appareil de feuillurage du fond est sécurisé pour le transport.

➢ Retirer la sécurité de transport [11].

Branchement de l'aspiration

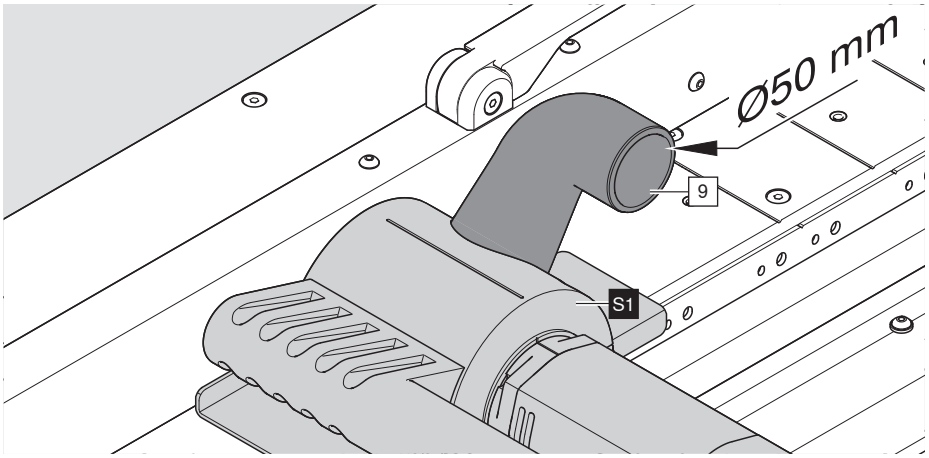

- ➢ Placer le tuyau d'aspiration de 50 mm de diamètre intérieur sur le manchon d'aspiration [9] et le fixer.
  Diamètre extérieur du manchon d'aspiration [9] 50 mm.
- ➢ La vitesse d'air moyenne de l'installation d'aspiration doit s'élever à au moins 20 m/sec.
- ➢ La pression doit être comprise entre 250 et 300 mbar.
- ➢ Faire coulisser le chariot [S1] sur toute la longueur.
  Contrôler la liberté de mouvement du câble et du tuyau.
  Évitez toute possibilité de traction ou de frottement.

Raccordement au réseau électrique

- ➢ Brancher la fiche.
  L'appareil de feuillurage du fond est conçu pour un branchement 230 - 240 V 50/60 Hz Hz.

i REMARQUE

- La prise doit être équipée d'une mise à la terre.
- La prise doit posséder une sécurité 16 A.
- Une fois le travail effectué, couper l'alimentation de l'appareil de feuillurage du fond.
- Éviter une surcharge de la prise.
- Ne pas utiliser l'aspiration et l'appareil de feuillurage du fond avec un bloc multiprises ou un enrouleur de câble.
- Utiliser uniquement une propre prise de courant sécurisée pour l'aspiration et pour l'appareil de feuillurage du fond.

D - Informations sur le fraisage

Fraisage avec la butée de profondeur [6] pour les pièces à usiner sans revêtement

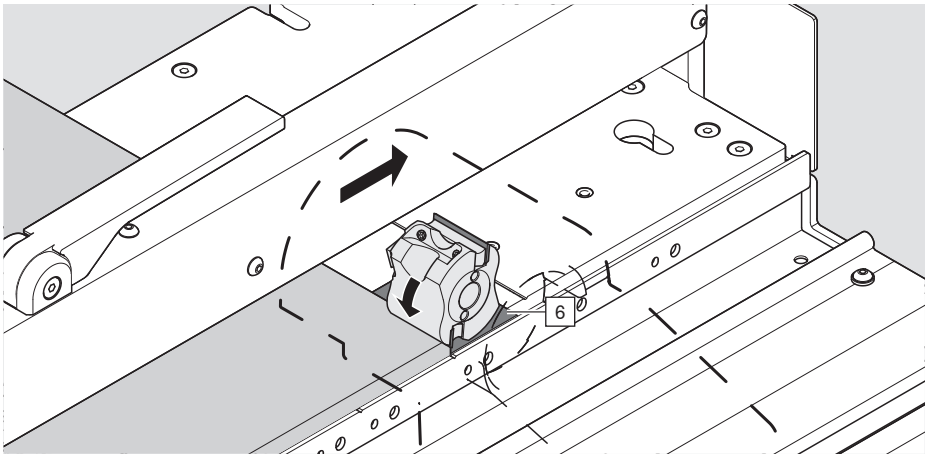

La butée de profondeur [6] sert à positionner la pièce à usiner.
Pour les pièces à usiner avec chants en bois massif et pour les dos, nous recommandons l'utilisation de la butée bois [7].

Fraisage avec butée bois [7] pour les pièces à usiner avec revêtement

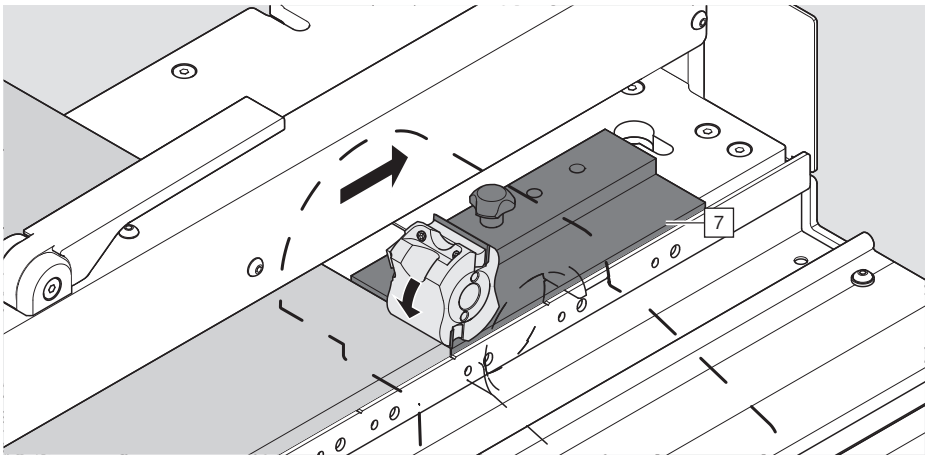

La butée bois [7] empêche l'éclatement des bords et des chants en bois massif. Pour l'usinage des dos, il est vivement recommandé d'utiliser une butée bois [7].
La butée bois [7] est indiquée pour les petites quantités d'usinage. Elle doit donc être remplacée plus souvent.

i REMARQUE

- La butée bois [7] est conditionnée en lot.
- Pièce de rechange - référence : M35.ZT01 (10 pièces)

Dessin de la butée bois [7]

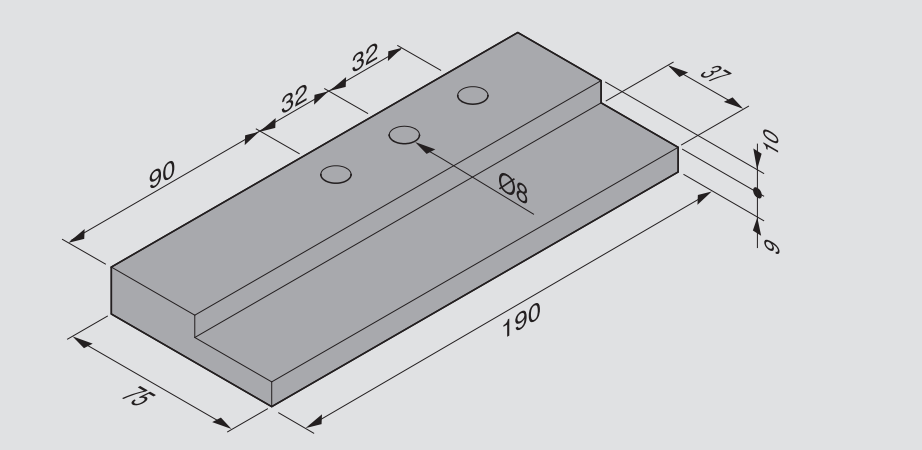

REMARQUE

- Pour la fabrication individuelle, effectuer impérativement une pré-feuillure de la butée bois. Le résultat de la pièce usinée sera nettement meilleur.

Remplacement de la butée bois [7]

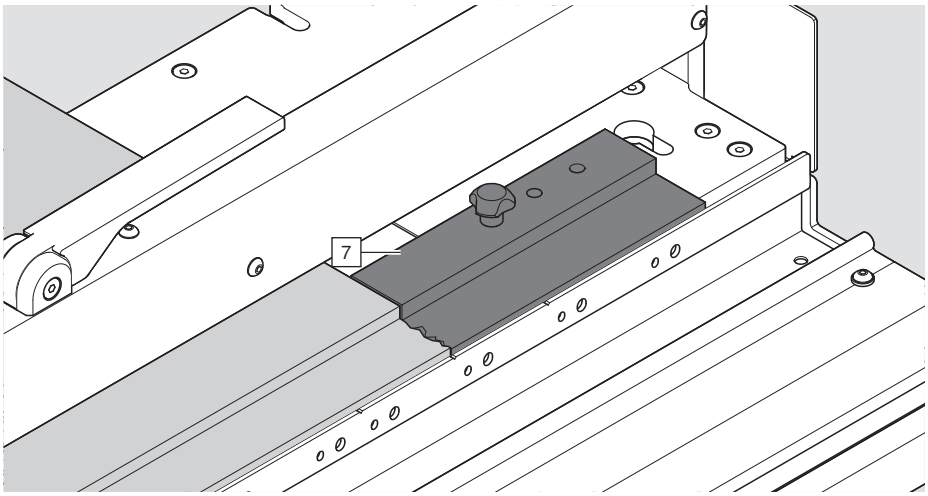

Un fraisage fréquent use la butée bois [7]. Ceci peut entraîner l'arrachage des bords de la pièce à usiner. Pour éviter cela, la butée bois [7] doit être recoupée en fonction des besoins.

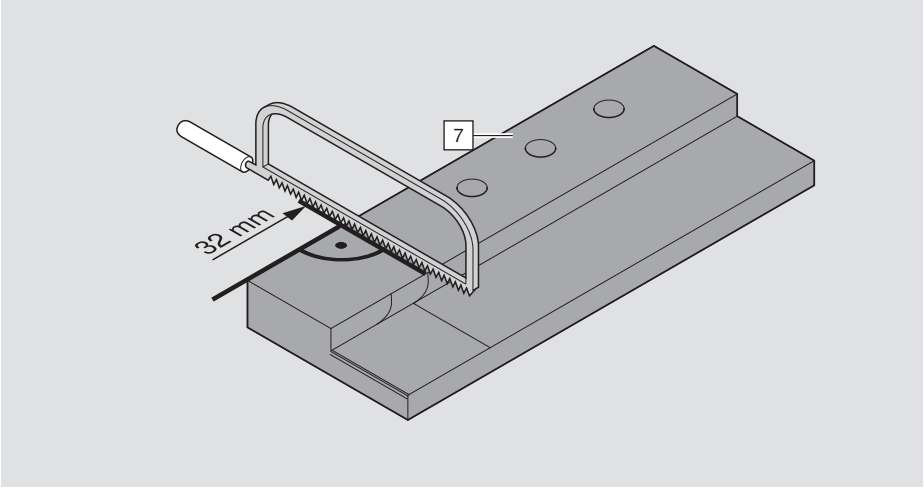

➢ Raccourcir la butée bois [7] de 32 mm.

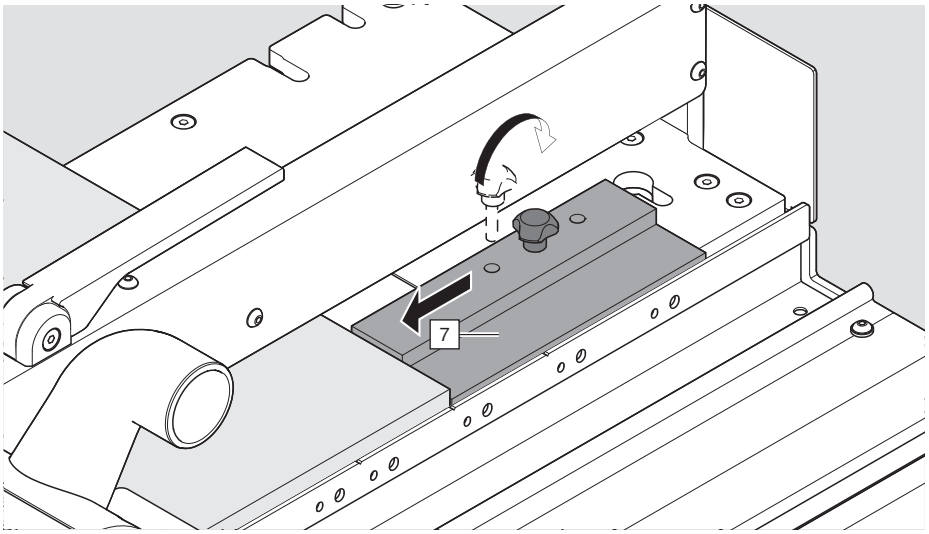

➢ Repositionner la butée bois [7] au prochain perçage.
➢ La butée bois [7] peut être recoupée 2x.

E- produits à usiner, accessoires nécessaires, étapes de travail

Épaisseur de plaque

15 – 16 mm

LÉGRABOX

Sélection		Réglages	
Fond de tiroir [30]	Feuillure	Équipement de la tête de fraisage	

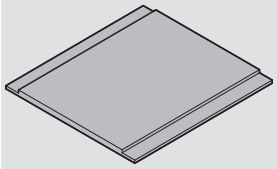

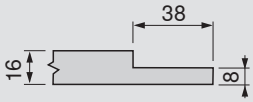

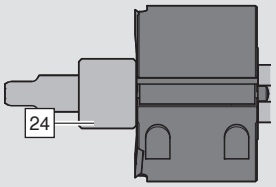

Matériel fourni

REMARQUE

- La fraise M35.ZF44.03 ne devrait pas être utilisée pour l'usinage de panneaux jusqu'à 16 mm d'épaisseur.
  Monter l'entretoise [24] à la place de la tête de fraisage.
- Pour le produit TANDEMBOX, aucun autre usinage n'est nécessaire pour les panneaux jusqu'à 16 mm d'épaisseur.

Réglages				Usinage
	Butée de profondeur [6]	Butée bois [7]	Support [5]	
	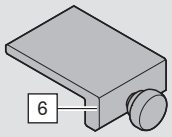 25	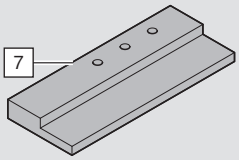 25	25	Serrer la pièce à usiner 26 Fraiser la pièce à usiner 29
	M35.0035.01	**M35.ZT01**		

Épaisseur de plaque

>16 – 19 mm

Pour l'utilisation des panneaux agglo de 16 à 19 mm, voir restrictions Blum page 46:

LÉGRABOX

Sélection		Réglages	
Dos [31]	Feuillure	Équipement de la tête de fraisage	Butée d'arrêt [13]
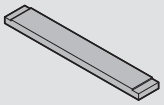	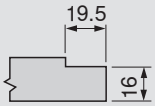	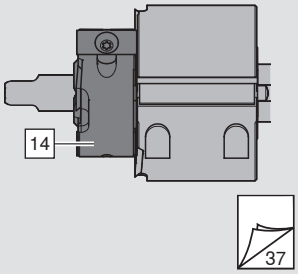	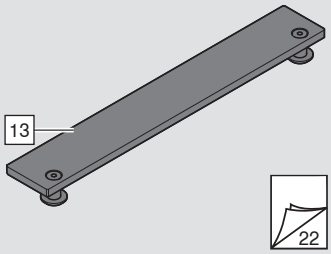
		M35.ZD19	
Fond de tiroir [30]			
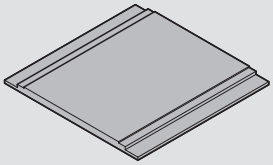	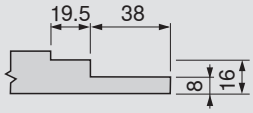	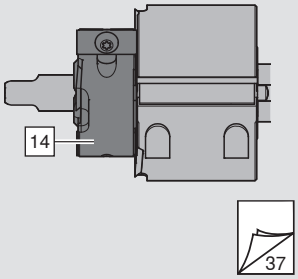	
		M35.ZD19	

TANDEMBOX

Sélection		Réglages	
Dos [31]	Feuillure	Équipement de la tête de fraisage	Butée d'arrêt [13]
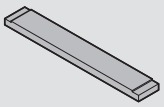	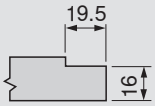	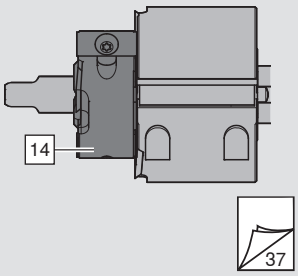	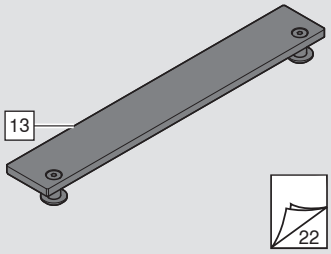
		M35.ZD19	
Fond de tiroir [30]			
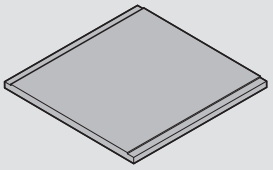	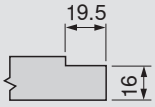	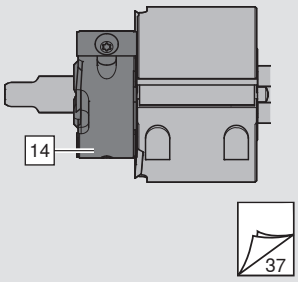	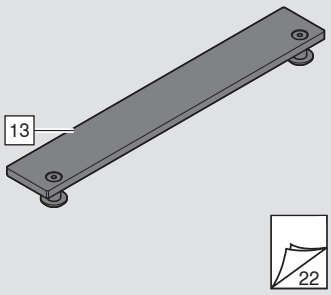
		M35.ZD19	

Selon le type d'appareil, matériel non fourni

Réglages				Usinage
Butée d'appui [12]	Butée de profondeur [6]	Butée bois [7]	Support [5]	
12 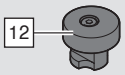 23	6 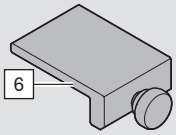 25	7 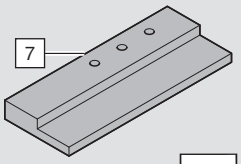 25	25	Serrer la pièce à usiner 26
M35.ZD19	**M35.0035.01**	**M35.ZT01**		Fraiser la pièce à usiner 29
	6 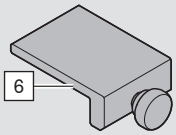 25	7 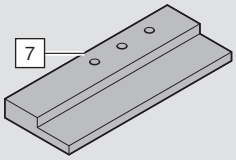 25		
	M35.0035.01	**M35.ZT01**		

Réglages				Usinage
Butée d'appui [12]	Butée de profondeur [6]	Butée bois [7]	Support [5]	
12 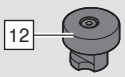 23	6 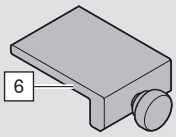 25	7 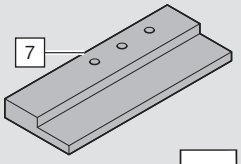 25	25	Serrer la pièce à usiner 26
M35.ZD19	**M35.0035.01**	**M35.ZT01**		Fraiser la pièce à usiner 29
	6 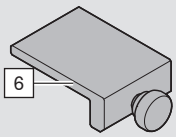 25	7 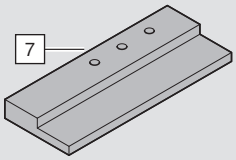 25		
	M35.0035.01	**M35.ZT01**		

Matériel fourni

F - Réglages

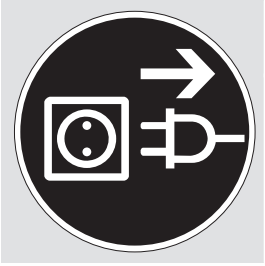

AVERTISSEMENT

Coupures graves.

Le non-respect peut entraîner des blessures.

➢ Débrancher impérativement l'appareil de feuillurage du fond.

Butée d'arrêt [13]
(accessoires en option :
Référence : M35.ZD19)

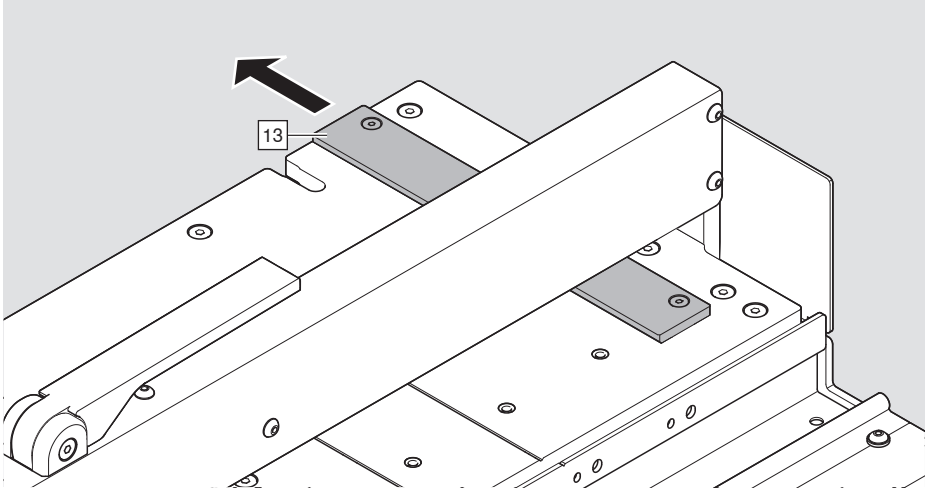

➢ Retirer la butée d'arrêt [13] de la position de blocage.

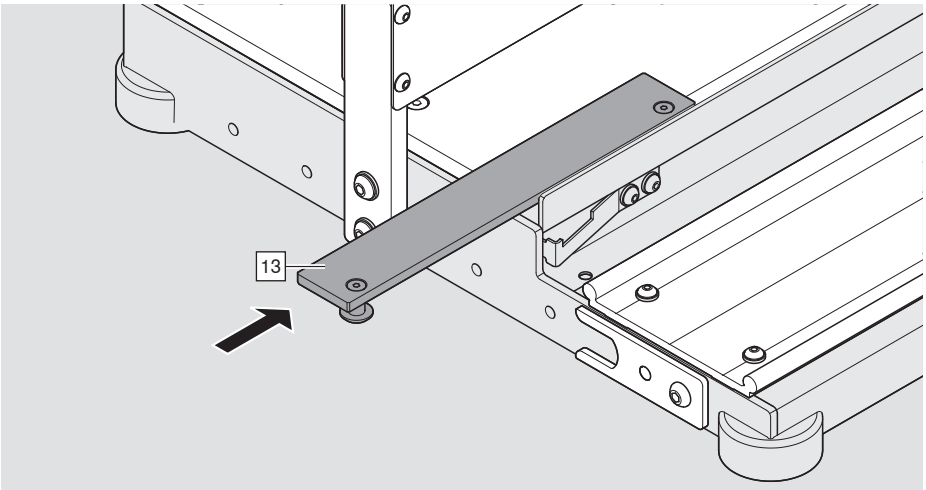

➢ Faire glisser la butée d'arrêt [13] dans la coulisse de l'appareil de feuillurage du fond.

Butée d'appui [12]
(accessoires en option :
référence : M35.ZD19)

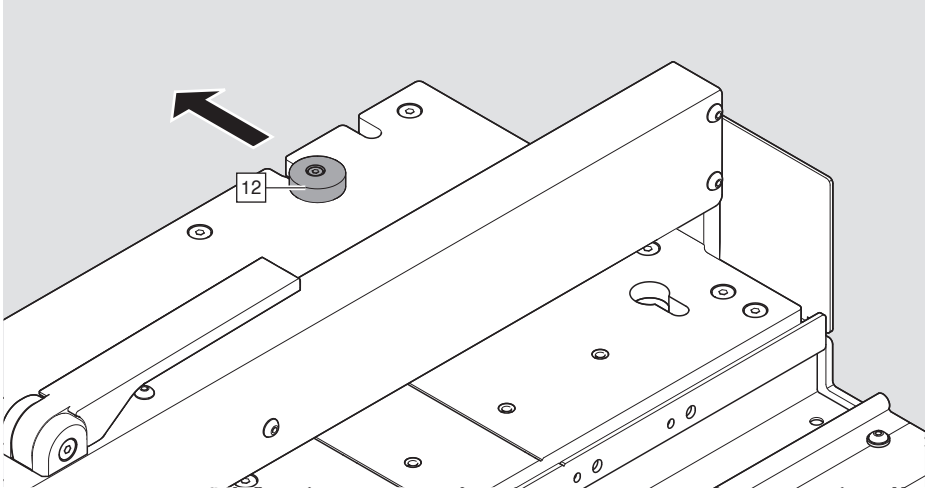

➢ Retirer la butée d'appui [12] de la position de blocage.

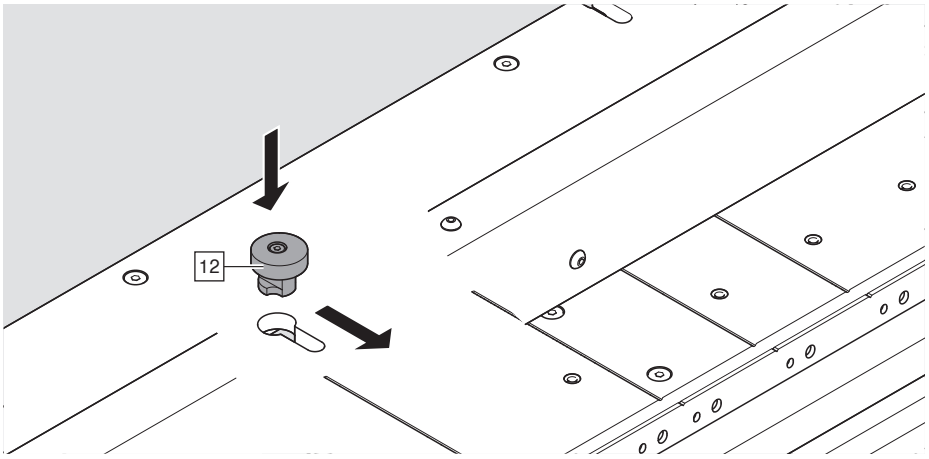

➢ Monter la butée d'appui [12] dans la position de travail.

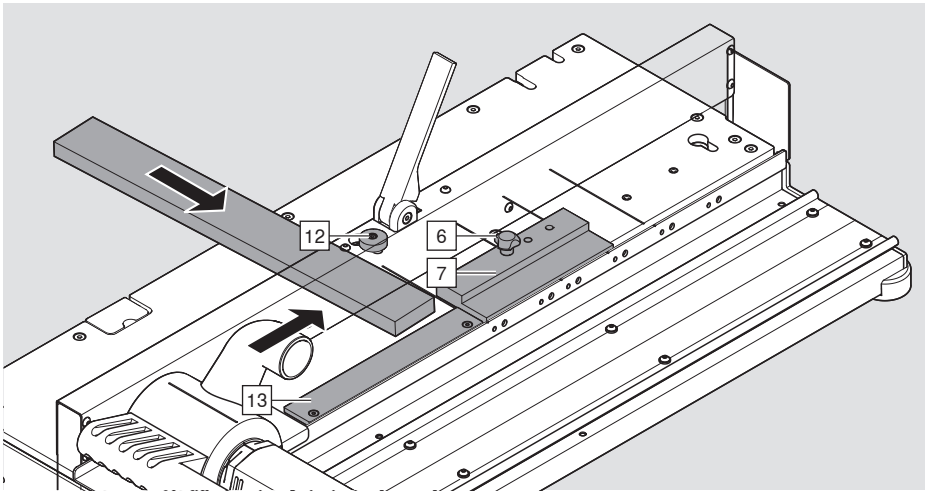

➢ Monter la butée de profondeur [6] et la butée bois [7] sur la position la plus en avant. Voir page 25.

➢ Faire glisser la pièce à usiner sur la butée d'appui [12], la butée d'arrêt [13] et la butée de profondeur [6] ou la butée bois [7].

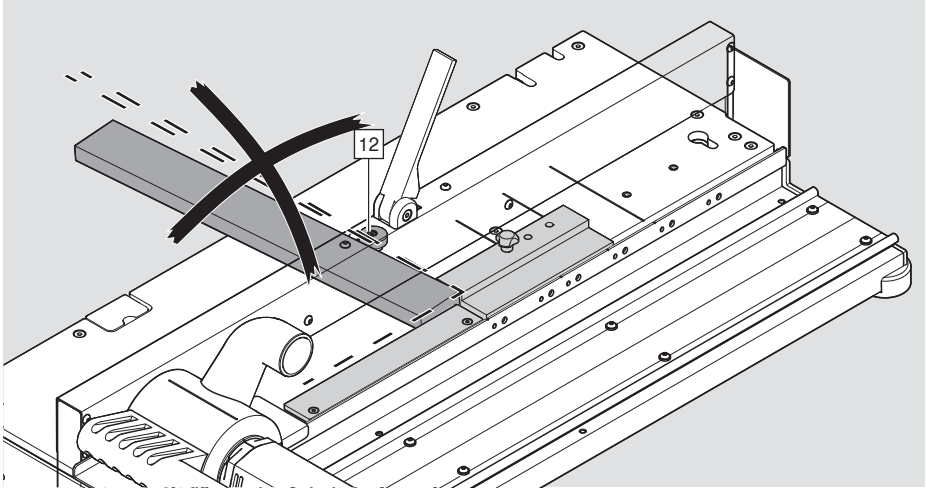

La butée d'appui [12] doit être alignée.

➢ Vérifier l'équerrage.

Si vous n'avez pas d'angle droit, veuillez procéder comme suit :

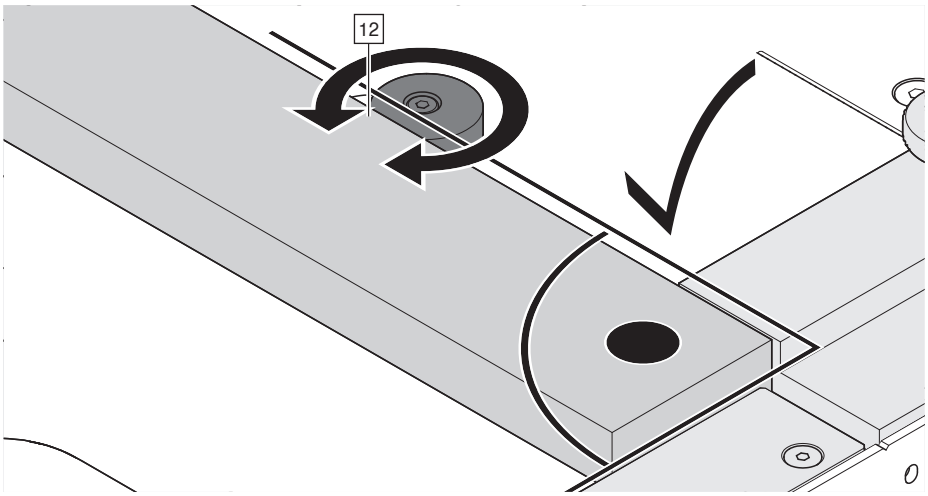

➢ Desserrer la vis de la butée d'appui [12].

➢ Tourner la butée d'appui [12] jusqu'à ce qu'un angle droit apparaisse.

➢ Visser fermement la butée d'appui [12].

Positionnement de la butée de profondeur [6]

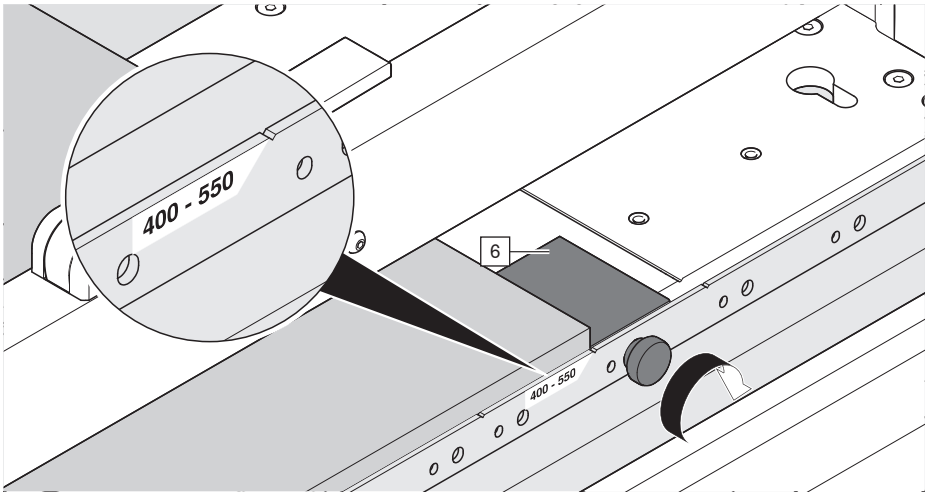

➢ Monter la butée de profondeur [6] en fonction de la longueur nominale des tiroirs.
➢ Pour l'usinage du dos [31], la butée de profondeur [6] doit toujours être montée sur la position la plus en avant.

Positionnement de la butée bois [7]

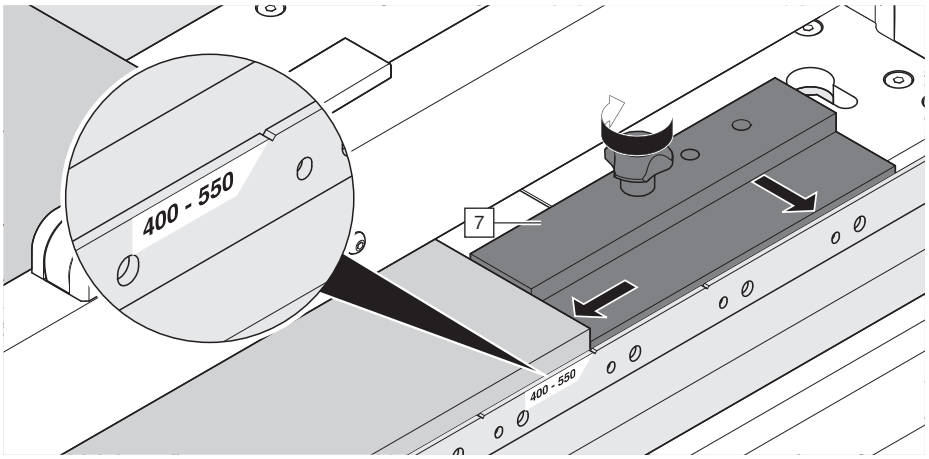

➢ Monter la butée bois [7] en fonction de la longueur nominale des tiroirs.
➢ Pour l'usinage du dos [31], la butée bois [7] doit toujours être montée sur la position la plus en avant.

Support [5]

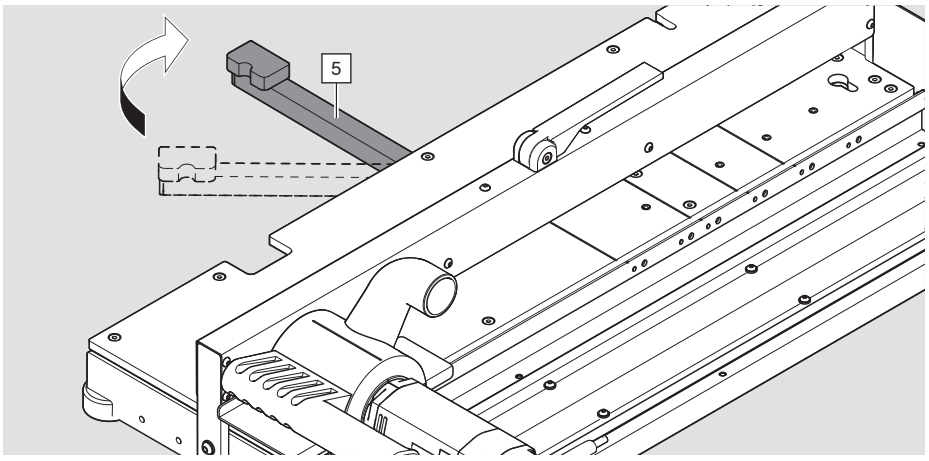

➢ À partir du fond de tiroir - largeur 500 mm : sortir le support [5] par pivotement.
➢ Sortir le support [5] par pivotement jusqu'à la butée (angle droit).

G - Serrage des pièces à usiner

REMARQUE

- Aucun copeau de bois ne doit se trouver sur le plan de travail [4] et les surfaces des butées. Ceci pourrait influer sur la précision de la feuillure.
  Risque de dommages sur la surface de la pièce à usiner.

Serrer le fond de tiroir [30]

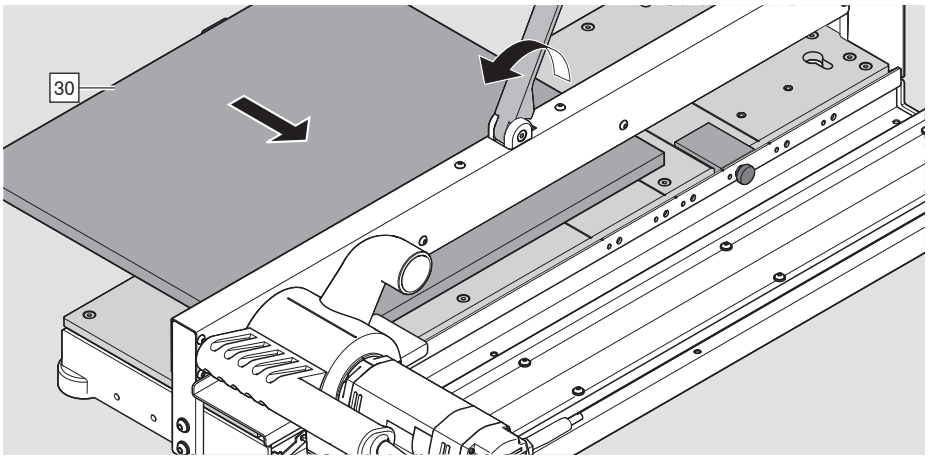

➢ Placer le fond de tiroir [30] sur l'appareil de feuillurage du fond, tel que présenté sur l'illustration.

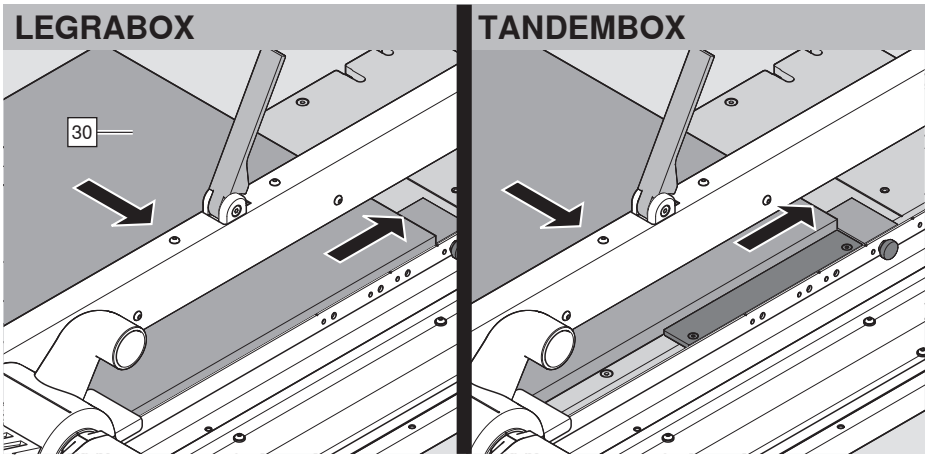

➢ Faire glisser le fond de tiroir [30] sur les butées, tel que présenté sur l'illustration.

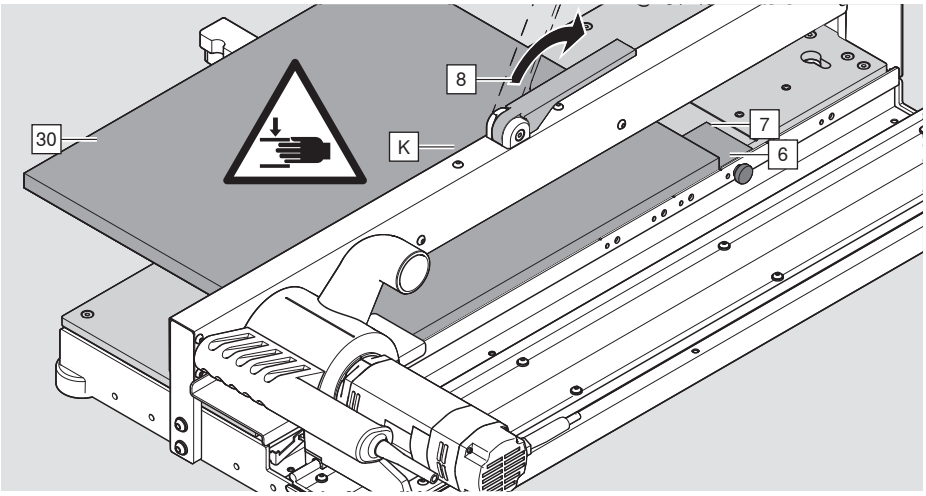

ATTENTION

- Ne pas intervenir manuellement au niveau du serrage [K]

➢ Maintenir le fond de tiroir [30] sur les butées [6] [7].
➢ Appuyer sur le levier de serrage [8].
➢ Vérifiez une nouvelle fois si la pièce à usiner repose bien sur les butées.

Serrer le dos [31]

REMARQUE

- Aucun copeau de bois ne doit se trouver sur le plan de travail [4] et les surfaces des butées. Ceci pourrait influer sur la précision de la feuillure. Risque de dommages sur la surface de la pièce à usiner.

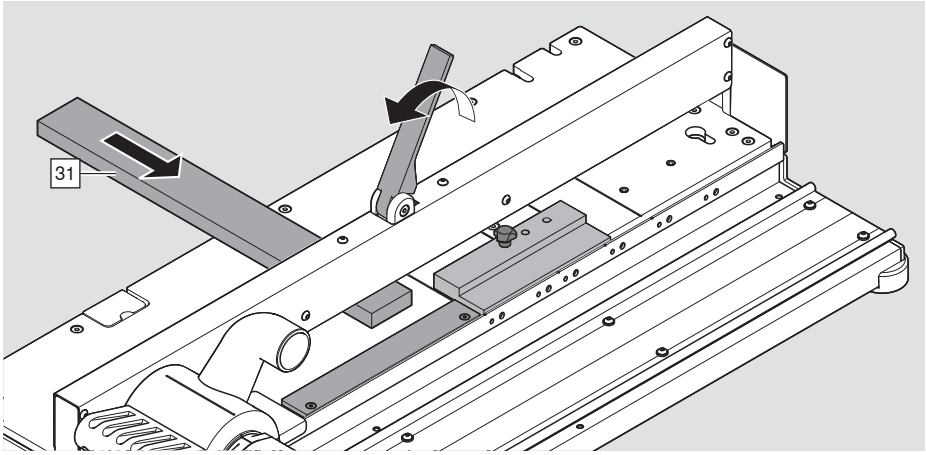

➢ Placer le dos [31] sur l'appareil de feuillurage du fond tel que présenté sur l'illustration.

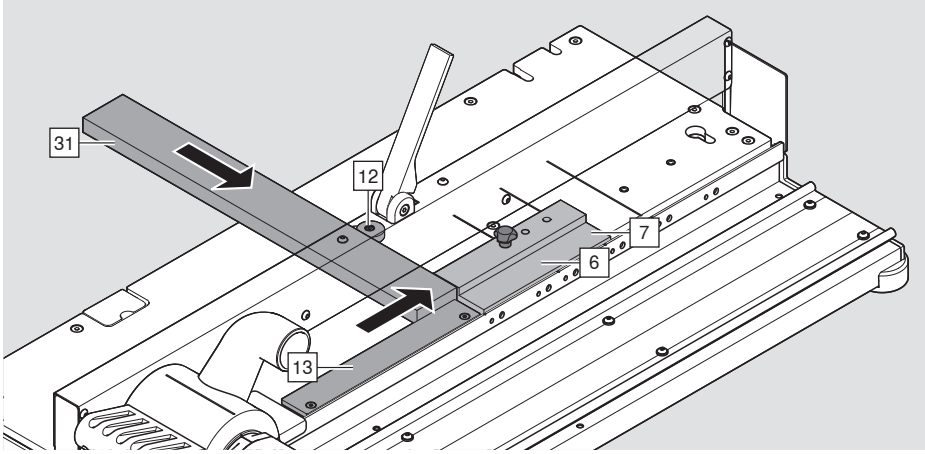

➢ Faire glisser le dos [31] sur la butée d'arrêt [13], la butée de support [12] et les butées [6] [7], tel que présenté sur l'illustration.

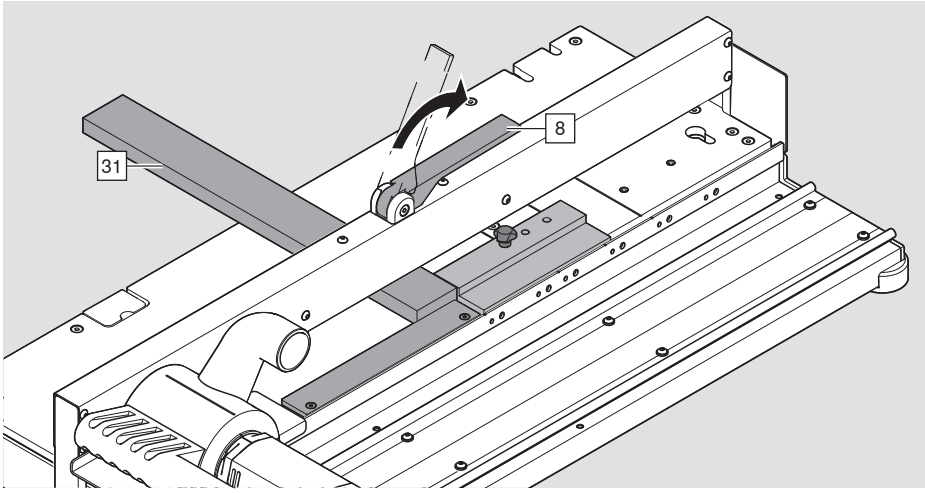

⚠ ATTENTION

■ Ne pas intervenir manuellement au niveau du serrage.

➢ Maintenir la pièce à usiner [31] sur les butées.
➢ Appuyer sur le levier de serrage [8].
➢ Vérifiez une nouvelle fois si la pièce à usiner repose bien sur les butées.

H - Fraisage des pièces à usiner

Fraiser le fond de tiroir

➢ Brancher l'aspiration.

REMARQUE

- L'aspiration doit toujours être connectée afin d'évacuer les copeaux et la poussière.

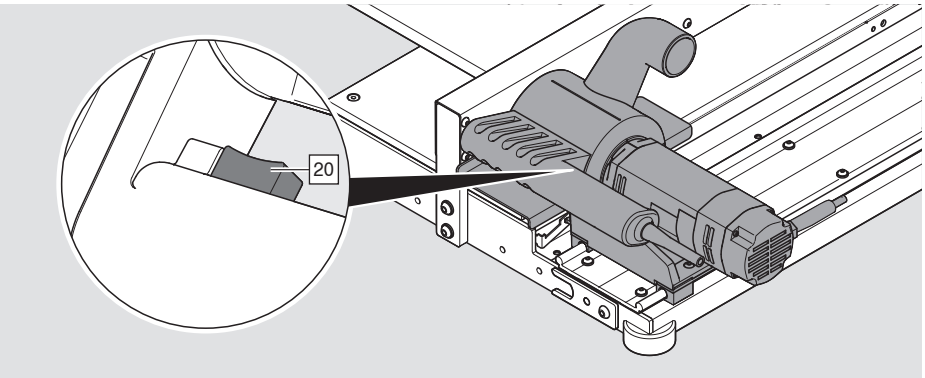

AVERTISSEMENT

Risque de blessures graves dues aux outils de coupe.

➢ L' appareil de feuillurage du fond ne doit être utilisé que par une seule personne.
➢ Porter des lunettes de protection.
➢ Porter une protection auditive.

➢ Activer l'interrupteur tactile [20].

REMARQUE

- Le moteur doit toujours être amené au régime maximum.
- Une fraise aux arêtes de coupe bien acérées soulage considérablement le moteur et prolonge la durée de vie.
- La vitesse d'avance influe sur la qualité du fraisage.
- En cas de surchauffe par surcharge, le moteur s'arrête grâce à un contrôle de la température. Après la phase de refroidissement, le fonctionnement du moteur est à nouveau possible.

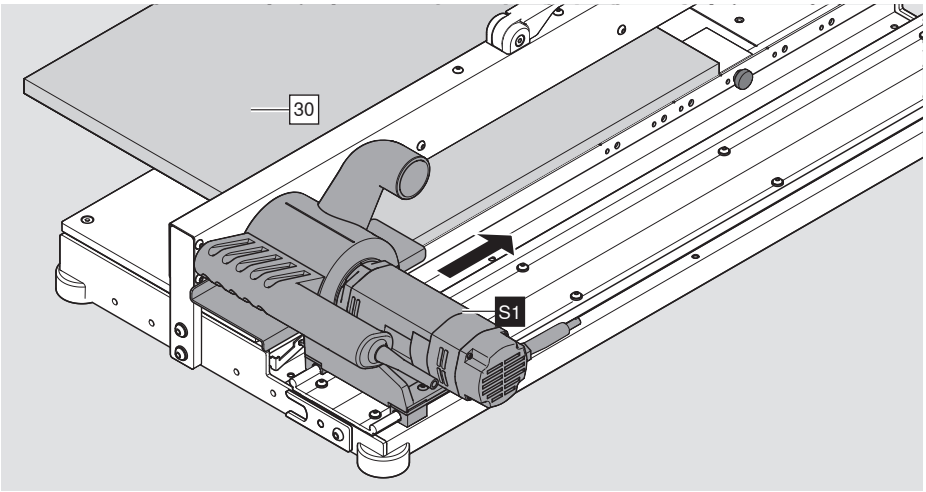

➢ Faire glisser lentement le chariot [S1] dans le fond de tiroir [30].
➢ Ralentir lors de la sortie du matériau en bout de fond de tiroir [30].

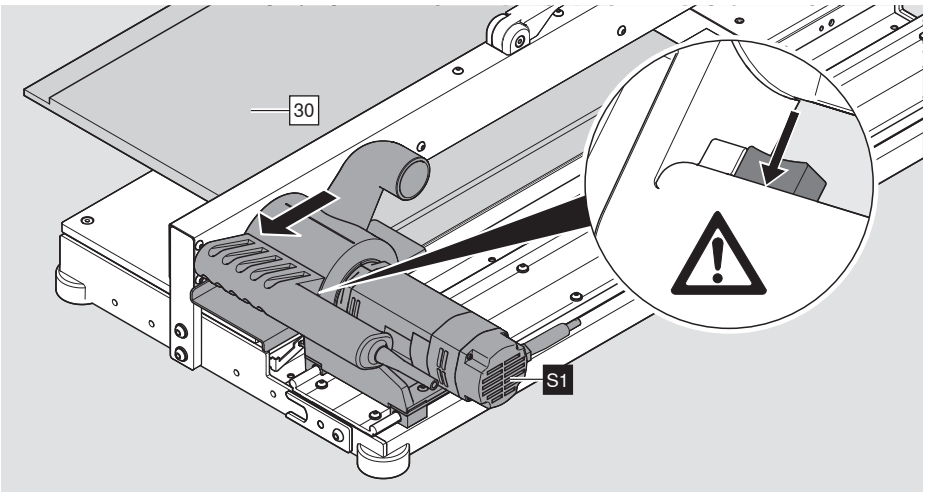

i REMARQUE

■ N'arrêter en aucun cas le moteur durant le fraisage et pendant le mouvement de retour. Risque de dommages sur le moteur ou sur la tête de fraisage [23].

➢ Placer le chariot [S1] dans la position initiale avec le moteur en marche.
➢ Replacer l'interrupteur tactile [20] dans la position initiale.

i REMARQUE

■ Si le commutateur est relâché, la fraise continue de fonctionner.
Il est impératif d’attendre l’arrêt de la fraise.

➢ Pour la deuxième feuillure, recommencer les étapes de travail à partir du serrage de la pièce à usiner.
➢ Brancher l'aspiration

Fraiser le dos [31]

➢ Brancher l'aspiration.

REMARQUE

- L'aspiration doit toujours être connectée afin d'évacuer les copeaux et la poussière.

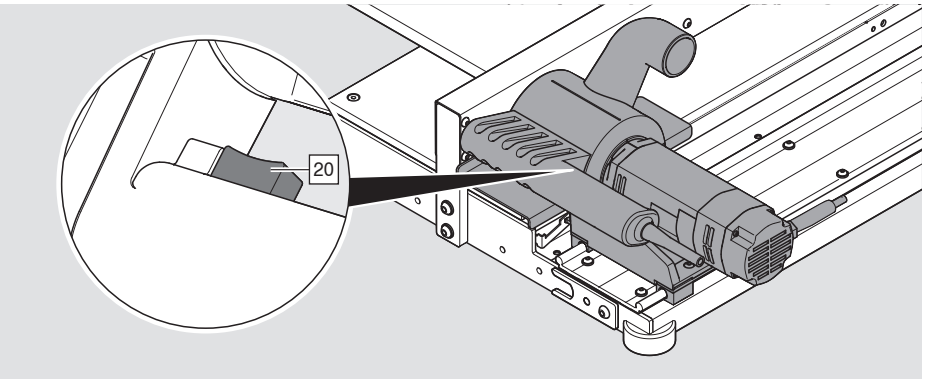

AVERTISSEMENT

Risque de blessures graves dues aux outils de coupe.

➢ L' appareil de feuillurage du fond ne doit être utilisé que par une seule personne.
➢ Porter des lunettes de protection.
➢ Porter une protection auditive.

➢ Activer l'interrupteur tactile [20].

REMARQUE

- Le moteur doit toujours être amené au régime maximum.
- Une fraise aux arêtes de coupe bien acérées soulage considérablement le moteur et prolonge la durée de vie.
- La vitesse d'avance influe sur la qualité du fraisage.
- En cas de surchauffe par surcharge, le moteur s'arrête grâce à un contrôle de la température. Après la phase de refroidissement, le fonctionnement du moteur est à nouveau possible.

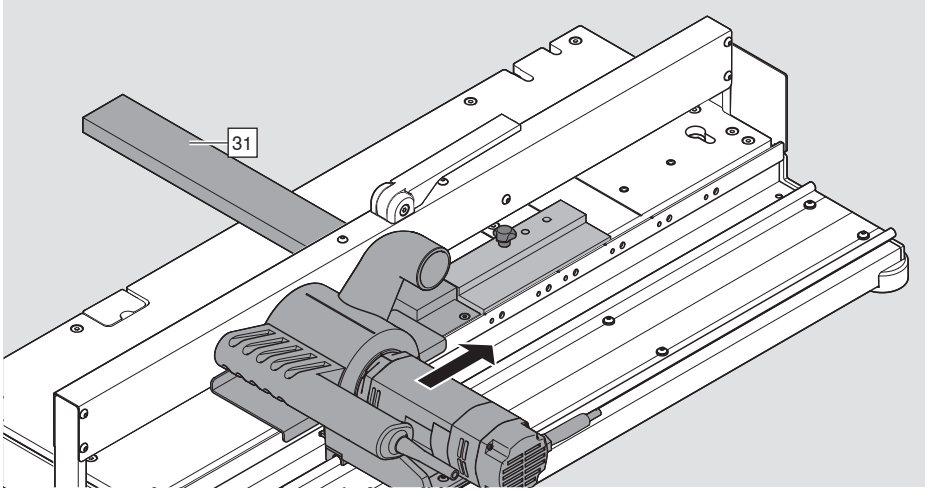

➢ Faire glisser lentement le chariot [S1] dans le dos [31].
➢ Ralentir lors de la sortie du matériau en bout de dos [31].

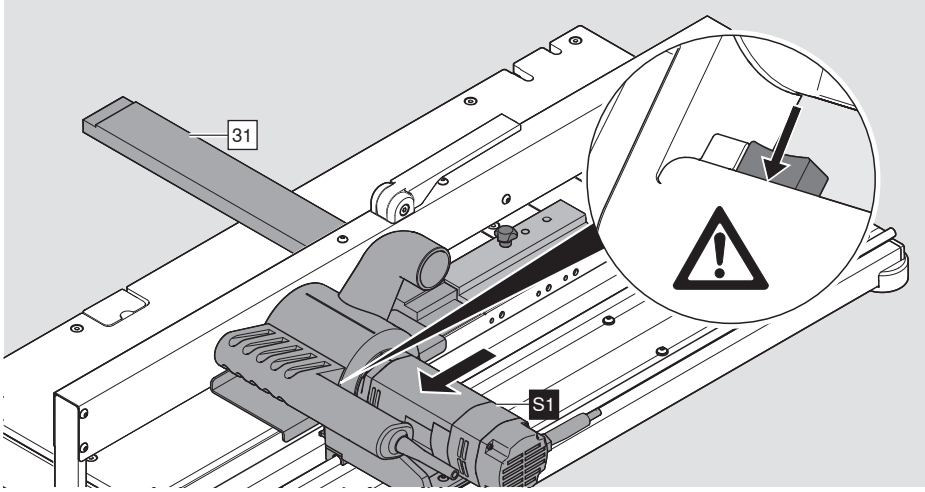

i REMARQUE

■ N'arrêter en aucun cas le moteur durant le fraisage et pendant le mouvement de retour. Risque de dommages sur le moteur ou sur la tête de fraisage [23].

➢ Placer le chariot [S1] dans la position initiale avec le moteur en marche.
➢ Replacer l'interrupteur tactile [20] dans la position initiale.

i REMARQUE

■ Si le commutateur est relâché, la fraise continue de fonctionner.
Il est impératif d’attendre l’arrêt de la fraise.

➢ Pour la deuxième feuillure, recommencer les étapes de travail à partir du serrage de la pièce à usiner.
➢ Brancher l'aspiration

I - Entretien

nettoyage quotidien

AVERTISSEMENT

Coupures graves.

Le non-respect peut entraîner des blessures.

➢ Débrancher impérativement l'appareil de feuillurage du fond avant tout nettoyage et entretien.

ATTENTION

■ Porter des lunettes de protection lors des opérations de nettoyage.

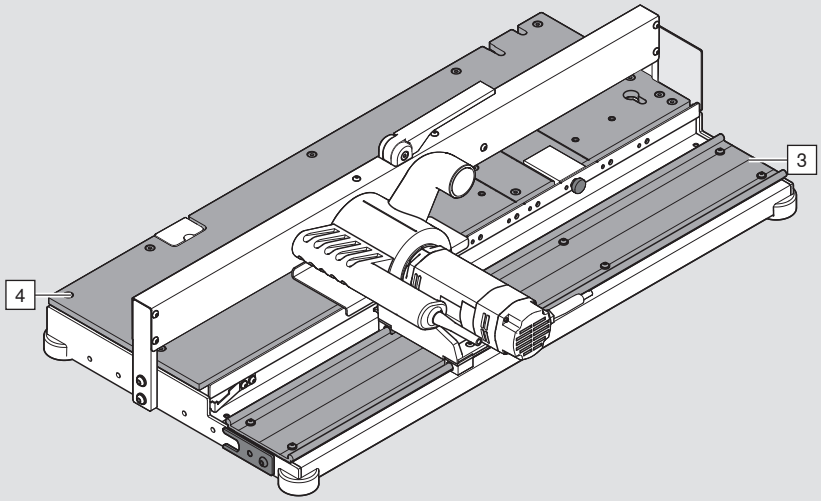

REMARQUE

■ Ne pas utiliser d'huile ou de lubrifiants lors du nettoyage.
Toutes les coulisses et paliers sont sans entretien.

■ Ne pas retirer la poussière et les copeaux avec des objets contondants ou métalliques.

■ Ne jamais utiliser d'air comprimé au niveau du moteur.
Les copeaux pourraient s'introduire dans le moteur par les fentes d'aération et ainsi restreindre la capacité de réfrigération et la durée de vie du moteur.

➢ Les fentes d'aération du moteur doivent être tenues propres, sans poussière ni copeaux.

➢ Nettoyer la butée de profondeur et la butée latérale.

➢ Nettoyer la coulisse [3] avec un chiffon sec.

➢ Nettoyer le plan de travail [4] à l'air comprimé.

Démonter le moteur

Si le moteur doit être démonté pour entretien, nettoyage ou échange, procéder comme suit :

AVERTISSEMENT

Coupures graves.
Le non-respect peut entraîner des blessures.

➢ Débrancher impérativement l'appareil de feuillurage du fond avant tout nettoyage et entretien.

REMARQUE

■ Pour les opérations de nettoyage sur la tête de fraisage [23], porter impérativement des gants.

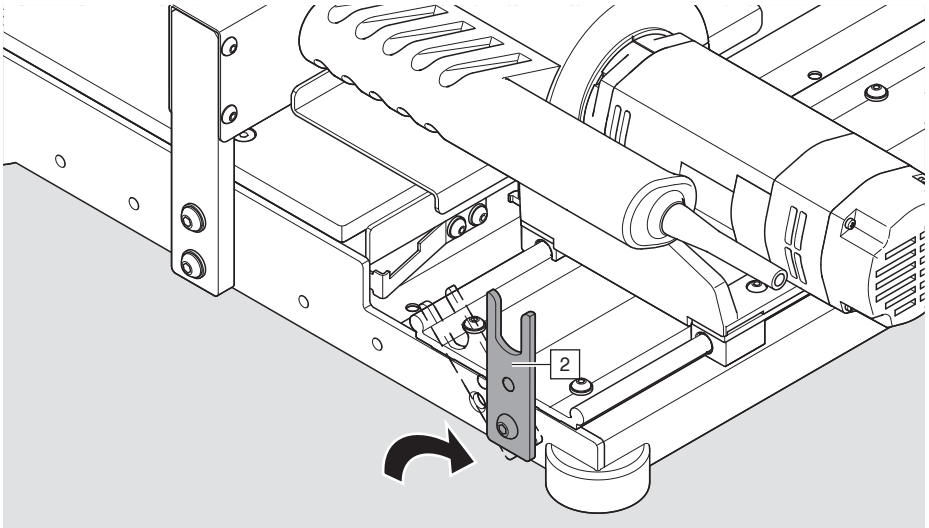

➢ Faire pivoter le support d'arbre [2] de 90°.

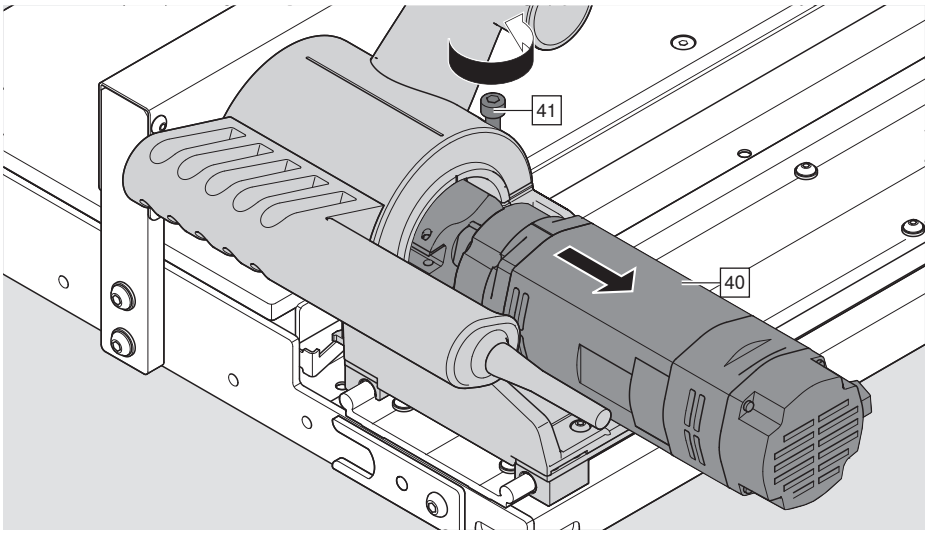

➢ Dévisser la vis [41] à l'aide d'une clé pour vis six pans creux SW 6.
1/4 de tour - 90°

➢ Retirer prudemment le moteur [40]. Risque de dommages sur les fers de feuillurage.

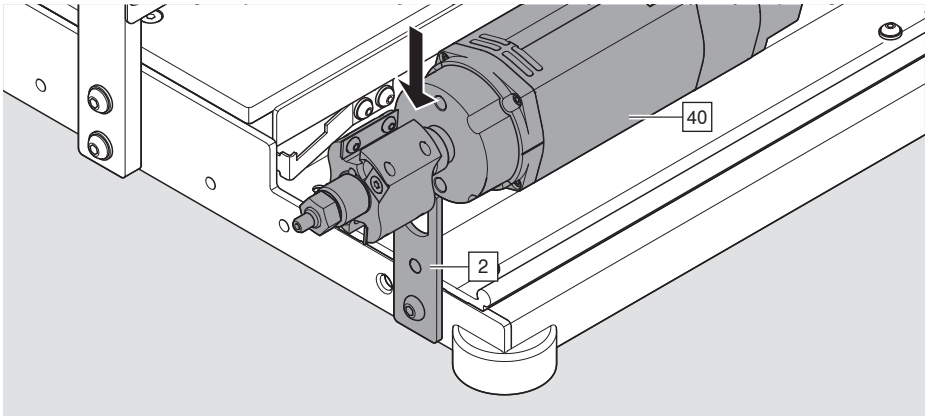

➢ Fixer le moteur [40] dans le support d'arbre [2].

Monter le moteur

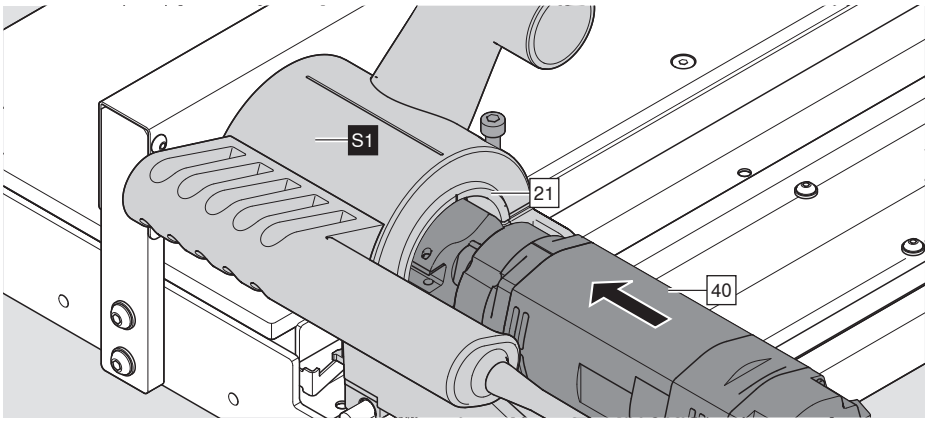

➢ Toutes les fixations et les surfaces de serrage [21] sur le chariot [S1] et le moteur [40] doivent être propres, sans poussière ni copeaux.

➢ Glisser prudemment le moteur jusqu'à la butée de la bride de fixation [21]. Risque de dommages sur les fers de feuillurage.

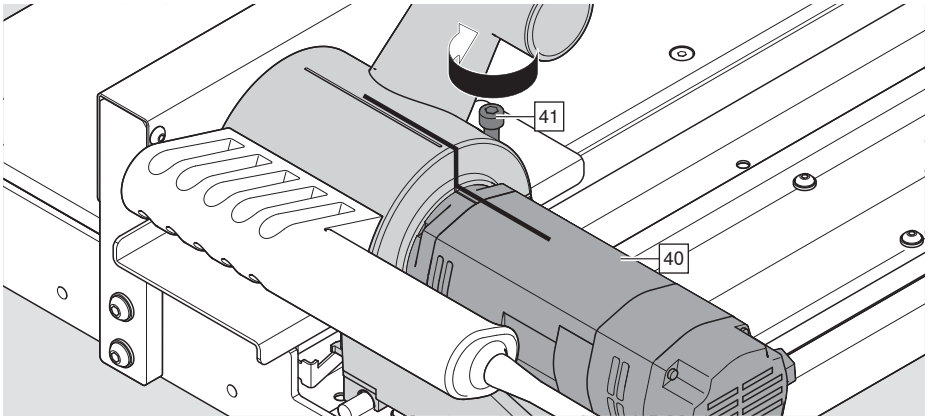

i REMARQUE

■ Faire attention à la position du moteur. Les fentes d'aération du moteur [40] ne doivent pas être recouvertes. Risque de surchauffe.

➢ Tourner le moteur [40] dans la bonne position.

➢ Serrer la vis [41].

Nettoyer le carter

Si le carter [G] du chariot [S] est rempli de copeaux ou si la fraise est bloquée, procéder comme suit :

Démontage et montage du moteur

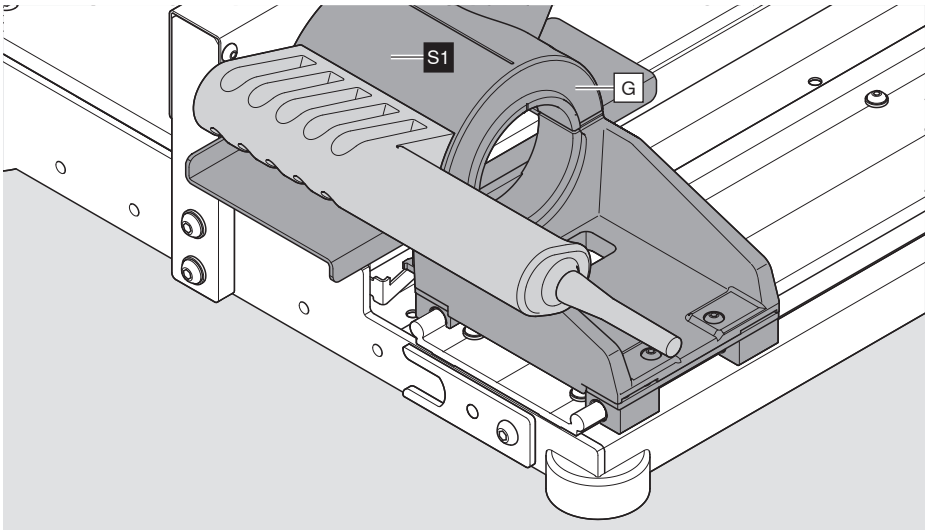

➢ Sortir les copeaux du carter [G].

Montage et démontage de la fraise

Démontage et montage du moteur

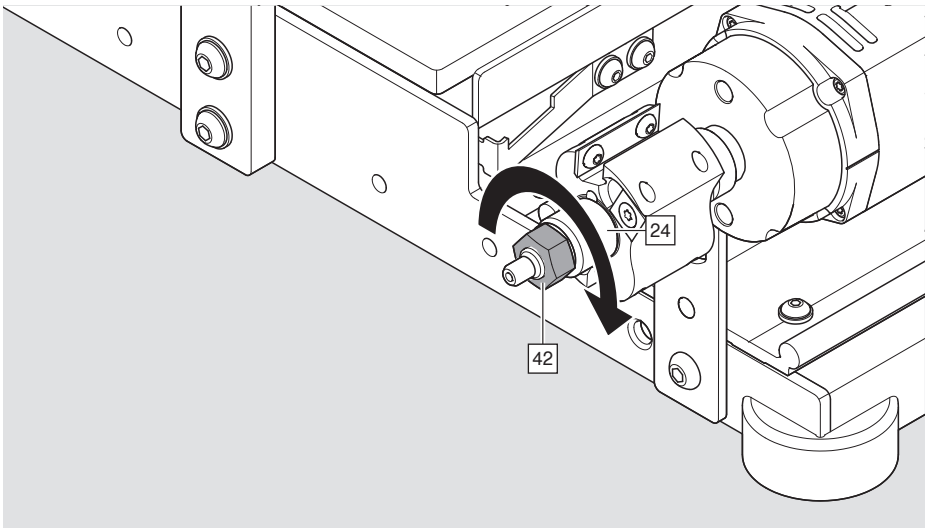

➢ Dévisser l'écrou [42] avec la clé plate DANS le sens des aiguilles d'une montre.

i REMARQUE

- Le pas sur l'arbre du moteur est un pas à gauche.

Placer à nouveau la tête de fraisage [14] de diamètre 44 mm (accessoires en option : Référence : M35.ZD19)

Démontage et montage du moteur

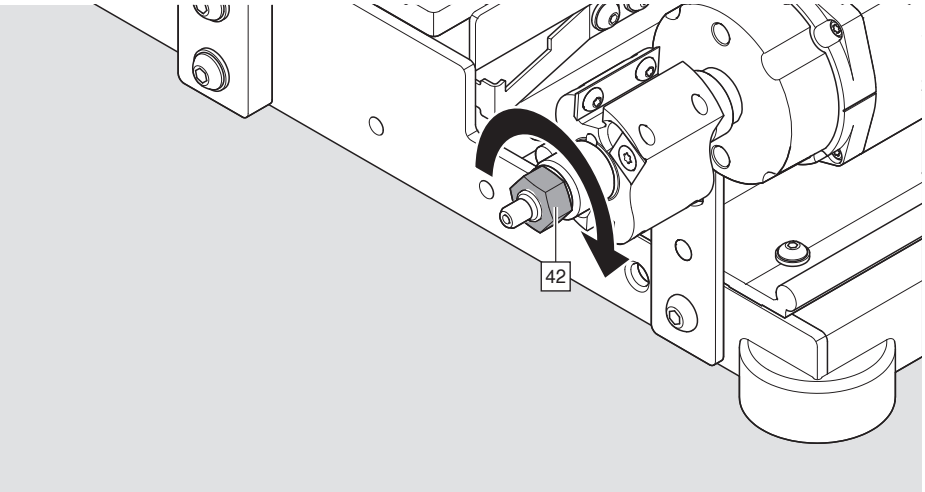

➢ Dévisser l'écrou [42] avec la clé plate DANS le sens des aiguilles d'une montre.

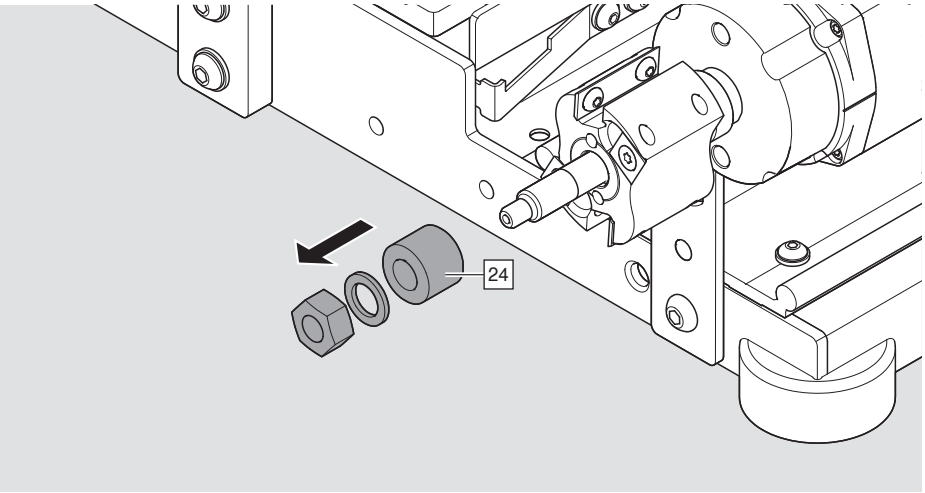

➢ Retirer l'entretoise [24].

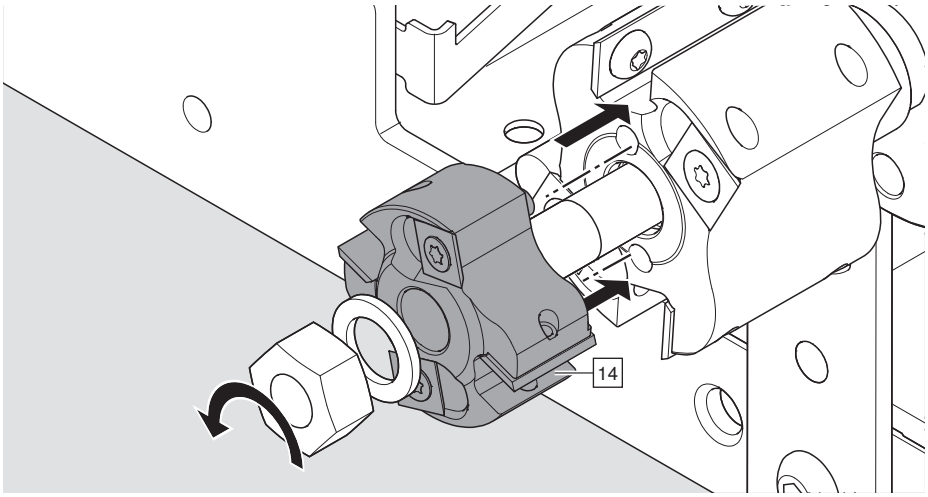

➢ Monter la tête de fraisage [14] de diamètre 44 mm.

Remplacer les fers de feuillurage

Démontage et montage du moteur 34

AVERTISSEMENT

Coupures graves.
Le non-respect peut entraîner des blessures.

➢ Débrancher impérativement l'appareil de feuillurage du fond avant tout nettoyage et entretien.
➢ Porter des gants.

REMARQUE

- Le remplacement des dents de coupe doit s'effectuer dans cet ordre : lorsque vous tournez les 2 araseurs [50], tournez aussi les fers de feuillurage [51]. Les araseurs [50] sont plus fortement sollicités.
- Des dents de coupe acérées prolongent significativement la durée de vie du moteur.
- Pièces de rechange, voir page 43.

Remplacement des araseurs [50].

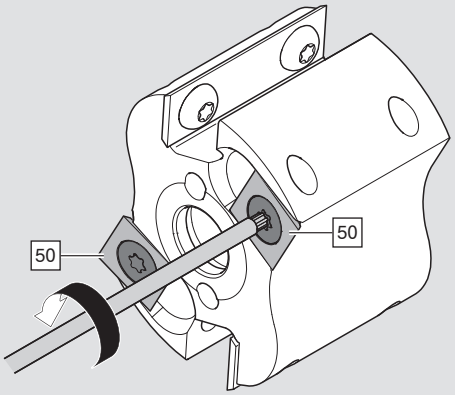

➢ Desserrer la vis des araseurs [50] dans le sens inverse des aiguilles d'une montre

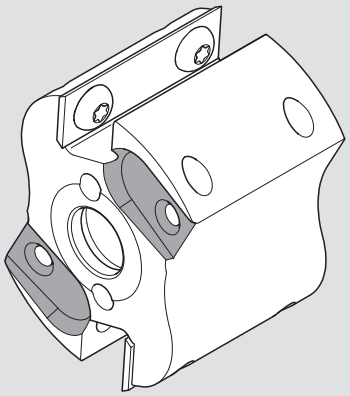

➢ Nettoyer le logement des araseurs [50] avec un chiffon sec.

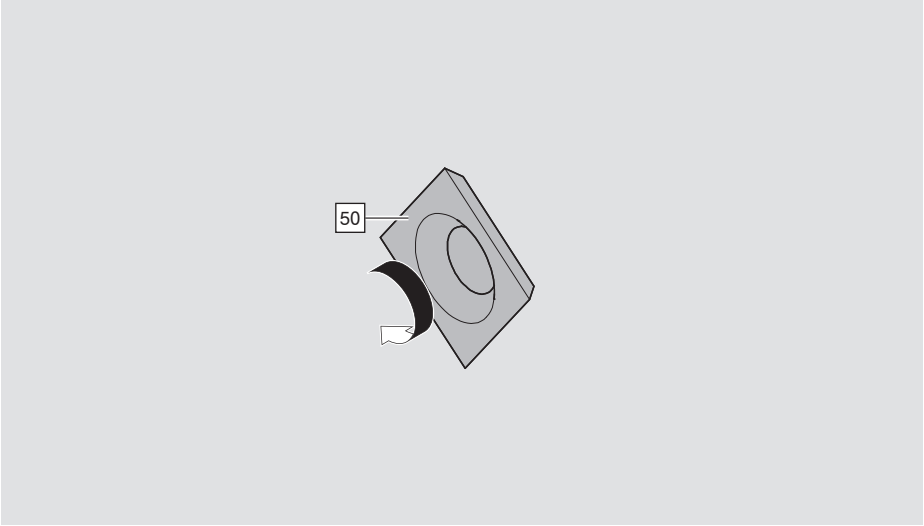

➢ Nettoyer les araseurs [50] avec un chiffon sec.
➢ Faire pivoter les araseurs [50] de 90°.

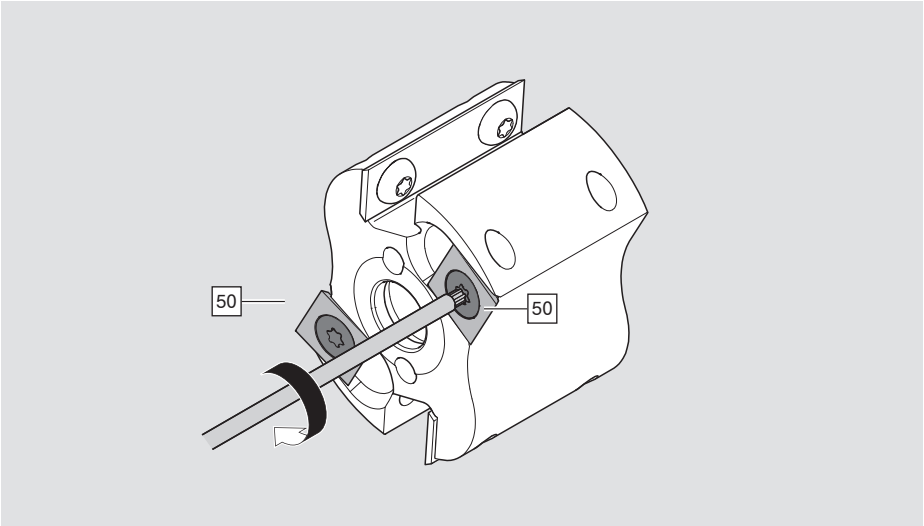

➢ Serrer la vis de l'araseur [50] dans le sens des aiguilles d'une montre.

i REMARQUE

■ Seule la clé TORX® livrée avec l'appareil doit être utilisée.

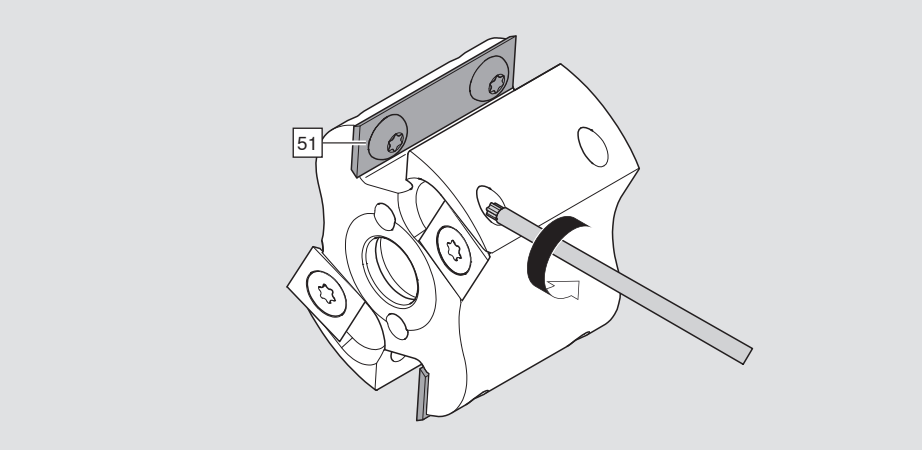

➢ Desserrer la vis des fers de feuillurage [51] dans le sens inverse des aiguilles d'une montre.

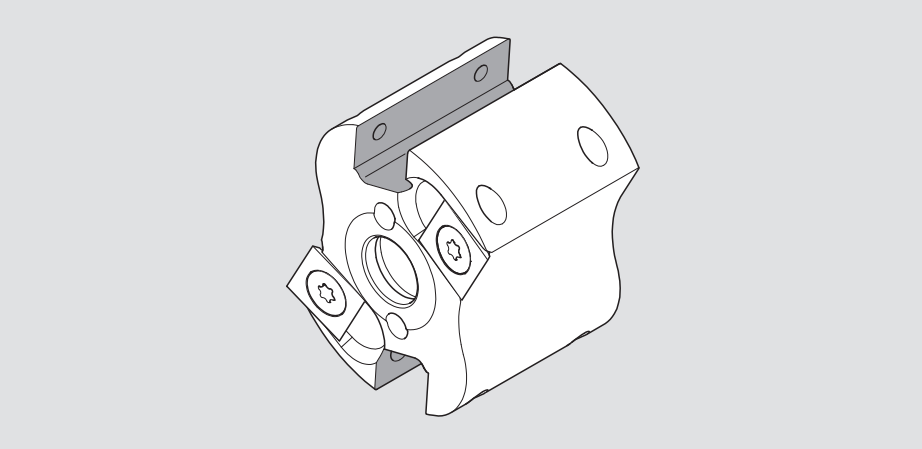

➢ Nettoyer le logement des fers de feuillurage [51] avec un chiffon sec.

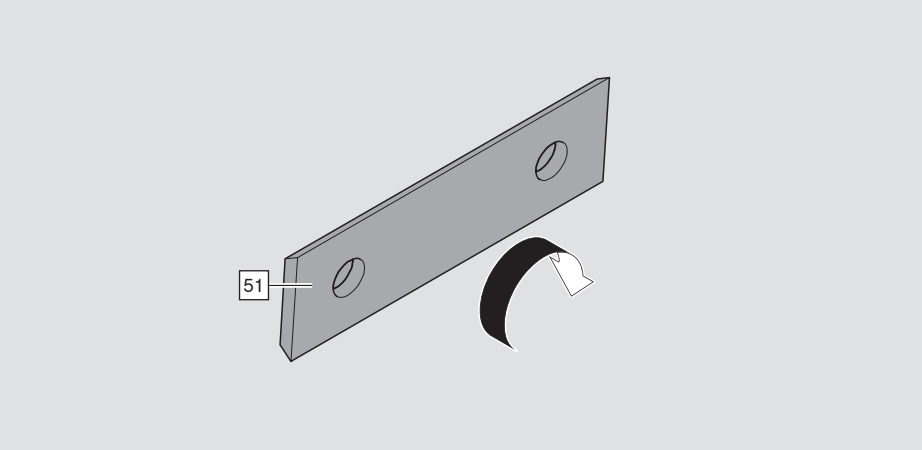

➢ Faire pivoter les fers de feuillurage [51] de 180°.

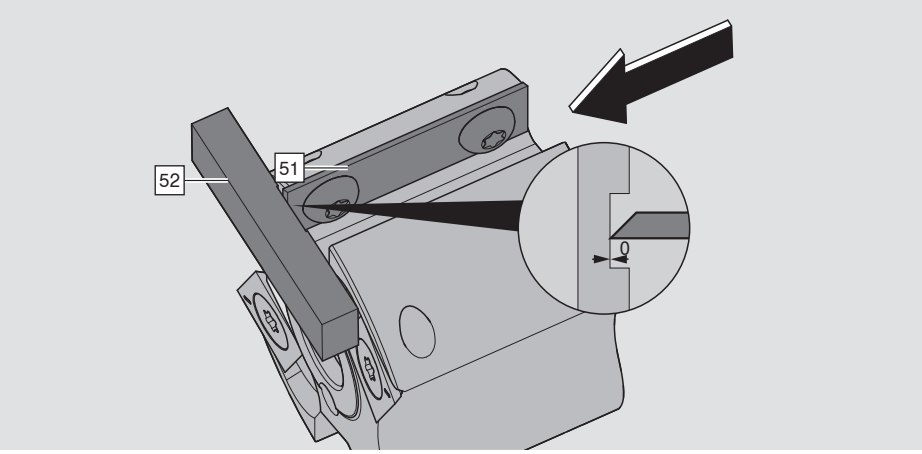

➢ Positionner les fers de feuillurage [51] à l'aide de l'étalon de réglage [52].

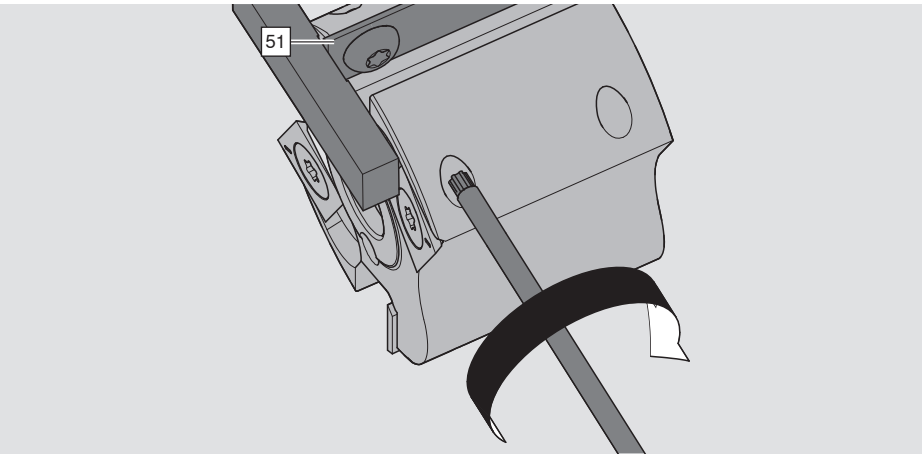

➢ Serrer la vis des fers de feuillurage [51] dans le sens des aiguilles d'une montre.

i REMARQUE

- Seule la clé TORX® livrée avec l'appareil doit être utilisée.

i REMARQUE

- Après usure des quatre positions de coupe, il faut toujours remplacer le jeu complet des araseurs [50] et des fers de feuillurage [51].

J - Élimination des dysfonctionnements

Dysfonctionnement	Cause possible	Solution
Les dimensions de la feuillure ne sont pas exactes	La pièce à usiner n'est pas serrée correctement	➢ voir page 26
	Butées encrassées	➢ voir page 33
	Plan de travail sale	➢ voir page 33
	La pièce à usiner bascule avec le support	➢ voir page 25
	Tête de fraisage usée	➢ voir page 38
	Les fers de feuillurage ne sont pas montés correctement	➢ voir page 38
Feuillure éclatée	Tête de fraisage usée	➢ voir page 38
	Absence de butée arrière, butée bois usée	➢ voir page 25
	Avance trop rapide	➢ voir page 29
Fortes vibrations de l'appareil de feuillurage du fond	Appareil de feuillurage du fond non serré	➢ voir page 11
	La pièce à usiner n'est pas serrée	➢ voir page 26
Fortes vibrations du moteur	Matériau incorrect	➢ voir page 3
	La fraise n'est pas serrée correctement	➢ voir page 36
	Le moteur n'est pas correctement serré dans le chariot	➢ voir page 35
	Les fers de feuillurage ne sont pas serrés correctement	➢ voir page 38
	Tous les fers de feuillurage ne sont pas montés	➢ voir page 38
	Fers de feuillurage endommagés	➢ voir page 38
Moteur en surchauffe	Avance trop rapide	➢ voir page 29
	Tête de fraisage usée	➢ voir page 38
	Fentes d'aération du moteur bouchées	➢ voir page 33
	Les balais en charbon sont usés	➢ voir MA-709
Le moteur s'arrête par moments	Surchauffe par surcharge	➢ voir page 29
	Les balais en charbon sont usés	➢ Pièce de rechange M35.ZM01

K - Pièces de rechange

Lors de la commande des pièces de rechange, donner l'année de construction et le numéro de série.

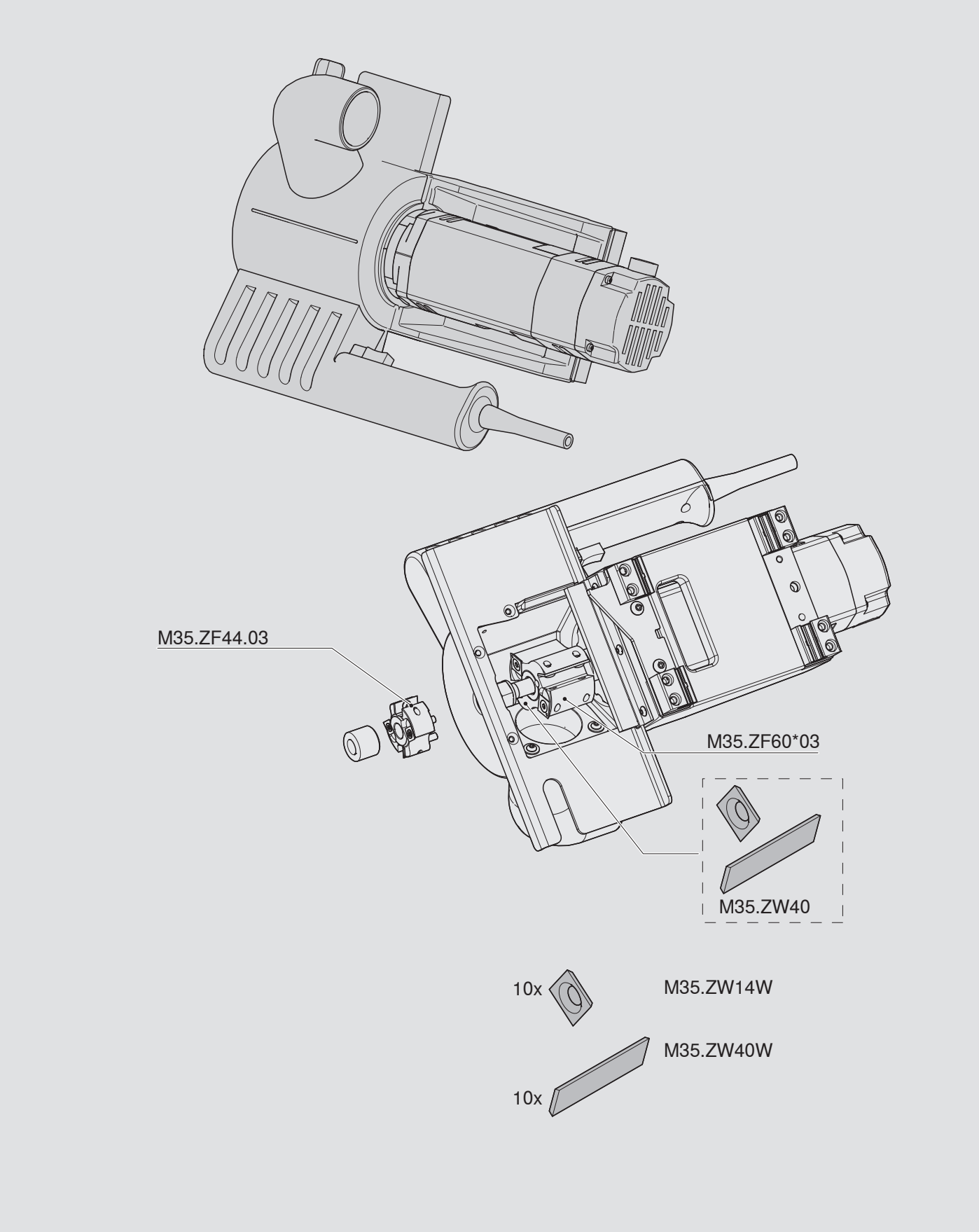

L - Matériel fourni

Appareil de feuillurage du fond	M35.7200.XX
Tête de fraisage	M35.ZF0-60.03 FRAE-KO
Manchon d'aspiration	M51N0603 TRI+ZUT
Clé plate de 19	
Clé six pans de 6	

Élimination

- ➢ Procédez à l'élimination de tous les composants mécaniques de l'appareil de feuillurage du fond conformément à la réglementation locale.
- ➢ Procédez à l'élimination de tous les composants électroniques de l'appareil de feuillurage du fond conformément à la réglementation locale, dans un centre de collecte séparé pour les appareils électriques et électroniques.

M – SIMPLIFIED EU DECLARATION OF CONFORMITY

Hereby, Julius Blum GmbH declares that all electrical and electronic article types of Julius Blum GmbH are in compliance with Directive 2011/65/EU.
Hereby, Julius Blum GmbH declares that the machinery types “Falzfraese” are in compliance with Directive 2006/42/EC, Directive 2014/30/EU and Directive 2009/125/EG. The full text of the EU declaration of conformity is available at the following internet address: www.blum.com/compliance

M – SIMPLIFIED UK DECLARATION OF CONFORMITY

Hereby, Julius Blum GmbH declares that all electrical and electronic article types of Julius Blum GmbH are in compliance with UK statutory requirement 2012 No. 3032.
Hereby, Julius Blum GmbH declares that the machinery types “Falzfraese” are in compliance with UK statutory requirement 2008 No. 1597, UK statutory requirement 2016 No. 1091 and UK statuatory requirement 2010 No. 2617 with consideration of the EU regulation amendments 2019 No. 696, 2019 No. 1246, 2020 No. 676 and 2020 No. 852. The full text of the UK declaration of conformity is available at the following internet address: www.blum.com/compliance

données techniques

Utilisation uniquement dans des pièces sèches et fermées.

Dimensions / Poids :

Hauteur :	250 mm
Largeur :	580 mm
Profondeur :	990 mm
Poids :	29 kg

Energie:

Tension :	1x 230-240 V 50-60 Hz
Puissance :	1050 W

Pression acoustique :

Émission - Niveau de pression acoustique (LAequ) :	92 dB(A)
Tolérance du niveau de puissance - incertitude de mesure :	+/- 4 dB(A)

Température :

En marche :	5 - 40 °C
Stockage :	-20 - 70 °C

Pièces à usiner :

Longueur nominale du fond de tiroir :	270 - 650 mm
Largeur de corps de meuble :	275 - 1200 mm
Largeur des panneaux :	15 - 19 mm

Plaque signalétique

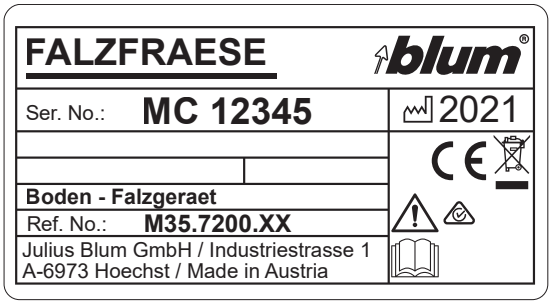

Type d'appareil : Appareil de feuillurage du fond

Restriction pour les panneaux entre 16mm et 19mm

Pour TANDEMBOX et LÉGRABOX, Blum recommande l'utilisation de panneaux de 16 mm d'épaisseur pour le dos et le fond. En cas d'utilisation de panneaux plus épais (jusqu'à 19 mm), les restrictions suivantes doivent être respectées.

Restrictions LÉGRABOX :

Épaisseur du dos bois entre 16 et 19 mm

- Pour SERVO-DRIVE, il faut adapter les positions de perçage et l'encombrement.

Épaisseur du fond de tiroir entre 16 et 19 mm

- L'utilisation d'un dos en acier est possible uniquement avec une feuillure supplémentaire à l'arrière du fond de tiroir.
- L'utilisation d'un bandeau avant est possible uniquement avec une feuillure supplémentaire à l'avant du fond de tiroir.
- L'utilisation d'une stabilisation latérale est possible uniquement en combinaison avec un dos en acier.
- La synchronisation TIP-ON ne peut être utilisée qu'avec une épaisseur de fond de 18 mm maximum.
- La position de perçage et l'encombrement vers le bas du stabilisateur fond/face doivent être pris en compte.
- LEGRAPRESS ne peut pas être utilisé.
- Le gabarit dos/fond (ZML.7000) ne peut pas être utilisé.

Restrictions TANDEMBOX :

Épaisseur du dos bois entre 16 et 19 mm

- Pour SERVO-DRIVE, il faut adapter les positions de perçage et l'encombrement.
- La stabilisation montée vers le bas ne peut pas être utilisée. (possibilité d'utiliser la stabilisation latérale montée vers le haut)

Épaisseur du fond de tiroir entre 16 et 19 mm

- L'utilisation d'un dos en acier est possible uniquement avec une feuillure supplémentaire à l'arrière du fond de tiroir.
- L'utilisation d'un bandeau avant est possible uniquement avec une feuillure supplémentaire à l'avant du fond de tiroir.
- L'utilisation de TIP-ON n'est pas possible.
- Coulissant sous-évier : une feuillure est également nécessaire pour le côté de tiroir spécial sous-évier.
- La position de perçage et l'encombrement vers le bas du stabilisateur fond/face doivent être pris en compte.

Notes

Vous trouverez les partenaires Blum du monde entier sur :
www.blum.com/addresses

Look for our FSC™-certified products

FSC™ C115115 www.fsc.org

BAU0148373464 · INX: 02 · IDNR: 2186985 · BA-199/0FR M35.X200.01 · 08.26 · © Copyright by Blum

Julius Blum GmbH
Furniture Fittings Mfg.
6973 Höchst, Austria
Tel.: +43 5578 705-0
Fax: +43 5578 705-44
E-mail: info@blum.com
www.blum.com

Our sites in Austria, Poland and China are certified to the international standards mentioned below.
Our site in the USA is certified to ISO 9001.
Our site in Brazil is certified to ISO 9001 and ISO 14001.

ISO 9001 Certified Quality System
ISO 14001 Certified Environmental System
ISO 50001 Certified Energy System

blum®