LEGRABOX

Informácie o objednávaní a projektovanie

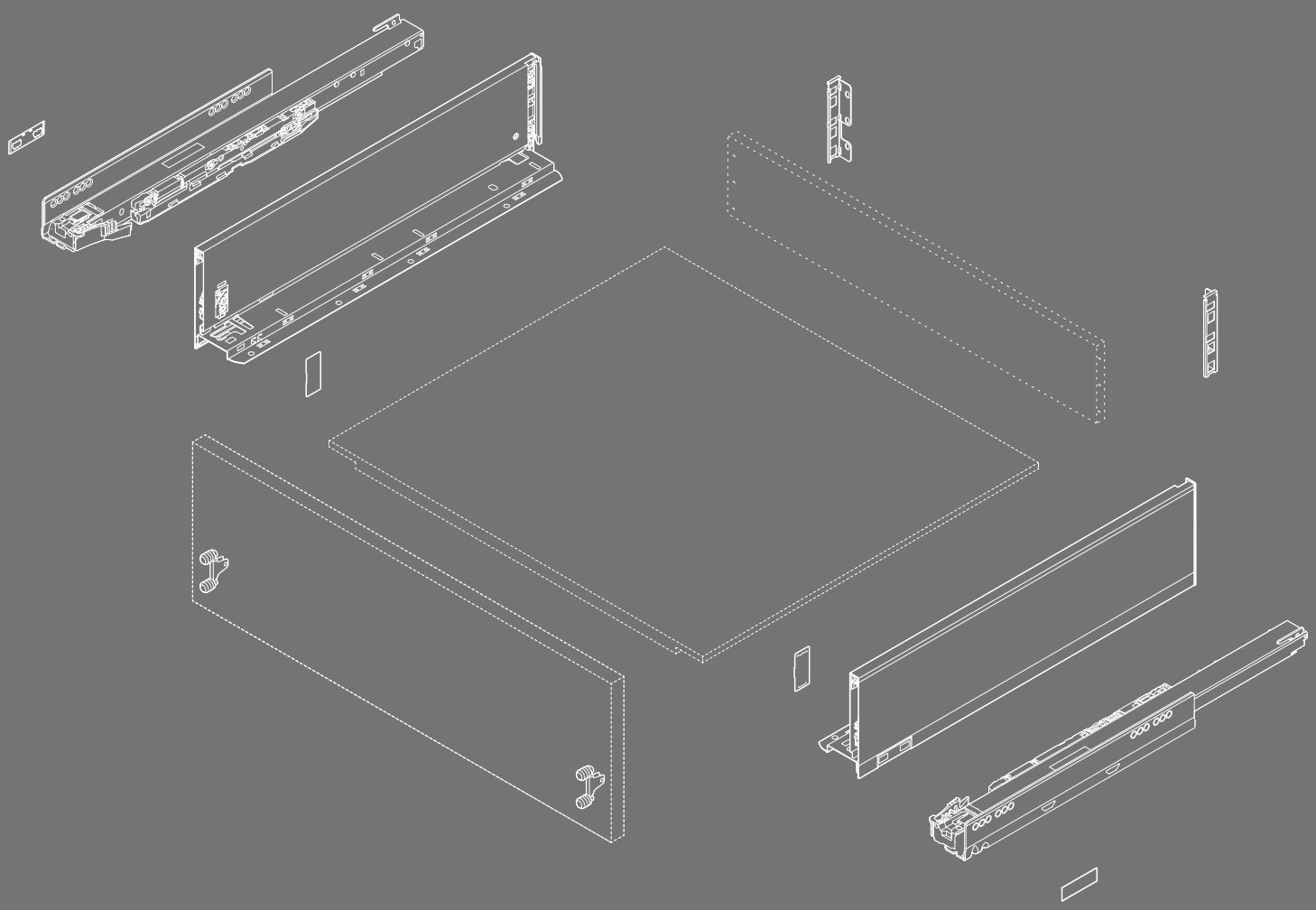

www.blum.com

Moja perfektne predvedená inšpirácia: myLEGRABOX

Urobte z obytného priestoru dizajnový priestor. Myslite nielen ma vonkajší, ale aj va vnútorný vzhľad. Získajte nové nápady na inovatívny nábytok z celého sveta a navrhujte individuálny nábytok podľa svojich inšpirácií. Je úplne jedno, čo konkrétne vás inšpiruje – LEGRABOX ponúka takmer nekonečné možnosti, ako pretaviť svoje inšpirácie do moderného interiérového dizajnu. A to vždy tak osobito, ako si budete želať. Vydajte sa s nami na objavnú cestu!



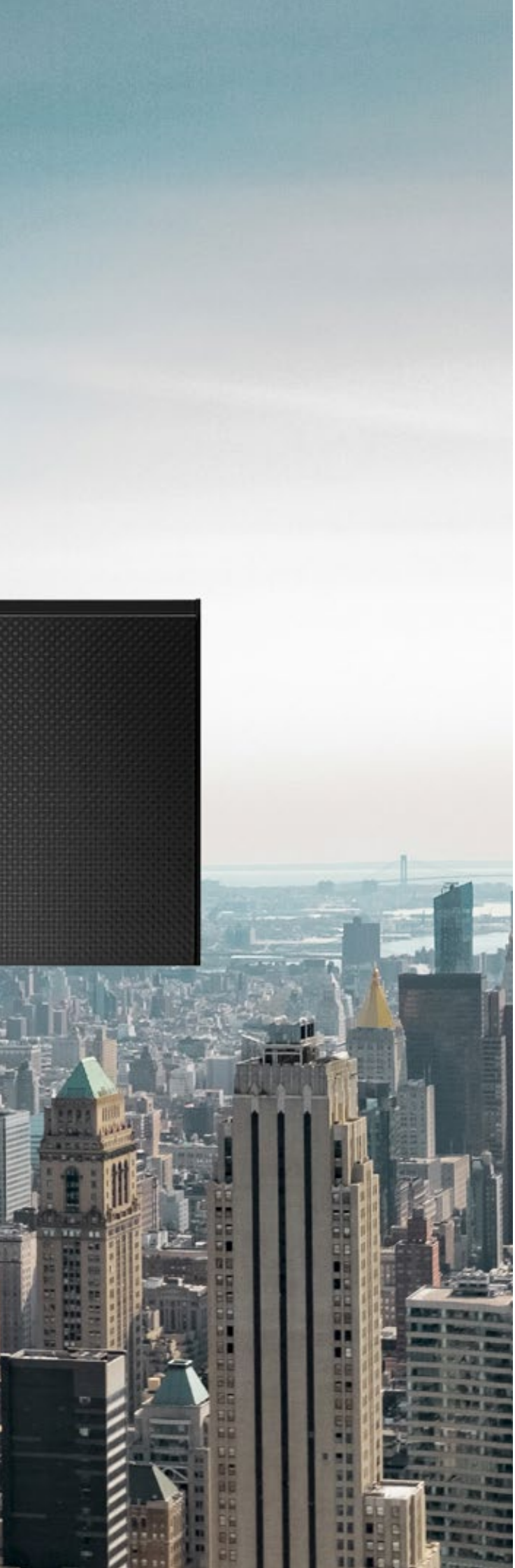

Obsah

4 Prehľad programu
8 Zásuvka – výška N
12 Zásuvka – výška M
16 Vnútorná zásuvka – výška M
20 Zásuvka – výška K
24 Vnútorná zásuvka – výška K

Čelný výsuv – výška C

28 – LEGRABOX pure
30 – LEGRABOX free

Vnútorný výsuv – výška C

34 – Predný diel so zasúvacím prvkom
40 – Predný diel s relingom
46 Výsuv pod drezom – výška M

Výsuv pod drezom – výška C

50 – LEGRABOX pure
56 – LEGRABOX free
60 Čelný výsuv – výška F
64 Varianty dizajnu
74 Upevnenie korpusových líšt
79 Príslušenstvo
80 Pomôcky na spracovanie
82 SERVO-DRIVE
82 TIP-ON BLUMOTION
86 TIP-ON
88 AMBIA-LINE

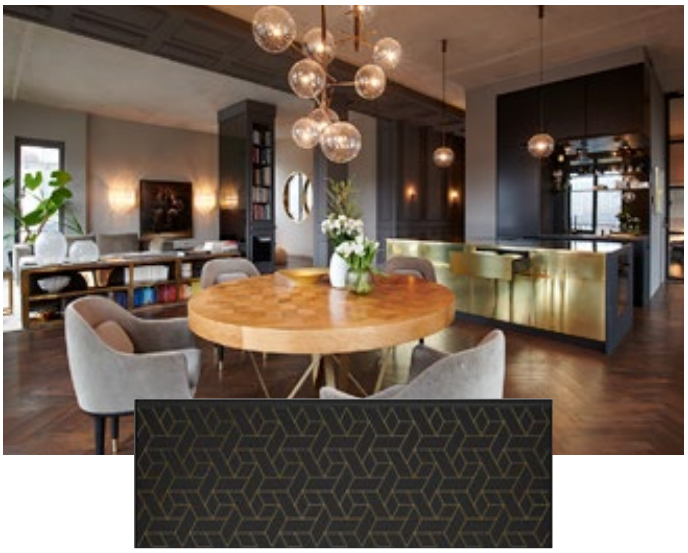



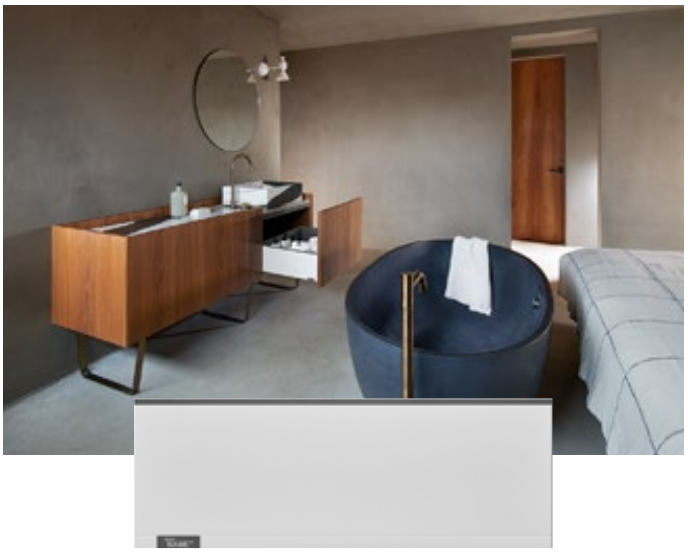



Individuálny ako vaše sny

Nakoľko výnimočný môže byť pre vás LEGRABOX? Máte na výber z troch úrovní dizajnu: LEGRABOX pure a LEGRABOX free vám ponúka na výber štandardné farby a mimoriadne kvalitný variant z antikoru odolný voči odtlačkom prstov. So zásuvkami LEGRABOX special edition ideme ešte o krok ďalej. Farebne zladená kolekcia ponúka výnimočný vzhľad bokov na základe novej farby karbónová čierna matná. Vrcholom tvorivej slobody je LEGRABOX individual. Možné je všetko, od kombinácie farieb a materiálov až po potlač, laserové gravírovanie alebo razbu na bokoch. Vašej kreativite sa už medze nekladú. Varianty sa líšia rámcovými podmienkami. Spoločnosť Blum vopred overuje realizovateľnosť jednotlivých riešení.

Čo vás inšpiruje? Navrhujte svoj vlastný dizajn a urobte zo zásuviek LEGRABOX vlastný myLEGRABOX – v našom nástroji na výber dizajnu.
www.blum.com/lbxd3

Služby spoločnosti Blum

Váš kľúč k vyššej efektivite

Čo je rozhodujúce pre úspešnú realizáciu vašich projektov? Na jednej strane sú to naše vysoko kvalitné výrobky a na druhej strane sú to služby, ktoré pre ne poskytujeme. Sú vytvorené presne na mieru vašim potrebám a pre každý krok vo vašom procesnom reťazci, aby ste mohli pracovať efektívnejšie a šetrili tým čas.



Osobné služby
Priamy kontakt na zaistenie starostlivosti o vašich zákazníkov



Digitálne služby
Digitálna podpora zaisťujúca vyššiu efektivitu



Logistické služby
Optimalizované procesy pre rýchle dodanie



Pomôcky na spracovanie
Praktické náradie na presné práce



Komunikačné služby
Rozsiahle materiály pre cielené uplatnenie na trhu

Nájdite vhodné služby pre vaše požiadavky:

www.blum.com/services3

Program v skratke

Program LEGRABOX je taký všestranný ako samotná téma bývania. Zásuvky, vnútorné zásuvky, čelné a vnútorné výsuvy sa dajú vyhotoviť v rôznych farbách, výškach, menovitých dĺžkach a triedach zaťaženia.

Fakty

- LEGRABOX pure, LEGRABOX free, LEGRABOX special edition a LEGRABOX individual
- Mnohostranné možnosti individualizácie
- Boky z ocele a antikoru
- Rovný zvnútra i zvonka
- Štíhly bok 12.8 mm
- Synchronizovaný vznášavý chod
- Montáž bez použitia náradia
- Brandingový prvok umožňuje individualizáciu všetkých dizajnových variantov zásuvky LEGRABOX

Výšky bokov

Zásuvka


Výška N
66.5 mm


Výška M
90.5 mm

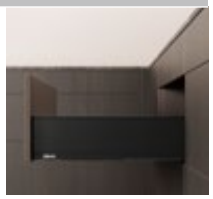
Výška K
128.5 mm

Čelný výsuv


Výška C
177 mm


Výška C
177 mm

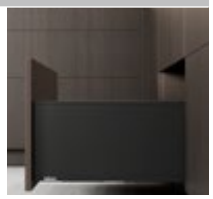
Výška F
241 mm

Vnútorná zásuvka


Výška M
90.5 mm


Výška K
128.5 mm

Vnútorný výsuv


Výška C
177 mm


Výška C
177 mm


Výška C
177 mm


Výška C
177 mm

Výsuv pod drezom


Výška M
90.5 mm


Výška C
177 mm


Výška C
177 mm


Výška C
177 mm

Prehľad farieb

Rozsiahly program LEGRABOX pripravil veľký výber z rôznych farieb a materiálov.
Osobitý vzhľad vďaka antikoru odolnému voči odtlačkom prstov alebo oceli s ušľachtilou matnou povrchovou úpravou.

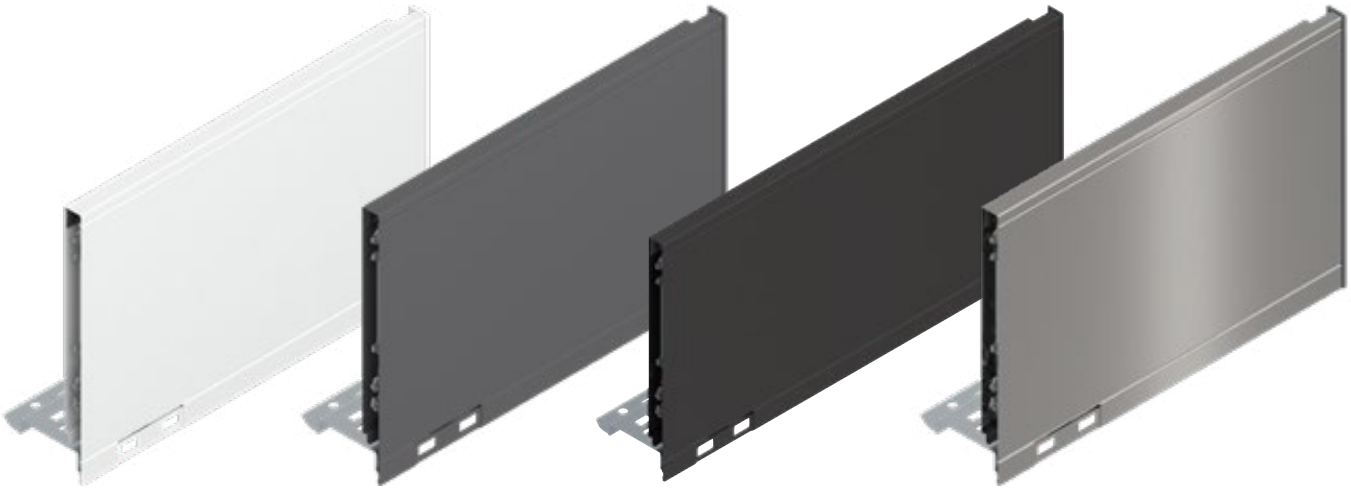

Hodvábna biela matná | Sivá matná Orion | Karbónová čierna matná | Antikor odolný voči odtlačkom prstov

Odporúčanie – farebná kombinácia komponentov				
Označenie	**Farby**			
	SW-M	OG-M	CS-M	INGL
Súprava bokov	SW-M	OG-M	CS-M	INGL
Súprava vonkajších bokov [1]	SW-M	OG-M	CS-M	INGL
Súprava vnútorných bokov [1]	SW-M	OG-M	CS-M	INGL
Držiak dreveného chrbta ľavý/pravý	SW-M	OG-M	CS-M	NI
Oceľový chrbát v tvare L ľavý/pravý [1]	SW-M	OG-M	CS-M	CS-M
Držiak čela – súprava	SW-M	OG-M	CS-M	INGL
Predný diel bez drážky	SW-M	OG-M	CS-M	ELEO
Predný diel s drážkou	SW-M	OG-M	CS-M	ELEO
Súprava unášača	SW-M	OG-M	CS-M	CS-M
Priečny reling	SW-M	OG-M	CS-M	ELEO

[1] Skrinka pod drez

Farby			
SW-M	Hodvábna biela matná	IN-G	Kefovaný odliatok Inmold antikor
OG-M	Sivá matná Orion	GO-G	Zlatý kefovaný
CS-M	Karbónová čierna matná	KU-G	Medený kefovaný
INGL	Ušľachtilá oceľ odolná voči odtlačkom prstov	NI	Poniklované
		ELEO	Vzhľad eloxovaného antikoru

Zásuvka – výška N



- Boky z ocele a ušľachtilej ocele
- Rovný zvnútra i zvonka
- Štíhly bok 12.8 mm
- Synchrónny ľahučký chod
- S integrovaným prepínateľným tlmením BLUMOTION S pre jemné a tiché dovretie kombinovateľným so systémom SERVO-DRIVE poskytujúcim elektrickú podporu otvárania alebo systémom TIP-ON BLUMOTION poskytujúcim mechanickú podporu otvárania
- Čelo zaveste do počiatočnej pozície a pohodlne ho zacvaknite, už aj na osadený výsuv
- Montáž čela bez použitia náradia
- Nastavenie čela v boku v dvoch smeroch

Priestorové požiadavky

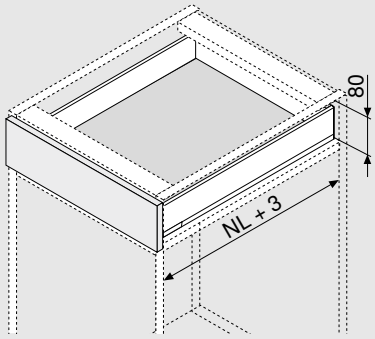

NL	Menovitá dĺžka

Informácie o objednávaní

1 Korpusová lišta ľavá/pravá

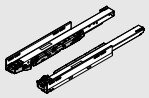

Menovitá dĺžka NL (mm)	BLUMOTION S 40 kg	TIP-ON 40 kg
400	750.4001S	750.4001T
450	750.4501S	750.4501T
500	750.5001S	750.5001T
550	750.5501S	750.5501T

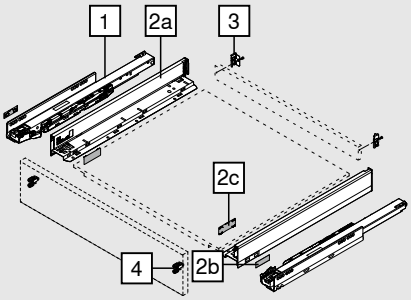

2 Súprava bokov

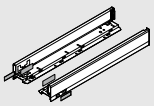

Výška bokov (mm)	66.5			
Menovitá dĺžka NL (mm)	SW-M	OG-M	CS-M	INGL
400	770N4002S			
450	770N4502S			770N4502I
500	770N5002S			770N5002I
550	770N5502S			

Obsah súpravy:

2a	1 x	Boky pravé/ľavé
2b	2 x	Brandingový prvok s vyhĺbeným logom Blum, od 1000 ks s individuálnou potlačou
2c	2 x	Krytky

3 Držiak dreveného chrbta ľavý/pravý

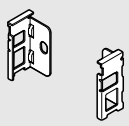

Materiál	Výška	SW-M	OG-M	CS-M	NI
Oceľ	N	ZB7N000S			

4 Upevnenie čela



Spôsob upevnenia		
EXPANDO	2 x	ZF7N70E2
EXPANDO T	2 x	ZF7N70T2
Naskrutkovanie	2 x	ZF7N7002

EXPANDO T je vhodný na tenké čelá – pozri stránku 75

Informácie o objednávaní

Príslušenstvo

-	Skrutka do drevotrieskovej dosky			
	**Ø (mm)**	**Dĺžka (mm)**		
	3.5	15	Na upevnenie čela	609.1500
	3.5	17	Na upevnenie čela	609.1700
Na spojenie korpusovej lišty a korpusu odporúčame použiť skrutku do drevotrieskovej dosky Ø 4 x 15 mm				

-	Upevňovacia skrutka (skrutka s plochou hlavou)			
	**Ø (mm)**	**Dĺžka (mm)**		
	4	15	Na spojenie držiaka dreveného chrbta s dreveným chrbtom a boku s dnom zásuvky	61D.1500
Na dosiahnutie optimálnych výsledkov spracovania odporúčame použiť do chrbtov a bokov skrutky s plochou hlavou.				

-	Systémová skrutka			
	**Ø (mm)**	**Dĺžka (mm)**		
	6	14.5	Na spojenie korpusovej lišty s korpusom	661.1450.HG

Projektovanie

Priestorové požiadavky v korpuse

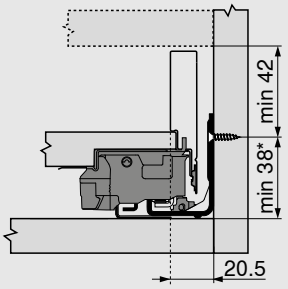

*	+1 mm pri montáži korpusovej lišty pred zostavením korpusu

Rozmery osadenia čela pri montáži naskrutkovaním

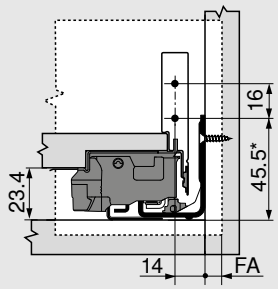

FA	Presah čela
*	+1 mm pri montáži korpusovej lišty pred zostavením korpusu

Vzdialenosti vŕtania čela pre EXPANDO/EXPANDO T

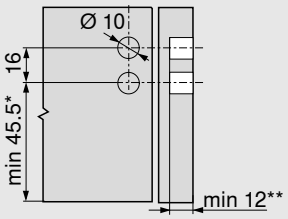

*	+1 mm pri montáži korpusovej lišty pred zostavením korpusu
**	min. 6 mm pre EXPANDO T

Konštrukčné rozmery chrbta

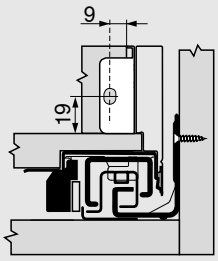

Projektovanie

Rozmery prírezov pre 16 mm drevotrieskové dosky

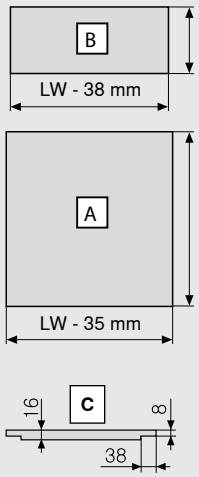

Drevený chrbát	B (mm)
Výška	39
Dno zásuvky	**A (mm)**
Drevený chrbát	NL - 10
Rozmery polodrážky	**C**

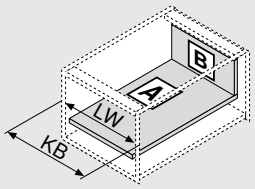

KB	Šírka korpusu
LW	Svetlá šírka korpusu
NL	Menovitá dĺžka

Vŕtacie rozmery

Dno zásuvky

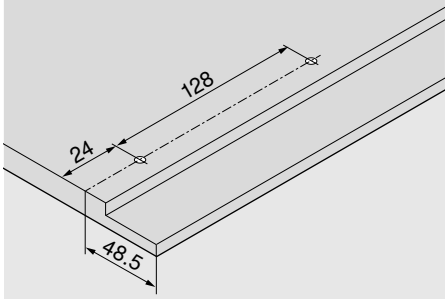

Zásuvka – výška M

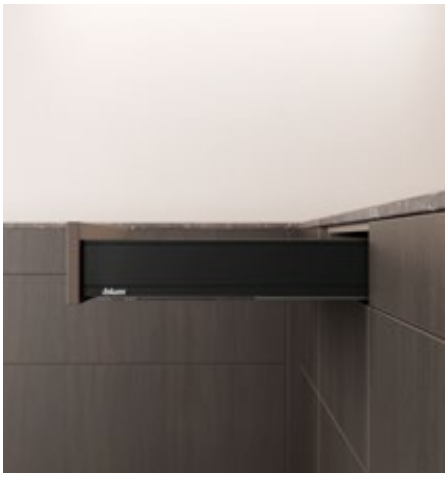

- Boky z ocele a ušľachtilej ocele
- Rovný zvnútra i zvonka
- Štíhly bok 12.8 mm
- Synchrónny ľahučký chod
- S integrovaným prepínateľným tlmením BLUMOTION S pre jemné a tiché dovretie kombinovateľným so systémom SERVO-DRIVE poskytujúcim elektrickú podporu otvárania alebo systémom TIP-ON BLUMOTION poskytujúcim mechanickú podporu otvárania
- Čelo zaveste do počiatočnej pozície a pohodlne ho zacvaknite, už aj na osadený výsuv
- Montáž čela bez použitia náradia
- Nastavenie čela v boku v troch smeroch

Priestorové požiadavky

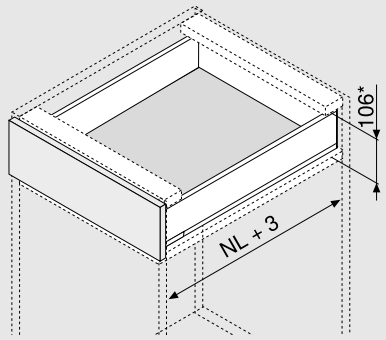

NL	Menovitá dĺžka

* Vrátane nastavenia sklonu 2 mm

Informácie o objednávaní

1	Korpusová lišta ľavá/pravá				
	Menovitá dĺžka NL (mm)	BLUMOTION S		TIP-ON	
		40 kg	70 kg	40 kg	70 kg
	270	750.2701S		750.2701T	
	300	750.3001S		750.3001T	
	350	750.3501S		750.3501T	
	400	750.4001S		750.4001T	
	450	750.4501S	753.4501S	750.4501T	753.4501T
	500	750.5001S	753.5001S	750.5001T	753.5001T
	550	750.5501S	753.5501S	750.5501T	753.5501T
	600	750.6001S	753.6001S	750.6001T	753.6001T
	650		753.6501S		753.6501T

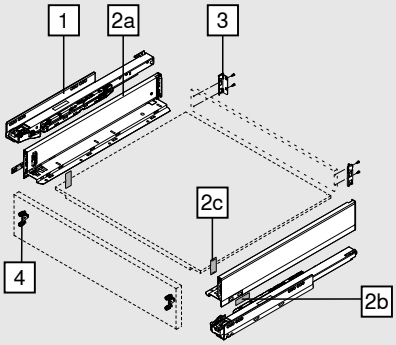

2	Súprava bokov				
	Výška bokov (mm)	90.5			
	Menovitá dĺžka NL (mm)	SW-M	OG-M	CS-M	INGL
	270	770M2702S			770M2702I
	300	770M3002S			770M3002I
	350	770M3502S			770M3502I
	400	770M4002S			770M4002I
	450	770M4502S			770M4502I
	500	770M5002S			770M5002I
	550	770M5502S			770M5502I
	600	770M6002S			770M6002I
	650	770M6502S			770M6502I

Obsah súpravy:		
2a	1 x	Boky pravé/ľavé
2b	2 x	Brandingový prvok s vyhĺbeným logom Blum, od 1000 ks s individuálnou potlačou
2c	2 x	Krytky

Dizajnové varianty zásuviek LEGRABOX pre individuálne vyhotovenie bokov – pozri na strane 64

Informácie o objednávaní

3	Držiak dreveného chrbta ľavý/pravý					
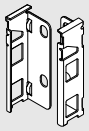	**Materiál**	**Výška**	SW-M	OG-M	CS-M	NI
	Oceľ	M	ZB7M000S			

4	Upevnenie čela		
	**Spôsob upevnenia**		
	EXPANDO	2 x	ZF7M70E2
	EXPANDO T	2 x	ZF7M70T2
	Naskrutkovanie	2 x	ZF7M7002
EXPANDO T je vhodný na tenké čelá – pozri stránku 75			

Príslušenstvo

-	Skrutka do drevotrieskovej dosky			
	**Ø (mm)**	**Dĺžka (mm)**		
	3.5	15	Na upevnenie čela	609.1500
	3.5	17	Na upevnenie čela	609.1700
Na spojenie korpusovej lišty a korpusu odporúčame použiť skrutku do drevotrieskovej dosky Ø 4 x 15 mm				

-	Upevňovacia skrutka (skrutka s plochou hlavou)			
	**Ø (mm)**	**Dĺžka (mm)**		
	4	15	Na spojenie držiaka dreveného chrbta s dreveným chrbtom a boku s dnom zásuvky	61D.1500
Na dosiahnutie optimálnych výsledkov spracovania odporúčame použiť do chrbtov a bokov skrutky s plochou hlavou.				

-	Systémová skrutka			
	**Ø (mm)**	**Dĺžka (mm)**		
	6	14.5	Na spojenie korpusovej lišty s korpusom	661.1450.HG

Projektovanie

Priestorové požiadavky v korpuse

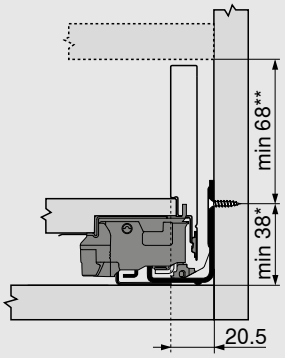

*	+1 mm pri montáži korpusovej lišty pred zostavením korpusu
**	Vrátane nastavenia sklonu 2 mm

Rozmery osadenia čela pri montáži naskrutkovaním

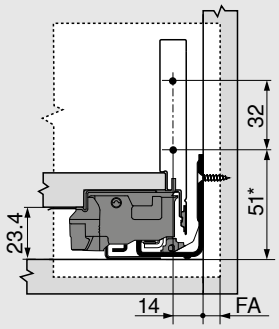

FA	Presah čela
*	+1 mm pri montáži korpusovej lišty pred zostavením korpusu

Vzdialenosti vŕtania čela pre EXPANDO/EXPANDO T

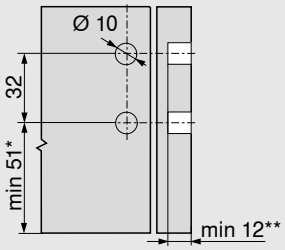

*	+1 mm pri montáži korpusovej lišty pred zostavením korpusu
**	min. 6 mm pre EXPANDO T

Konštrukčné rozmery chrbta

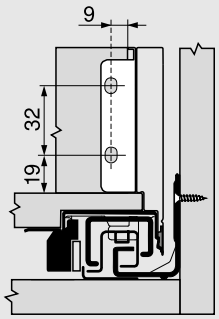

Projektovanie

Rozmery prírezov pre 16 mm drevotrieskové dosky

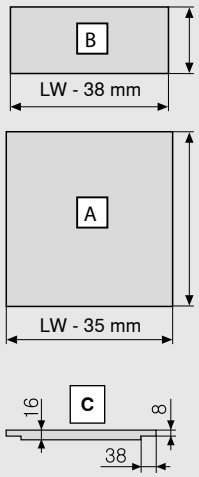

Drevený chrbát	B (mm)
Výška	63
Dno zásuvky	**A (mm)**
Drevený chrbát	NL - 10
Rozmery polodrážky	**C**

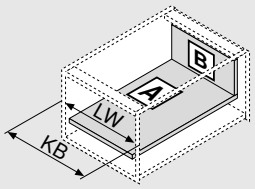

KB	Šírka korpusu
LW	Svetlá šírka korpusu
NL	Menovitá dĺžka

Vŕtacie rozmery

Dno zásuvky

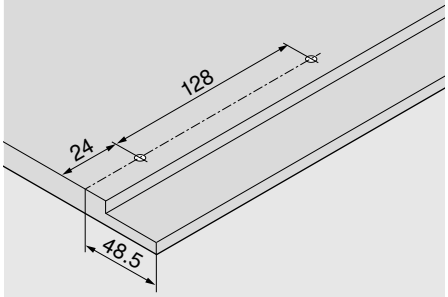

Predný diel uzavretý

Vnútorná zásuvka – výška M



- Vnútorná zásuvka s uzavretým predným dielom
- Boky z ocele a ušľachtilej ocele
- Rovný zvnútra i zvonka
- Štíhly bok 12.8 mm
- Synchrónny ľahučký chod
- S integrovaným prepínateľným tlmením BLUMOTION S pre jemné a tiché dovretie kombinovateľným so systémom SERVO-DRIVE poskytujúcim elektrickú podporu otvárania alebo systémom TIP-ON BLUMOTION poskytujúcim mechanickú podporu otvárania
- Čelo zaveste do počiatočnej pozície a pohodlne ho zacvaknite, už aj na osadený výsuv
- Montáž čela bez použitia náradia

Priestorové požiadavky

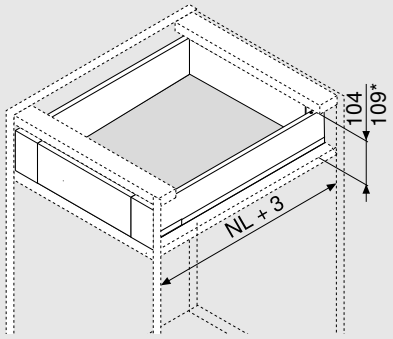

NL	Menovitá dĺžka

* Vnútorná zásuvka so súpravou unášača

Informácie o objednávaní

1	Korpusová lišta ľavá/pravá				
	Menovitá dĺžka NL (mm)	BLUMOTION S		TIP-ON	
		40 kg	70 kg	40 kg	70 kg
	270	750.2701S		750.2701T	
	300	750.3001S		750.3001T	
	350	750.3501S		750.3501T	
	400	750.4001S		750.4001T	
	450	750.4501S	753.4501S	750.4501T	753.4501T
	500	750.5001S	753.5001S	750.5001T	753.5001T
	550	750.5501S	753.5501S	750.5501T	753.5501T
	600	750.6001S	753.6001S	750.6001T	753.6001T
	650		753.6501S		753.6501T

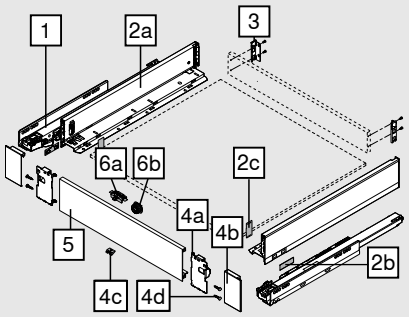

2	Súprava bokov				
	Výška bokov (mm)	90.5			
	Menovitá dĺžka NL (mm)	SW-M	OG-M	CS-M	INGL
	270	770M2702S			770M2702I
	300	770M3002S			770M3002I
	350	770M3502S			770M3502I
	400	770M4002S			770M4002I
	450	770M4502S			770M4502I
	500	770M5002S			770M5002I
	550	770M5502S			770M5502I
	600	770M6002S			770M6002I
	650	770M6502S			770M6502I

Obsah súpravy:		
2a	1 x	Boky pravé/ľavé
2b	2 x	Brandingový prvok s vyhĺbeným logom Blum, od 1000 ks s individuálnou potlačou
2c	2 x	Krytky

Dizajnové varianty zásuviek LEGRABOX pre individuálne vyhotovenie bokov – pozri na strane 64

Predný diel uzavretý

Informácie o objednávaní

3	Držiak dreveného chrbta ľavý/pravý					
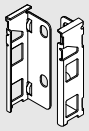	**Materiál**	**Výška**	SW-M	OG-M	CS-M	NI
	Oceľ	M	ZB7M000S			

4	Držiak čela – súprava				
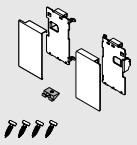	**Materiál**	SW-M	OG-M	CS-M	INGL
	Oceľ	ZI7.0MS0			
	Ušľachtilá oceľ				ZI7.0MI0

Obsah súpravy:		
4a	1 x	Držiak čela ľavý/pravý
4b	1 x	Krytky vonkajšie ľavá/pravá
4c	1 x	Držiak čela
4d	4 x	Skrutky

5	Predný diel bez drážky				
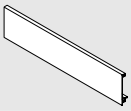	**Dĺžka (mm)**	SW-M	OG-M	CS-M	ELEO
	1043	ZV7.1043C01			

Vhodné na šírku korpusu KB 1200 mm	
Prírez:	Svetlá šírka korpusu LW – 126 mm

Príslušenstvo

6	Súprava unášača (doplnkové vybavenie)			
	**Materiál**	SW-M	OG-M	CS-M**
	Plast	ZI7.0M07		

Unášač sa musí namontovať na predný diel		
*Súprava unášača (ZI7.0M07) sa nedá použiť v kombinácii s TIP-ON BLUMOTION		
** Karbónová čierna matná aj pre antikor odolný voči odtlačkom prstov		
Obsah súpravy:		
6a	1 x	Unášač
6b	1 x	Teleso unášača (RAL 7037 prachová sivá)

-	Upevňovacia skrutka (skrutka s plochou hlavou)			
	**Ø (mm)**	**Dĺžka (mm)**		
	4	15	Na spojenie držiaka dreveného chrbta s dreveným chrbtom a boku s dnom zásuvky	61D.1500
Na dosiahnutie optimálnych výsledkov spracovania odporúčame použiť do chrbtov a bokov skrutky s plochou hlavou.				

-	Systémová skrutka			
	**Ø (mm)**	**Dĺžka (mm)**		
	6	14.5	Na spojenie korpusovej lišty s korpusom	661.1450.HG

Predný diel uzavretý

Projektovanie

Priestorové požiadavky v korpuse

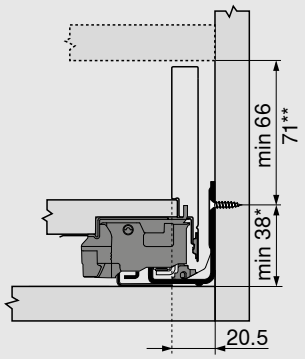

*	+1 mm pri montáži korpusovej lišty pred zostavením korpusu
**	Možnosť vnútornej zásuvky so súpravou unášača od výšky 71 mm

Konštrukčné rozmery chrbta

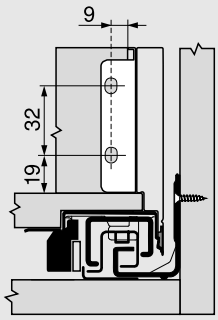

Vŕtacie rozmery čela na teleso unášača

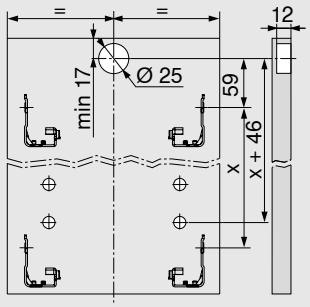

Predný diel uzavretý

Projektovanie

Rozmery prírezov pre 16 mm drevotrieskové dosky

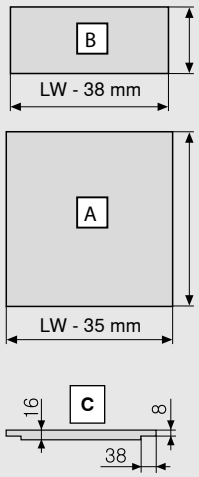

Drevený chrbát	B (mm)
Výška	63
Dno zásuvky	**A (mm)**
Drevený chrbát	NL - 10
Rozmery polodrážky	**C**

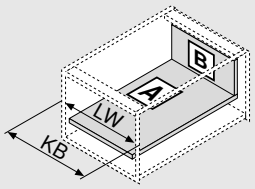

KB	Šírka korpusu
LW	Svetlá šírka korpusu
NL	Menovitá dĺžka

Vŕtacie rozmery

Dno zásuvky

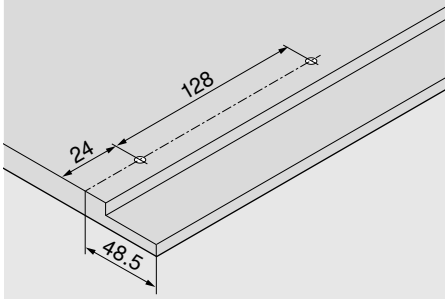

Zásuvka – výška K



- Boky z ocele a ušľachtilej ocele
- Rovný zvnútra i zvonka
- Štíhly bok 12.8 mm
- Synchrónny ľahučký chod
- S integrovaným prepínateľným tlmením BLUMOTION S pre jemné a tiché dovretie kombinovateľným so systémom SERVO-DRIVE poskytujúcim elektrickú podporu otvárania alebo systémom TIP-ON BLUMOTION poskytujúcim mechanickú podporu otvárania
- Čelo zaveste do počiatočnej pozície a pohodlne ho zacvaknite, už aj na osadený výsuv
- Montáž čela bez použitia náradia
- Nastavenie čela v boku v troch smeroch

Priestorové požiadavky

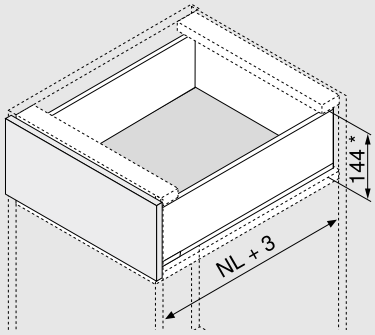

NL	Menovitá dĺžka

* Vrátane nastavenia sklonu 2 mm

Informácie o objednávaní

1 Korpusová lišta ľavá/pravá

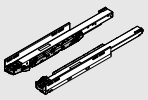

Menovitá dĺžka NL (mm)	BLUMOTION S		TIP-ON	
	40 kg	70 kg	40 kg	70 kg
300	750.3001S		750.3001T	
350	750.3501S		750.3501T	
400	750.4001S		750.4001T	
450	750.4501S	753.4501S	750.4501T	753.4501T
500	750.5001S	753.5001S	750.5001T	753.5001T
550	750.5501S	753.5501S	750.5501T	753.5501T
600	750.6001S	753.6001S	750.6001T	753.6001T

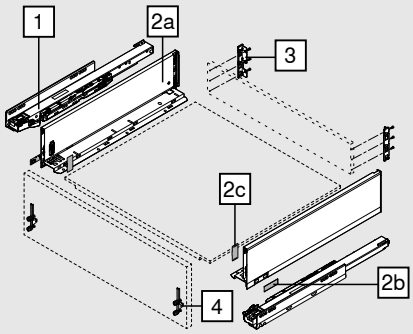

2 Súprava bokov

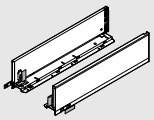

Výška bokov (mm)	128.5			
Menovitá dĺžka NL (mm)	SW-M	OG-M	CS-M	INGL
300	770K3002S			
350	770K3502S			770K3502I
400	770K4002S			770K4002I
450	770K4502S			770K4502I
500	770K5002S			770K5002I
550	770K5502S			770K5502I
600	770K6002S			

Obsah súpravy:

2a	1 x	Boky pravé/ľavé
2b	2 x	Brandingový prvok s vyhĺbeným logom Blum, od 1000 ks s individuálnou potlačou
2c	2 x	Krytky

Dizajnové varianty zásuviek LEGRABOX pre individuálne vyhotovenie bokov – pozri na strane 64

3 Držiak dreveného chrbta ľavý/pravý

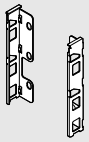

Materiál	Výška	SW-M	OG-M	CS-M	NI
Oceľ	K	ZB7K000S			

Informácie o objednávaní

4	Upevnenie čela		
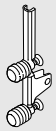	**Spôsob upevnenia**		
	EXPANDO	2 x	ZF7K70E2
	EXPANDO T	2 x	ZF7K70T2
	Naskrutkovanie	2 x	ZF7K7002
EXPANDO T je vhodný na tenké čelá – pozri stránku 75			

Príslušenstvo

-	Skrutka do drevotrieskovej dosky			
	**Ø (mm)**	**Dĺžka (mm)**		
	3.5	15	Na upevnenie čela	609.1500
	3.5	17	Na upevnenie čela	609.1700
Na spojenie korpusovej lišty a korpusu odporúčame použiť skrutku do drevotrieskovej dosky Ø 4 x 15 mm				

-	Upevňovacia skrutka (skrutka s plochou hlavou)			
	**Ø (mm)**	**Dĺžka (mm)**		
	4	15	Na spojenie držiaka dreveného chrbta s dreveným chrbtom a boku s dnom zásuvky	61D.1500
Na dosiahnutie optimálnych výsledkov spracovania odporúčame použiť do chrbtov a bokov skrutky s plochou hlavou.				

-	Systémová skrutka			
	**Ø (mm)**	**Dĺžka (mm)**		
	6	14.5	Na spojenie korpusovej lišty s korpusom	661.1450.HG

Projektovanie

Priestorové požiadavky v korpuse

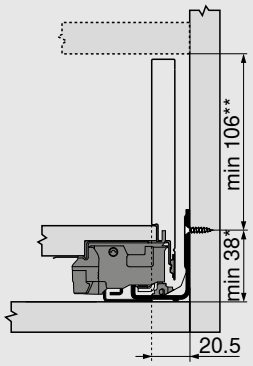

*	+1 mm pri montáži korpusovej lišty pred zostavením korpusu
**	Vrátane nastavenia sklonu 2 mm

Rozmery osadenia čela pri montáži naskrutkovaním

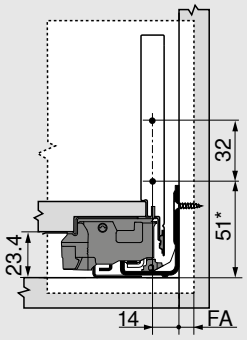

FA	Presah čela
*	+1 mm pri montáži korpusovej lišty pred zostavením korpusu

Vzdialenosti vŕtania čela pre EXPANDO/EXPANDO T

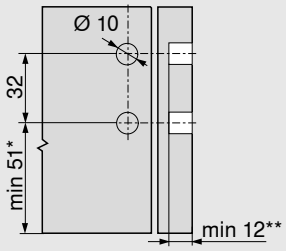

*	+1 mm pri montáži korpusovej lišty pred zostavením korpusu
**	min. 6 mm pre EXPANDO T

Konštrukčné rozmery chrbta

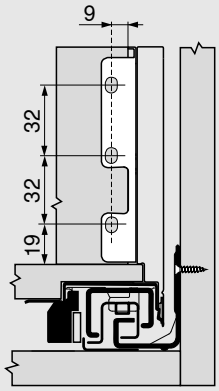

Projektovanie

Rozmery prírezov pre 16 mm drevotrieskové dosky

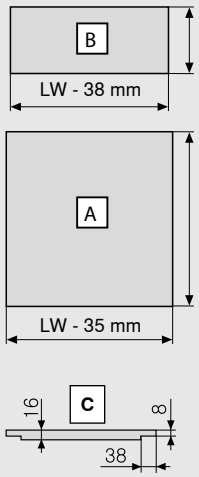

Drevený chrbát	B (mm)
Výška	101
Dno zásuvky	**A (mm)**
Drevený chrbát	NL - 10
Rozmery polodrážky	**C**

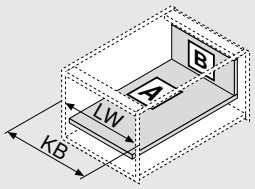

KB	Šírka korpusu
LW	Svetlá šírka korpusu
NL	Menovitá dĺžka

Vŕtacie rozmery

Dno zásuvky

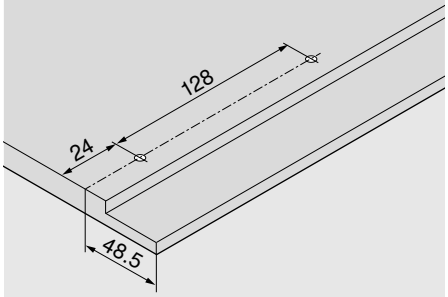

Zatvorený predný diel polovičnej výšky

Vnútorná zásuvka – výška K



- Vnútorná zásuvka s uzavretým predným dielom polovičnej výšky
- Boky z ocele a ušľachtilej ocele
- Rovný zvnútra i zvonka
- Štíhly bok 12.8 mm
- Synchrónny ľahučký chod
- S integrovaným prepínateľným tlmením BLUMOTION S pre jemné a tiché dovretie kombinovateľným so systémom SERVO-DRIVE poskytujúcim elektrickú podporu otvárania alebo systémom TIP-ON BLUMOTION poskytujúcim mechanickú podporu otvárania
- Čelo zaveste do počiatočnej pozície a pohodlne ho zacvaknite, už aj na osadený výsuv
- Montáž čela bez použitia náradia

Priestorové požiadavky

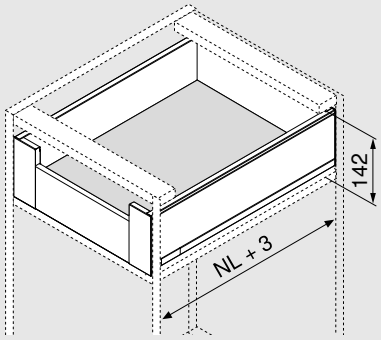

NL	Menovitá dĺžka

Informácie o objednávaní

1 Korpusová lišta ľavá/pravá

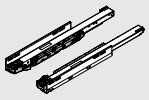

Menovitá dĺžka NL (mm)	BLUMOTION S		TIP-ON	
	40 kg	70 kg	40 kg	70 kg
300	750.3001S		750.3001T	
350	750.3501S		750.3501T	
400	750.4001S		750.4001T	
450	750.4501S	753.4501S	750.4501T	753.4501T
500	750.5001S	753.5001S	750.5001T	753.5001T
550	750.5501S	753.5501S	750.5501T	753.5501T
600	750.6001S	753.6001S	750.6001T	753.6001T

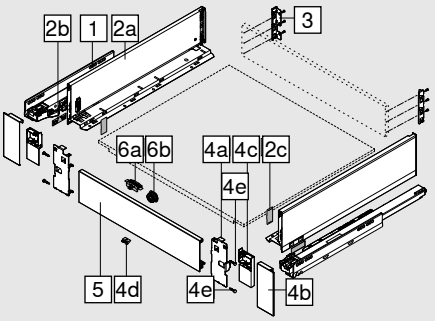

2 Súprava bokov

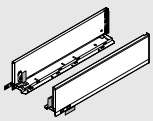

Výška bokov (mm)	128.5			
Menovitá dĺžka NL (mm)	SW-M	OG-M	CS-M	INGL
300	770K3002S			
350	770K3502S			770K3502I
400	770K4002S			770K4002I
450	770K4502S			770K4502I
500	770K5002S			770K5002I
550	770K5502S			770K5502I
600	770K6002S			

Obsah súpravy:

2a	1 x	Boky pravé/ľavé
2b	2 x	Brandingový prvok s vyhĺbeným logom Blum, od 1000 ks s individuálnou potlačou
2c	2 x	Krytky

Dizajnové varianty zásuviek LEGRABOX pre individuálne vyhotovenie bokov – pozri na strane 64

3 Držiak dreveného chrbta ľavý/pravý

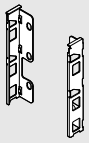

Materiál	Výška	SW-M	OG-M	CS-M	NI
Oceľ	K	ZB7K000S			

Zatvorený predný diel polovičnej výšky

Informácie o objednávaní

4	Držiak čela – súprava				
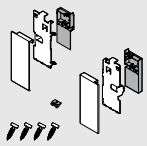	**Materiál**	SW-M	OG-M	CS-M	INGL
	Oceľ	ZI7.0KS0			
	Ušľachtilá oceľ				ZI7.0KI0

Obsah súpravy:		
4a	1 x	Držiak čela ľavý/pravý
4b	1 x	Krytky vonkajšie ľavá/pravá
4c	1 x	Krytky vnútorné ľavé/pravé
4d	1 x	Držiak čela
4e	4 x	Skrutky

5	Predný diel bez drážky				
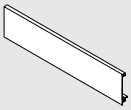	**Dĺžka (mm)**	SW-M	OG-M	CS-M	ELEO
	1043	ZV7.1043C01			

Vhodné na šírku korpusu KB 1200 mm	
Prírez:	Svetlá šírka korpusu LW – 126 mm

Príslušenstvo

6	Súprava unášača (doplnkové vybavenie)		
	**Materiál**	SW-M	OG-M	CS-M**
	Plast	ZI7.0M07		

Unášač sa musí namontovať na predný diel
*Súprava unášača (ZI7.0M07) sa nedá použiť v kombinácii s TIP-ON BLUMOTION
** Karbónová čierna matná aj pre antikor odolný voči odtlačkom prstov

Obsah súpravy:		
6a	1 x	Unášač
6b	1 x	Teleso unášača (RAL 7037 prachová sivá)

-	Upevňovacia skrutka (skrutka s plochou hlavou)			
	**Ø (mm)**	**Dĺžka (mm)**		
	4	15	Na spojenie držiaka dreveného chrbta s dreveným chrbtom a boku s dnom zásuvky	61D.1500
Na dosiahnutie optimálnych výsledkov spracovania odporúčame použiť do chrbtov a bokov skrutky s plochou hlavou.				

-	Systémová skrutka			
	**Ø (mm)**	**Dĺžka (mm)**		
	6	14.5	Na spojenie korpusovej lišty s korpusom	661.1450.HG

Zatvorený predný diel polovičnej výšky

Projektovanie

Priestorové požiadavky v korpuse

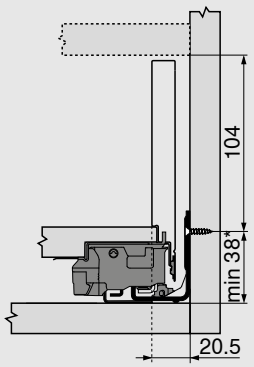

*	+1 mm pri montáži korpusovej lišty pred zostavením korpusu

Konštrukčné rozmery chrbta

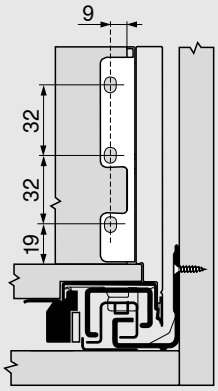

Vŕtacie rozmery čela na teleso unášača

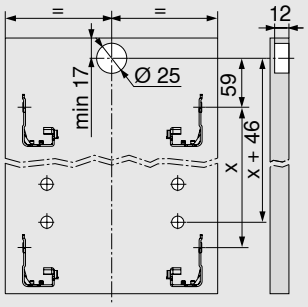

Zatvorený predný diel polovičnej výšky

Projektovanie

Rozmery prírezov pre 16 mm drevotrieskové dosky

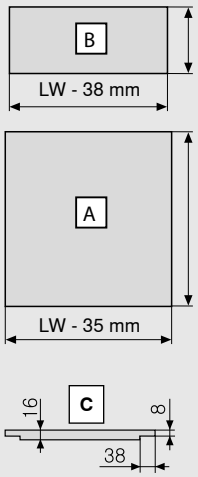

Drevený chrbát	B (mm)
Výška	101
Dno zásuvky	**A (mm)**
Drevený chrbát	NL - 10
Rozmery polodrážky	**C**

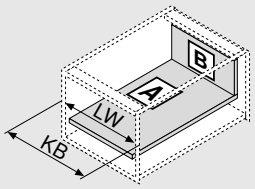

KB	Šírka korpusu
LW	Svetlá šírka korpusu
NL	Menovitá dĺžka

Vŕtacie rozmery

Dno zásuvky

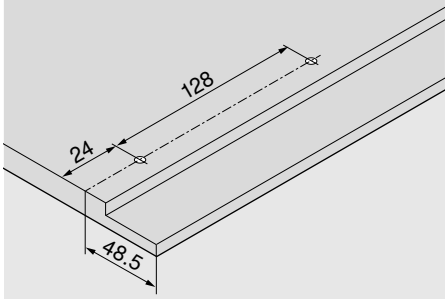

Čelný výsuv – výška C



- Boky z ocele a ušľachtilej ocele
- Rovný zvnútra i zvonka
- Štíhly bok 12.8 mm
- Synchrónny ľahučký chod
- S integrovaným prepínateľným tlmením BLUMOTION S pre jemné a tiché dovretie kombinovateľným so systémom SERVO-DRIVE poskytujúcim elektrickú podporu otvárania alebo systémom TIP-ON BLUMOTION poskytujúcim mechanickú podporu otvárania
- Čelo zaveste do počiatočnej pozície a pohodlne ho zacvaknite, už aj na osadený výsuv
- Montáž čela bez použitia náradia
- Nastavenie čela v boku v troch smeroch

Priestorové požiadavky

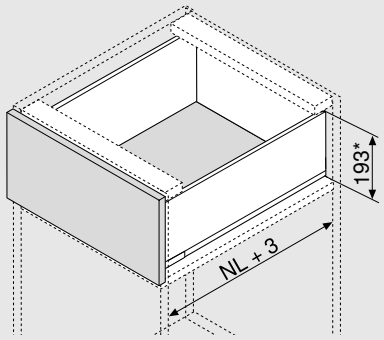

NL	Menovitá dĺžka

* Vrátane nastavenia sklonu 2 mm

Informácie o objednávaní

1 Korpusová lišta ľavá/pravá

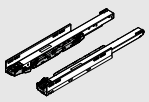

Menovitá dĺžka NL (mm)	BLUMOTION S		TIP-ON	
	40 kg	70 kg	40 kg	70 kg
270	750.2701S		750.2701T	
300	750.3001S		750.3001T	
350	750.3501S		750.3501T	
400	750.4001S		750.4001T	
450	750.4501S	753.4501S	750.4501T	753.4501T
500	750.5001S	753.5001S	750.5001T	753.5001T
550	750.5501S	753.5501S	750.5501T	753.5501T
600	750.6001S	753.6001S	750.6001T	753.6001T
650		753.6501S		753.6501T

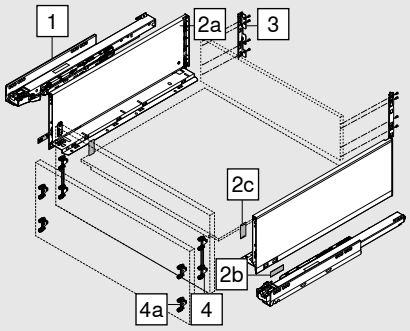

2 Súprava bokov

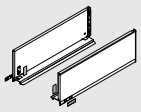

Výška bokov (mm)	177			
Menovitá dĺžka NL (mm)	SW-M	OG-M	CS-M	INGL
270	770C2702S			770C2702I
300	770C3002S			770C3002I
350	770C3502S			770C3502I
400	770C4002S			770C4002I
450	770C4502S			770C4502I
500	770C5002S			770C5002I
550	770C5502S			770C5502I
600	770C6002S			770C6002I
650	770C6502S			770C6502I

Obsah súpravy:

2a	1 x	Boky pravé/ľavé
2b	2 x	Brandingový prvok s vyhĺbeným logom Blum, od 1000 ks s individuálnou potlačou
2c	2 x	Krytky

Dizajnové varianty zásuviek LEGRABOX pre individuálne vyhotovenie bokov – pozri na strane 64

Informácie o objednávaní

3	Držiak dreveného chrbta ľavý/pravý					
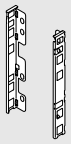	**Materiál**	**Výška**	SW-M	OG-M	CS-M	NI
	Oceľ	C	ZB7C000S			

4	Upevnenie čela		
	**Spôsob upevnenia**		
	EXPANDO	2 x	ZF7C70E2
	EXPANDO T	2 x	ZF7C70T2
	Naskrutkovanie	2 x	ZF7C7002
EXPANDO T je vhodný na tenké čelá – pozri stránku 75			

Alternatíva k 4

4a	Upevnenie čela		
	**Spôsob upevnenia**		
	EXPANDO	4 x	ZF7M70E2
	EXPANDO T	4 x	ZF7M70T2
	Naskrutkovanie	4 x	ZF7M7002
EXPANDO T je vhodný na tenké čelá – pozri stránku 75			

Príslušenstvo

-	Skrutka do drevotrieskovej dosky			
	**Ø (mm)**	**Dĺžka (mm)**		
	3.5	15	Na upevnenie čela	609.1500
	3.5	17	Na upevnenie čela	609.1700
Na spojenie korpusovej lišty a korpusu odporúčame použiť skrutku do drevotrieskovej dosky Ø 4 x 15 mm				

-	Upevňovacia skrutka (skrutka s plochou hlavou)			
	**Ø (mm)**	**Dĺžka (mm)**		
	4	15	Na spojenie držiaka dreveného chrbta s dreveným chrbtom a boku s dnom zásuvky	61D.1500
Na dosiahnutie optimálnych výsledkov spracovania odporúčame použiť do chrbtov a bokov skrutky s plochou hlavou.				

-	Systémová skrutka			
	**Ø (mm)**	**Dĺžka (mm)**		
	6	14.5	Na spojenie korpusovej lišty s korpusom	661.1450.HG

Čelný výsuv – výška C



- Veľkoplošný bočný zasúvací prvok
- Rovný zvnútra i zvonka
- Štíhly bok 12.8 mm
- Synchrónny ľahučký chod
- S integrovaným prepínateľným tlmením BLUMOTION S pre jemné a tiché dovretie kombinovateľným so systémom SERVO-DRIVE poskytujúcim elektrickú podporu otvárania alebo systémom TIP-ON BLUMOTION poskytujúcim mechanickú podporu otvárania
- Čelo zaveste do počiatočnej pozície a pohodlne ho zacvaknite, už aj na osadený výsuv
- Montáž čela bez použitia náradia
- Nastavenie čela v boku v troch smeroch

Priestorové požiadavky

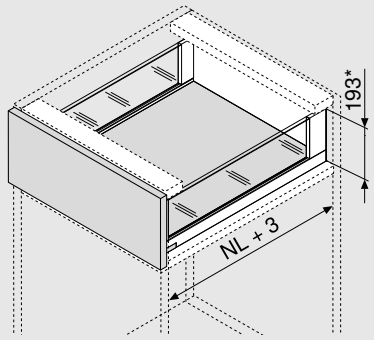

NL	Menovitá dĺžka

* Vrátane nastavenia sklonu 2 mm

Informácie o objednávaní

1 Korpusová lišta ľavá/pravá

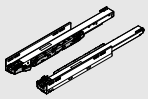

Menovitá dĺžka NL (mm)	BLUMOTION S		TIP-ON	
	40 kg	70 kg	40 kg	70 kg
350	750.3501S		750.3501T	
400	750.4001S		750.4001T	
450	750.4501S	753.4501S	750.4501T	753.4501T
500	750.5001S	753.5001S	750.5001T	753.5001T
550	750.5501S	753.5501S	750.5501T	753.5501T
600	750.6001S	753.6001S	750.6001T	753.6001T
650		753.6501S		753.6501T

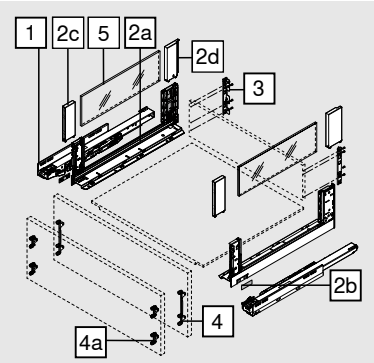

2 Súprava bokov

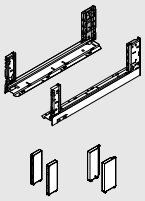

Výška bokov (mm)	177		
Menovitá dĺžka NL (mm)	SW-M	OG-M	CS-M
350	780C3502S		
400	780C4002S		
450	780C4502S		
500	780C5002S		
550	780C5502S		
600	780C6002S		
650	780C6502S		

Obsah súpravy:

2a	1 x	Boky pravé/ľavé
2b	2 x	Brandingový prvok s vyhĺbeným logom Blum, od 1000 ks s individuálnou potlačou
2c	2 x	BOXCOVER vpredu
2d	1 x	BOXCOVER vzadu ľavý/pravý

Dizajnové varianty zásuviek LEGRABOX pre individuálne vyhotovenie bokov – pozri na strane 64

3 Držiak dreveného chrbta ľavý/pravý

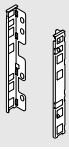

Materiál	Výška	SW-M	OG-M	CS-M	NI
Oceľ	C	ZB7C000S			

Informácie o objednávaní

4	Upevnenie čela		
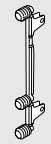	**Spôsob upevnenia**		
	EXPANDO	2 x	ZF7C70E2
	EXPANDO T	2 x	ZF7C70T2
	Naskrutkovanie	2 x	ZF7C7002
EXPANDO T je vhodný na tenké čelá – pozri stránku 75			

Alternatíva k 4

4a	Upevnenie čela		
	**Spôsob upevnenia**		
	EXPANDO	4 x	ZF7M70E2
	EXPANDO T	4 x	ZF7M70T2
	Naskrutkovanie	4 x	ZF7M7002
EXPANDO T je vhodný na tenké čelá – pozri stránku 75			

5	Zasúvací prvok zo skla (bočný)		
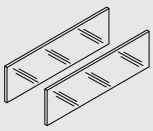	**Menovitá dĺžka NL (mm)**	**Materiál**	**Farba**
		Sklo	Číre
	450		ZE7S338G
	500		ZE7S388G
	550		ZE7S438G
	600		ZE7S488G
	650		ZE7S538G

Obsah súpravy:		
5	2 x	Zasúvací prvok zo skla

V prípade iných menovitých dĺžok NL skráťte z najbližšieho dlhšieho zasúvacieho prvku

Skracovaný rozmer – pozri na strane 33

Príslušenstvo

-	Prepravná poistka – zasúvací prvok (na boku)		
	**Materiál**	**Farba**	
	Plast	Žltá	780C0009
Na prepravu (na boku) s vopred zmontovaným zasúvacím prvkom			

-	Skrutka do drevotrieskovej dosky		
	**Ø (mm)**	**Dĺžka (mm)**	
	3.5	15	Na upevnenie čela 609.1500
	3.5	17	Na upevnenie čela 609.1700
Na spojenie korpusovej lišty a korpusu odporúčame použiť skrutku do drevotrieskovej dosky Ø 4 x 15 mm			

-	Upevňovacia skrutka (skrutka s plochou hlavou)		
	**Ø (mm)**	**Dĺžka (mm)**	
	4	15	Na spojenie držiaka dreveného chrbta s dreveným chrbtom a boku s dnom zásuvky 61D.1500
Na dosiahnutie optimálnych výsledkov spracovania odporúčame použiť do chrbtov a bokov skrutky s plochou hlavou.			

-	Systémová skrutka		
	**Ø (mm)**	**Dĺžka (mm)**	
	6	14.5	Na spojenie korpusovej lišty s korpusom 661.1450.HG

Projektovanie

Priestorové požiadavky v korpuse

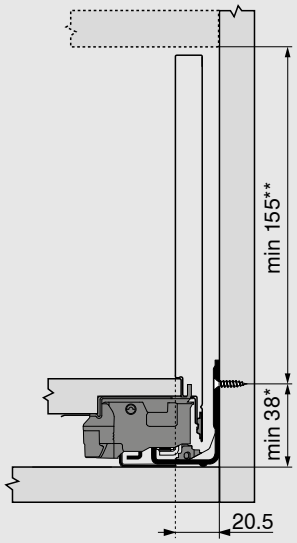

*	+1 mm pri montáži korpusovej lišty pred zostavením korpusu
**	Vrátane nastavenia sklonu 2 mm

Rozmery osadenia čela pri montáži naskrutkovaním

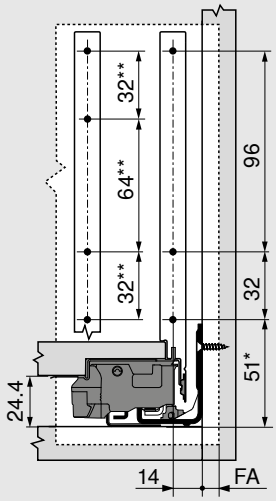

FA	Presah čela
*	+1 mm pri montáži korpusovej lišty pred zostavením korpusu
**	Alternatíva 4a

Vzdialenosti vŕtania čela pre EXPANDO/EXPANDO T

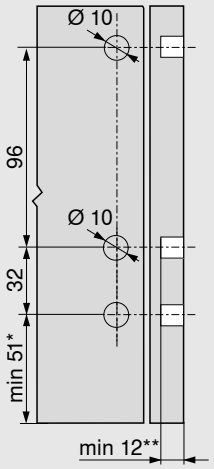

4

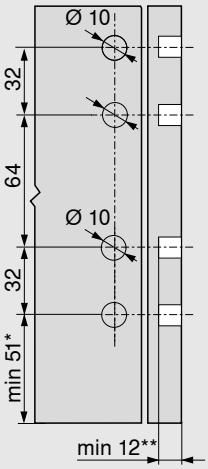

4a

*	+1 mm pri montáži korpusovej lišty pred zostavením korpusu
**	min. 6 mm pre EXPANDO T

Konštrukčné rozmery chrbta

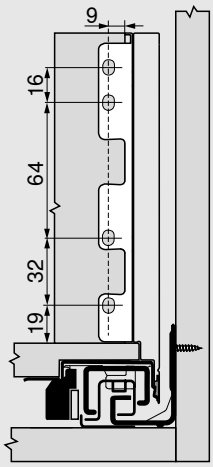

Projektovanie

Rozmery prírezov pre 16 mm drevotrieskové dosky

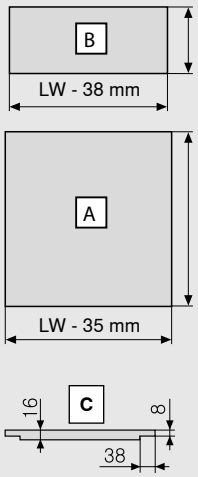

Drevený chrbát	B (mm)
Výška	148
Dno zásuvky	**A (mm)**
Drevený chrbát	NL - 10
Rozmery polodrážky	**C**

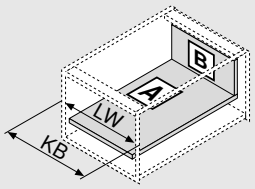

KB	Šírka korpusu
LW	Svetlá šírka korpusu
NL	Menovitá dĺžka

Vŕtacie rozmery

Dno zásuvky

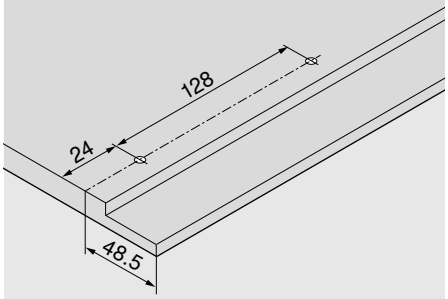

Prírez – zasúvací prvok

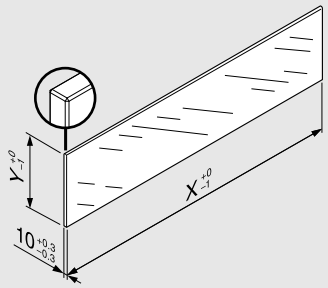

Zasúvací prvok	X (mm)	Y (mm)
Bočný	NL - 112	138

NL	Menovitá dĺžka

Norma (DIN EN 14749 Vydanie Jún 2016) nepredpisuje pri zadaných rozmeroch „Rázovú skúšku zvislých sklenených konštrukčných dielov“ pre kombináciu so zásuvkou LEGRABOX. Norma nevyžaduje bezpečnostné sklo. Opracovanie bočných plôch je leštením so skosením 1 mm ±0.5 mm.

Predný diel so zasúvacím prvkom

Vnútorný výsuv – výška C



- Vnútorný výsuv s vysokým alebo nízkym zasúvacím prvkom
- Boky z ocele a ušľachtilej ocele
- Rovný zvnútra i zvonka
- Štíhly bok 12.8 mm
- Synchrónny ľahučký chod
- S integrovaným prepínateľným tlmením BLUMOTION S pre jemné a tiché dovretie kombinovateľným so systémom SERVO-DRIVE poskytujúcim elektrickú podporu otvárania alebo systémom TIP-ON BLUMOTION poskytujúcim mechanickú podporu otvárania
- Čelo zaveste do počiatočnej pozície a pohodlne ho zacvaknite, už aj na osadený výsuv
- Montáž čela bez použitia náradia

Priestorové požiadavky

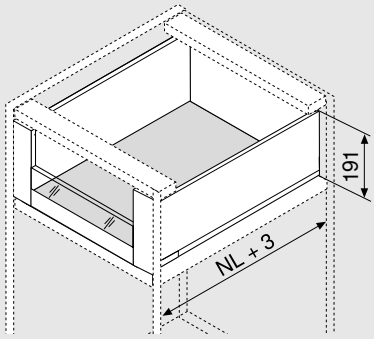

NL	Menovitá dĺžka

Informácie o objednávaní

1	Korpusová lišta ľavá/pravá				
	Menovitá dĺžka NL (mm)	BLUMOTION S		TIP-ON	
		40 kg	70 kg	40 kg	70 kg
	270	750.2701S		750.2701T	
	300	750.3001S		750.3001T	
	350	750.3501S		750.3501T	
	400	750.4001S		750.4001T	
	450	750.4501S	753.4501S	750.4501T	753.4501T
	500	750.5001S	753.5001S	750.5001T	753.5001T
	550	750.5501S	753.5501S	750.5501T	753.5501T
	600	750.6001S	753.6001S	750.6001T	753.6001T
	650		753.6501S		753.6501T

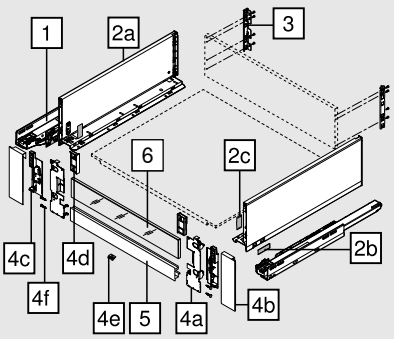

2	Súprava bokov				
	Výška bokov (mm)	177			
	Menovitá dĺžka NL (mm)	SW-M	OG-M	CS-M	INGL
	270	770C2702S			770C2702I
	300	770C3002S			770C3002I
	350	770C3502S			770C3502I
	400	770C4002S			770C4002I
	450	770C4502S			770C4502I
	500	770C5002S			770C5002I
	550	770C5502S			770C5502I
	600	770C6002S			770C6002I
	650	770C6502S			770C6502I

Obsah súpravy:		
2a	1 x	Boky pravé/ľavé
2b	2 x	Brandingový prvok s vyhĺbeným logom Blum, od 1000 ks s individuálnou potlačou
2c	2 x	Krytky

Dizajnové varianty zásuviek LEGRABOX pre individuálne vyhotovenie bokov – pozri na strane 64

Predný diel so zasúvacím prvkom

Informácie o objednávaní

3	Držiak dreveného chrbta ľavý/pravý					
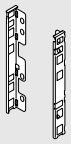	**Materiál**	**Výška**	SW-M	OG-M	CS-M	NI
	Oceľ	C	ZB7C000S			

4	Držiak čela – súprava					
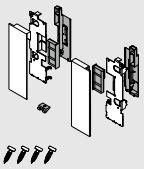	**Materiál**		SW-M	OG-M	CS-M	INGL
	Oceľ		ZI7.2CS0			
	Ušľachtilá oceľ					ZI7.2CI0

Obsah súpravy:		
4a	1 x	Držiak čela ľavý/pravý
4b	1 x	Krytky vonkajšie ľavá/pravá
4c	1 x	Krytky vnútorné ľavé/pravé
4d	1 x	Kompenzátor pre nízky zasúvací prvok ľavý/pravý
4e	1 x	Držiak čela
4f	4 x	Skrutky

5	Predný diel s drážkou				
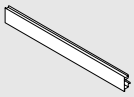	**Dĺžka**	SW-M	OG-M	CS-M	ELEO
	1043	ZV7.1043MN1			

Vhodné na šírku korpusu KB 1200 mm	
Prírez:	Svetlá šírka korpusu LW – 126 mm

6	Zasúvací prvok zo skla (pre vnútorný výsuv vpredu)					
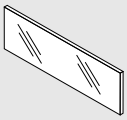	**Materiál**	**Farba**	**Nízky zasúvací prvok**		**Vysoký zasúvací prvok**	
	Sklo	Číre				
			Hrúbka boku korpusu (mm)			
	Šírka korpusu (mm)		15/16	18/19	15/16	18/19
	600		ZE7V488G	ZE7V482G	ZE7W488G	ZE7W482G
	1200		ZE7V1088G	ZE7V1082G	ZE7W1088G	ZE7W1082G

Obsah súpravy:		
6	1 x	Zasúvací prvok zo skla
V prípade iných menovitých šírok korpusu KB skráťte z najbližšieho dlhšieho zasúvacieho prvku		
Rozmer na skrátenie pozri na strane 39		

Príslušenstvo

-	Upevňovacia skrutka (skrutka s plochou hlavou)			
	**Ø (mm)**	**Dĺžka (mm)**		
	4	15	Na spojenie držiaka dreveného chrbta s dreveným chrbtom a boku s dnom zásuvky	61D.1500
Na dosiahnutie optimálnych výsledkov spracovania odporúčame použiť do chrbtov a bokov skrutky s plochou hlavou.				

-	Systémová skrutka			
	**Ø (mm)**	**Dĺžka (mm)**		
	6	14.5	Na spojenie korpusovej lišty s korpusom	661.1450.HG

Predný diel so zasúvacím prvkom

Vnútorný výsuv – výška C



- Veľkoplošný bočný zasúvací prvok
- Vnútorný výsuv s vysokým alebo nízkym zasúvacím prvkom
- Rovný zvnútra i zvonka
- Štíhly bok 12.8 mm
- Synchrónny ľahučký chod
- S integrovaným prepínateľným tlmením BLUMOTION S pre jemné a tiché dovretie kombinovateľným so systémom SERVO-DRIVE poskytujúcim elektrickú podporu otvárania alebo systémom TIP-ON BLUMOTION poskytujúcim mechanickú podporu otvárania
- Čelo zaveste do počiatočnej pozície a pohodlne ho zacvaknite, už aj na osadený výsuv
- Montáž čela bez použitia náradia

Priestorové požiadavky

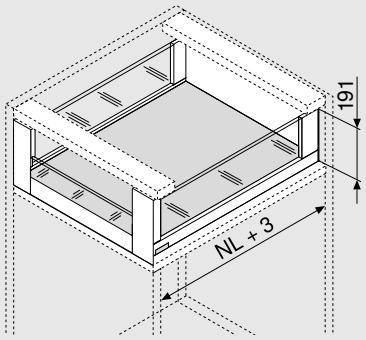

NL	Menovitá dĺžka

Informácie o objednávaní

1 Korpusová lišta ľavá/pravá

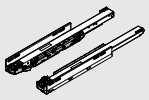

Menovitá dĺžka NL (mm)	BLUMOTION S		TIP-ON	
	40 kg	70 kg	40 kg	70 kg
350	750.3501S		750.3501T	
400	750.4001S		750.4001T	
450	750.4501S	753.4501S	750.4501T	753.4501T
500	750.5001S	753.5001S	750.5001T	753.5001T
550	750.5501S	753.5501S	750.5501T	753.5501T
600	750.6001S	753.6001S	750.6001T	753.6001T
650		753.6501S		753.6501T

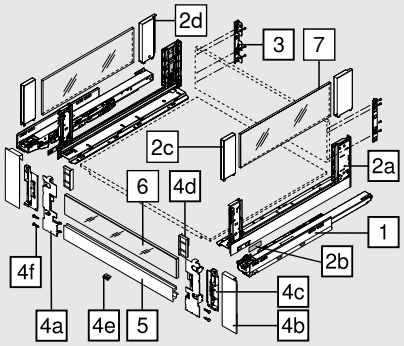

2 Súprava bokov

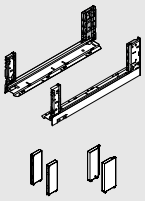

Výška bokov (mm)	177		
Menovitá dĺžka NL (mm)	SW-M	OG-M	CS-M
350	780C3502S		
400	780C4002S		
450	780C4502S		
500	780C5002S		
550	780C5502S		
600	780C6002S		
650	780C6502S		

Obsah súpravy:

2a	1 x	Boky pravé/ľavé
2b	2 x	Brandingový prvok s vyhĺbeným logom Blum, od 1000 ks s individuálnou potlačou
2c	2 x	BOXCOVER vpredu
2d	1 x	BOXCOVER vzadu ľavý/pravý

Dizajnové varianty zásuviek LEGRABOX pre individuálne vyhotovenie bokov – pozri na strane 64

3 Držiak dreveného chrbta ľavý/pravý

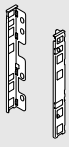

Materiál	Výška	SW-M	OG-M	CS-M	NI
Oceľ	C	ZB7C000S			

Predný diel so zasúvacím prvkom

Informácie o objednávaní

4	Držiak čela – súprava			
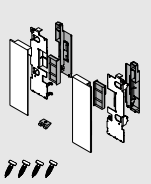	**Materiál**	SW-M	OG-M	CS-M
	Oceľ		**ZI7.2CS0**	

Obsah súpravy:		
4a	1 x	Držiak čela ľavý/pravý
4b	1 x	Krytky vonkajšie ľavá/pravá
4c	1 x	Krytky vnútorné ľavé/pravé
4d	1 x	Kompenzátor pre nízky zasúvací prvok ľavý/pravý
4e	1 x	Držiak čela
4f	4 x	Skrutky

5	Predný diel s drážkou			
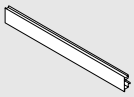	**Dĺžka (mm)**	SW-M	OG-M	CS-M
	1043		**ZV7.1043MN1**	

Vhodné na šírku korpusu KB 1200 mm	
Prírez:	Svetlá šírka korpusu LW – 126 mm

6	Zasúvací prvok zo skla (pre vnútorný výsuv vpredu)					
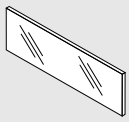	**Materiál**	**Farba**	**Nízky zasúvací prvok**		**Vysoký zasúvací prvok**	
	Sklo	Číre				
			Hrúbka boku korpusu (mm)			
	Šírka korpusu (mm)		15/16	18/19	15/16	18/19
	600		**ZE7V488G**	**ZE7V482G**	**ZE7W488G**	**ZE7W482G**
	1200		**ZE7V1088G**	**ZE7V1082G**	**ZE7W1088G**	**ZE7W1082G**

Obsah súpravy:		
6	1 x	Zasúvací prvok zo skla
V prípade iných menovitých šírok korpusu KB skráťte z najbližšieho dlhšieho zasúvacieho prvku		
Rozmer na skrátenie pozri na strane 39		

7	Zasúvací prvok zo skla (bočný)		
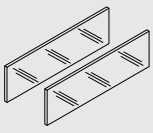	**Menovitá dĺžka NL (mm)**	**Materiál**	**Farba**
		Sklo	Číre
	450		**ZE7S338G**
	500		**ZE7S388G**
	550		**ZE7S438G**
	600		**ZE7S488G**
	650		**ZE7S538G**

Obsah súpravy:		
7	2 x	Zasúvací prvok zo skla
V prípade iných menovitých dĺžok NL skráťte z najbližšieho dlhšieho zasúvacieho prvku		
Skracovaný rozmer – pozri na strane 39		

Predný diel so zasúvacím prvkom

Informácie o objednávaní

Príslušenstvo

-	Prepravná poistka – zasúvací prvok (na boku)			
	**Materiál**	**Farba**		
	Plast	Žltá		780C0009
Na prepravu (na boku) s vopred zmontovaným zasúvacím prvkom				

-	Upevňovacia skrutka (skrutka s plochou hlavou)			
	**Ø (mm)**	**Dĺžka (mm)**		
	4	15	Na spojenie držiaka dreveného chrbta s dreveným chrbtom a boku s dnom zásuvky	61D.1500
Na dosiahnutie optimálnych výsledkov spracovania odporúčame použiť do chrbtov a bokov skrutky s plochou hlavou.				

-	Systémová skrutka			
	**Ø (mm)**	**Dĺžka (mm)**		
	6	14.5	Na spojenie korpusovej lišty s korpusom	661.1450.HG

Projektovanie

Priestorové požiadavky v korpuse

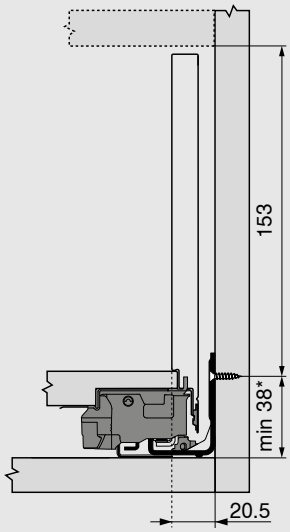

* +1 mm pri montáži korpusovej lišty pred zostavením korpusu

Konštrukčné rozmery chrbta

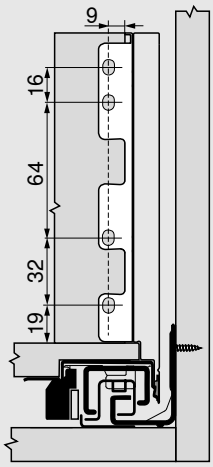

Predný diel so zasúvacím prvkom

Projektovanie

Rozmery prírezov pre 16 mm drevotrieskové dosky

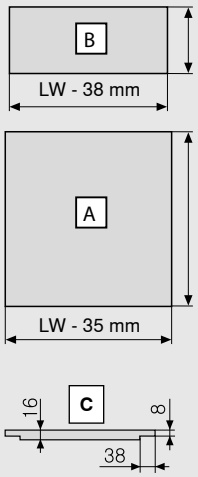

Drevený chrbát	B (mm)
Výška	148
Dno zásuvky	**A (mm)**
Drevený chrbát	NL - 10
Rozmery polodrážky	**C**

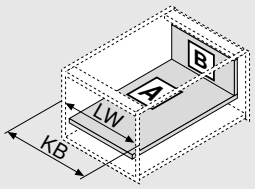

KB	Šírka korpusu
LW	Svetlá šírka korpusu
NL	Menovitá dĺžka

Vŕtacie rozmery

Dno zásuvky

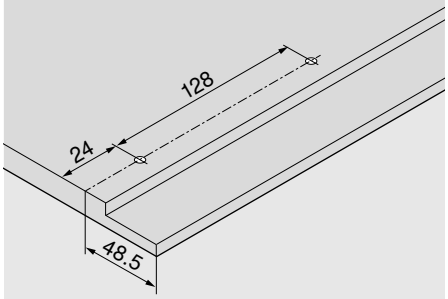

Prírez – zasúvací prvok

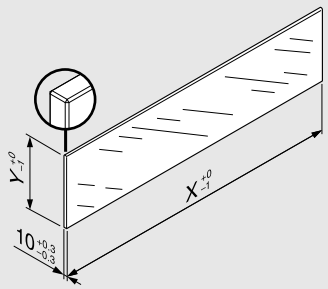

Zasúvací prvok	X (mm)	Y (mm)
Nízka	LW - 80	70
Významné	LW - 80	138
Bočný	NL - 112	138

LW	Svetlá šírka korpusu
NL	Menovitá dĺžka

Norma (DIN EN 14749 Vydanie Jún 2016) nepredpisuje pri zadaných rozmeroch „Rázovú skúšku zvislých sklenených konštrukčných dielov“ pre kombináciu so zásuvkou LEGRABOX. Norma nevyžaduje bezpečnostné sklo. Opracovanie bočných plôch je leštením so skosením 1 mm ±0.5 mm.

Predný diel s relingom

Vnútorný výsuv – výška C



- Vnútorný výsuv s relingom
- Boky z ocele a ušľachtilej ocele
- Rovný zvnútra i zvonka
- Štíhly bok 12.8 mm
- Synchrónny ľahučký chod
- S integrovaným prepínateľným tlmením BLUMOTION S pre jemné a tiché dovretie kombinovateľným so systémom SERVO-DRIVE poskytujúcim elektrickú podporu otvárania alebo systémom TIP-ON BLUMOTION poskytujúcim mechanickú podporu otvárania
- Čelo zaveste do počiatočnej pozície a pohodlne ho zacvaknite, už aj na osadený výsuv
- Montáž čela bez použitia náradia

Priestorové požiadavky

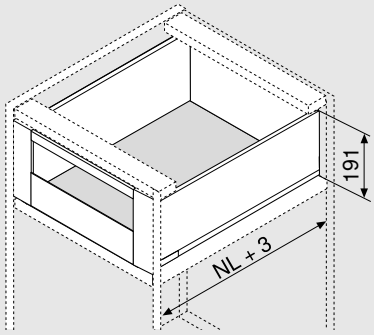

NL	Menovitá dĺžka

Informácie o objednávaní

1 Korpusová lišta ľavá/pravá

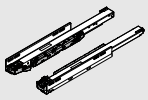

Menovitá dĺžka NL (mm)	BLUMOTION S		TIP-ON	
	40 kg	70 kg	40 kg	70 kg
270	750.2701S		750.2701T	
300	750.3001S		750.3001T	
350	750.3501S		750.3501T	
400	750.4001S		750.4001T	
450	750.4501S	753.4501S	750.4501T	753.4501T
500	750.5001S	753.5001S	750.5001T	753.5001T
550	750.5501S	753.5501S	750.5501T	753.5501T
600	750.6001S	753.6001S	750.6001T	753.6001T
650		753.6501S		753.6501T

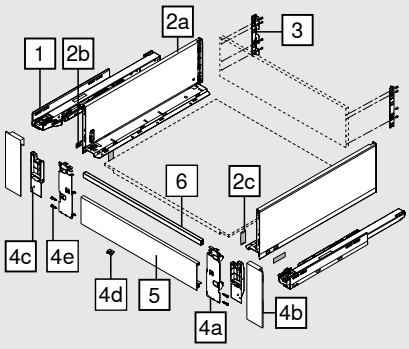

2 Súprava bokov

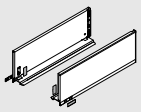

Výška bokov (mm)	177			
Menovitá dĺžka NL (mm)	SW-M	OG-M	CS-M	INGL
270	770C2702S			770C2702I
300	770C3002S			770C3002I
350	770C3502S			770C3502I
400	770C4002S			770C4002I
450	770C4502S			770C4502I
500	770C5002S			770C5002I
550	770C5502S			770C5502I
600	770C6002S			770C6002I
650	770C6502S			770C6502I

Obsah súpravy:

2a	1 x	Boky pravé/ľavé
2b	2 x	Brandingový prvok s vyhĺbeným logom Blum, od 1000 ks s individuálnou potlačou
2c	2 x	Krytky

Dizajnové varianty zásuviek LEGRABOX pre individuálne vyhotovenie bokov – pozri na strane 64

Predný diel s relingom

Informácie o objednávaní

3	Držiak dreveného chrbta ľavý/pravý					
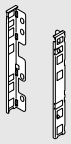	**Materiál**	**Výška**	SW-M	OG-M	CS-M	NI
	Oceľ	C	ZB7C000S			

4	Držiak čela – súprava					
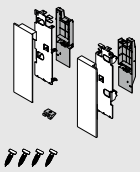	**Materiál**		SW-M	OG-M	CS-M	INGL*
	Oceľ		ZI7.3CS0			
	Ušľachtilá oceľ					ZI7.3CI0
Obsah súpravy:						
4a	1 x	Držiak čela ľavý/pravý				
4b	1 x	Krytky vonkajšie ľavá/pravá				
4c	1 x	Krytky vnútorné ľavé/pravé				
4d	1 x	Držiak čela				
4e	4 x	Skrutky				

5	Predný diel bez drážky				
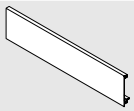	**Dĺžka (mm)**	SW-M	OG-M	CS-M	ELEO
	1043	ZV7.1043C01			
Vhodné na šírku korpusu KB 1200 mm					
Prírez:	Svetlá šírka korpusu LW – 126 mm				

6	Priečny reling				
	**Dĺžka (mm)**	SW-M	OG-M	CS-M	ELEO
	1080	ZR7.1080U			
Vhodné na šírku korpusu KB 1200 mm					
Prírez:	Svetlá šírka korpusu LW – 90 mm				

Príslušenstvo

-	Upevňovacia skrutka (skrutka s plochou hlavou)			
	**Ø (mm)**	**Dĺžka (mm)**		
	4	15	Na spojenie držiaka dreveného chrbta s dreveným chrbtom a boku s dnom zásuvky	61D.1500
Na dosiahnutie optimálnych výsledkov spracovania odporúčame použiť do chrbtov a bokov skrutky s plochou hlavou.				

-	Systémová skrutka			
	**Ø (mm)**	**Dĺžka (mm)**		
	6	14.5	Na spojenie korpusovej lišty s korpusom	661.1450.HG

Predný diel s relingom

Vnútorný výsuv – výška C



- Veľkoplošný bočný zasúvací prvok
- Vnútorný výsuv s relingom
- Rovný zvnútra i zvonka
- Štíhly bok 12.8 mm
- Synchrónny ľahučký chod
- S integrovaným prepínateľným tlmením BLUMOTION S pre jemné a tiché dovretie kombinovateľným so systémom SERVO-DRIVE poskytujúcim elektrickú podporu otvárania alebo systémom TIP-ON BLUMOTION poskytujúcim mechanickú podporu otvárania
- Čelo zaveste do počiatočnej pozície a pohodlne ho zacvaknite, už aj na osadený výsuv
- Montáž čela bez použitia náradia

Priestorové požiadavky

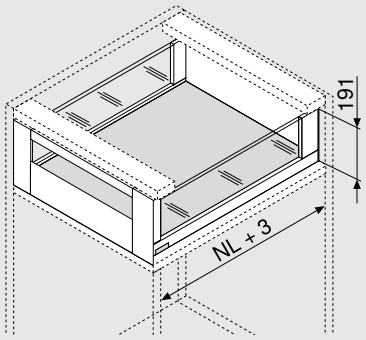

NL	Menovitá dĺžka

Informácie o objednávaní

1 Korpusová lišta ľavá/pravá

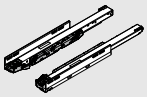

Menovitá dĺžka NL (mm)	BLUMOTION S		TIP-ON	
	40 kg	70 kg	40 kg	70 kg
350	750.3501S		750.3501T	
400	750.4001S		750.4001T	
450	750.4501S	753.4501S	750.4501T	753.4501T
500	750.5001S	753.5001S	750.5001T	753.5001T
550	750.5501S	753.5501S	750.5501T	753.5501T
600	750.6001S	753.6001S	750.6001T	753.6001T
650		753.6501S		753.6501T

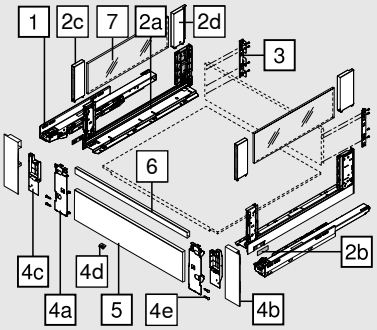

2 Súprava bokov

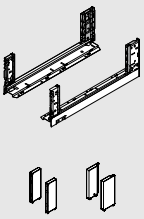

Výška bokov (mm)	177		
Menovitá dĺžka NL (mm)	SW-M	OG-M	CS-M
350	780C3502S		
400	780C4002S		
450	780C4502S		
500	780C5002S		
550	780C5502S		
600	780C6002S		
650	780C6502S		

Obsah súpravy:

2a	1 x	Boky pravé/ľavé
2b	2 x	Brandingový prvok s vyhĺbeným logom Blum, od 1000 ks s individuálnou potlačou
2c	2 x	BOXCOVER vpredu
2d	1 x	BOXCOVER vzadu ľavý/pravý

Dizajnové varianty zásuviek LEGRABOX pre individuálne vyhotovenie bokov – pozri na strane 64

3 Držiak dreveného chrbta ľavý/pravý

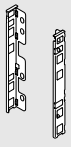

Materiál	Výška	SW-M	OG-M	CS-M	NI
Oceľ	C	ZB7C000S			

Predný diel s relingom

Informácie o objednávaní

4	Držiak čela – súprava			
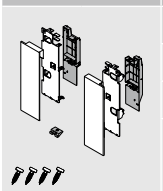	**Materiál**	SW-M	OG-M	CS-M
	Oceľ		**ZI7.3CS0**	

Obsah súpravy:		
4a	1 x	Držiak čela ľavý/pravý
4b	1 x	Krytky vonkajšie ľavá/pravá
4c	1 x	Krytky vnútorné ľavé/pravé
4d	1 x	Držiak čela
4e	4 x	Skrutky

5	Predný diel bez drážky			
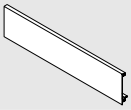	**Dĺžka (mm)**	SW-M	OG-M	CS-M
	1043		**ZV7.1043C01**	

Vhodné na šírku korpusu KB 1200 mm	
Prírez:	Svetlá šírka korpusu LW – 126 mm

6	Priečny reling			
	**Dĺžka (mm)**	SW-M	OG-M	CS-M
	1080		**ZR7.1080U**	

Vhodné na šírku korpusu KB 1200 mm	
Prírez:	Svetlá šírka korpusu LW – 90 mm

7	Zasúvací prvok zo skla (bočný)		
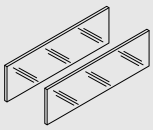	**Menovitá dĺžka NL (mm)**	**Materiál**	**Farba**
		Sklo	Číre
	450		**ZE7S338G**
	500		**ZE7S388G**
	550		**ZE7S438G**
	600		**ZE7S488G**
	650		**ZE7S538G**

Obsah súpravy:		
7	2 x	Zasúvací prvok zo skla

V prípade iných menovitých dĺžok NL skráťte z najbližšieho dlhšieho zasúvacieho prvku
Skracovaný rozmer – pozri na strane 45

Predný diel s relingom

Informácie o objednávaní

Príslušenstvo

-	Prepravná poistka – zasúvací prvok (na boku)		
	**Materiál**	**Farba**	
	Plast	Žltá	**780C0009**
Na prepravu (na boku) s vopred zmontovaným zasúvacím prvkom			

-	Upevňovacia skrutka (skrutka s plochou hlavou)		
	**Ø (mm)**	**Dĺžka (mm)**	
	4	15	Na spojenie držiaka dreveného chrbta s dreveným chrbtom a boku s dnom zásuvky **61D.1500**
Na dosiahnutie optimálnych výsledkov spracovania odporúčame použiť do chrbtov a bokov skrutky s plochou hlavou.			

-	Systémová skrutka		
	**Ø (mm)**	**Dĺžka (mm)**	
	6	14.5	Na spojenie korpusovej lišty s korpusom **661.1450.HG**

Projektovanie

Priestorové požiadavky v korpuse

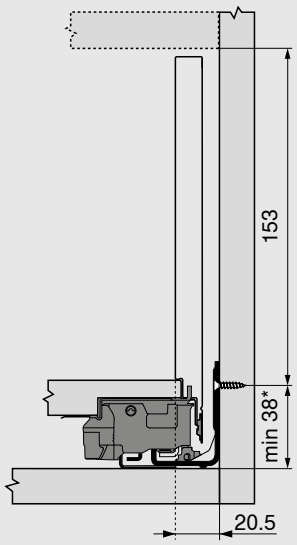

* +1 mm pri montáži korpusovej lišty pred zostavením korpusu

Konštrukčné rozmery chrbta

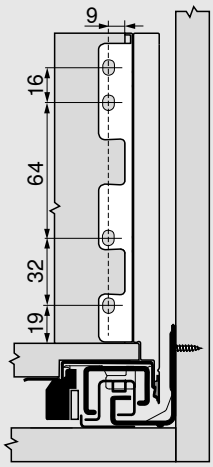

Predný diel s relingom

Projektovanie

Rozmery prírezov pre 16 mm drevotrieskové dosky

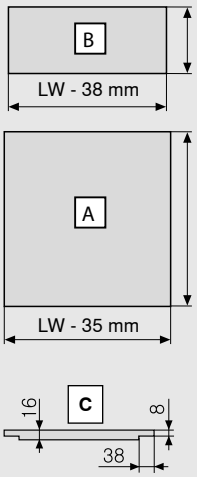

Drevený chrbát	B (mm)
Výška	148
Dno zásuvky	**A (mm)**
Drevený chrbát	NL - 10
Rozmery polodrážky	**C**

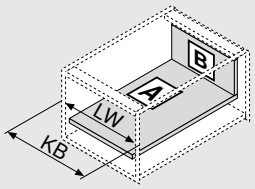

KB	Šírka korpusu
LW	Svetlá šírka korpusu
NL	Menovitá dĺžka

Vŕtacie rozmery

Dno zásuvky

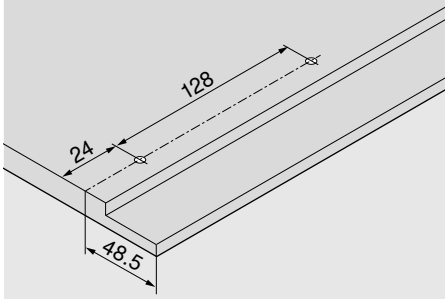

Prírez – zasúvací prvok

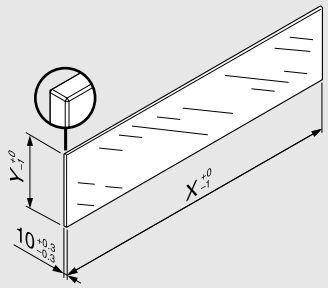

Zasúvací prvok	X (mm)	Y (mm)
Bočný	NL - 112	138

NL	Menovitá dĺžka

Norma (DIN EN 14749 Vydanie Jún 2016) nepredpisuje pri zadaných rozmeroch „Rázovú skúšku zvislých sklenených konštrukčných dielov“ pre kombináciu so zásuvkou LEGRABOX. Norma nevyžaduje bezpečnostné sklo. Opracovanie bočných plôch je leštením so skosením 1 mm ±0,5 mm.

Výsuv pod drezom – výška M



- Boky z ocele a ušľachtilej ocele
- Rovný zvnútra i zvonka
- Štíhly bok 12.8 mm
- Synchrónny ľahučký chod
- S integrovaným, zapínateľným tlmením BLUMOTION S na jemné a tiché dovretie
- Čelo zaveste do počiatočnej pozície a pohodlne ho zacvaknite, už aj na osadený výsuv
- Montáž čela bez použitia náradia
- Nastavenie čela v boku v troch smeroch

Priestorové požiadavky

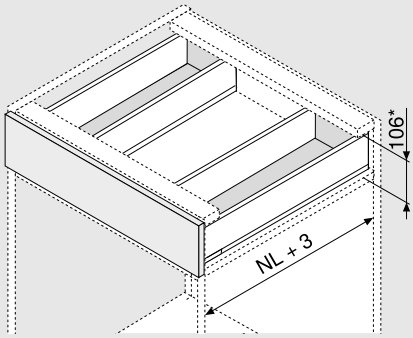

NL	Menovitá dĺžka

* Vrátane nastavenia sklonu 2 mm

Informácie o objednávaní

1 Korpusová lišta ľavá/pravá

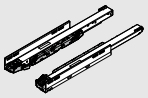

Menovitá dĺžka NL (mm)	BLUMOTION S 40 kg	TIP-ON* 40 kg
350	750.3501S	750.3501T
400	750.4001S	750.4001T
450	750.4501S	750.4501T
500	750.5001S	750.5001T
550	750.5501S	750.5501T
600	750.6001S	750.6001T

* Synchronizácia nie je možná

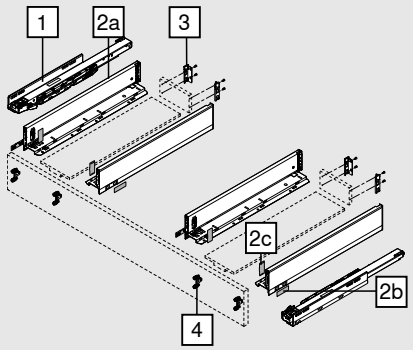

2 Súprava bokov

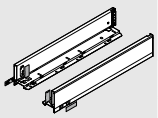

Výška bokov (mm)	90.5			
Menovitá dĺžka NL (mm)		SW-M	OG-M	CS-M	INGL
350	2 x	770M3502S			770M3502I
400	2 x	770M4002S			770M4002I
450	2 x	770M4502S			770M4502I
500	2 x	770M5002S			770M5002I
550	2 x	770M5502S			770M5502I
600	2 x	770M6002S			770M6002I

Obsah súpravy:

2a	1 x	Boky pravé/ľavé
2b	2 x	Brandingový prvok s vyhĺbeným logom Blum, od 1000 ks s individuálnou potlačou
2c	2 x	Krytky

Dizajnové varianty zásuviek LEGRABOX pre individuálne vyhotovenie bokov – pozri na strane 64

Informácie o objednávaní

3	Držiak dreveného chrbta ľavý/pravý						
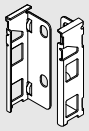	**Materiál**	**Výška**		SW-M	OG-M	CS-M	NI
	Oceľ	M	2 x	ZB7M000S			

4	Upevnenie čela		
	**Spôsob upevnenia**		
	EXPANDO	4 x	ZF7M70E2
	EXPANDO T	4 x	ZF7M70T2
	Naskrutkovanie	4 x	ZF7M7002
EXPANDO T je vhodný na tenké čelá – pozri stránku 75			

Príslušenstvo

-	Skrutka do drevotrieskovej dosky			
	**Ø (mm)**	**Dĺžka (mm)**		
	3.5	15	Na upevnenie čela	609.1500
	3.5	17	Na upevnenie čela	609.1700
Na spojenie korpusovej lišty a korpusu odporúčame použiť skrutku do drevotrieskovej dosky Ø 4 x 15 mm				

-	Upevňovacia skrutka (skrutka s plochou hlavou)			
	**Ø (mm)**	**Dĺžka (mm)**		
	4	15	Na spojenie držiaka dreveného chrbta s dreveným chrbtom a boku s dnom zásuvky	61D.1500
Na dosiahnutie optimálnych výsledkov spracovania odporúčame použiť do chrbtov a bokov skrutky s plochou hlavou.				

-	Systémová skrutka			
	**Ø (mm)**	**Dĺžka (mm)**		
	6	14.5	Na spojenie korpusovej lišty s korpusom	661.1450.HG

Projektovanie

Priestorové požiadavky v korpuse

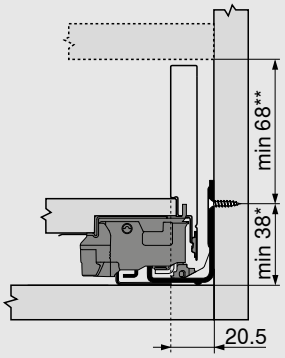

*	+1 mm pri montáži korpusovej lišty pred zostavením korpusu
**	Vrátane nastavenia sklonu 2 mm

Rozmery osadenia čela pri montáži naskrutkovaním

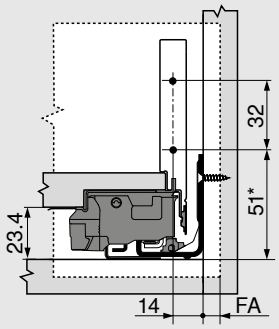

FA	Presah čela
*	+1 mm pri montáži korpusovej lišty pred zostavením korpusu

Vzdialenosti vŕtania čela pre EXPANDO/EXPANDO T

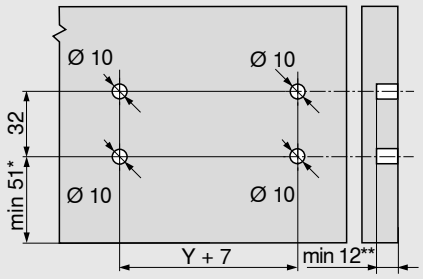

*	+1 mm pri montáži korpusovej lišty pred zostavením korpusu
**	min. 6 mm pre EXPANDO T

Konštrukčné rozmery chrbta

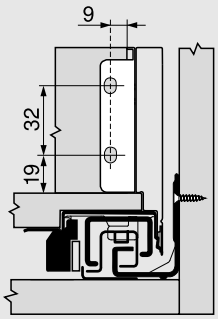

Projektovanie

Rozmery prírezov pre 16 mm drevotrieskové dosky

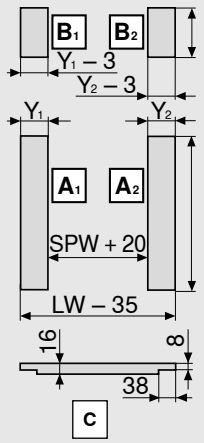

Drevený chrbát	B (mm)
Výška	63
Dno zásuvky	**A (mm)**
Drevený chrbát	NL - 10
Rozmery polodrážky	**C**

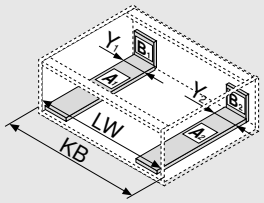

Y min. (mm)	115
Y max. (mm)	155

KB	Šírka korpusu
LW	Svetlá šírka korpusu
NL	Menovitá dĺžka
SPW	Svetlá šírka medzi bokmi drezovej skrinky

Vŕtacie rozmery

Dno zásuvky

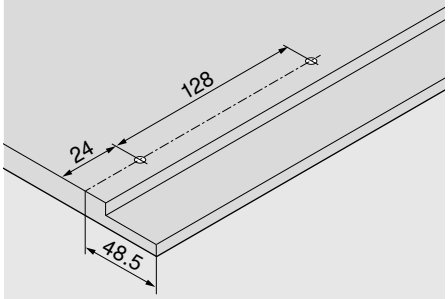

Výsuv pod drezom – výška C



- Boky z ocele a ušľachtilej ocele
- Rovný zvnútra i zvonka
- Štíhly bok 12.8 mm
- Synchrónny ľahučký chod
- S integrovaným, zapínateľným tlmením BLUMOTION S na jemné a tiché dovretie
- Čelo zaveste do počiatočnej pozície a pohodlne ho zacvaknite, už aj na osadený výsuv
- Montáž čela bez použitia náradia
- Nastavenie čela v boku v troch smeroch

Priestorové požiadavky

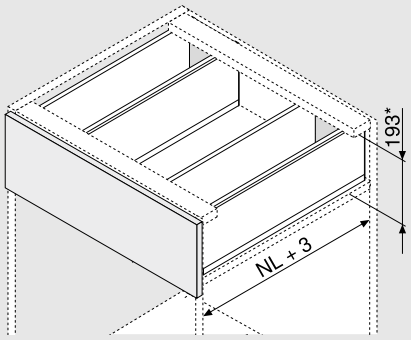

NL	Menovitá dĺžka

* Vrátane nastavenia sklonu 2 mm

Informácie o objednávaní

1	Korpusová lišta ľavá/pravá			
	Menovitá dĺžka NL (mm)	BLUMOTION S		TIP-ON*	
		40 kg		40 kg	
	350	750.3501S		750.3501T	
	400	750.4001S		750.4001T	
	450	750.4501S		750.4501T	
	500	750.5001S		750.5001T	
	550	750.5501S		750.5501T	
	600	750.6001S		750.6001T	

* Synchronizácia nie je možná

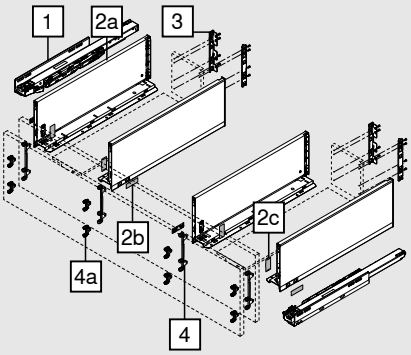

2	Súprava bokov					
	Výška bokov (mm)	177				
	Menovitá dĺžka NL (mm)		SW-M	OG-M	CS-M	INGL
	350	2 x	770C3502S			770C3502I
	400	2 x	770C4002S			770C4002I
	450	2 x	770C4502S			770C4502I
	500	2 x	770C5002S			770C5002I
	550	2 x	770C5502S			770C5502I
	600	2 x	770C6002S			770C6002I

Obsah súpravy:		
2a	1 x	Boky pravé/ľavé
2b	2 x	Brandingový prvok s vyhĺbeným logom Blum, od 1000 ks s individuálnou potlačou
2c	2 x	Krytky

Dizajnové varianty zásuviek LEGRABOX pre individuálne vyhotovenie bokov – pozri na strane 64

Informácie o objednávaní

3	Držiak dreveného chrbta ľavý/pravý						
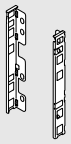	**Materiál**	**Výška**		SW-M	OG-M	CS-M	NI
	Oceľ	C	2 x	ZB7C000S			

4	Upevnenie čela		
	**Spôsob upevnenia**		
	EXPANDO	4 x	ZF7C70E2
	EXPANDO T	4 x	ZF7C70T2
	Naskrutkovanie	4 x	ZF7C7002

EXPANDO T je vhodný na tenké čelá – pozri stránku 75

Alternatíva k 4

4a	Upevnenie čela		
	**Spôsob upevnenia**		
	EXPANDO	8 x	ZF7M70E2
	EXPANDO T	8 x	ZF7M70T2
	Naskrutkovanie	8 x	ZF7M7002

EXPANDO T je vhodný na tenké čelá – pozri stránku 75

Príslušenstvo

-	Skrutka do drevotrieskovej dosky			
	**Ø (mm)**	**Dĺžka (mm)**		
	3.5	15	Na upevnenie čela	609.1500
	3.5	17	Na upevnenie čela	609.1700

Na spojenie korpusovej lišty a korpusu odporúčame použiť skrutku do drevotrieskovej dosky Ø 4 x 15 mm

-	Upevňovacia skrutka (skrutka s plochou hlavou)			
	**Ø (mm)**	**Dĺžka (mm)**		
	4	15	Na spojenie držiaka dreveného chrbta s dreveným chrbtom a boku s dnom zásuvky	61D.1500

Na dosiahnutie optimálnych výsledkov spracovania odporúčame použiť do chrbtov a bokov skrutky s plochou hlavou.

-	Systémová skrutka			
	**Ø (mm)**	**Dĺžka (mm)**		
	6	14.5	Na spojenie korpusovej lišty s korpusom	661.1450.HG

Projektovanie

Priestorové požiadavky v korpuse

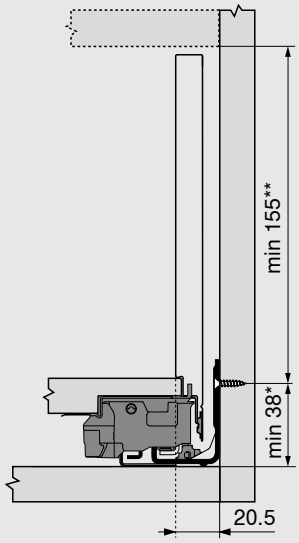

*	+1 mm pri montáži korpusovej lišty pred zostavením korpusu
**	Vrátane nastavenia sklonu 2 mm

Rozmery osadenia čela pri montáži naskrutkovaním

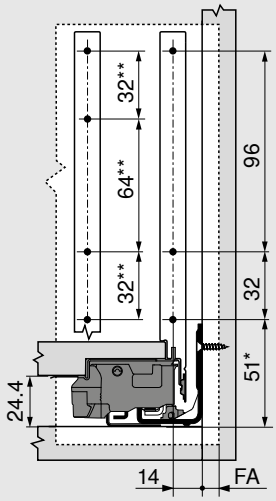

FA	Presah čela
*	+1 mm pri montáži korpusovej lišty pred zostavením korpusu
**	Alternatíva 4a

Vzdialenosti vŕtania čela pre EXPANDO/EXPANDO T

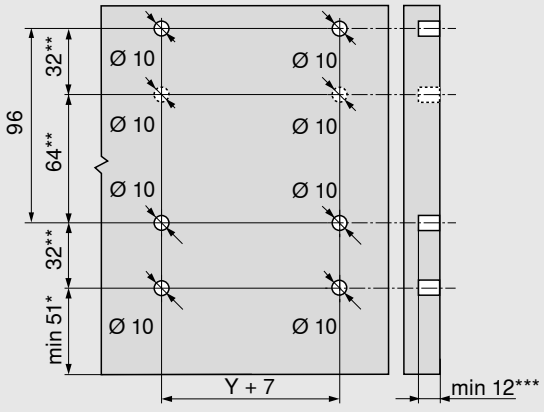

*	+1 mm pri montáži korpusovej lišty pred zostavením korpusu
**	Alternatíva 4a
***	min. 6 mm pre EXPANDO T

Konštrukčné rozmery chrbta

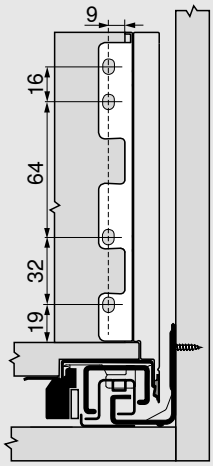

Projektovanie

Rozmery prírezov pre 16 mm drevotrieskové dosky

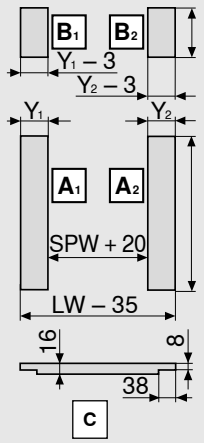

Drevený chrbát	B (mm)
Výška	148
Dno zásuvky	**A (mm)**
Drevený chrbát	NL - 10
Rozmery polodrážky	**C**

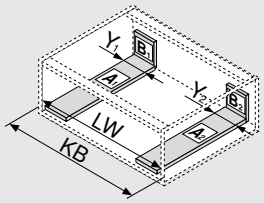

Y min. (mm)	115
Y max. (mm)	155

KB	Šírka korpusu
LW	Svetlá šírka korpusu
NL	Menovitá dĺžka
SPW	Svetlá šírka medzi bokmi drezovej skrinky

Vŕtacie rozmery

Dno zásuvky

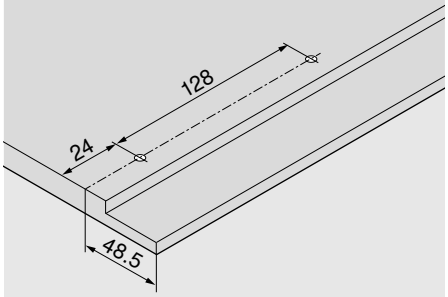

Výsuv pod drezom – výška C



- S medzikusom na optimálne využitie úložného priestoru
- Realizovateľné so štandardnými komponentmi
- Boky z ocele a ušľachtilej ocele
- Rovný zvnútra i zvonka
- Štíhly bok 12.8 mm
- Synchrónny ľahučký chod
- S integrovaným prepínateľným tlmením BLUMOTION S pre jemné a tiché dovretie kombinovateľným so systémom SERVO-DRIVE poskytujúcim elektrickú podporu otvárania alebo systémom TIP-ON BLUMOTION poskytujúcim mechanickú podporu otvárania
- Čelo zaveste do počiatočnej pozície a pohodlne ho zacvaknite, už aj na osadený výsuv
- Montáž čela bez použitia náradia
- Nastavenie čela v boku v troch smeroch

Priestorové požiadavky

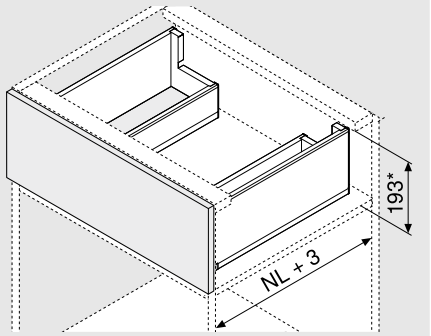

NL	Menovitá dĺžka

* Vrátane nastavenia sklonu 2 mm

Informácie o objednávaní

1 Korpusová lišta ľavá/pravá

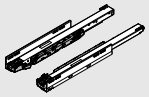

Menovitá dĺžka NL (mm)	BLUMOTION S		TIP-ON	
	40 kg	70 kg	40 kg	70 kg
450	750.4501S	753.4501S	750.4501T	753.4501T
500	750.5001S	753.5001S	750.5001T	753.5001T
550	750.5501S	753.5501S	750.5501T	753.5501T
600	750.6001S	753.6001S	750.6001T	753.6001T
650		753.6501S		753.6501T

Informácie o objednávaní pre výsuv pod drezom TIP-ON BLUMOTION, pozri na strane 115

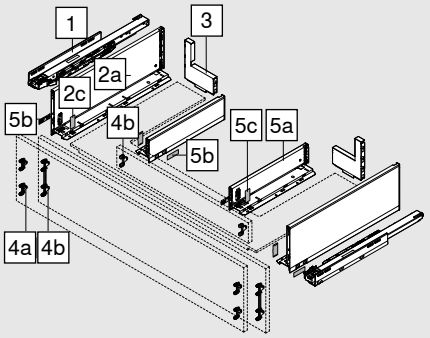

2 Súprava vonkajších bokov

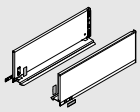

Výška bokov (mm)	177			
Menovitá dĺžka NL (mm)	SW-M	OG-M	CS-M	INGL
450	770C4502S			770C4502I
500	770C5002S			770C5002I
550	770C5502S			770C5502I
600	770C6002S			770C6002I
650	770C6502S			770C6502I

Obsah súpravy:

2a	1 x	Boky pravé/ľavé
2b	2 x	Brandingový prvok s vyhĺbeným logom Blum, od 1000 ks s individuálnou potlačou
2c	2 x	Krytky

Dizajnové varianty zásuviek LEGRABOX pre individuálne vyhotovenie bokov – pozri na strane 64

3 Oceľový chrbát v tvare L ľavý/pravý

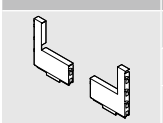

Materiál	SW-M	OG-M	CS-M
Oceľ	ZB7C129S.6S		

4 Upevnenie čela



Spôsob upevnenia		
EXPANDO	2 x	ZF7C70E2
EXPANDO T	2 x	ZF7C70T2
Naskrutkovanie	2 x	ZF7C7002

EXPANDO T je vhodný na tenké čelá – pozri stránku 75

Informácie o objednávaní

Alternatíva k 4

4a	Upevnenie čela		
	**Spôsob upevnenia**		
	EXPANDO	4 x	**ZF7M70E2**
	EXPANDO T	4 x	**ZF7M70T2**
	Naskrutkovanie	4 x	**ZF7M7002**
EXPANDO T je vhodný na tenké čelá – pozri stránku 75			

4b	Upevnenie čela		
	**Spôsob upevnenia**		
	EXPANDO	2 x	**ZF7M70E2**
	Naskrutkovanie	2 x	**ZF7M7002**

5	Súprava vnútorných bokov				
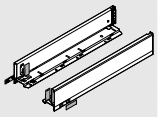	**Výška bokov (mm)**	90.5			
	Menovitá dĺžka NL (mm)	SW-M	OG-M	CS-M	INGL
	300	**770M3002S**			**770M3002I**
	350	**770M3502S**			**770M3502I**
	400	**770M4002S**			**770M4002I**
	450	**770M4502S**			**770M4502I**
	500	**770M5002S**			**770M5002I**
Obsah súpravy:					
5a	1 x	Boky pravé/ľavé			
5b	2 x	Brandingový prvok s vyhĺbeným logom Blum, od 1000 ks s individuálnou potlačou			
5c	2 x	Krytky			
Dizajnové varianty zásuviek LEGRABOX pre individuálne vyhotovenie bokov – pozri na strane 64					
Odporúčame na zmysluplné využitie úložného priestoru:					
Menovitá dĺžka NL vnútorných bokov – menovitá dĺžka NL vonkajších bokov = min. 150 mm					

Príslušenstvo

-	Skrutka do drevotrieskovej dosky			
	**Ø (mm)**	**Dĺžka (mm)**		
	3.5	15	Na upevnenie čela	**609.1500**
	3.5	17	Na upevnenie čela	**609.1700**
Na spojenie korpusovej lišty a korpusu odporúčame použiť skrutku do drevotrieskovej dosky Ø 4 x 15 mm				

-	Upevňovacia skrutka (skrutka s plochou hlavou)			
	**Ø (mm)**	**Dĺžka (mm)**		
	4	15	Na spojenie držiaka dreveného chrbta s dreveným chrbtom a boku s dnom zásuvky	**61D.1500**
Na dosiahnutie optimálnych výsledkov spracovania odporúčame použiť do chrbtov a bokov skrutky s plochou hlavou.				

-	Systémová skrutka			
	**Ø (mm)**	**Dĺžka (mm)**		
	6	14.5	Na spojenie korpusovej lišty s korpusom	**661.1450.HG**

Výsuv pod drezom – výška C



- S medzikusom na optimálne využitie úložného priestoru
- Realizovateľné so štandardnými komponentmi
- Rovný zvnútra i zvonka
- Štíhly bok 12.8 mm
- Synchrónny ľahučký chod
- S integrovaným prepínateľným tlmením BLUMOTION S pre jemné a tiché dovretie kombinovateľným so systémom SERVO-DRIVE poskytujúcim elektrickú podporu otvárania alebo systémom TIP-ON BLUMOTION poskytujúcim mechanickú podporu otvárania
- Čelo zaveste do počiatočnej pozície a pohodlne ho zacvaknite, už aj na osadený výsuv
- Montáž čela bez použitia náradia
- Nastavenie čela v boku v troch smeroch

Priestorové požiadavky

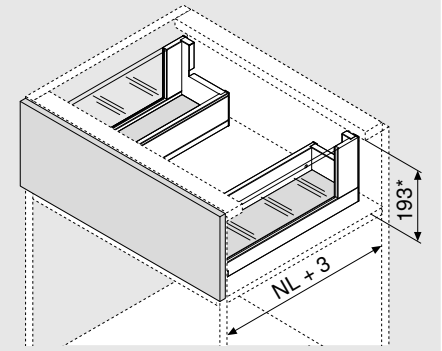

NL	Menovitá dĺžka

* Vrátane nastavenia sklonu 2 mm

Informácie o objednávaní

1 Korpusová lišta ľavá/pravá

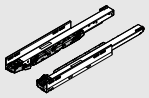

Menovitá dĺžka NL (mm)	BLUMOTION S		TIP-ON	
	40 kg	70 kg	40 kg	70 kg
450	750.4501S	753.4501S	750.4501T	753.4501T
500	750.5001S	753.5001S	750.5001T	753.5001T
550	750.5501S	753.5501S	750.5501T	753.5501T
600	750.6001S	753.6001S	750.6001T	753.6001T
650		753.6501S		753.6501T

Informácie o objednávaní pre výsuv pod drezom TIP-ON BLUMOTION, pozri na strane 115

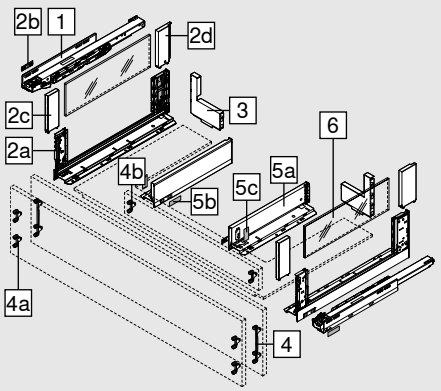

2 Súprava vonkajších bokov

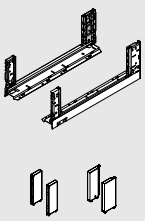

Výška bokov (mm)	177		
Menovitá dĺžka NL (mm)	SW-M	OG-M	CS-M
450	780C4502S		
500	780C5002S		
550	780C5502S		
600	780C6002S		
650	780C6502S		

Obsah súpravy:

2a	1 x	Boky pravé/ľavé
2b	2 x	Brandingový prvok s vyhĺbeným logom Blum, od 1000 ks s individuálnou potlačou
2c	2 x	BOXCOVER vpredu
2d	1 x	BOXCOVER vzadu ľavý/pravý

Dizajnové varianty zásuviek LEGRABOX pre individuálne vyhotovenie bokov – pozri na strane 64

3 Oceľový chrbát v tvare L ľavý/pravý

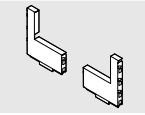

Materiál	SW-M	OG-M	CS-M
Oceľ	ZB7C129S.6S		

Informácie o objednávaní

4	Upevnenie čela		
	**Spôsob upevnenia**		
	EXPANDO	2 x	ZF7C70E2
	EXPANDO T	2 x	ZF7C70T2
	Naskrutkovanie	2 x	ZF7C7002
EXPANDO T je vhodný na tenké čelá – pozri stránku 75			

Alternatíva k 4

4a	Upevnenie čela		
	**Spôsob upevnenia**		
	EXPANDO	4 x	ZF7M70E2
	EXPANDO T	4 x	ZF7M70T2
	Naskrutkovanie	4 x	ZF7M7002
EXPANDO T je vhodný na tenké čelá – pozri stránku 75			

4b	Upevnenie čela		
	**Spôsob upevnenia**		
	EXPANDO	2 x	ZF7M70E2
	Naskrutkovanie	2 x	ZF7M7002

5	Súprava vnútorných bokov			
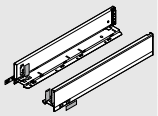	**Výška bokov (mm)**	90.5		
	Menovitá dĺžka NL (mm)	SW-M	OG-M	CS-M
	300	770M3002S		
	350	770M3502S		
	400	770M4002S		
	450	770M4502S		
	500	770M5002S		
Obsah súpravy:				
5a	1 x	Boky pravé/ľavé		
5b	2 x	Brandingový prvok s vyhĺbeným logom Blum, od 1000 ks s individuálnou potlačou		
5c	2 x	Krytky		
Dizajnové varianty zásuviek LEGRABOX pre individuálne vyhotovenie bokov – pozri na strane 64				
Odporúčame na zmysluplné využitie úložného priestoru:				
Menovitá dĺžka NL vnútorných bokov – menovitá dĺžka NL vonkajších bokov = min. 150 mm				

6	Zasúvací prvok zo skla (bočný)		
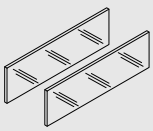	**Menovitá dĺžka NL (mm)**	**Materiál**	**Farba**
		Sklo	Číre
	450		ZE7S338G
	500		ZE7S388G
	550		ZE7S438G
	600		ZE7S488G
	650		ZE7S538G
Obsah súpravy:			
6	2 x	Zasúvací prvok zo skla	
V prípade iných menovitých dĺžok NL skráťte z najbližšieho dlhšieho zasúvacieho prvku			
Skracovaný rozmer – pozri na strane 59			

Informácie o objednávaní

Príslušenstvo

-	Prepravná poistka – zasúvací prvok (na boku)		
	**Materiál**	**Farba**	
	Plast	Žltá	**780C0009**
Na prepravu (na boku) s vopred zmontovaným zasúvacím prvkom			

-	Skrutka do drevotrieskovej dosky			
	**Ø (mm)**	**Dĺžka (mm)**		
	3.5	15	Na upevnenie čela	**609.1500**
	3.5	17	Na upevnenie čela	**609.1700**
Na spojenie korpusovej lišty a korpusu odporúčame použiť skrutku do drevotrieskovej dosky Ø 4 x 15 mm				

-	Upevňovacia skrutka (skrutka s plochou hlavou)			
	**Ø (mm)**	**Dĺžka (mm)**		
	4	15	Na spojenie držiaka dreveného chrbta s dreveným chrbtom a boku s dnom zásuvky	**61D.1500**
Na dosiahnutie optimálnych výsledkov spracovania odporúčame použiť do chrbtov a bokov skrutky s plochou hlavou.				

-	Systémová skrutka		
	**Ø (mm)**	**Dĺžka (mm)**	
	6	14.5	Na spojenie korpusovej lišty s korpusom	**661.1450.HG**

Projektovanie

Priestorové požiadavky v korpuse

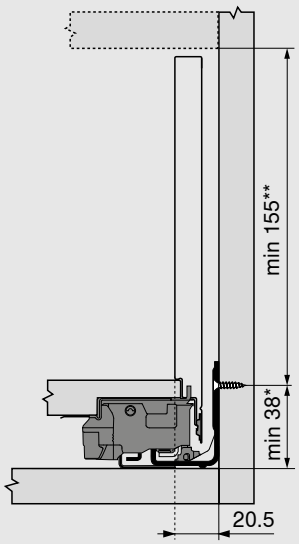

*	+1 mm pri montáži korpusovej lišty pred zostavením korpusu
**	Vrátane nastavenia sklonu 2 mm

Rozmery osadenia čela pri montáži naskrutkovaním

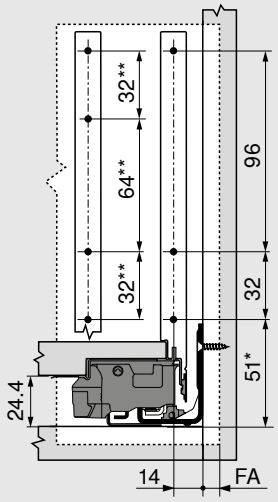

FA	Presah čela
*	+1 mm pri montáži korpusovej lišty pred zostavením korpusu
**	Alternatíva 4a

Vzdialenosti vŕtania čela pre EXPANDO/EXPANDO T

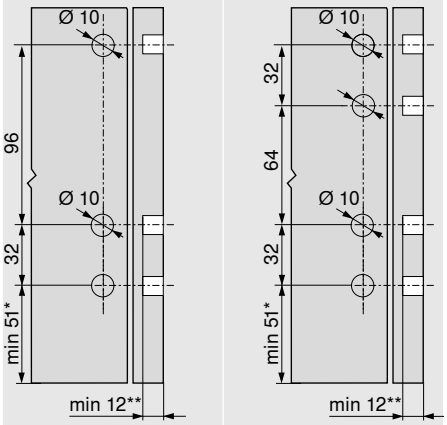

4	4a

*	+1 mm pri montáži korpusovej lišty pred zostavením korpusu
**	min. 6 mm pre EXPANDO T

Projektovanie

Rozmery prírezov pre 16 mm drevotrieskové dosky

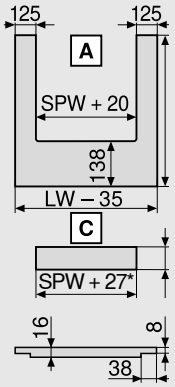

Dno zásuvky	A (mm)
Oceľový chrbát	NL - 21
Medzikus	**C (mm)**
	62.5

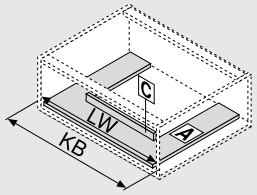

KB	Šírka korpusu
LW	Svetlá šírka korpusu
NL	Menovitá dĺžka
SPW	Svetlá šírka medzi bokmi drezovej skrinky
*	+3 mm s ZF7M70E2

Rozmery osadenia medzikusu

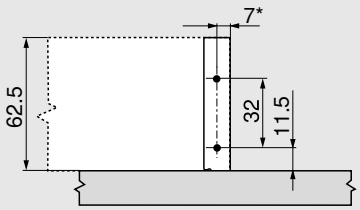

*	+1.5 mm so ZF7M70E2

Vŕtacie rozmery

Dno zásuvky

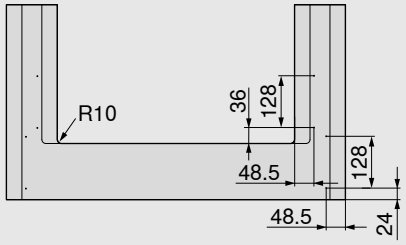

Prírez – zasúvací prvok

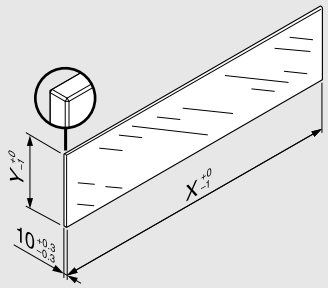

Zasúvací prvok	X (mm)	Y (mm)
Bočný	NL - 112	138
NL	Menovitá dĺžka	

Norma (DIN EN 14749 Vydanie Jún 2016) nepredpisuje pri zadaných rozmeroch „Rázovú skúšku zvislých sklenených konštrukčných dielov“ pre kombináciu so zásuvkou LEGRABOX. Norma nevyžaduje bezpečnostné sklo. Opracovanie bočných plôch je leštením so skosením 1 mm ±0.5 mm.

Čelný výsuv – výška F

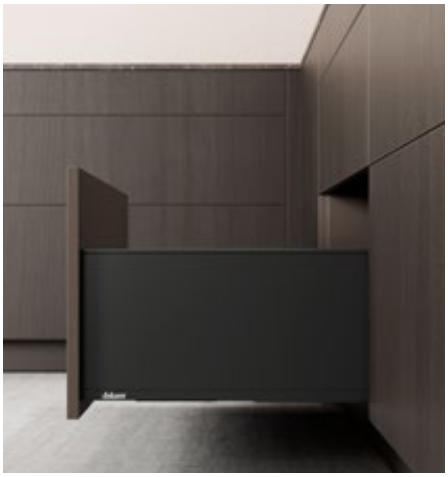

- Boky z ocele a ušľachtilej ocele
- Rovný zvnútra i zvonka
- Štíhly bok 12.8 mm
- Synchrónny ľahučký chod
- S integrovaným prepínateľným tlmením BLUMOTION S pre jemné a tiché dovretie kombinovateľným so systémom SERVO-DRIVE poskytujúcim elektrickú podporu otvárania alebo systémom TIP-ON BLUMOTION poskytujúcim mechanickú podporu otvárania
- Čelo zaveste do počiatočnej pozície a pohodlne ho zacvaknite, už aj na osadený výsuv
- Montáž čela bez použitia náradia
- Nastavenie čela v boku v troch smeroch

Priestorové požiadavky

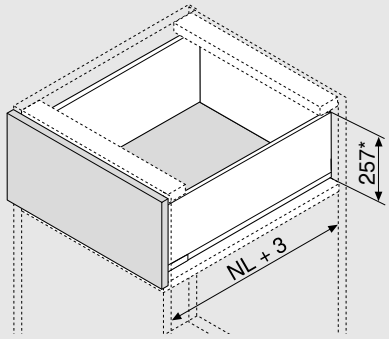

NL	Menovitá dĺžka

* Vrátane nastavenia sklonu 2 mm

Informácie o objednávaní

1 Korpusová lišta ľavá/pravá

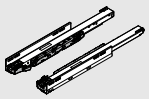

Menovitá dĺžka NL (mm)	BLUMOTION S		TIP-ON	
	40 kg	70 kg	40 kg	70 kg
400	750.4001S		750.4001T	
450	750.4501S	753.4501S	750.4501T	753.4501T
500	750.5001S	753.5001S	750.5001T	753.5001T
550	750.5501S	753.5501S	750.5501T	753.5501T
600	750.6001S	753.6001S	750.6001T	753.6001T
650		753.6501S		753.6501T

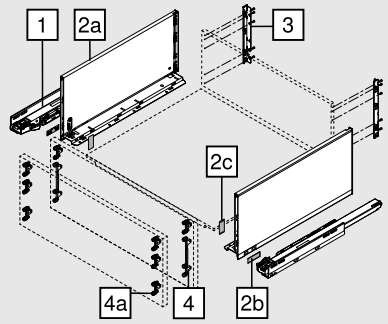

2 Súprava bokov

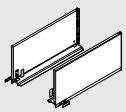

Výška bokov (mm)	241			
Menovitá dĺžka NL (mm)	SW-M	OG-M	CS-M	INGL
400	770F4002S			770F4002I
450	770F4502S			770F4502I
500	770F5002S			770F5002I
550	770F5502S			770F5502I
600	770F6002S			770F6002I
650	770F6502S			770F6502I

Obsah súpravy:

2a	1 x	Boky pravé/ľavé
2b	2 x	Brandingový prvok s vyhĺbeným logom Blum, od 1000 ks s individuálnou potlačou
2c	2 x	Krytky

Dizajnové varianty zásuviek LEGRABOX pre individuálne vyhotovenie bokov – pozri na strane 64

3 Držiak dreveného chrbta ľavý/pravý

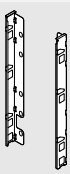

Materiál	Výška	SW-M	OG-M	CS-M	NI
Oceľ	F	ZB7F000S			

Informácie o objednávaní

4	Upevnenie čela		
	**Spôsob upevnenia**		
	EXPANDO	2 x	ZF7C70E2
	EXPANDO T	2 x	ZF7C70T2
	Naskrutkovanie	2 x	ZF7C7002
EXPANDO T je vhodný na tenké čelá – pozri stránku 75			

4	Upevnenie čela		
	**Spôsob upevnenia**		
	EXPANDO	2 x	ZF7M70E2
	EXPANDO T	2 x	ZF7M70T2
	Naskrutkovanie	2 x	ZF7M7002
EXPANDO T je vhodný na tenké čelá – pozri stránku 75			

Alternatíva k 4

4a	Upevnenie čela		
	**Spôsob upevnenia**		
	EXPANDO	6 x	ZF7M70E2
	EXPANDO T	6 x	ZF7M70T2
	Naskrutkovanie	6 x	ZF7M7002
EXPANDO T je vhodný na tenké čelá – pozri stránku 75			

Príslušenstvo

-	Skrutka do drevotrieskovej dosky			
	**Ø (mm)**	**Dĺžka (mm)**		
	3.5	15	Na upevnenie čela	609.1500
	3.5	17	Na upevnenie čela	609.1700
Na spojenie korpusovej lišty a korpusu odporúčame použiť skrutku do drevotrieskovej dosky Ø 4 x 15 mm				

-	Upevňovacia skrutka (skrutka s plochou hlavou)			
	**Ø (mm)**	**Dĺžka (mm)**		
	4	15	Na spojenie držiaka dreveného chrbta s dreveným chrbtom a boku s dnom zásuvky	61D.1500
Na dosiahnutie optimálnych výsledkov spracovania odporúčame použiť do chrbtov a bokov skrutky s plochou hlavou.				

-	Systémová skrutka			
	**Ø (mm)**	**Dĺžka (mm)**		
	6	14.5	Na spojenie korpusovej lišty s korpusom	661.1450.HG

Projektovanie

Priestorové požiadavky v korpuse

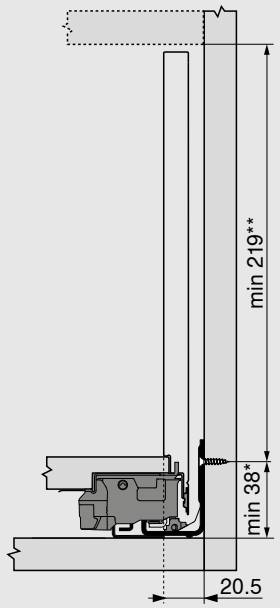

*	+1 mm pri montáži korpusovej lišty pred zostavením korpusu
**	Vrátane nastavenia sklonu 2 mm

Rozmery osadenia čela pri montáži naskrutkovaním

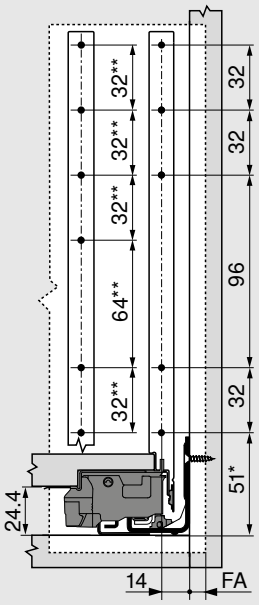

FA	Presah čela
*	+1 mm pri montáži korpusovej lišty pred zostavením korpusu
**	Alternatíva 4a

Vzdialenosti vŕtania čela pre EXPANDO/EXPANDO T

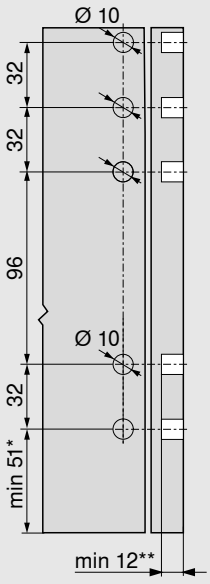

4

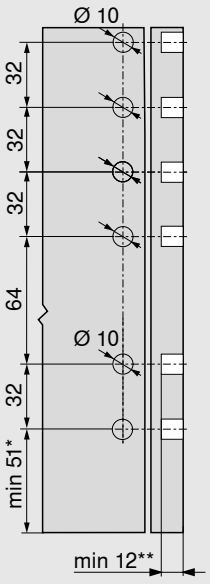

4a

*	+1 mm pri montáži korpusovej lišty pred zostavením korpusu
**	min. 6 mm pre EXPANDO T

Konštrukčné rozmery chrbta

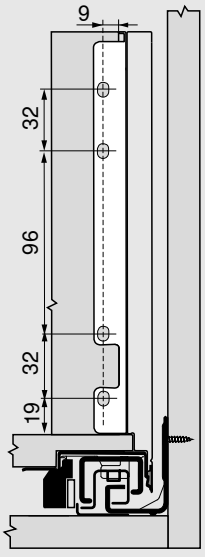

Projektovanie

Rozmery prírezov pre 16 mm drevotrieskové dosky

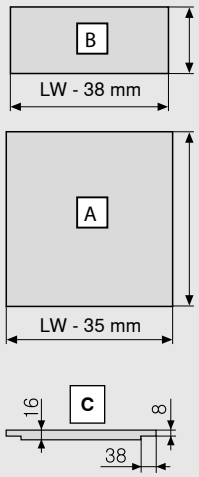

Drevený chrbát	B (mm)
Výška	212
Dno zásuvky	**A (mm)**
Drevený chrbát	NL - 10
Rozmery polodrážky	**C**

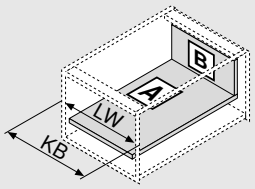

KB	Šírka korpusu
LW	Svetlá šírka korpusu
NL	Menovitá dĺžka

Vŕtacie rozmery

Dno zásuvky

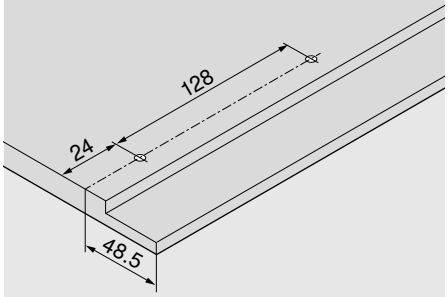



myLEGRABOX

Už od malých minimálnych objednávaných množstiev si môžete zakúpiť vybranú kolekciu LEGRABOX special edition. Alebo so zásuvkou LEGRABOX individual si vytvorte osobitý dizajn. Objednajte si samostatne ozdobné prvky (vonkajšie) a boky (vnútorné) a sami si ich niekoľkými operáciami zmontujte vo vlastnej dielni. Vďaka tomu sa dajú flexibilne zhotovovať zásuvky so sofistikovaným dizajnom.

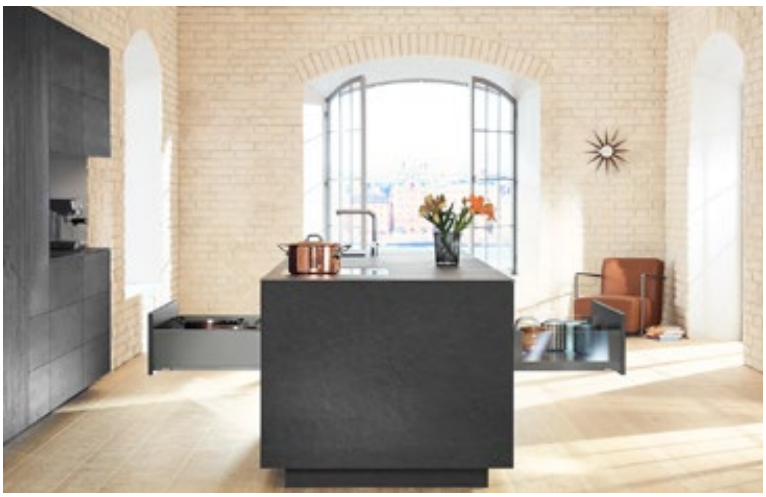

LEGRABOX pure a LEGRABOX free

LEGRABOX pure s uzavretými kovovými bokmi a LEGRABOX free so zasúvacím prvkom. Svoj výsuv individualizujte vlastným logom ako brandingovým prvkom s potlačou alebo razbou. Vdýchnite zásuvke LEGRABOX free svojráznu iskru vlastnými zasúvacími prvkami z dreva alebo iného materiálu podľa vlastného výberu.





LEGRABOX special edition

Firma Blum vytvorila so zásuvkami LEGRABOX special edition farebne zladenú kolekciu neobvyklých vizáží bokov založených na novej farbe karbónová čierna matná. V kombináciách materiálov s antikorom odolným proti odtlačkom prstov, s osobitým (celoplošným) karbónovým vzhľadom s 3D štruktúrou alebo so štruktúrou povrchu ušľachtilá hrdza. Využite tieto rozmanité možnosti na svoj špeciálny dizajn s osobitým nádychom individuálnych brandingových prvkov.

LEGRABOX individual

LEGRABOX individual stimuluje vlastnú kreativitu výrobcov. Či už klasická s elegantným charakterom alebo extravagantná, so zásuvkou LEGRABOX individual máte veľkú slobodu pri vytváraní jedinečného dizajnu: prostredníctvom kombinácie farieb a materiálov alebo prostredníctvom potlače, laserovania alebo razby dekoračného prvku s individuálnymi logami a motívmi.

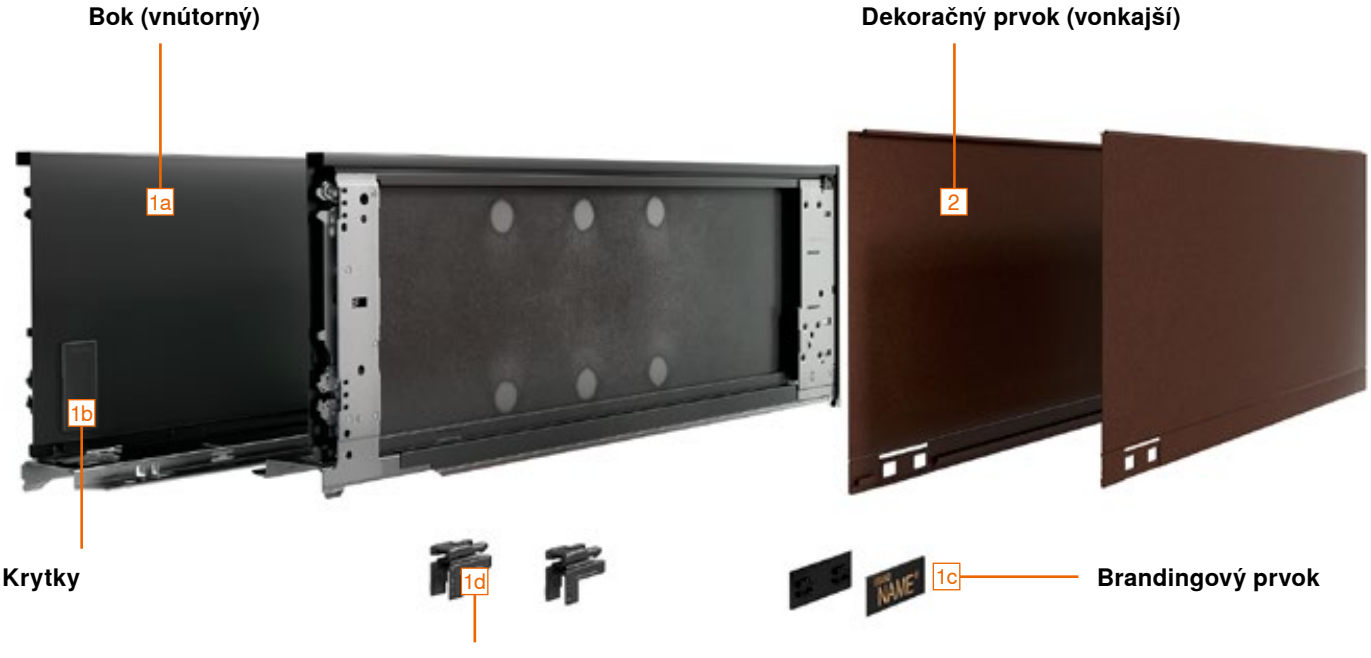

Poznámky: Varianty sa líšia rámcovými podmienkami. Spoločnosť Blum vopred overuje realizovateľnosť jednotlivých riešení.

LEGRABOX special edition – dokončenie priamo na mieste



- Už od malých minimálnych objednávaných množstiev si možno zvoliť dekoračný prvok (vonkajší) s rôznymi dizajnmi
- Bok (vnútorný) a dekoračný prvok (vonkajší) sa dodáva samostatne a dajú sa ľahko a rýchlo dokončiť v požadovanej kombinácii
- Špeciálna kolekcia s výnimočným vzhľadom boku

Informácie o objednávaní




- Bok (vnútorný): karbónová čierna matná (CS-M)
- Dekoračný prvok (vonkajší): karbónová čierna matná (CS-M)
  So zdôrazňujúcou líniou a brandingovým prvkom, na objednávku s vlastným logom




- Bok (vnútorný): karbónová čierna matná (CS-M)
- Dekoračný prvok (vonkajší): antikor odolný voči odtlačkom prstov (INGL)
  So zdôrazňujúcou líniou a brandingovým prvkom, na objednávku s vlastným logom

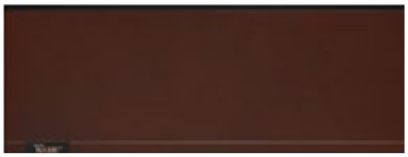


- Bok (vnútorný): karbónová čierna matná (CS-M)
- Dekoračný prvok (vonkajší): ušľachtilá hrdza (NR)
  So zdôrazňujúcou líniou a brandingovým prvkom, na objednávku s vlastným logom




- Bok (vnútorný): karbónová čierna matná (CS-M)
- Dekoračný prvok (vonkajší): karbónová čierna matná/karbónový vzhľad (CSCL)
  Bez zdôrazňujúcej línie, s brandingovým prvkom, voliteľne s vlastným logom

1	Súprava bokov (vnútorných)					
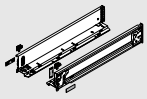	**Farba**	CS-M				
	Menovitá dĺžka NL (mm)		**Výška bokov**			
			M	**K**	**C**	**F**
	270		**770M2701S**		**770C2701S**	
	300		**770M3001S**	**770K3001S**	**770C3001S**	
	350		**770M3501S**	**770K3501S**	**770C3501S**	
	400		**770M4001S**	**770K4001S**	**770C4001S**	**770F4001S**
	450		**770M4501S**	**770K4501S**	**770C4501S**	**770F4501S**
	500		**770M5001S**	**770K5001S**	**770C5001S**	**770F5001S**
	550		**770M5501S**	**770K5501S**	**770C5501S**	**770F5501S**
	600		**770M6001S**	**770K6001S**	**770C6001S**	**770F6001S**
	650		**770M6501S**		**770C6501S**	**770F6501S**

Obsah súpravy:		
1a	1 x	Boky (vnútorné) vľavo/vpravo
1b	2 x	Krytky
1c	2 x	Brandingový prvok s razbou loga Blum
1d	2 x	Poistka dekoračného prvku LEGRABOX

Poznámka

V programe variantov nie je zahrnutý bok výšky N. Odporúčame, aby bok výšky N bol prispôsobený vnútornej farbe individuálnych bokov.

Informácie o objednávaní

2	Dekoračný prvok (vonkajší)					
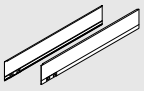	Zdôrazňujúca línia		So zdôrazňujúcou líniou pre brandingový prvok			
	Výška bokov	Menovitá dĺžka NL (mm)	Farba			
			CS-M	INGL	CSCL[1]	NR
	M	270–650	770MxxxAS	770MxxxAI	770MxxxASGC	770MxxxAS
	K	300–600	770KxxxAS	770KxxxAI	770KxxxASGC	770KxxxAS
	C	270–650	770CxxxAS	770CxxxAI	770CxxxASGC	770CxxxAS
	F	400–650	770FxxxAS	770FxxxAI	770FxxxASGC	770FxxxAS
	xxx	Menovitá dĺžka NL (mm)				
	[1]	Bez zdôrazňujúcej línie				
Obsah súpravy:						
2	1 x	Dekoračný prvok (vonkajší) ľavý/pravý				

1c	Individuálny brandingový prvok							
	Vyhotovenie		Symetrická					
	Materiál		Plast					
	Potlač | razba	Minimálne objednané množstvo (ks)	Farba					
			SW-M	OG-M	CS-M	IN-G	KU-G	GO-G
	Individuálna potlač	1000 2x	ZA7.0700xxxABD			ZA7.0709xxxAB		
	Individuálna hĺbková razba	5000 2x	ZA7.0700xxxABD			ZA7.0709xxxAB		

Príslušenstvo

-	Tlmiaci prvok		
	Farba	Čierny	
	Materiál	Penová hmota	
	Výška bokov	Menovitá dĺžka NL (mm)	
	M	270–650 [1]	☎ 770M0009
	K	300–600 [1]	☎ 770K0009
	C	270–650	☎ 770C0009
	F	400–650	☎ 770F0009

Poznámka

Voliteľne sa dá dosiahnuť ešte lepšie odhlučnenie pri použití tlmiaceho prvku medzi bokom (vnútorná) a dekoračným prvkom (vonkajšia)

[1] Pri menovitej dĺžke NL 270-300 mm sa tlmiaci prvok v mieste perforácie zmenší na polovicu

Info

Varianty sa líšia rámcovými podmienkami. Spoločnosť Blum vopred overuje realizovateľnosť jednotlivých riešení.

SW-M	Hodvábna biela matná
OG-M	Sivá matná Orion
CS-M	Karbónová čierna matná
INGL	Ušľachtilá oceľ odolná voči odtlačkom prstov

CSCL	Karbónová čierna/Karbónový vzhľad
NR	Ušľachtilá hrdza
IN-G	Kefovaný odliatok z antikoru Inmold
KU-G	Kefovaný odliatok Inmold medenej farby
GO-G	Kefovaný odliatok Inmold zlatej farby

LEGRABOX individual – dokončenie priamo na mieste



- Od väčších minimálnych objednávaných množstiev môžete vybaviť **LEGRABOX individual** s vlastným dizajnom alebo logom
- Radi vám poradíme a preveríme realizovateľnosť vašich individuálnych návrhov – obráťte sa na osobný kontakt spoločnosti Blum: blum.com/contacts
- Bok (vnútorný) a dekoračný prvok (vonkajší) sa dodáva samostatne a dajú sa ľahko a rýchlo dokončiť v požadovanej kombinácii
- Možnosti návrhu
  Kombinácia farieb | Kombinácia materiálov | Potlač | Laser | Razba

Informácie o objednávaní

LEGRABOX individual – Kombinácia farieb

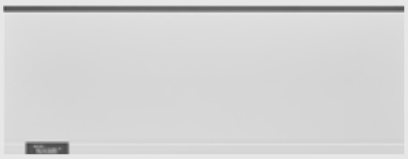

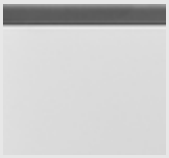

- Bok (vnútorný): v rôznych farbách
- Dekoračný prvok (vonkajší): v rôznych farbách
  So zdôrazňujúcou líniou a brandingovým prvkom, voliteľne s vlastným logom
  Bez zdôrazňujúcej línie, s potlačou alebo razbou, na objednávku s vlastným logom zákazníka

Symbolický obrázok

1a Bok (vnútorný)

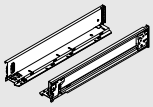

Výška bokov	Menovitá dĺžka NL (mm)	Farba		
		SW-M	OG-M	CS-M
M | K | C | F	270 | 300 | 350 | 400 | 450 | 500 | 550 | 600 | 650	☎ 770Xxxx1S		

X Výška bokov

xxx Menovitá dĺžka NL (mm)

Obsah súpravy:

1a	-	Bok (vnútorný)

Ľavý/pravý sa objednávajú samostatne

2 Dekoračný prvok (vonkajší)

Výška bokov	Menovitá dĺžka NL (mm)	Zdôrazňujúca línia	Farba		
			SW-M	OG-M	CS-M
M | K | C | F	270 | 300 | 350 | 400 | 450 | 500 | 550 | 600 | 650	So zdôrazňujúcou líniou	☎ 770XxxxAS		
M | K | C | F	270 | 300 | 350 | 400 | 450 | 500 | 550 | 600 | 650	Bez zdôrazňujúcej línie	☎ 770XxxxASR		

X Výška bokov

xxx Menovitá dĺžka NL (mm)

Obsah súpravy:

2	-	Dekoračný prvok (vonkajší) ľavý/pravý

1b Krytka vnútorná



Vyhotovenie	Symetrická			
Materiál	Plast			
Razba	**Minimálne objednané množstvo (ks)**	**Farba**		
		SW-M	OG-M	CS-M
Blum	1000	ZA7.5700.BT		

Obsah súpravy:

1b	-	Krytka vnútorná

1d Poistka dekoračného prvku LEGRABOX



Farba	Tmavosivá	
Materiál	Plast	770.0008

Informácie o objednávaní

	LEGRABOX individual – Kombinácia materiálov

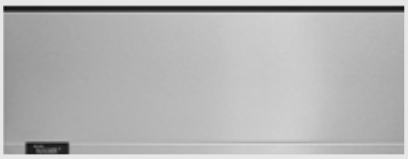

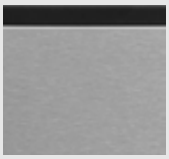

– Bok (vnútorný): v rôznych farbách
– Dekoračný prvok (vonkajší): z antikoru odolného voči odtlačkom prstov
So zdôrazňujúcou líniou a brandingovým prvkom, na objednávku s vlastným logom
Bez zdôrazňujúcej línie, čiastočne opracované laserom alebo s razbou,
na objednávku s vlastným logom zákazníka

Symbolický obrázok

	1a	Bok (vnútorný)				
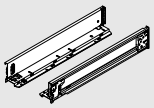		**Výška bokov**	**Menovitá dĺžka NL (mm)**	**Farba**		
				SW-M	**OG-M**	**CS-M**
		M | K | C | F	270 | 300 | 350 | 400 | 450 | 500 | 550 | 600 | 650	**☎ 770Xxxx1S**		
		X	Výška bokov			
		xxx	Menovitá dĺžka NL (mm)			
Obsah súpravy:						
1a	-	Bok (vnútorný)				
Ľavý/pravý sa objednávajú samostatne						

	2	Dekoračný prvok (vonkajší)			
		Výška bokov	**Menovitá dĺžka NL (mm)**	**Zdôrazňujúca línia**	**Farba**
					INGL
		M | K | C | F	270 | 300 | 350 | 400 | 450 | 500 | 550 | 600 | 650	So zdôrazňujúcou líniou	**☎ 770XxxxAI**
		M | K | C | F	270 | 300 | 350 | 400 | 450 | 500 | 550 | 600 | 650	Bez zdôrazňujúcej línie	**☎ 770XxxxAIR**
X	Výška bokov				
xxx	Menovitá dĺžka NL (mm)				
Obsah súpravy:					
2	-	Dekoračný prvok (vonkajší) ľavý/pravý			

	1b	Krytka vnútorná				
		**Vyhotovenie**	Symetrická			
		Materiál	Plast			
		Razba	**Minimálne objednané množstvo (ks)**	**Farba**		
				SW-M	**OG-M**	**CS-M**
		Blum	1000	**ZA7.5700.BT**		
Obsah súpravy:						
1b	-	Krytka vnútorná				

	1d	Poistka dekoračného prvku LEGRABOX		
		**Farba**	Tmavosivá	
		Materiál	Plast	**770.0008**

Info			
Varianty sa líšia rámcovými podmienkami. Spoločnosť Blum vopred overuje realizovateľnosť jednotlivých riešení.			
SW-M	Hodvábna biela matná	CS-M	Karbónová čierna matná
OG-M	Sivá matná Orion	INGL	Ušľachtilá oceľ odolná voči odtlačkom prstov

Informácie o objednávaní

LEGRABOX individual – Potlač





- Kombinácia farieb a materiálov je možná
- Bok (vnútorný): v rôznych farbách
- Dekoračný prvok (vonkajší) v rôznych farbách

Bez zdôrazňujúcej línie, čiastočne alebo celoplošne potlačené rôznymi farbami, na objednávku s vlastným logom zákazníka alebo individuálnymi motívmi

Symbolický obrázok

1a Bok (vnútorný)

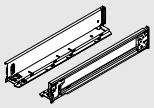

Výška bokov	Menovitá dĺžka NL (mm)	Farba			
		SW-M	OG-M	CS-M	INGL
M | K | C | F	270 | 300 | 350 | 400 | 450 | 500 | 550 | 600 | 650	☎ 770Xxxx1S			☎ 770Xxxx1I
X	Výška bokov				
xxx	Menovitá dĺžka NL (mm)				

Obsah súpravy:

1a	-	Bok (vnútorný)

Ľavý/pravý sa objednávajú samostatne

2 Dekoračný prvok (vonkajší)

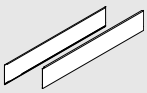

Výška bokov	Menovitá dĺžka NL (mm)	Zdôrazňujúca línia	Farba			
			SW-M	OG-M	CS-M	INGL
M | K | C | F	270 | 300 | 350 | 400 | 450 | 500 | 550 | 600 | 650	Bez zdôrazňujúcej línie	☎ 770XxxxASR			☎ 770XxxxAIR
X	Výška bokov					
xxx	Menovitá dĺžka NL (mm)					

Obsah súpravy:

2	-	Dekoračný prvok (vonkajší) ľavý/pravý

1b Krytka vnútorná



Vyhotovenie	Symetrická				
Materiál	Plast				
Razba	**Minimálne objednané množstvo (ks)**	Farba			
		SW-M	OG-M	CS-M	INGL
Blum	1000	ZA7.5700.BT			ZA7.5709.BT

Obsah súpravy:

1b	-	Krytka vnútorná

1d Poistka dekoračného prvku LEGRABOX



Farba	Tmavosivá	
Materiál	Plast	770.0008

Informácie o objednávaní

☐		**LEGRABOX individual – Laserová grafika**

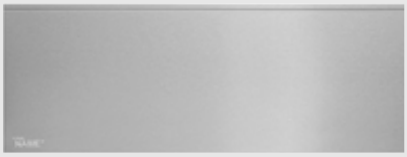



- Bok (vnútorný): v rôznych farbách
- Dekoračný prvok (vonkajší): antikor odolný voči odtlačkom prstov (INGL)
  Bez zdôrazňujúcej línie, čiastočne opracované laserom, na objednávku s vlastným logom zákazníka alebo individuálnymi motívmi

Symbolický obrázok

☐	**1a**	**Bok (vnútorný)**				
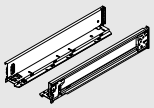	**Výška bokov**	**Menovitá dĺžka NL (mm)**	**Farba**			
			SW-M	**OG-M**	**CS-M**	**INGL**
	M | K | C | F	270 | 300 | 350 | 400 | 450 | 500 | 550 | 600 | 650	☎ 770Xxxx1S			☎ 770Xxxx1I
	X	Výška bokov				
	xxx	Menovitá dĺžka NL (mm)				
Obsah súpravy:						
1a	-	Bok (vnútorný)				

Ľavý/pravý sa objednávajú samostatne

☐	**2**	**Dekoračný prvok (vonkajší)**				
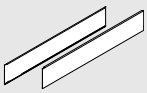	**Výška bokov**	**Menovitá dĺžka NL (mm)**	**Zdôrazňujúca línia**	**Farba**		
				INGL		
	M | K | C | F	270 | 300 | 350 | 400 | 450 | 500 | 550 | 600 | 650	Bez zdôrazňujúcej línie	☎ 770XxxxAIL		
	X	Výška bokov				
	xxx	Menovitá dĺžka NL (mm)				
Obsah súpravy:						
2	-	Dekoračný prvok (vonkajší) ľavý/pravý				

☐	**1b**	**Krytka vnútorná**				
	**Vyhotovenie**	Symetrická				
	Materiál	Plast				
	Razba	**Minimálne objednané množstvo (ks)**	**Farba**			
			SW-M	**OG-M**	**CS-M**	**INGL**
	Blum	1000	ZA7.5700.BT			ZA7.5709.BT
Obsah súpravy:						
1b	-	Krytka vnútorná				

☐	**1d**	**Poistka dekoračného prvku LEGRABOX**	
	**Farba**	Tmavosivá	
	Materiál	Plast	770.0008

Info

Varianty sa líšia rámcovými podmienkami. Spoločnosť Blum vopred overuje realizovateľnosť jednotlivých riešení.

SW-M	Hodvábna biela matná	CS-M	Karbónová čierna matná
OG-M	Sivá matná Orion	INGL	Ušľachtilá oceľ odolná voči odtlačkom prstov

Informácie o objednávaní

	LEGRABOX individual – Razba





- Kombinácia farieb a materiálov je možná
- Bok (vnútorný): v rôznych farbách
- Dekoračný prvok (vonkajší) v rôznych farbách
  Bez zdôrazňujúcej línie, s čiastočnou razbou, na objednávku s vlastným logom zákazníka alebo individuálnymi motívmi

Symbolický obrázok

	1a	Bok (vnútorný)				
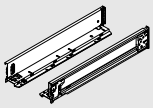		**Výška bokov**	**Menovitá dĺžka NL (mm)**	**Farba**		
				SW-M	**OG-M**	**CS-M**
		M | K | C | F	270 | 300 | 350 | 400 | 450 | 500 | 550 | 600 | 650	☎ 770Xxxx1S		
		X	Výška bokov			
		xxx	Menovitá dĺžka NL (mm)			
Obsah súpravy:						
1a	-	Bok (vnútorný)				

Ľavý/pravý sa objednávajú samostatne

	2	Dekoračný prvok (vonkajší)				
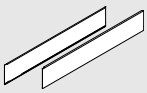		**Výška bokov**	**Menovitá dĺžka NL (mm)**	**Zdôrazňujúca línia**	**Farba**	
					SW-M	**OG-M**	**CS-M**
		M | K | C | F	270 | 300 | 350 | 400 | 450 | 500 | 550 | 600 | 650	Bez zdôrazňujúcej línie	☎ 770XxxxASR		
		X	Výška bokov				
		xxx	Menovitá dĺžka NL (mm)				
Obsah súpravy:							
2	-	Dekoračný prvok (vonkajší) ľavý/pravý				

	1b	Krytka vnútorná				
		**Vyhotovenie**	Symetrická			
		Materiál	Plast			
		Razba	**Minimálne objednané množstvo (ks)**	**Farba**		
				SW-M	**OG-M**	**CS-M**
		Blum	1000	ZA7.5700.BT		
Obsah súpravy:						
1b	-	Krytka vnútorná				

	1d	Poistka dekoračného prvku LEGRABOX		
		**Farba**	Tmavosivá	
		Materiál	Plast	770.0008

Info			
Varianty sa líšia rámcovými podmienkami. Spoločnosť Blum vopred overuje realizovateľnosť jednotlivých riešení.			
SW-M	Hodvábna biela matná	CSCL	Karbónová čierna/Karbónový vzhľad
OG-M	Sivá matná Orion	NR	Ušľachtilá hrdza
CS-M	Karbónová čierna matná	IN-G	Kefovaný odliatok z antikoru Inmold
INGL	Ušľachtilá oceľ odolná voči odtlačkom prstov	KU-G	Kefovaný odliatok Inmold medenej farby
		GO-G	Kefovaný odliatok Inmold zlatej farby

Informácie o objednávaní

Príslušenstvo

	Tlmiaci prvok		
	Farba	Čierny	
	Materiál	Penová hmota	
	Výška bokov	**Menovitá dĺžka NL (mm)**	
	M	270–650 [1]	☎ 770M0009
	K	300–600 [1]	☎ 770K0009
	C	270–650	☎ 770C0009
	F	400–650	☎ 770F0009

Poznámka

Voliteľne sa dá dosiahnuť ešte lepšie odhlučnenie pri použití tlmiaceho prvku medzi bokom (vnútorná) a dekoračným prvkom (vonkajšia)

[1] Pri menovitej dĺžke NL 270-300 mm sa tlmiaci prvok v mieste perforácie zmenší na polovicu

Individuálny brandingový prvok



- Brandingový prvok umožňuje individualizáciu všetkých dizajnových variantov LEGRABOX
- Vyberte si brandingový prvok, najlepšie vyhovujúci vašej interpretácii zásuviek LEGRABOX
- Logo vytlačíme alebo vyrazíme v požadovanej farbe a umiestnime ho na bok
- Na majstrovské dielo si zvoľte nové kovové povrchy a potlač v striebornej, zlatej alebo medenej farbe
- Pre jedinečný dizajn, podčiarkujúci hodnotu vášho nábytku

	Individuálny brandingový prvok							
	Vyhotovenie	Symetrický						
	Materiál	Plast						
	**Potlač | razba**	**Minimálne objednané množstvo (ks)**		**Farba**				
				SW-M	**OG-M**	**CS-M**	**IN-G**	**KU-G**	**GO-G**
	Individuálna potlač	1000	2x	**ZA7.0700xxxABD**			**ZA7.0709xxxAB**		
	Individuálna hĺbková razba	5000	2x	**ZA7.0700xxxABD**			**ZA7.0709xxxAB**		

Príklady riešení

				
Farba	Kefovaný odliatok Inmold zlatej farby	Kefovaný odliatok Inmold medenej farby	Kefovaný odliatok z antikoru Inmold	Sivá matná Orion
Razba	Hĺbková razba	Hĺbková razba	Hĺbková razba	Hĺbková razba
				
Farba	Kefovaný odliatok Inmold zlatej farby	Kefovaný odliatok z antikoru Inmold	Kefovaný odliatok z antikoru Inmold	Karbónová čierna matná
Potlač	Zlatá metalíza	Strieborná metalíza	Čierna	Zlatá metalíza
				
Farba	Karbónová čierna matná	Sivá matná Orion	Karbónová čierna matná	Karbónová čierna matná
Potlač	Medená metalíza	Medená metalíza	Strieborná metalíza	Biela
				
Farba	Hodvábna biela matná	Hodvábna biela matná	Hodvábna biela matná	Hodvábna biela matná
Potlač	Zlatá metalíza	Strieborná metalíza	Čierna	Sivá



Korpusová lišta 750 – 40 kg

Menovitá dĺžka NL (mm)

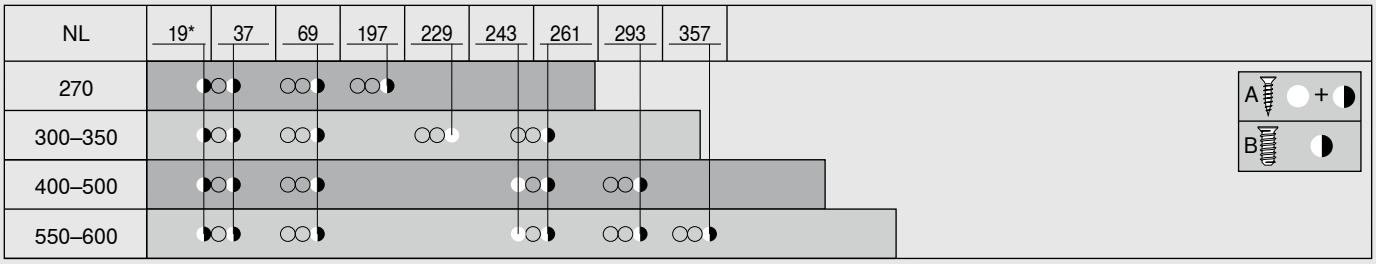

A	Skrutka do drevotrieskovej dosky Ø 4 x 15 mm
B	Použite systémové skrutky Ø 6 x 14.5 mm, Č. výrobku 661.1450.HG
*	Môže sa nahradiť skrutkou do drevotrieskovej dosky Ø 4 x 15 mm

Korpusová lišta 753 – 70 kg

Menovitá dĺžka NL (mm)

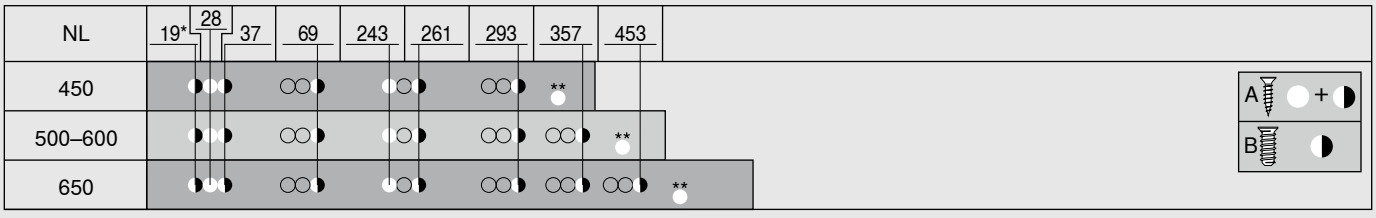

A	Skrutka do drevotrieskovej dosky Ø 4 x 15 mm
B	Použite systémové skrutky Ø 6 x 14.5 mm, Č. výrobku 661.1450.HG
*	Môže sa nahradiť skrutkou do drevotrieskovej dosky Ø 4 x 15 mm
**	Voliteľne na zvýšenie stability

EXPANDO T



- 3 rôzne aplikácie – systémy výklopov | systémy závesov | zásuvkové systémy
- Tenké čelá od 8 mm
- Predmontovaný systém – EXPANDO T
- Rôzne materiály čela
- Použite Konfigurátor výrobkov – na výkresoch sa vypočítajú všetky výrobné rozmery

Podpora pri projektovaní a objednávaní

www.blum.com/configurator

Upevnenie čela



Výška	
N	ZF7N70T2
M	ZF7M70T2
K	ZF7K70T2
C	ZF7C70T2

Stabilizácia čela/dna



Spôsob upevnenia	Farba	
EXPANDO T	RAL 7037 Prachová sivá	Z96.00T1

- Na stabilizáciu širokých čiel a dna zásuviek
- Zosilňuje spojenie medzi dnom a čelom zásuvky
- Odporúčanie:
  Šírka korpusu KB > 600 mm: 1 ks
  Šírka korpusu KB > 900 mm: 2 ks
  Výška čela > 380 mm: 1 ks

Priestorové požiadavky v korpuse

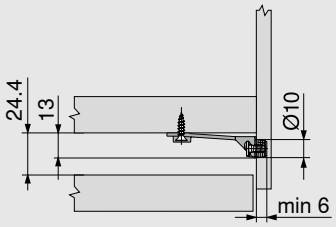

Vŕtacie rozmery – čelo

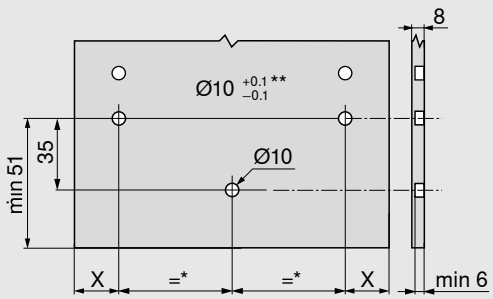

X = 14 mm + presah čela FA

* Min. 80 mm

** Pre kameninu a keramické materiály +0.2/-0.1 mm

Okruh použitia a odporúčanie na spracovanie

EXPANDO T je vhodný na upevnenie kovaní Blum na tenké materiály nábytkového čela.

Pri dostatočnej stabilite a pevnosti môžu byť použité materiály čela s hrúbkou od 8 mm.

Materiály odskúšané firmou Blum	Pevnosť v ťahu kolmo na rovinu dosky (N/mm²)	Nm
Drevotriesková doska	> 0.40	1.5
MDF	> 0.60	1.5
HDF		2
HPL		2
Minerálne materiály		2
Prírodný kameň Granit Nero Assoluto		3
Kremenný kompozitný umelý kameň		3
Keramické dosky		3

Nm Minimálny uťahovací moment

Vylúčenie zodpovednosti

Spoločnosť Blum nenesie zodpovednosť za použitie EXPANDO T s materiálmi, ktoré neboli špecifikované, a ani v kombinácii s kovaniami iných výrobcov. Montáž odporúčame zveriť odborníkovi, výrobcovi nábytku.

Informácie o montáži a nastavení EXPANDO T
www.blum.com/exp3

Oceľový chrbát

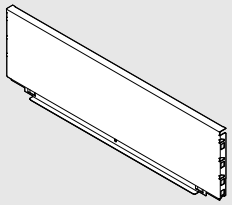

- Pre LEGRABOX
- Farba: hodvábna biela matná, sivá matná orion, karbónová čierna matná,
- Materiál: oceľ

Informácie o objednávaní

Výška chrbta	
N*	☎ ZB7NxxxS.6
M	☎ ZB7MxxxS.6
K	☎ ZB7KxxxS.6
C	☎ ZB7CxxxS.6
F	☎ ZB7FxxxS.6

* Nemožno kombinovať so SERVO-DRIVE

Výpočet šírky

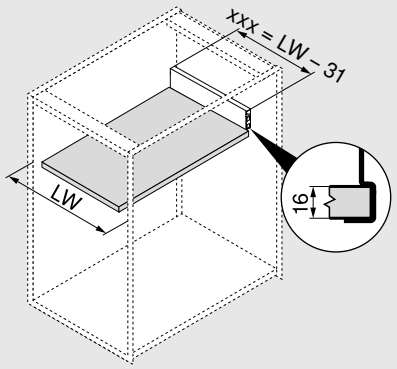

xxx	Šírka chrbta
LW	Svetlá šírka korpusu

xxx = LW - 31

Príklad
Výška chrbta M
LW = 567 mm
536 mm = 567 - 31 mm

Objednávanie
ZB7M536S.6

Rozmery prírezov pre 16 mm drevotrieskové dosky

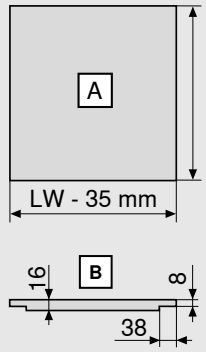

Dno zásuvky	A (mm)
Oceľový chrbát	NL - 21
Rozmery polodrážky	**B**

LW	Svetlá šírka korpusu
NL	Menovitá dĺžka

Stabilizácia čela/dna

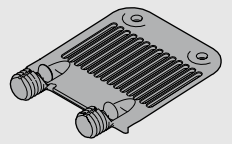

- Na podopretie dna širokých zásuviek
- **Odporúčanie:**
  Šírka korpusu KB > 900 mm: 1 kus

Informácie o objednávaní

Spôsob upevnenia	Farba
EXPANDO	RAL 7037 Prachová sivá
	Z96.10E1

Priestorové požiadavky v korpuse

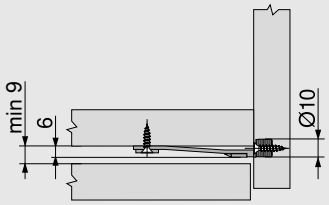

Vŕtacie rozmery – čelo

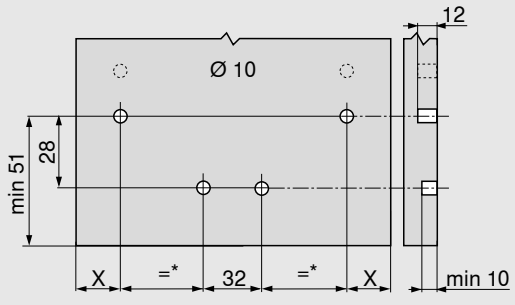

X = 14 mm + presah čela FA

* Min. 72 mm

Bočná stabilizácia

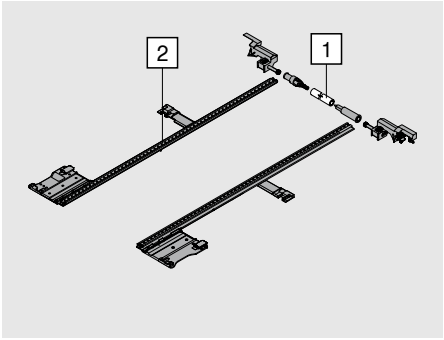

- Prídavná stabilizácia výsuvov nadmernej šírky
- Odporúčanie: šírka korpusu KB 900 – 1400 mm
- Hliníkový hriadeľ vhodný pre KB do 1400 mm, na skrátenie
- Bez ďalších priestorových požiadaviek smerom nadol
- Vhodný na použitie s BLUMOTION, SERVO-DRIVE, TIP-ON BLUMOTION, TIP-ON

Informácie o objednávaní	
Menovitá dĺžka NL (mm)	
270–400	**ZS7M400LU**
450–650	**ZS7M650LU**
Prírez	
1	Svetlá šírka korpusu LW – 295 mm
2	Menovitá dĺžka NL + 10 mm

Projektovanie

Priestorové požiadavky v korpuse

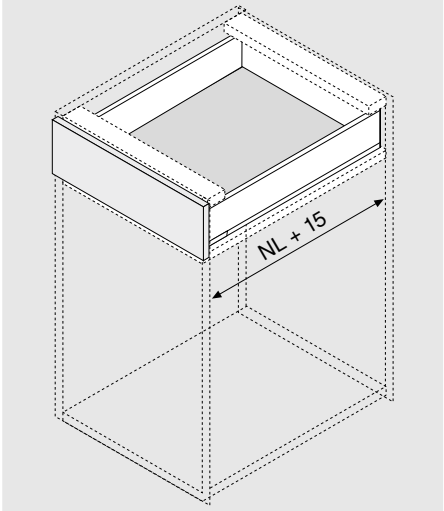

NL	Menovitá dĺžka

Uholník na podopretie

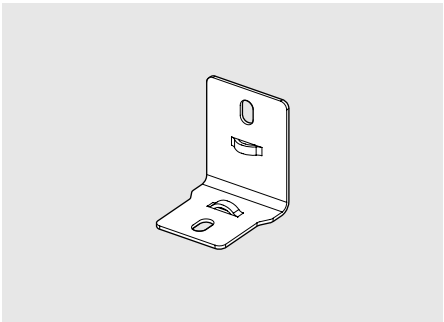

- Použitie s jednotným rozmerom prírezu pre dná zásuviek s oceľovým i dreveným chrbtom
- Umožňuje kombinovanie dna zásuvky s oceľovými chrbtami s dreveným chrbtom
- Spojenie dreveného chrbta alebo medzikusu a dna zásuvky na zvýšenie stability

Informácie o objednávaní	
Materiál	
Oceľ	**ZB7A0008**

Upevňovacia skrutka (skrutka s plochou hlavou) – Ø 4.0 mm

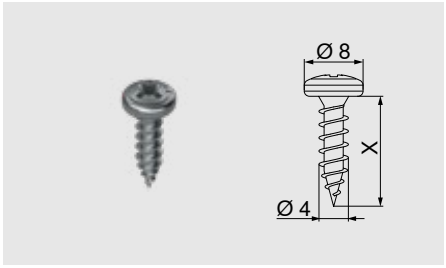

- Na spojenie držiaka dreveného chrbta s dreveným chrbtom a boku s dnom zásuvky
- Na dosiahnutie optimálnych výsledkov spracovania odporúčame použiť do chrbtov a bokov skrutky s plochou hlavou.
- Farba: poniklované
- Materiál: oceľ

Informácie o objednávaní		
Dĺžka X (mm)	**Priemer (mm)**	
15.0	Ø 4.0	**61D.1500**

Skrutka do drevotrieskovej dosky – Ø 3.5 mm

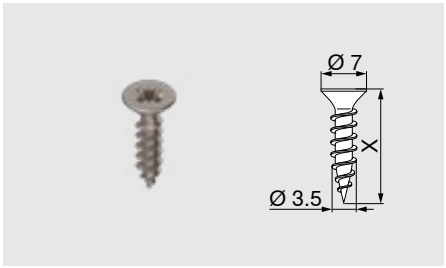

- Farba: poniklované
- Materiál: oceľ

Informácie o objednávaní		
Dĺžka X (mm)	**Priemer (mm)**	
15.0	Ø 3.5	**609.1500**
17.0		**609.1700**

Systémová skrutka – Ø 6.0 mm

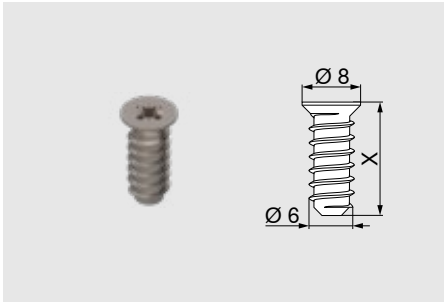

- Priemer vŕtania Ø 5 mm
- Farba: poniklované
- Materiál: oceľ

Informácie o objednávaní		
Dĺžka X (mm)	**Priemer (mm)**	
10.0	Ø 6.0	**661.1000.HG**
11.5		**661.1150.HG**
13.0		**661.1300.HG**
14.5		**661.1450.HG**
20.0		**661.2000.HG**

Centrovací vrták



- Na predvŕtanie skrutiek do drevotrieskovej doskh Ø 3.5 mm
- Hĺbka vŕtania do 8 mm
- Materiál: oceľ, kalená

Informácie o objednávaní		
Označenie	**Priemer (mm)**	
Centrovací vrták	Ø 2.7	**M01.ZZ03.01**
Náhradný vrták		**M01.ZZB3**

Doraz na lepenie

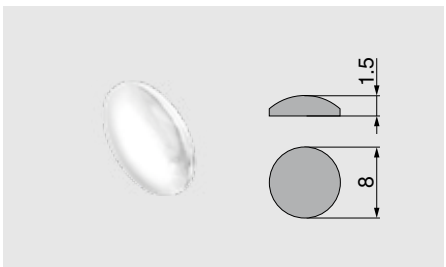

- Na tlmenie hluku
- Farba: prírodná
- Materiál: plast

Informácie o objednávaní	
Priemer (mm)	
Ø 8.0	**993.710**

Doraz na zavŕtanie

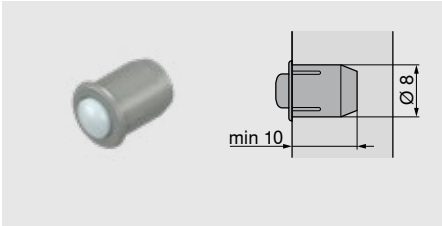

- Na tlmenie hluku
- Odstup čela 2 mm
- Dvojdielny
- Farba: RAL 9006 sivá (biely hliník)
- Materiál: plast

Informácie o objednávaní	
Priemer (mm)	
Ø 8.0	**993.706**

Krížový skrutkovač

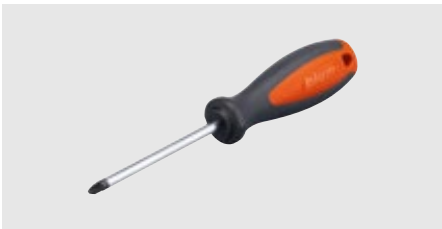

- Rukoväť s nápisom Blum
- Farba: čierna / oranžová
- Materiál: plast/oceľ

Informácie o objednávaní		
Typ hrotu	**Celková dĺžka (mm)**	
Pozidriv PZ 2	210	**303.756.1**

Plochý skrutkovač



- Rukoväť s nápisom Blum
- Farba: čierna / oranžová
- Materiál: plast/oceľ

Informácie o objednávaní		
Typ hrotu	**Celková dĺžka (mm)**	
Plochý veľkosť 1	200	**314.928.1**

Skrutkovač TORX



- Rukoväť s nápisom Blum
- Farba: čierna / oranžová
- Materiál: plast/oceľ

Informácie o objednávaní		
Typ hrotu	**Celková dĺžka (mm)**	
TORX T20	100	**623.882.2**
	200	**209.093.7**

BOXFIX plus



- Pneumatické montážne zariadenie na montáž zásuviek a čelných výsuvov
- Druh montáže: skrutky, voliteľne klince
- Menovitá dĺžka NL 270 – 650 mm
- Šírky korpusu KB 250 – 1200 mm
- Výšky chrbtov do 250 mm (drevo a oceľ)
- Materiál: hliník/oceľ

Informácie o objednávaní	
BOXFIX plus	
	ZMM.2500

BOXFIX E-L

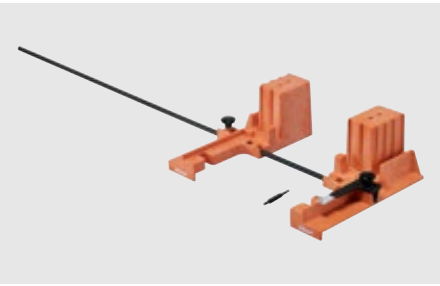

- Montážne zariadenie na montáž zásuviek a čelných výsuvov
- Druh montáže: skrutky
- Menovitá dĺžka: 270-650 mm
- Šírka korpusu 250 – 1200 mm
- Výška chrbta: do 250 mm
- Materiál: plast/oceľ
- BOXFIX pre hrúbku zásuvky 18 mm na objednávku

Informácie o objednávaní	
BOXFIX E-L	
	ZML.0700.01

Šablóna s hrotmi na LEGRABOX

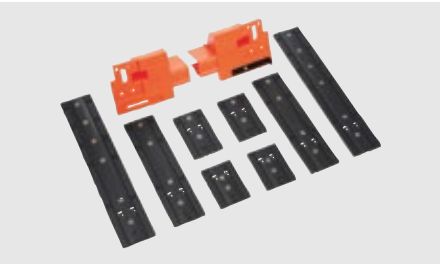

- Šablóna na označenie miesta upevnenia na čelné kovania
- Materiál: plast/oceľ

Informácie o objednávaní	
Šablóna s hrotmi na LEGRABOX	
	ZML.3710

Vŕtacia šablóna pre dno/chrbát LEGRABOX



- Šablóna na predvŕtanie otvorov upevnenia na dno zásuvky (spojenie bok, dno zásuvky a chrbát zásuvky, dno zásuvky)
- Šablóna na predvŕtanie miest upevnenia na drevený chrbát (spojenie drevený chrbát/držiak dreveného chrbta)
- Materiál: plast/oceľ

Informácie o objednávaní	
Vŕtacia šablóna pre dno/chrbát LEGRABOX	
	ZML.7000

Frézovačka na polodrážky



- Spracovanie dna LEGRABOX
- Precízne zhotovenie polodrážky dna LEGRABOX
- Jednoduché uchytenie dna na pohodlnú prácu
- Nie je potrebná žiadna príprava
- Na objednávku možnosť dno zásuvky 18–19 mm

Informácie o objednávaní	
Frézovačka na polodrážky	
1050 W	**M35.7200**
1800 W	**M35.7300**

MINIPRESS top



- Vertikálne vŕtanie a zarazenie (voliteľné) kovaní Blum
- Rýchla výmena vŕtacích hláv s už osadenými vrtákmi
- Jednoduché hľadanie presnej polohy vďaka možnosti výmeny prednastavených pravítok bez použitia náradia
- Jednoduché nastavenie rozmerov dobre prístupnými ovládacími prvkami s presnou indikáciou

Informácie o objednávaní	
MINIPRESS top s EASYSTICK	
	M70E2000
vrátane horizontálnej hlavy	**M75E2000**
MINIPRESS top bez EASYSTICK	
	M70.2000

MINIPRESS P



- Vrátane otočnej prevodovky (5-vretenovej)
- So systémom dorazu vrátane základného pravítka (600 mm) a súpravy náradia
- Iné napájacie napätie na zvláštnu objednávku
- Pravítka, vŕtacie hlavy a iné príslušenstvo nie sú súčasťou dodávky základnej zostavy
- Možnosť dodatočne vybaviť pravítkom EASYSTICK

Informácie o objednávaní	
MINIPRESS P	
230 V, bez stola	**M53.3050EU**
230 V, so stolom a príslušenstvom	**M53.2050EU**
400 V, so stolom a príslušenstvom	**M53.2000EU**

EASYSTICK



- Počítač EASYSTICK (vrátane držiaka pre monitor) na presné určenie miest vŕtania – musí sa objednávať osobitne
- Automaticky nastaviteľné pravítko EASYSTICK s odpruženými dorazmi a svetelnými značkami (dĺžka 1700 mm, polohy dorazu 6 – 953 mm) – musí sa objednávať osobitne
- Predlžovacie pravítko EASYSTICK pre polohy dorazu 953 – 2681 mm – musí sa objednávať osobitne

Informácie o objednávaní	
EASYSTICK pre MINIPRESS top	
Pravítko	**MZD.2700**
Počítač	**MZD.5700.01**
EASYSTICK pre MINIPRESS P	
Pravítko	**MZD.2000**
Počítač	**MZD.5000**

Súprava na rezanie skla



Symbolický obrázok

- Rezací nástroj na úpravu dĺžky zasúvacích prvkov zo skla

Informácie o objednávaní	
Súprava na rezanie skla	
	65.8000
Obsah súpravy:	
1 x	Olejový rezač skla
1 x	Rezná tekutina
1 x	Diamantový pilník

SERVO-DRIVE



Informácie o
SERVO-DRIVE nájdete tu:

www.blum.com/sdr3

TIP-ON BLUMOTION



- Mechanická podpora otvorenia TIP-ON v kombinácii s BLUMOTION na jemné a tiché dovieranie
- Odstup čela 2.5 mm
- Nastavenie čela v štyroch smeroch
- Veľkoplošná spúšťacia oblasť
- Synchronizovaný vznášavý chod
- Synchronizácia od svetlej šírky korpusu LW 245 mm

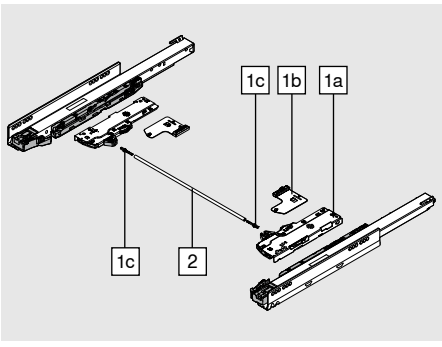

Informácie o objednávaní

1	Synchronizačná súprava TIP-ON BLUMOTION
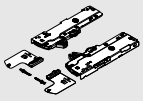	Jednotka TIP-ON BLUMOTION sa vyrába v rôzne silných verziách, prispôsobených rozsahom hmotnosti a menovitým dĺžkam. Pre jednoduché rozlíšenie má každé vyhotovenie inú farbu. Unášač je univerzálne použiteľný pre všetky TIP-ON BLUMOTION.

NL (mm)	Jednotka		Korpusová lišta (kg)	Hmotnosť (kg) [1]	
270–300	S0	Biela	40	≤ 10	T60L7040
270–300	S1	Svetlosivá	40	> 10–20	T60L7140
350–600	L1	Svetlosivá	40 [2]	≤ 20	T60L7340
350–600	L3	Prachovo sivá	40 [2]	15–40	T60L7540
450–650	L5	Čierna	70 [3]	35–70	T60L7570

Obsah súpravy:

1a	1 x	Jednotka TIP-ON BLUMOTION ľavá/pravá
1b	1 x	Unášač TIP-ON BLUMOTION ľavý/pravý
1c	2 x	TIP-ON BLUMOTION Synchronizačný adaptér
		Svetlá šírka korpusu LW ≥ 294 mm

[1]	Odporúčané rozsahy hmotností (celkových hmotností výsuvu) pre optimálnu otváraciu a zavieraciu funkciu
[2]	Kombinovateľné len s korpusovou lištou 40 kg
[3]	Odporúčanie: kombinovať len s korpusovou lištou 70 kg

Určenie jednotky TIP-ON BLUMOTION s konfigurátorom výrobkov
www.blum.com/configurator

Svetlá šírka korpusu LW ≥ 294 mm

2	TIP-ON BLUMOTION Synchronizačný hriadeľ	
	**Vyhotovenie**	**Farba**
	Okrúhly	Sivá
		T60.1125W

V kombinácii s 1c 2 x T60.000D

Vhodné do svetlej šírky korpusu LW 1370 mm

Poznámka

Na dosiahnutie optimálnej funkčnosti a väčšej spúšťacej oblasti odporúčame použiť synchronizáciu

Prírez	Svetlá šírka korpusu LW – 247 mm

Svetlá šírka korpusu LW 245–293 mm

Synchronizácia TIP-ON BLUMOTION

	**Vyhotovenie**	**Farba**
	Štvorcový	RAL 7035 svetlosivá
		T60.300D

Prírez	Svetlá šírka korpusu LW – 221 mm

Informácie o objednávaní

Príslušenstvo

Svetlá šírka korpusu LW ≥ 294 mm		
1c	**TIP-ON BLUMOTION Synchronizačný adaptér**	
	**Vyhotovenie**	**Farba**
	Symetrický	RAL 7035 svetlosivá
		T60.000D

Šablóna na nastavenie odstupu čela pre TIP-ON BLUMOTION		
	**Odstup čela FS (mm)**	**Farba**
	2.5	Oranžová
		65.5631
Poznámka		
Odporúčame použitie šablóny na nastavenie odstupu čela		

Výsuv pod drezom TIP-ON BLUMOTION

1	**Súprava TIP-ON BLUMOTION výsuvu pod drezom**
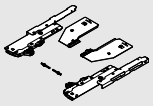	Jednotka TIP-ON BLUMOTION sa vyrába v rôzne silných verziách, prispôsobených rozsahom hmotnosti a menovitým dĺžkam. Pre jednoduché rozlíšenie má každé vyhotovenie inú farbu. Unášač je univerzálne použiteľný pre všetky TIP-ON BLUMOTION.

NL (mm)	**Jednotka**		**Korpusová lišta (kg)**	**Hmotnosť (kg)** [1]	
350–600	L1	Svetlosivý	40 [2]	≤ 20	**T60L9340**
350–600	L3	Prachový sivý	40 [2]	15–40	**T60L9540**

Obsah súpravy:		
1a	1 x	Jednotka TIP-ON BLUMOTION ľavá/pravá
1b	1 x	Unášač TIP-ON BLUMOTION ľavý/pravý
1c	2 x	TIP-ON BLUMOTION Synchronizačný adaptér
		Svetlá šírka korpusu LW ≥ 314 mm
[1]	Odporúčané rozsahy hmotností (celkových hmotností výsuvu) pre optimálnu otváraciu a zavieraciu funkciu	
[2]	Kombinovateľné len s korpusovou lištou 40 kg	

Určenie jednotky TIP-ON BLUMOTION s konfigurátorom výrobkov www.blum.com/configurator

Svetlá šírka korpusu LW ≥ 314 mm		
2	**TIP-ON BLUMOTION Synchronizačný hriadeľ**	
	**Vyhotovenie**	**Farba**
	Okrúhly	Sivá
		T60.1125W
V kombinácii s 1c 2 x T60.000D		
Vhodné do svetlej šírky korpusu LW 1370 mm		
Poznámka		
Na dosiahnutie optimálnej funkčnosti a väčšej spúšťacej oblasti odporúčame použiť synchronizáciu		
Prírez	Svetlá šírka korpusu LW – 267 mm	

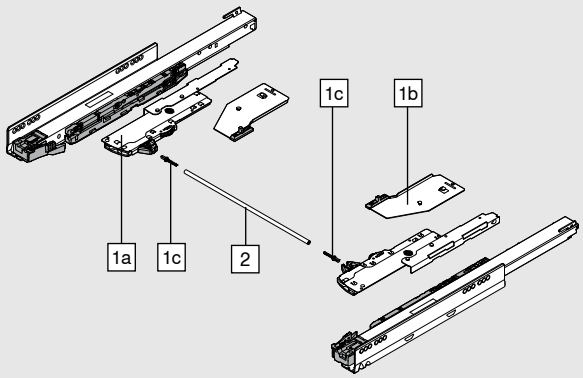

Príslušenstvo

1c	**TIP-ON BLUMOTION Synchronizačný adaptér**	
	**Vyhotovenie**	**Farba**
	Symetrický	RAL 7035 svetlosivá
		T60.000D
Svetlá šírka korpusu LW ≥ 314 mm		

-	**Šablóna na nastavenie odstupu čela pre TIP-ON BLUMOTION**	
	**Odstup čela FS (mm)**	**Farba**
	2.5	Oranžová
		65.5631
Poznámka		
Odporúčame použitie šablóny na nastavenie odstupu čela		

Projektovanie

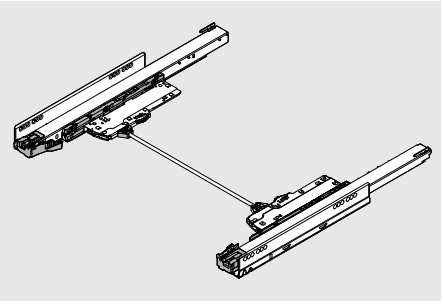

- TIP-ON BLUMOTION pre LEGRABOX sa realizuje so štandardnými konštrukčnými rozmermi pre LEGRABOX
- Nasledujúce obrázky prezentujú príklad pre výšku zásuvky M

Konštrukcia nábytku

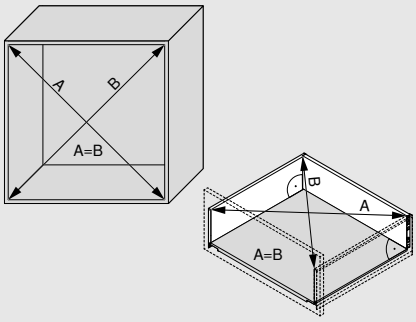

Odstup čela najmenej 2.5 mm si vyžaduje presnú výrobu, t. j. dodržiavanie konštrukčných rozmerov a pravouhlosť.

Noha sokla

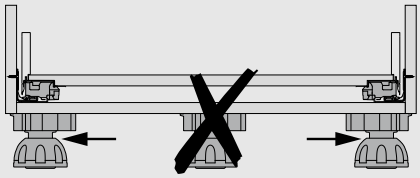

Spracovanie čela

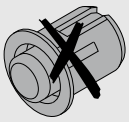

S TIP-ON BLUMOTION sa nesmú montovať dorazy!

Priestorové požiadavky v korpuse

Zásuvka/čelný výsuv

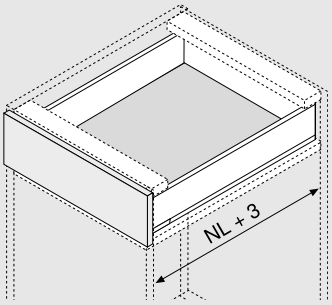

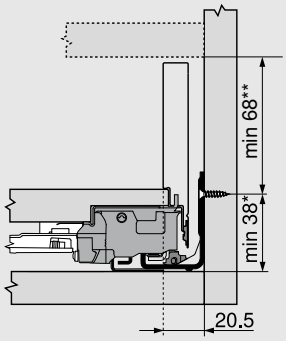

Vnútorná zásuvka/vnútorný výsuv

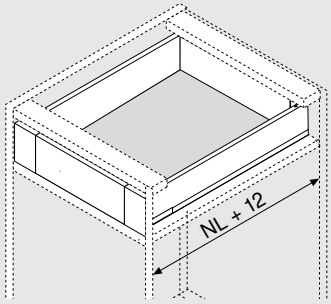

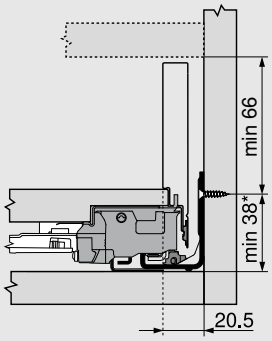

* +1 mm pri montáži korpusových líšt pred zmontovaním korpusu

** Vrátane nastavenia sklonu 2 mm

Súprava unášača (ZI7.0M07) sa nedá použiť v kombinácii s TIP-ON BLUMOTION

NL Menovitá dĺžka

Projektovanie

Výsuv pod drezom

Vzdialenosť synchronizačného hriadeľa od čela

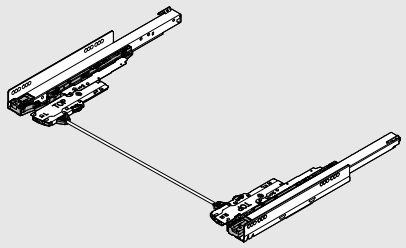

NL (mm)	X pri 750.xxx1S (mm)
350	65
400	85
450	65
500	65
550	65
600	65

NL Menovitá dĺžka

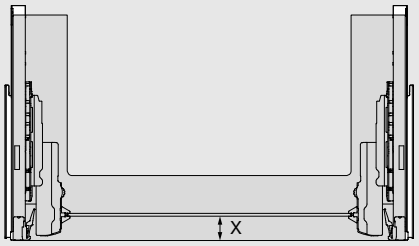

Poloha skrutky – vnútorná zásuvka | vnútorný výsuv

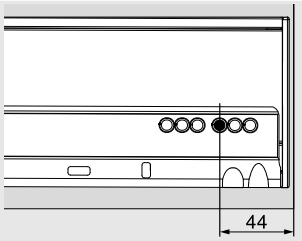

1. variant

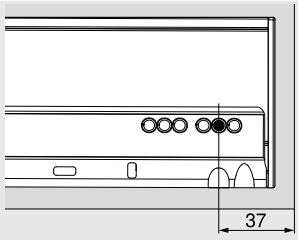

2. variant

Hĺbková poloha

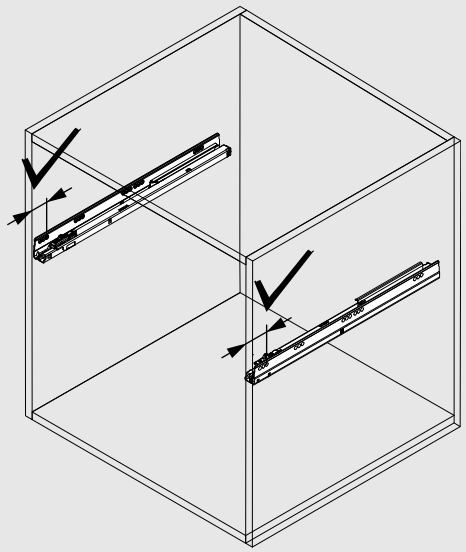

Rešpektujte presnú hĺbkovú polohu oboch korpusových líšt.

Spúšťacia oblasť

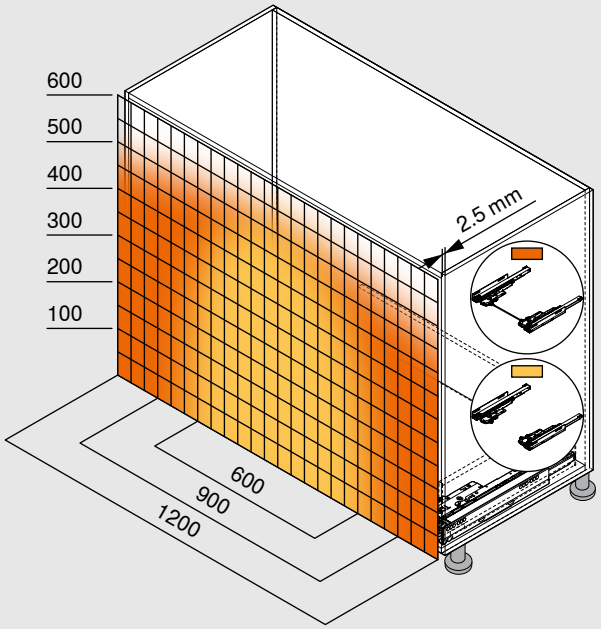

So synchronizáciou

Bez synchronizácie

Minimálny odstup čela (mm)	2.5

So stabilizáciou čela/dna

Na dosiahnutie optimálnej funkčnosti a väčšej spúšťacej oblasti odporúčame použiť synchronizáciu

Príklad pre 750 – 40 kg | 753 – 70 kg, výška C, menovitá dĺžka NL 500 mm

Informácie o montáži a nastavovaní

www.blum.com/tob3

TIP-ON



- Integrovaná funkcia TIP-ON pre čelá bez úchytiek
- Vhodný pre LEGRABOX pure a LEGRABOX free
- Na zväčšenie spúšťacej oblasti možno od šírky korpusu KB ≥ 400 mm použiť synchronizáciu (odporúča sa od šírok korpusu KB ≥ 600 mm)
- Synchronizovaný vznášavý chod
- Pohodlné nastavenie hĺbky bez použitia náradia a bez vysadenia výsuvu
- Odstup čela 3.5 mm

Informácie o objednávaní

1		**Súprava synchronizácie TIP-ON**	
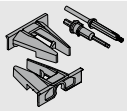		**Vyhotovenie**	Okrúhly
		Farba	RAL 7037 prachová sivá
			T57.7400.01
Obsah súpravy:			
1a	1 x	Spojka	
1b	1 x	Poistná spojka proti preťaženiu	
1c	2 x	Držiak	

2	**Synchronizačný hriadeľ TIP-ON**	
	**Vyhotovenie**	Okrúhly
	Materiál	Hliník
		ZST.1160W
Vhodné na šírku korpusu KB 1400 mm		
Prírez	Svetlá šírka korpusu LW – 229 mm	

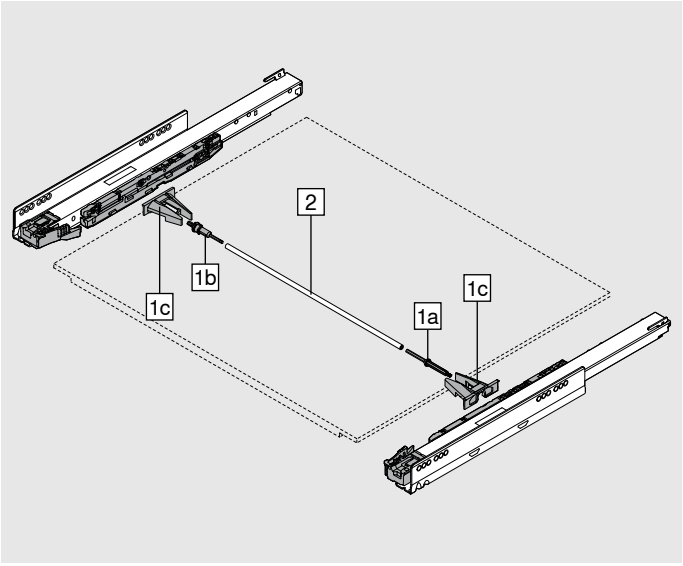

Priestorové požiadavky v korpuse

Zásuvka | Čelný výsuv

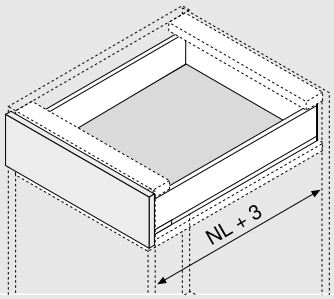

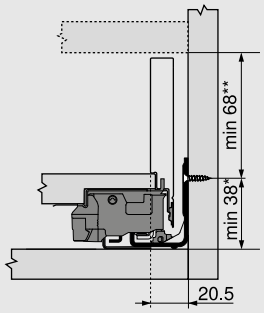

Vnútorná zásuvka | vnútorný výsuv

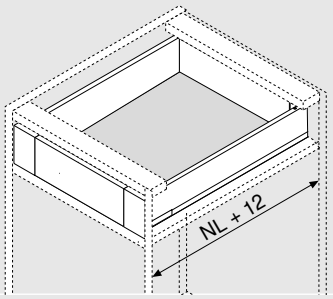

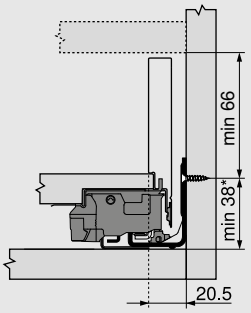

* +1 mm pri montáži korpusových líšt pred zmontovaním korpusu

** Vrátane nastavenia sklonu 2 mm

NL Menovitá dĺžka

Poloha skrutky – vnútorná zásuvka | vnútorný výsuv

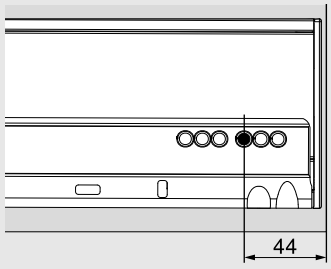

1. variant

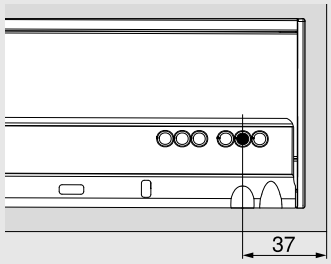

2. variant

Spúšťacia oblasť

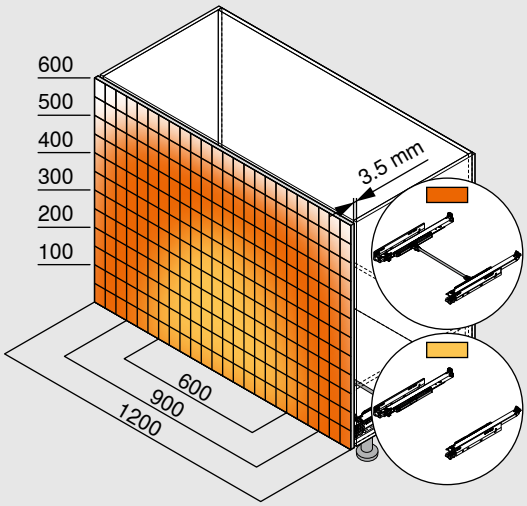

Odporúčaný odstup čela (mm)	3.5

Pri optimálnom použití voliteľnej synchronizácie je možné spoľahlivé otváranie aj pri širokých čelách

Vtedy odporúčame použiť navyše aj stabilizáciu čela

Informácie o montáži a nastavovaní

www.blum.com/tip3



AMBIA-LINE

Poriadok v tej najkrajšej podobe

Oceľový dizajn

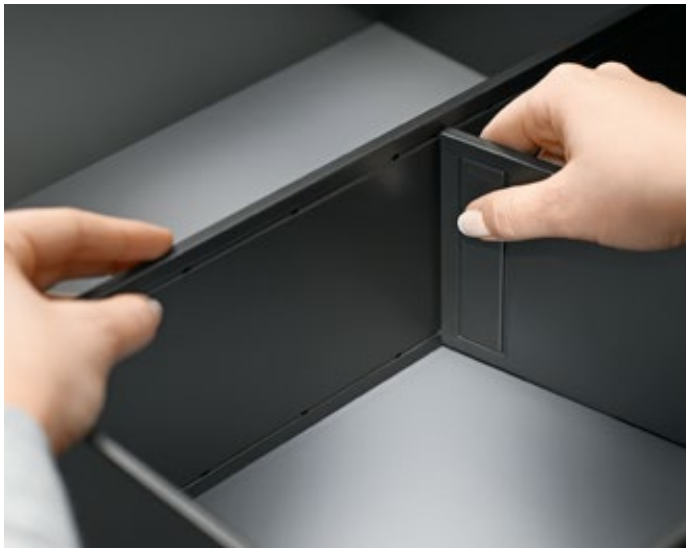

Drevený dizajn



SW-M

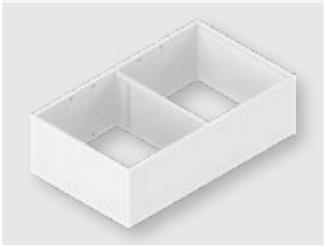

SW-M / OG-M



E01S/SW-M





OG-M

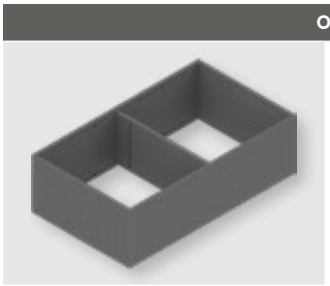

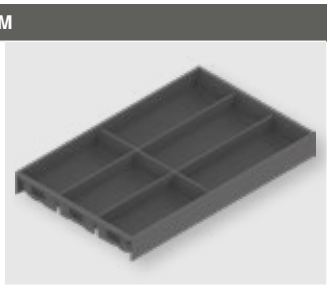

E02G/OG-M





CS-M





N01T/CS-M





Farby	
SW-M	Hodvábna biela matná
OG-M	Sivá matná Orion
CS-M	Karbónová čierna matná
E01S	Dub bardolino
E02G	Dub nebraska
N01T	Tennessee orech

Ďalšie informácie
o AMBIA-LINE nájdete na

www.blum.com/amb2

Príborník

Oceľový dizajn



- Praktické pri použití v kuchyni i v iných obytných priestoroch
- Elegantný štíhly dizajn
- Vhodné pre zásuvku LEGRABOX a vnútornú zásuvku s výškou M a K
- Ľubovoľne polohovateľný a s bezpečnou oporou
- Príborník s povrchovom Softtouch
- Výška rámu 50 mm
- Materiál: oceľ, práškovaná

Informácie o objednávaní

Príborník					
	Menovitá dĺžka (mm)	**Šírka (mm)**	SW-M / OG-M	OG-M	CS-M
	450	300	**ZC7S450BS3**		
	500	300	**ZC7S500BS3**		
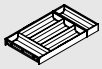	550	300	**ZC7S550BS3**		
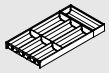	600	300	**ZC7S600BS3**		
	650	300	**ZC7S650BS3**		

Príborník

Drevený dizajn



- Praktické pri použití v kuchyni i v iných obytných priestoroch
- Elegantný štíhly dizajn
- Vhodné pre zásuvku LEGRABOX a vnútornú zásuvku s výškou M a K
- Ľubovoľne polohovateľný a s bezpečnou oporou
- Výška rámu 50 mm
- Materiál: drevený dekor/oceľ

Informácie o objednávaní

Príborník

	Menovitá dĺžka (mm)	Šírka (mm)	E01S/SW-M	E02G/OG-M	N01T/CS-M
	450	300	ZC7S450BH3		
	500	300	ZC7S500BH3		
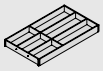	550	300	ZC7S550BH3		
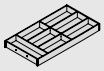	600	300	ZC7S600BH3		
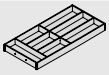	650	300	ZC7S650BH3		

Rám zásuvky

Oceľový dizajn

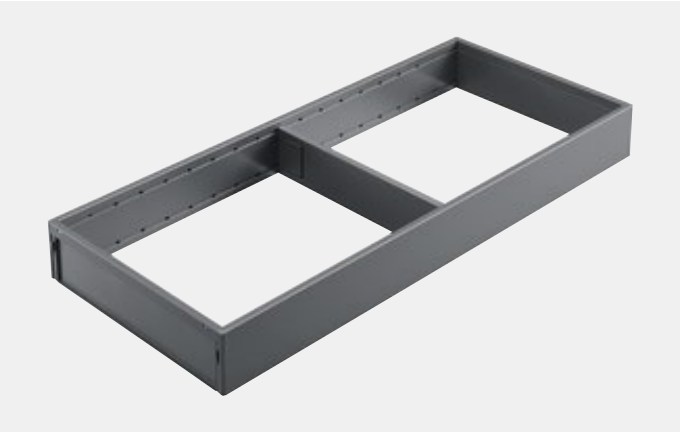

- Praktické pri použití v kuchyni i v iných obytných priestoroch
- Elegantný štíhly dizajn
- Vhodné pre zásuvku LEGRABOX a vnútornú zásuvku s výškou M a K
- Ľubovoľne polohovateľný a s bezpečnou oporou
- Voliteľne možno použiť rezačku na fólie a držiak na nože
- Výška rámu 50 mm
- Materiál: oceľ, práškovaná

Informácie o objednávaní

Zásuvkový rám na menovitú dĺžku od 270 mm



Menovitá dĺžka (mm)	Šírka (mm)	SW-M	OG-M	CS-M
270–400	242		ZC7S300RSU	

S magnetom zabezpečujúcim napojenie na bok alebo oceľový chrbát

Adaptérový profil na napojenie na drevený chrbát (voliteľný)



Výška	Šírka (mm)	SW-M	OG-M	CS-M
M	242		ZC7A0U0M	
K	242		ZC7A0U0K	

Odporúčaný od menovitej dĺžky 350 mm.

Rám zásuvky



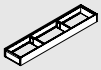

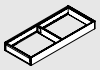

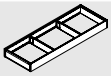

Menovitá dĺžka (mm)	Šírka (mm)	SW-M	OG-M	CS-M
450	100		ZC7S450RS1	
500	100		ZC7S500RS1	
550	100		ZC7S550RS1	
600	100		ZC7S600RS1	
650	100		ZC7S650RS1	
450	200		ZC7S450RS2	
500	200		ZC7S500RS2	
550	200		ZC7S550RS2	
600	200		ZC7S600RS2	
650	200		ZC7S650RS2	

Priečka





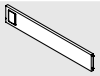

Výška (mm)	Šírka (mm)	SW-M	OG-M	CS-M
50	100		ZC7Q010SS	
50	200		ZC7Q020SS	
50	242		ZC7Q0U0SS	

Rám zásuvky

Drevený dizajn



- Praktické pri použití v kuchyni i v iných obytných priestoroch
- Elegantný štíhly dizajn
- Vhodné pre zásuvku LEGRABOX a vnútornú zásuvku s výškou M a K
- Ľubovoľne polohovateľný a s bezpečnou oporou
- Voliteľne možno použiť rezačku na fólie a držiak na nože
- Výška rámu 50 mm
- Materiál: drevený dekor/oceľ

Informácie o objednávaní

Zásuvkový rám na menovitú dĺžku od 270 mm

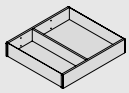

Menovitá dĺžka (mm)	Šírka (mm)	E01S/SW-M	E02G/OG-M	N01T/CS-M
270–400	242	ZC7S300RHU		

Rám zásuvky







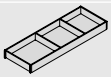

Menovitá dĺžka (mm)	Šírka (mm)	E01S/SW-M	E02G/OG-M	N01T/CS-M
450	100	ZC7S450RH1		
500	100	ZC7S500RH1		
550	100	ZC7S550RH1		
600	100	ZC7S600RH1		
650	100	ZC7S650RH1		
450	200	ZC7S450RH2		
500	200	ZC7S500RH2		
550	200	ZC7S550RH2		
600	200	ZC7S600RH2		
650	200	ZC7S650RH2		

Priečka s pružinovou sponou







Výška (mm)	Šírka (mm)	E01S	E02G	N01T
50	100	ZC7Q010SH		
50	200	ZC7Q020SH		
50	242	ZC7Q0U0SH		

Rám čelného výsuvu

Oceľový dizajn



- Praktické pri použití v kuchyni i v iných obytných priestoroch
- Elegantný štíhly dizajn
- Vhodné pre čelný výsuv a vnútorný výsuv LEGRABOX s výškou C a F
- Ľubovoľne polohovateľný a s bezpečnou oporou
- Podstavec na koreničky použiteľný voliteľne
- Výška rámu 110 mm
- Materiál: oceľ, práškovaná

Informácie o objednávaní

Rám čelného výsuvu

	Menovitá dĺžka (mm)	Šírka (mm)	SW-M	OG-M	CS-M
	270–650	242		ZC7F300RSU	
	400–650	218		ZC7F400RSP	

Adaptérový profil na napojenie na drevený chrbát (voliteľný)

	Výška	Šírka (mm)	SW-M	OG-M	CS-M
	C	242		ZC7A0U0C	
	F	242		ZC7A0U0F	
	C	218		ZC7A0P0C	
	F	218		ZC7A0P0F	

Odporúčaný od menovitej dĺžky 350 mm.

Priečka

	Výška (mm)	Šírka (mm)	SW-M	OG-M	CS-M
	110	242		ZC7Q0U0FS	
	110	218		ZC7Q0P0FS	

Rám čelného výsuvu

Drevený dizajn



- Praktické pri použití v kuchyni i v iných obytných priestoroch
- Elegantný štíhly dizajn
- Vhodné pre čelný výsuv a vnútorný výsuv LEGRABOX s výškou C a F
- Ľubovoľne polohovateľný a s bezpečnou oporou
- Podstavec na koreničky použiteľný voliteľne
- Výška rámu 110 mm
- Materiál: drevený dekor/oceľ

Informácie o objednávaní

Rám čelného výsuvu

	Menovitá dĺžka (mm)	Šírka (mm)	E01S/SW-M	E02G/OG-M	N01T/CS-M
	270–650	242	ZC7F300RHU		
	400–650	218	ZC7F400RHP		

Priečka

	Výška (mm)	Šírka (mm)	E01S	E02G	N01T
	110	242	ZC7Q0U0FH		
	110	218	ZC7Q0P0FH		

Priečny reling AMBIA-LINE

Oceľový dizajn



- Praktické pri použití v kuchyni
- S priečnym relingom na skrátenie
- Vhodné pre čelný výsuv a vnútorný výsuv LEGRABOX s výškou C a F
- Ľubovoľne polohovateľný a s bezpečnou oporou

Informácie o objednávaní

Priečny reling na skrátenie



Dĺžka (mm)	Materiál	SW-M	OG-M	CS-M
1080	Hliník		ZR7.1080U	

Prírez: Svetlá šírka korpusu LW – 90 mm

Upínadlo priečneho relingu

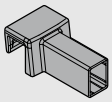

Zásuvkové systémy	SW-M	OG-M	CS-M
LEGRABOX pure		ZC7U10E0	
LEGRABOX free		ZC7U11E0	

Objednávať 2x na každý priečny reling

Pozdĺžny deliaci prvok

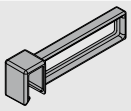

Dĺžka (mm)	SW-M	OG-M	CS-M
84		ZC7U10F0	

Súprava na fľaše

Oceľový dizajn



- Praktické pri použití v kuchyni
- Elegantný štíhly dizajn
- Vhodné pre čelný výsuv LEGRABOX s výškou C a F
- Ľubovoľne polohovateľný a s bezpečnou oporou
- Montážna výška 140 mm (zásuvkový rám so súpravou na fľaše)
- Materiál: oceľ, práškovaná

Informácie o objednávaní

Súprava na fľaše

	Menovitá dĺžka (mm)	Šírka (mm)	SW-M	OG-M	CS-M
	od 450	100	ZC7B0100S		
	od 450	200	ZC7B0200S		

Nevhodné pre vnútorný výsuv.

Zásuvkový rám – úzky

	Menovitá dĺžka (mm)	Šírka (mm)	SW-M	OG-M	CS-M
	450	100	ZC7S450RS1		
	500	100	ZC7S500RS1		
	550	100	ZC7S550RS1		
	600	100	ZC7S600RS1		
	650	100	ZC7S650RS1		

Zásuvkový rám – široký

	Menovitá dĺžka (mm)	Šírka (mm)	SW-M	OG-M	CS-M
	450	200	ZC7S450RS2		
	500	200	ZC7S500RS2		
	550	200	ZC7S550RS2		
	600	200	ZC7S600RS2		
	650	200	ZC7S650RS2		

AMBIA-LINE kuchynskí pomocníci



Pekne tvarovaní kuchynskí pomocníci AMBIA-LINE v sebe spájajú vysoko kvalitný dizajn s premyslenou funkčnosťou. Veď s držiakmi na nože, taniere a koreničky i s rezačkou na potravinovú alebo hliníkovú fóliu prichádza do kuchyne úhľadný poriadok. A každá manipulácia je bezproblémová, pretože kuchynské potreby sú vo výsuve rýchlo poruke.

Kuchynskí pomocníci

Montáž, nastavenie a demontáž

www.blum.com/amb3

Rezačka na fólie

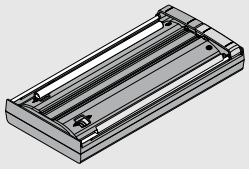

- Rezačka na potravinové a hliníkové fólie
- Tyčka na fóliu na odvíjanie potravinovej fólie bez záhybov
- Zaistenie proti kĺzaniu flexibilným upevnením o dno
- Vyberateľný
- Vhodné pre zásuvku LEGRABOX a vnútornú zásuvku s výškou M a K
- V kombinácii so zásuvkovým rámom AMBIA-LINE so šírkou 200 mm
- Farba: sivá matná Orion
- Materiál: plast/antikor

Informácie o objednávaní	
Vyhotovenie	
S fóliou	ZC7C0000
Bez fólie	ZC7C0001
Dĺžka (mm)	409
Šírka (mm)	187

Držiak na nože

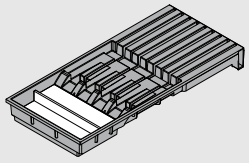

- Bezpečné uloženie štyroch veľkých a piatich malých nožov
- Vrátane podpery rukoväte dlhých nožov
- Zaistenie proti kĺzaniu upevnením o dno
- Vhodné pre zásuvku LEGRABOX a vnútornú zásuvku s výškou M a K
- V kombinácii so zásuvkovým rámom AMBIA-LINE so šírkou 200 mm
- Farba: sivá matná Orion
- Materiál: plast/antikor

Informácie o objednávaní	
Označenie	
Držiak na nože	ZC7M0200
Dĺžka (mm)	409
Šírka (mm)	187

Držiak na taniere Blum

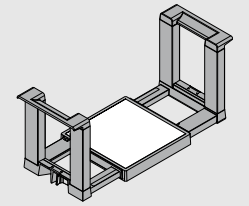

- Bezpečné uloženie až 12 tanierov
- Plynule prispôsobiteľný veľkosti tanierov
- Vyberateľný
- Vhodné pre čelný výsuv a vnútorný výsuv LEGRABOX s výškou C a F
- Farba: sivá matná Orion
- Materiál: plast/antikor

Informácie o objednávaní	
Označenie	
Držiak na taniere Blum	ZC7T0350
Priemer taniera (mm)	186–322
Výška stohovania tanierov (mm)	146
Celková výška (mm)	170

Podstavec na koreničky

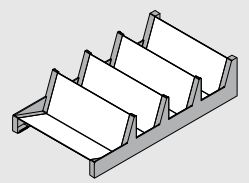

- Prehľadné uloženie koreničiek rôznych veľkostí
- Vhodné pre čelný výsuv a vnútorný výsuv LEGRABOX s výškou C a F
- V kombinácii s rámom čelného výsuvu AMBIA-LINE so šírkou 218 mm
- Farba: sivá matná Orion
- Materiál: plast/antikor

Informácie o objednávaní	
Označenie	
Podstavec na koreničky	ZC7G0P0I
Dĺžka (mm)	356
Šírka (mm)	205

Look for our FSC™-certified products

FSC
www.fsc.org
FSC™ C115115

Celý obsah podlieha autorským právam spoločnosti Blum.
Technické zmeny a zmeny vo výrobnom programe vyhradené.
IDNR: 000.000.0 · EP-390/5 SK-SK/12.25

Julius Blum GmbH
Zastúpenie pre Slovensko
Tuhovská 29
831 06 Bratislava
Slovakia
Tel.: +421 905 997 977
E-Mail: info.sk@blum.com

Julius Blum GmbH
6973 Höchst, Rakúsko
Tel.: +43 5578 705-0
Fax: +43 5578 705-44
E-mail: info@blum.com
www.blum.com

Naše prevádzky v Rakúsku, Poľsku a Číne sú certifikované, ako je uvedené nižšie.
Naša prevádzka v USA je certifikovaná podľa ISO 9001.
Naša prevádzka v Brazílii je certifikovaná podľa ISO 9001, ISO 14001 a ISO 45001.

ISO 9001 Certified Quality System
ISO 14001 Certified Environmental System
ISO 50001 Certified Energy System

blum®