SERVO-DRIVE
by Blum

BLUMOTION
by Blum



SERVO-DRIVE uno

Montageanleitung

www.blum.com



Inhaltsverzeichnis

Handhabung der Montageanleitung 3
Bestimmungsgemäße Verwendung 3
Sicherheit 4
Bauliche Veränderungen und Ersatzteile 6
Entsorgung 6
Sicherheitsabstand Blum-Steckernetzgerät 7
Störungsbehebung 7

Übersichtsgrafik 8
Funktion 8
Montage 9
Einstellung 9
Blum-Distanzpuffer 10
Übersichtsgrafik – Verkabelung 10
Montage Blum-Steckernetzgerät 10
Kabelplan 10

Inbetriebnahme 12
Montage Abdeckkappe 16
SERVO-DRIVE-Schalter – Austausch Batterie 16

Demontage 17



DE

Handhabung der Montageanleitung

Lesen Sie vor Inbetriebnahme von SERVO-DRIVE die Montageanleitung sowie die Sicherheitshinweise!
Wir empfehlen, zur einfacheren Identifizierung der beschriebenen Teile, die Orientierungsgrafik zu verwenden.
Diese Montageanleitung gilt für die elektrische Bewegungsunterstützung SERVO-DRIVE für AVENTOS HF, AVENTOS HS, AVENTOS HL und AVENTOS HK In den Darstellungen wird exemplarisch nur AVENTOS HF gezeigt.
Die Montageschritte der mechanischen AVENTOS-Beschläge -HF, -HS, -HL und -HK ohne SERVO-DRIVE entnehmen Sie bitte den speziellen Montageanleitungen für AVENTOS.

Bestimmungsgemäße Verwendung

SERVO-DRIVE unterstützt das Öffnen und Schließen von Klappen und darf nur unter folgenden Bedingungen verwendet werden:
- In trockenen, geschlossenen Räumen.
- In Verbindung mit AVENTOS Klappenbeschlägen der Julius Blum GmbH innerhalb der zulässigen technischen Daten.
- In Verbindung mit einem Blum-Steckernetzgerät.

HINWEIS

➢ Die Kabellänge von 2 Meter darf insgesamt nicht überschritten werden.



Sicherheit

SERVO-DRIVE entspricht dem zur Zeit geltenden Stand der Sicherheitstechnik.
Trotzdem verbleiben gewisse Restrisiken bei Nichtbeachtung dieser Montageanleitung. Bitte haben Sie dafür Verständnis, dass die Julius Blum GmbH keinerlei Haftung oder Gewährleistung für Schäden und Folgeschäden übernehmen kann, die durch Nichtbeachtung der Montageanleitung entstehen.

- Bei der Montage von SERVO-DRIVE sind die nationalen Normen einzuhalten. Dies betrifft speziell die mechanische Sicherheit bewegter Teile und die elektrische Verkabelung.
- Nur eine qualifizierte Fachkraft darf Blum-Komponenten einbauen und austauschen, die Position des Blum-Steckernetzgerätes oder jegliche Verkabelung verändern.
- Das Gerät darf nur an ein Stromnetz angeschlossen werden, dessen Spannung, Stromart und Frequenz mit den Angaben auf dem Typenschild (siehe Blum-Steckernetzgerät) übereinstimmen.
- Die Steckdose muss frei zugänglich sein.

- Halten Sie die in der Montageanleitung angegebenen Sicherheitsabstände zum Blum-Steckernetzgerät ein.
- Es ist darauf zu achten, dass in das Blum-Steckernetzgerät und die Antriebseinheit keine Feuchtigkeit eindringen kann.
- Schalten Sie vor jeder Reparatur oder Wartungsarbeit die Steckdose aus, an der das Blum-Steckernetzgerät angeschlossen ist oder ziehen Sie den Netzstecker.
- Reinigen Sie die Antriebseinheit, das Blum-Steckernetzgerät und den SERVO-DRIVE-Schalter nur mit einem nebelfeuchten Tuch, da eindringende Feuchtigkeit und aggressive Putzmittel die Elektronik beschädigen können.
- Greifen Sie während der Öffnungs- bzw. Schließbewegung nicht in den Bereich der Hebel.
- Es dürfen keine beschädigten Teile verwendet werden.
- Scharfe Kanten können zu Beschädigungen der Kabel führen.
- Weder das Blum-Steckernetzgerät noch jegliche Verkabelung darf mit beweglichen Teilen in Berührung kommen.
- Zerlegen Sie niemals eine Antriebseinheit oder einen SERVO-DRIVE-Schalter.
- Pro Blum-Steckernetzgerät darf nur eine Antriebseinheit verwendet werden.

⚠ WARNUNG

Lebensgefahr durch Stromschlag!

➢ Öffnen Sie niemals ein Blum-Steckernetzgerät.

⚠ WARNUNG



Verletzungsgefahr durch nach oben springende Hebel!

Bei demontierter Front besteht Verletzungsgefahr durch den hochspringenden Hebel.

➢ Hebelpaket nicht nach unten drücken, sondern entfernen.

➢ Solange die Fronten nicht montiert sind, darf das Steckernetzgerät nicht an das Stromnetz angeschlossen sein.



Warnzeichen und Gefahrensymbole

⚠ **WARNUNG**	WARNUNG kennzeichnet eine Gefahr, die zu Tod oder schwerer Verletzung führen kann, wenn sie nicht vermieden wird.
HINWEIS	Dieses HINWEIS-Zeichen weist auf eine Bemerkung hin, die Sie beachten sollten.

Bauliche Veränderungen und Ersatzteile

Bauliche Veränderungen und vom Hersteller nicht zugelassene Ersatzteile beeinträchtigen Sicherheit und Funktion von SERVO-DRIVE und sind daher nicht erlaubt.

- Verwenden Sie nur Original-Ersatzteile der Julius Blum GmbH.
- Schließen Sie am Blum-Steckernetzgerät keine anderen Geräte als die dafür vorgesehenen Blum-Komponenten an.
- Das Kabel vom Steckernetzgerät zur Antriebseinheit darf nicht verlängert werden.

Entsorgung

- Entsorgen Sie alle elektronischen Komponenten von SERVO-DRIVE, inklusive Batterien, gemäß den örtlichen Vorschriften in einer getrennten Sammlung für Elektro- und Elektronikgeräte.

Sicherheitsabstand Blum-Steckernetzgerät

HINWEIS

Für die Luftzirkulation muss ein Sicherheitsabstand von 30 mm eingehalten werden, sonst droht Überhitzung des Blum-Steckernetzgerätes.

➢ Der Sicherheitsabstand ist in den Maßen der Zeichnung berücksichtigt.

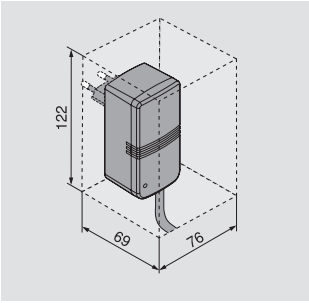

Störungsbehebung

Informationen zur Störungsbehebung finden Sie unter:
www.blum.com/sd/troubleshooting

Übersichtsgrafik

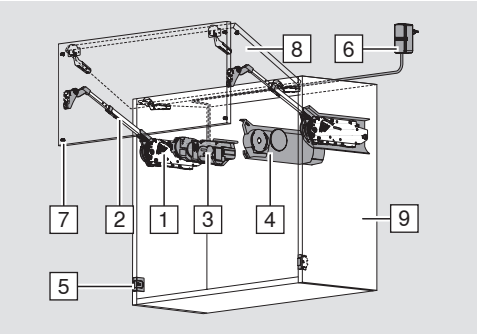

1 Kraftspeicher
2 Teleskophebel oder Hebelpaket
3 Antriebseinheit mit LED-Anzeige
4 Abdeckkappe
5 SERVO-DRIVE-Schalter mit Batterieanzeige
6 Blum-Steckernetzgerät mit LED-Anzeige
7 Blum-Distanzpuffer
8 Front
9 Korpus

Funktion

Elektrische Bewegungsunterstützung

Über den SERVO-DRIVE-Schalter wird das automatische Öffnen oder Schließen von SERVO-DRIVE für AVENTOS ausgelöst.

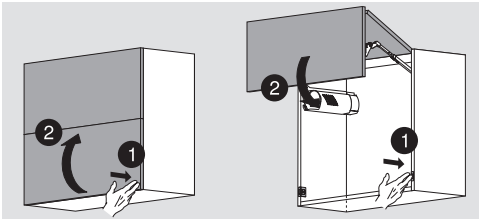

Druck auf die Front

➢ die Klappe öffnet automatisch

Druck auf den SERVO-DRIVE-Schalter

➢ die Klappe schließt automatisch

Manuelle Benutzung

Die Klappe kann uneingeschränkt manuell geöffnet oder geschlossen werden, ohne dass SERVO-DRIVE für AVENTOS dadurch beschädigt wird.

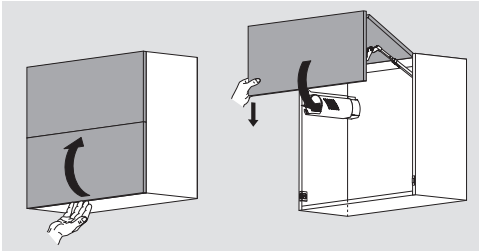

➢ Manuelles Öffnen der Klappe durch Bewegung nach oben

➢ Manuelles Schließen der Klappe durch Bewegung nach unten

SERVO-DRIVE für AVENTOS

Montage Verteilerkabel und Montage Verbindungsknoten

AVENTOS HF / HS / HL / HK

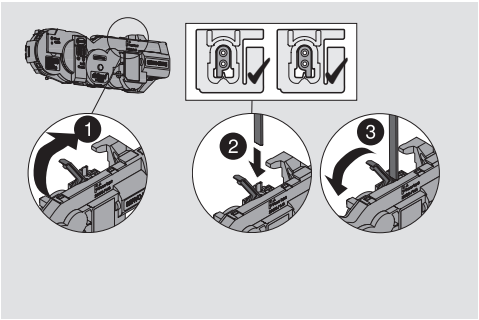

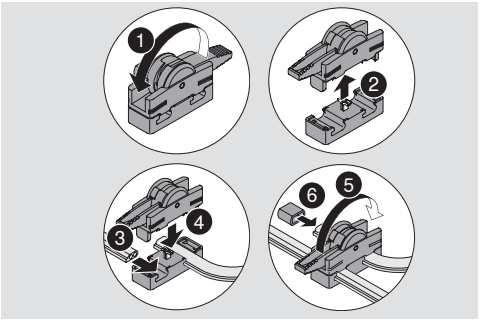

Einstellung Antriebseinheit

AVENTOS HF / HS / HL

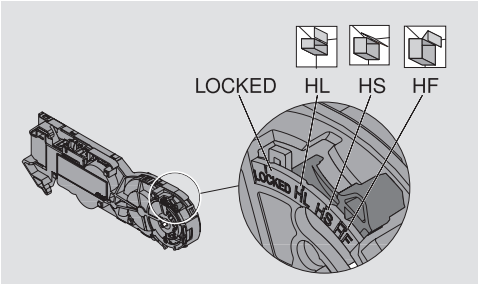

AVENTOS HK

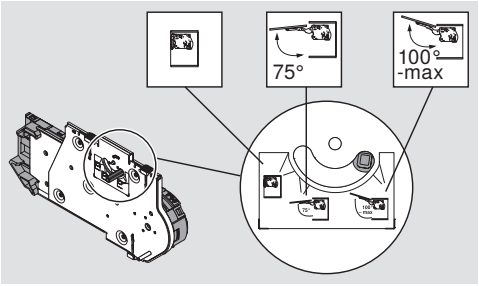

Montage Antriebseinheit

HINWEIS

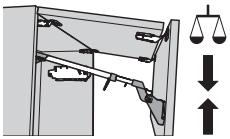

- ➢ Vor der Montage von SERVO-DRIVE für AVENTOS müssen die Kraftspeicher so eingestellt sein, dass die Front in verschiedenen Positionen geöffnet stehen bleibt.
- ➢ Für die Montage der Antriebseinheit müssen sich die Teleskophebel bzw. die Hebelpakete in komplett geöffneter Stellung befinden.
- ➢ Öffnungswinkelbegrenzer bei Bedarf erst nach der Montage der Antriebseinheit und vor der Referenzfahrt montieren.

AVENTOS HF / HS / HL

HINWEIS

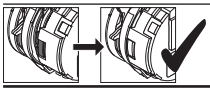

➢ Das Verriegeln der Antriebseinheit ist erst möglich, wenn durch das Sichtfenster der orange Schieber nicht mehr sichtbar ist.

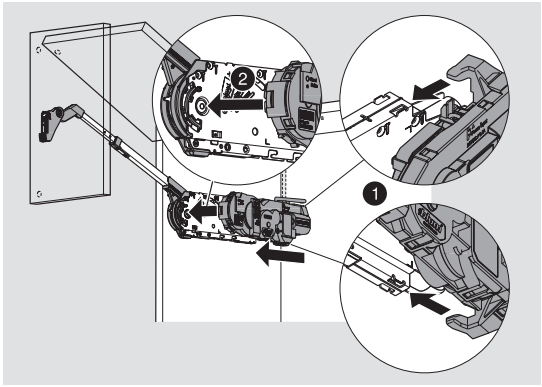

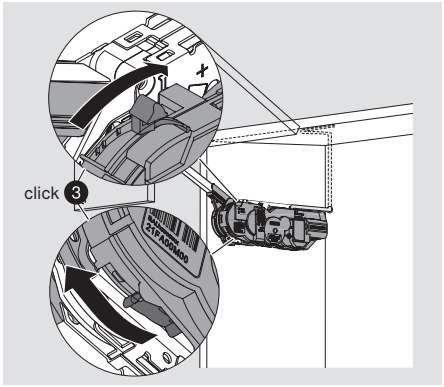

AVENTOS HK

HINWEIS

Das Verriegeln der Antriebseinheit ist erst möglich, wenn die Antriebseinheit ganz auf dem Kraftspeicher anliegt.

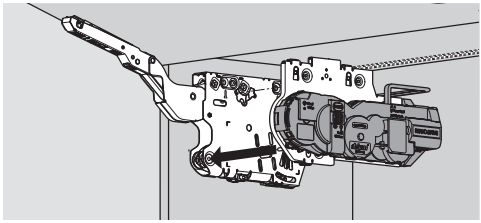

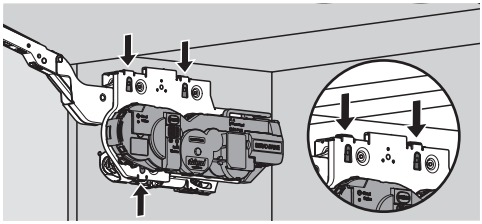

Montage SERVO-DRIVE-Schalter

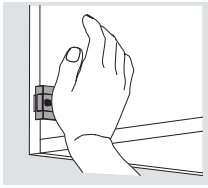

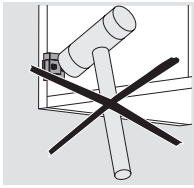

Blum-Distanzpuffer

HINWEIS

➢ Blum-Distanzpuffer nicht einleimen



Montage in die Front
Alurahmen: Montage in der Korpusseite

Übersichtsgrafik – Verkabelung

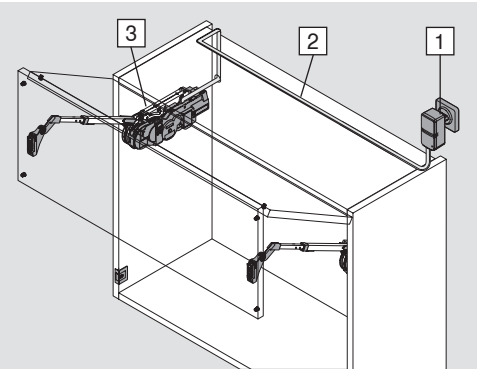

1 Blum-Steckernetzgerät mit LED-Anzeige

2 Verteilerkabel

3 Antriebseinheit

Kabelplan

HINWEIS

➢ Pro Steckernetzgerät darf nur eine Antriebseinheit angeschlossen werden!
➢ Die Kabellänge von 2 Meter darf insgesamt nicht überschritten werden.

SERVO-DRIVE für AVENTOS

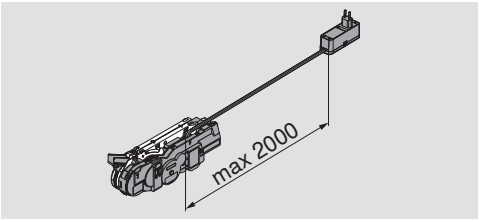

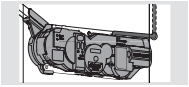

Verkabelung nach hinten

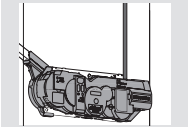

Verkabelung nach oben

Inbetriebnahme

Bedienung | Leuchtet durchgängig | Blinkt

A SERVO-DRIVE-Schalter aktivieren

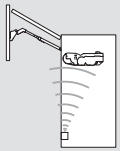

Einrichten der Funkverbindung zwischen SERVO-DRIVE-Schalter und Antriebseinheit.
Ein SERVO-DRIVE-Schalter kann jeweils nur mit einer Antriebseinheit aktiviert werden!

1

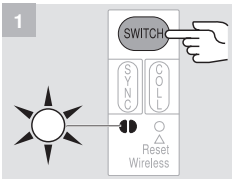

Taste <SWITCH> drücken,

bis LED-Anzeige grün blinkt.

2

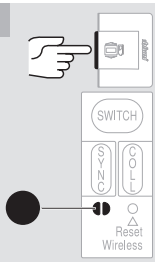

SERVO-DRIVE-Schalter drücken,

bis LED-Anzeige durchgängig grün leuchtet.

3

Vorgang **A 1–2** mit allen weiteren SERVO-DRIVE-Schaltern im Korpus wiederholen.

Bedienung | Leuchtet durchgängig | Blinkt

B Referenzfahrt durchführen

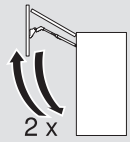

Durch die Referenzfahrt erkennt die Antriebseinheit die erforderlichen Parameter.

1



Referenzfahrt ist erforderlich: LED-Anzeige blinkt

2

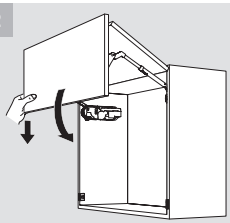

Front händisch schließen

3

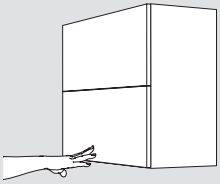

Druck auf Front: Referenzfahrt startet automatisch

4

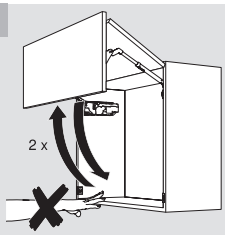

Front öffnet und schließt 2 Mal automatisch: Den Vorgang keinesfalls durch Eingreifen unterbrechen bzw. stoppen.

HINWEIS

Im Falle einer Unterbrechung die Referenzfahrt zurücksetzen → siehe Reset Motion **E 1**. Die Referenzfahrt erneut starten.

Bedienung Leuchtet durchgängig Blinkt

C Synchronisierung aktivieren

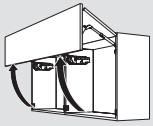

Bis zu drei Antriebseinheiten können synchronisiert werden und bewegen sich dadurch gleichzeitig. Diese Funktion wird bei mehreren Korpussen mit durchgängiger Front benötigt.

1

SERVO-DRIVE-Schalter aktivieren → siehe **A 1–3**.

2

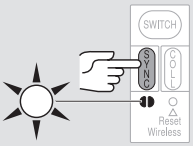

Taste <SYNC> der ersten Antriebseinheit drücken,

bis die LED-Anzeige grün blinkt.

3

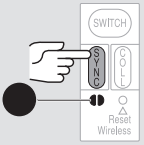

Taste <SYNC> der zweiten Antriebseinheit drücken,

bis die LED-Anzeigen der beiden synchronisierten Antriebseinheiten durchgängig grün leuchten.

4

Vorgang **C 2–3** mit allen weiteren Antriebseinheiten wiederholen.

5

Referenzfahrt durchführen → siehe **B 1–4**.

HINWEIS

Im Falle einer fehlerhaften Aktivierung die Funktionen an allen Antriebseinheiten zurücksetzen → siehe Reset Wireless **F 1**. SERVO-DRIVE-Schalter, Synchronisierung und Referenzfahrt erneut aktivieren → siehe **A 1–3**, **C 2–4** und **B 1–4**.

Bedienung | Leuchtet durchgängig | Blinkt

D Kollisionsvermeidung aktivieren

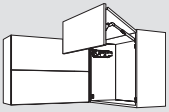

Um die Kollision von Fronten zu vermeiden, werden (max. 6) Antriebseinheiten verknüpft, so dass jeweils nur eine Front geöffnet sein kann. Das Öffnen einer Front wird unterbunden, solange die verknüpfte Front geöffnet ist.

1

SERVO-DRIVE-Schalter aktivieren → siehe **A 1–3**.

2

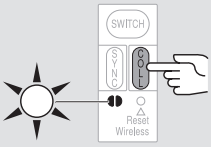

Taste <COLL> der ersten Antriebseinheit drücken,

bis die LED-Anzeige grün blinkt.

3

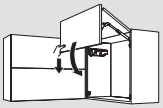

Front händisch schließen

4

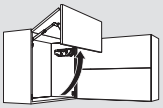

Zweite Front händisch öffnen

5

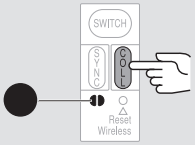

Taste <COLL> der zweiten Antriebseinheit drücken,

bis die LED-Anzeigen beider Antriebseinheiten durchgängig grün leuchten.

6

Vorgang **D 2–5** mit allen weiteren Korpussen wiederholen.

7

Referenzfahrt durchführen → siehe **B 1–4**.

HINWEIS

Im Falle einer fehlerhaften Aktivierung die Funktionen an allen Antriebseinheiten zurücksetzen → siehe Reset Wireless **F 1**. SERVO-DRIVE-Schalter, Kollisionsvermeidung und Referenzfahrt erneut aktivieren → siehe **A 1–3**, **D 2–6** und **B 1–4**.

E **Reset Motion**

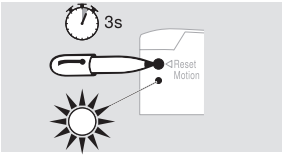

Setzt die Referenzfahrt zurück und ermöglicht eine erneute Referenzfahrt.

Taste <Reset Motion> mit einem Kugelschreiber drücken (mindestens 3 Sekunden), bis die LED-Anzeige schnell blinkt.

F **Reset Wireless**

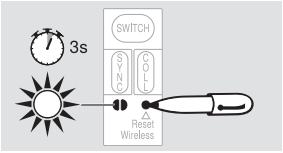

Deaktiviert alle Funktionen: alle aktivierten SERVO-DRIVE-Schalter der jeweiligen Antriebseinheit werden gelöscht.

Taste <Reset Wireless> mit einem Kugelschreiber drücken (mindestens 3 Sekunden), bis die LED-Anzeige schnell blinkt.

Montage Abdeckkappe

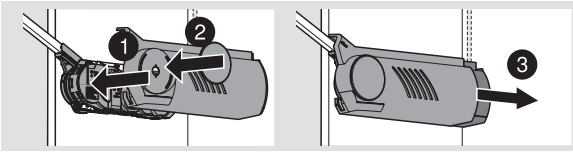

SERVO-DRIVE-Schalter – Austausch Batterie

Wenn die Batteriekapazität nachläßt, blinkt die Batterieanzeige (LED) rot

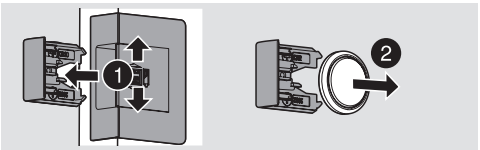

➢ SERVO-DRIVE-Schalter öffnen und Batterie entnehmen

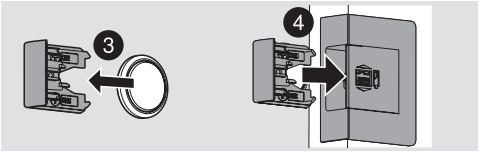

➢ Neue Batterie einlegen (Typ CR2032) und SERVO-DRIVE-Schalter schließen – Polanschluß beachten

HINWEIS

➢ Batterie des SERVO-DRIVE-Schalters darf nicht wieder aufgeladen oder ins Feuer geworfen werden.

SERVO-DRIVE für AVENTOS

⚠ WARNUNG

Lebensgefahr durch Stromschlag!

➢ Schalten Sie vor jeder Reparatur oder Wartungsarbeit die Steckdose aus, an der das Blum-Steckernetzgerät angeschlossen ist oder ziehen Sie den Netzstecker.

Demontage

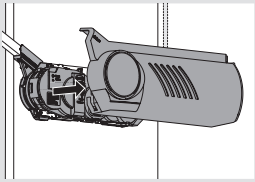

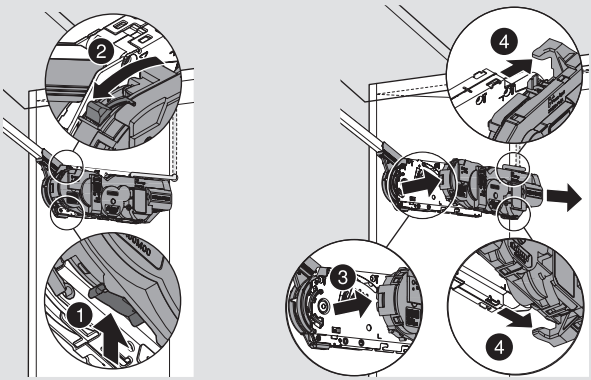

Verteilerkabel

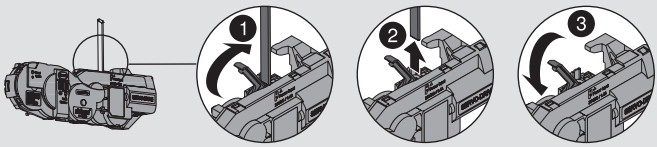

MA-707/1DE · 02.17 · © Copyright by Blum

Julius Blum GmbH
Beschlägefabrik
6973 Höchst, Austria
Tel.: +43 5578 705-0
Fax: +43 5578 705-44
E-Mail: info@blum.com
www.blum.com

ISO 9001 Certified Quality System
ISO 14001 Certified Environmental System
ISO 50001 Certified Energy System