Ve şimdi eklips siyahı renginde de

AVENTOS top

Sipariş bilgileri ve planlama

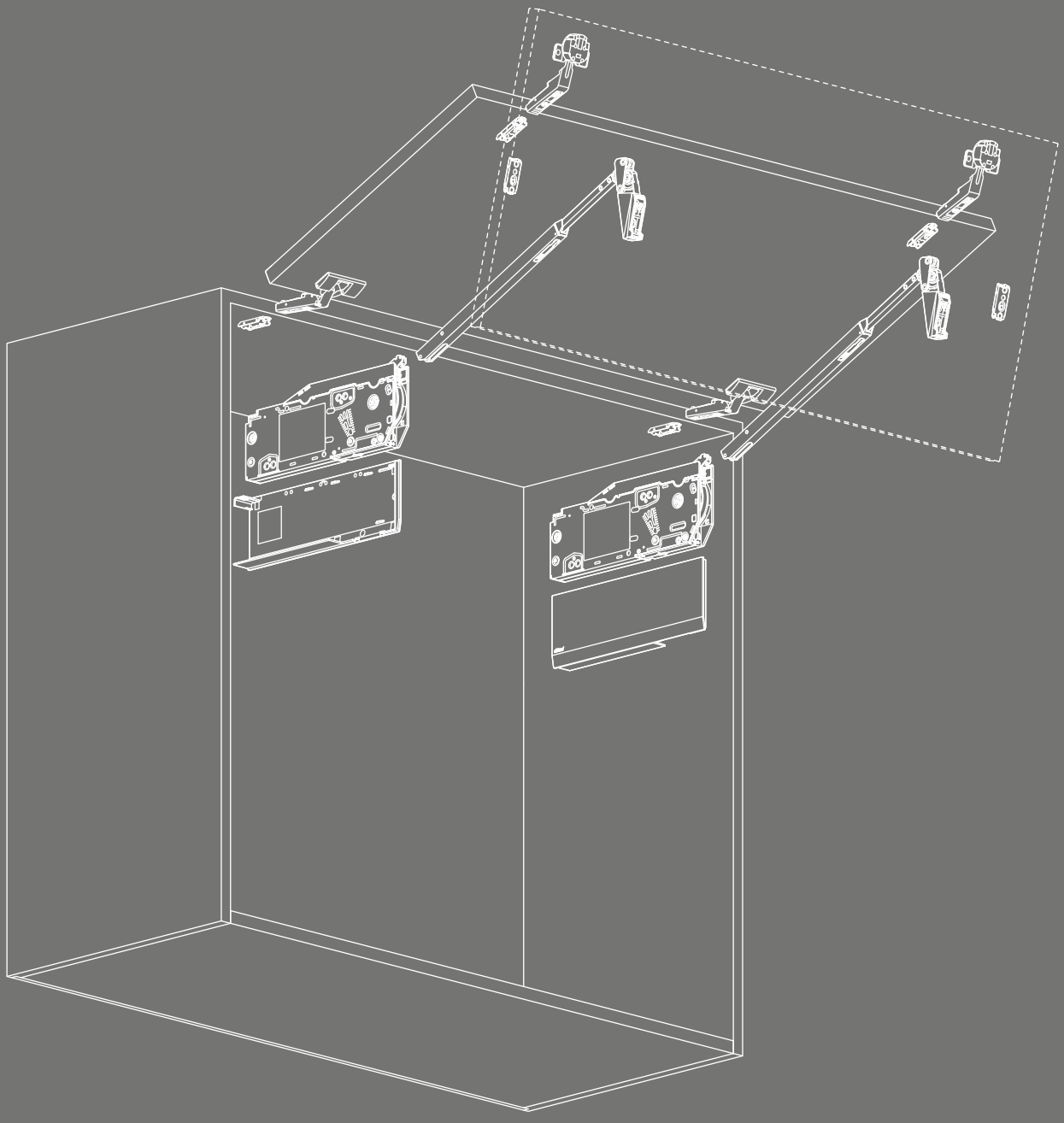

www.blum.com

Geniş bir repertuvar ile yeni nesil



AVENTOS kalkar kapak aksesuarlarımız, 20 yılı aşkın bir süredir üst ve yüksek dolaplarda güvenle kullanılıyor. Artık değişimin zamanı gelmişti: Aksesuarlarımızın yapısını küçülttük, fonksiyonlarını geliştirdik, tasarımını uyarladık. Yeni nesil AVENTOS top aksesuarları ile tek tek mobilyaları veya tüm yaşam alanlarını ustalıkla sahneleyebilirsiniz. Ve yeni eklips siyahı renk seçeneği, geniş yelpazede tasarım özgürlüğü sunuyor.

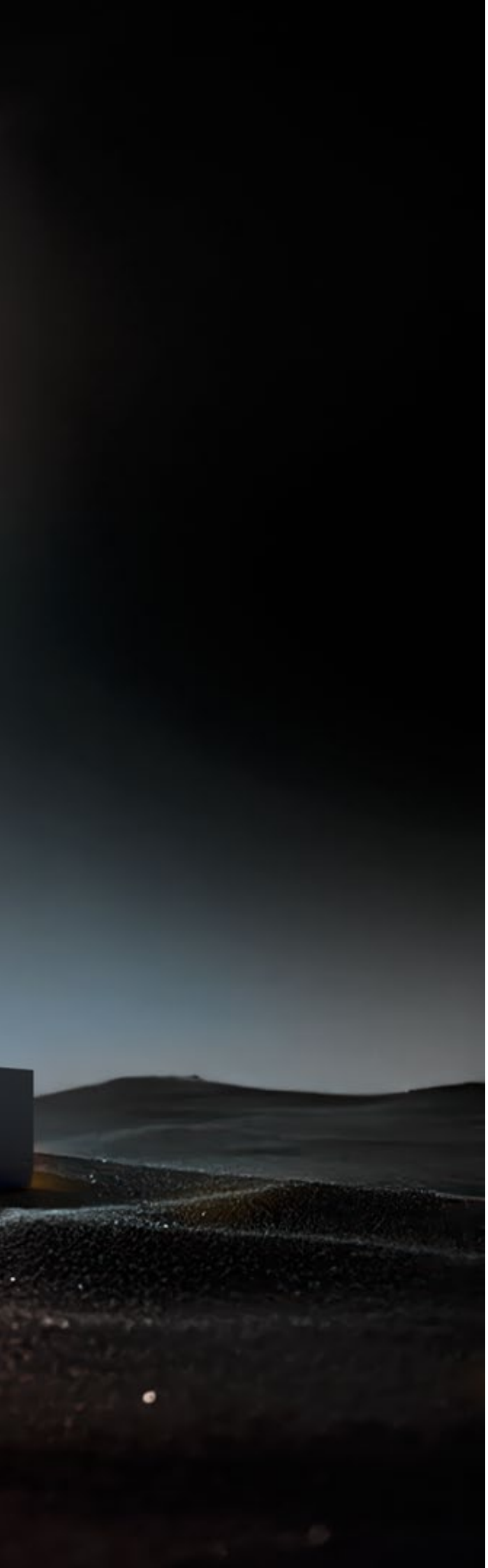

İçerik

4 Yaşam alanları

5 Servisler

6 Gövde yüksekliklerine genel bakış

8 AVENTOS HF top

20 AVENTOS HS top

26 AVENTOS HL top

32 AVENTOS HK top

40 AVENTOS HK-S

46 AVENTOS HK-XS

52 TIP-ON

54 EXPANDO T

55 Montaj yardımcıları

56 SERVO-DRIVE









Benzersiz düzen.
Tüm yaşam alanlarında

AVENTOS top ailesinin kalkar kapak aksesuarları, küçük ölçüleri ve sade tasarımı ile her mobilya ve yaşam alanına mükemmel uyar. Her talebe ve mevcut alana göre, AVENTOS HF top, HS top, HL top ve HK top ile doğru ve güvenilir bir çözüm bulabilirsiniz. İster yukarı veya eğimli ister paralel veya katlanarak kalkar kapak olsun, her zaman özgürce hareket eder ve eşyalara optimal erişirsiniz.

AVENTOS top hakkında daha detaylı bilgi için:
www.blum.com/aventostop

Servislerimize genel bakış

Servislerimizi, işlem zincirinizin her aşaması için tam olarak ihtiyaçlarınıza göre uyarlıyoruz. Böylece, etkin çalışabilmenizi ve dolayısıyla zamandan tasarruf etmenizi sağlıyoruz. Sizin için kişiselleştirilmiş servislerimizi, ne zaman ve nerede ihtiyaç duyarsanız duyun kullanabiliyorsunuz.

Dijital servisler
Daha fazla verimlilik için dijital destek

Montaj yardımcıları
Tam ve doğru iş için pratik aletler

İletişim servisleri
Hedefe yönelik pazarlama için kapsamlı materyal

Bireysel servisler
Müşteri odaklı destek için doğrudan iletişim

Lojistik servisler
Hızlı teslimat için geliştirilmiş süreçler

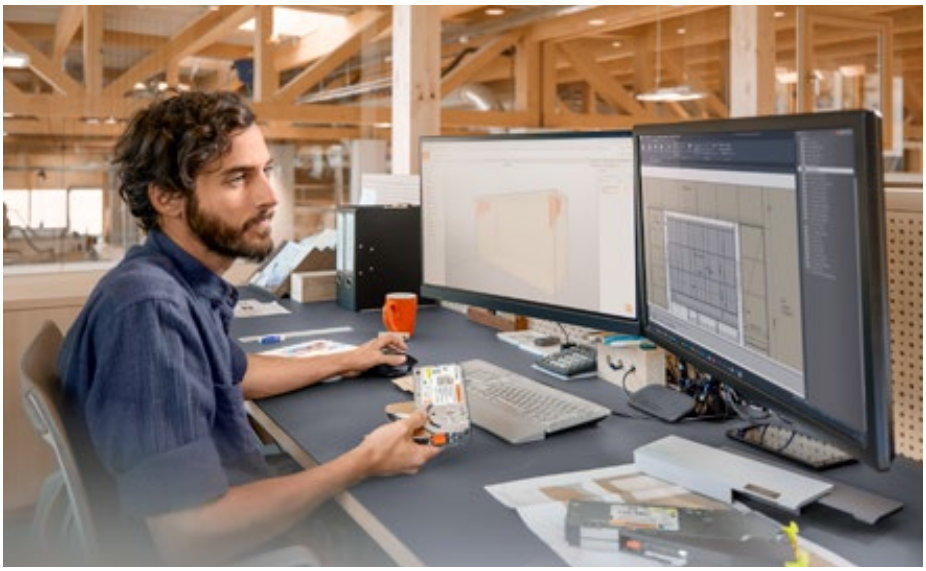

Servislerimiz hakkında daha fazla bilgi için:
www.blum.com/services

Her kompozisyon için uygun enstrüman

AVENTOS HK-S
AVENTOS HL top
AVENTOS HK top

AVENTOS HL top

AVENTOS HF top

AVENTOS HF top

AVENTOS HS top

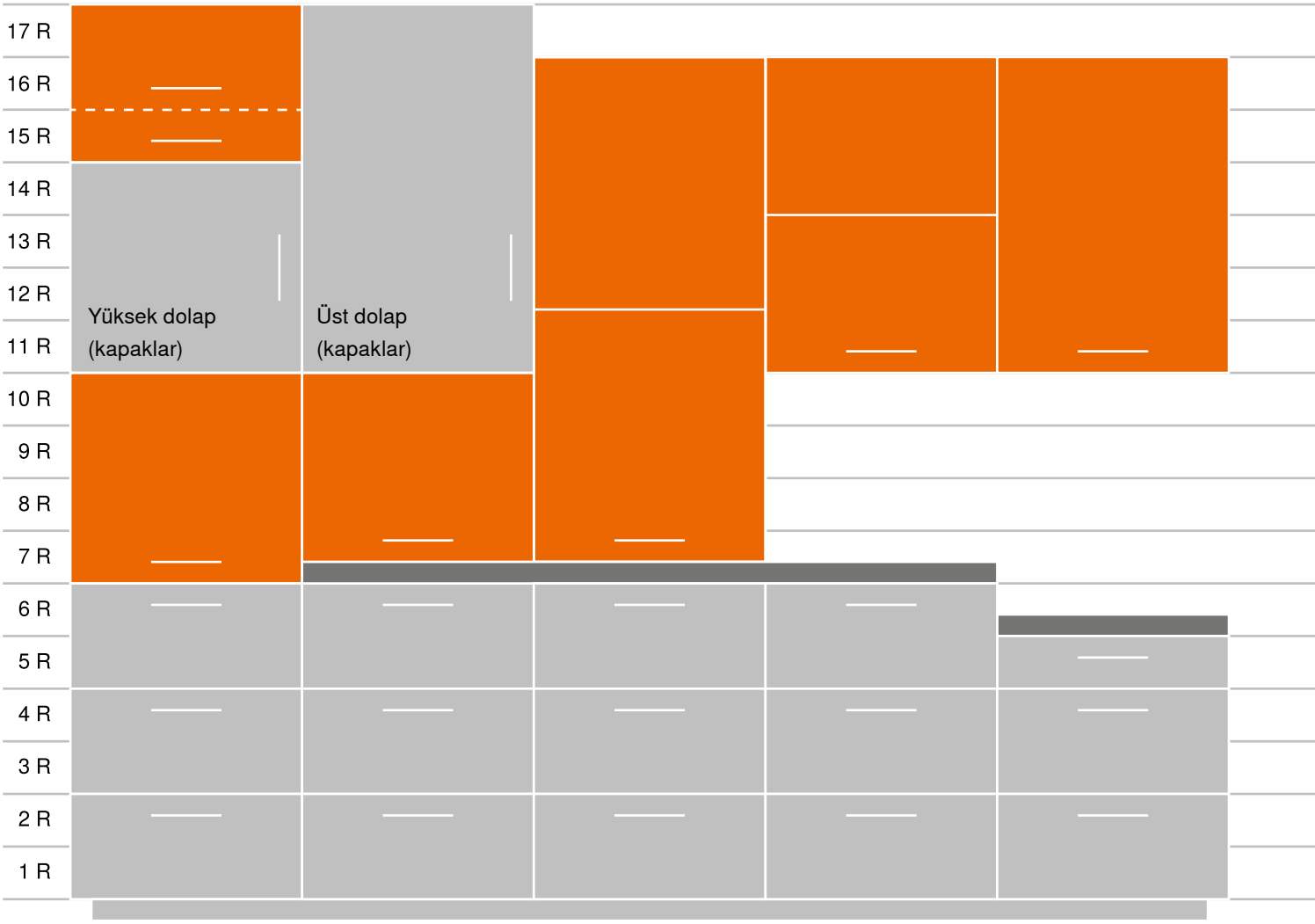

R = Raster

AVENTOS HS top

AVENTOS HF top

AVENTOS HS top
AVENTOS HL top
AVENTOS HK top

AVENTOS HS top
AVENTOS HL top
AVENTOS HK top

AVENTOS HK top

AVENTOS HK-S
AVENTOS HK-XS

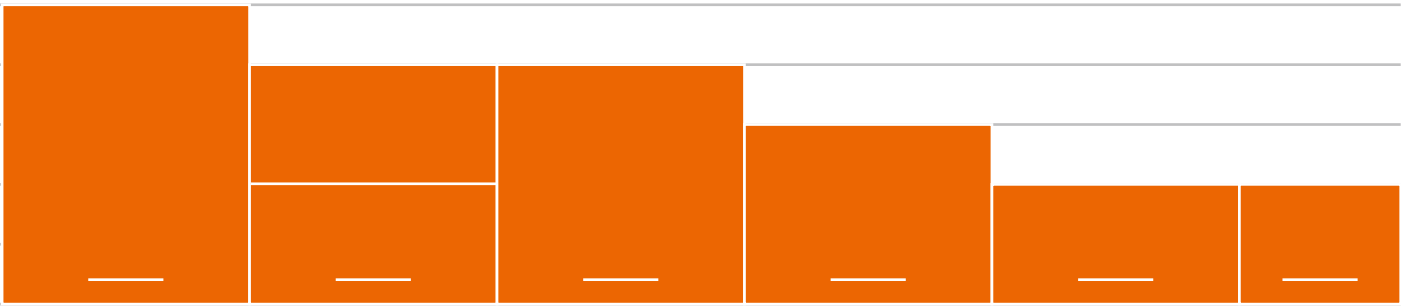

AVENTOS HF top



Ahşap kapaklar ve geniş alüminyum çerçeveler

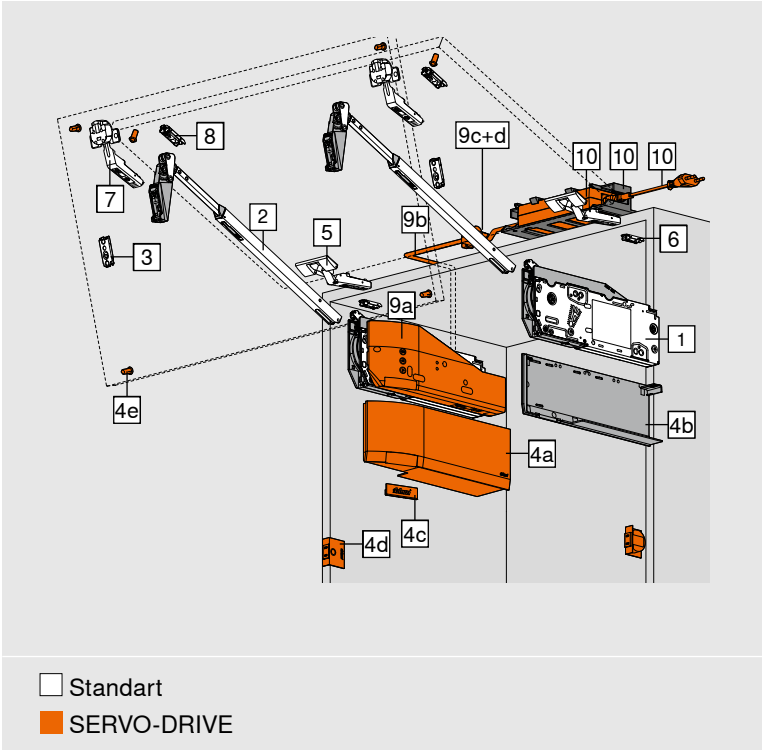

☐ Standart
■ SERVO-DRIVE

- İki parça kapaklı yüksek üst dolaplar için ideal
- 480–1200 mm gövde yüksekliği
- 1800 mm'ye kadar gövde genişliği
- Minimum 264 mm iç derinlik
- Entegre BLUMOTION ayarı
- Elektrikli hareket desteği SERVO-DRIVE
- Düşük işletme kuvveti
- Kademesiz durdurma
- Entegre hareket açısı sınırlayıcı
- Güç ünitesi ve ön bağlantı elemanı için sabit pozisyon
- Simetrik güç ünitesi ve kol
- Aletsiz montaj
- Güç ünitesi montajı için iki seçenek
- Her iki kapak için 3 boyutlu ayar imkanı
- Parmak emniyeti dahil ara menteşe
- Nikel ve eklips siyahı renk seçenekleri ile kol

Sipariş bilgileri

Bilgi
Güç faktörü (LF) = **Gövde yüksekliği* (KH) [mm] x kulp ağırlığı dahil kapak ağırlığı [kg]** *** Asimetrik kapaklarda teorik gövde yüksekliği (TKH) hesabı**
Asimetrik kapaklarda: **Teorik gövde yüksekliği TKH** = Kapak yüksekliği, üst FHo (mm) x 2 + fugalar Asimetrik kapaklarda, daha büyük kapak üstte olmak zorundadır!
Kesişen alanlarda daha kuvvetli güç ünitesi öneriyoruz. Her güç ünitesinin kenar aralıklarında bir bini denemesinin yapılmasını öneriyoruz!
Güç faktörü LF, üçüncü bir güç ünitesinin kullanılması durumunda %50 oranında arttırılabilir.

1 ☐■	Güç ünitesi seti		
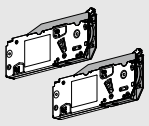	Hazır sistem vidaları ile bağlantı		
	LF	**OW**	
	2700–13500*	81°–116°	**22F2510**
	10000–19300	81°–116°	**22F2810**
LW Güç faktörü			
OW Hareket açısı (çok kademeli ayarlama imkanı)			
İçindekiler:			
1 2 x	Güç ünitesi, simetrik Sistem vidaları dahil, hazır		

* 1 adet LF 1300–3000
600 mm'ye kadar gövde genişliği (KB)

1 ☐■	Güç ünitesi seti		
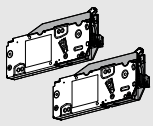	Pozisyon bulmalı sunta vidaları ile bağlantı		
	LF	**OW**	
	2700–13500*	81°–116°	**22F2500**
	10000–19300	81°–116°	**22F2800**
LW Güç faktörü			
OW Hareket açısı (çok kademeli ayarlama imkanı)			
İçindekiler:			
1 2 x	Güç ünitesi, simetrik Pozisyon bulma dahil		
- 8 x	Sunta vidası Ø 4 x 35 mm		

* 1 adet LF 1300–3000
600 mm'ye kadar gövde genişliği (KB)

Ahşap kapaklar ve geniş alüminyum çerçeveler

Sipariş bilgileri

2 – Kol seti

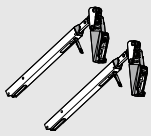

Renk	NI | ECS	
Gövde yüksekliği (mm)*		
480–610		**22F3200**
600–910		**22F3500**
840–1200		**22F3900**

İçindekiler:

2	2 x	Kol, simetrik

* Asimetrik kapaklarda: **Teorik gövde yüksekliği TKH** = Kapak yüksekliği, üst FHo (mm) x 2 + fugalar

3 – Kol için menteşe tabanı

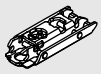

Renk	NI | ONS	
Bağlantı şekli	**Mesafe (mm)**	
Vidalı [1]	0	**175H3100**
EXPANDO	0	**177H3100E**
Çakmalı	0	**177H3100**

Tüm çelik düz menteşe tabanları 0 mm yükseklik farkı ile mümkün

[1] Ahşap kapaklar için her bir yan tarafta 2 adet sunta vidası (609.1x00) kullanılır
Geniş alüminyum çerçeveler için her bir yan tarafta 2 adet gömme başlı sac vidası (660.0950) kullanılır

4 – Koruma kapağı seti

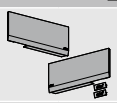

Renk	Malzeme	
SW | HGR | TGR	K	**22.8000**

İçindekiler:

-	1 x	Koruma kapağı, sol
4b	1 x	Koruma kapağı, sağ
4c	2 x	Marka elemanı, Blum logosu ile kabartmalı
		IN-G

4 – SERVO-DRIVE için koruma kapağı seti



Renk	Malzeme	
SW | HGR | TGR	K	**23.8000**

İçindekiler:

4a	1 x	SERVO-DRIVE koruma kapağı, sol
4b	1 x	Koruma kapağı, sağ
4c	2 x	Marka elemanı, Blum logosu ile kabartmalı
		IN-G
4d	2 x	SERVO-DRIVE şalteri
4e	6 x	Blum aralama tamponu Ø 5 mm

5 – CLIP top 120° menteşe



Renk	NI | ONS	
Tas	**Yay**	
INSERTA	Olmaksızın	**70T5590BTL**
Vidalı [1]	Olmaksızın	**70T5550.TL**
Tas binisi TO (sabit ölçü)		**11 mm**

1200 mm gövde genişliğinden (KB) veya 12 kg kapak ağırlığından itibaren 3 menteşe

1800 mm gövde genişliği (KB) için veya 20 kg kapak ağırlığından itibaren 4 menteşe

[1] Ahşap kapaklar için sunta vidası (609.1x00) kullanılır
Geniş alüminyum çerçeveler için gömme başlı sac vidası (660.0950) kullanılır

5 için alternatif

- – Daha büyük kapak binileri için CLIP top 120° özel menteşe



Renk	NI | ONS	
Tas	**Yay**	
INSERTA	Olmaksızın	**72T5590BTL**
Vidalı [1]	Olmaksızın	**72T5550.TL**
Tas binisi TO (sabit ölçü)		**13 mm**

1200 mm gövde genişliğinden (KB) itibaren veya 12 kg kapak ağırlığından itibaren 3 menteşe

1800 mm gövde genişliği (KB) için veya 20 kg kapak ağırlığından itibaren 4 menteşe

[1] Ahşap kapaklar için sunta vidası (609.1x00) kullanılır
Geniş alüminyum çerçeveler için gömme başlı sac vidası (660.0950) kullanılır

6 – CLIP top 120° menteşe için menteşe tabanı

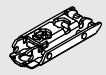

Renk	NI | ONS	
Bağlantı şekli	**Mesafe (mm)**	
Vidalı [1]	0	**175H3100**
EXPANDO	0	**177H3100E**
Çakmalı	0	**177H3100**

Standart menteşe tabanı, menteşe tabanı yükseklik farkı üst kapak binisine bağlı

[1] Ahşap kapaklar için sunta vidası (609.1x00) kullanılır
Geniş alüminyum çerçeveler için gömme başlı sac vidası (660.0950) kullanılır

7 – CLIP top ara menteşe



Renk	NI | ONS	
Tas	**Yay**	
Vidalı [1]	Olmaksızın	**78Z5500T**
EXPANDO	Olmaksızın	**78Z553ET**

1200 mm gövde genişliğinden (KB) veya 12 kg kapak ağırlığından itibaren 3 menteşe

1800 mm gövde genişliği (KB) için veya 20 kg kapak ağırlığından itibaren 4 menteşe

[1] Ahşap kapaklar için sunta vidası (609.1x00) kullanılır
Geniş alüminyum çerçeveler için gömme başlı sac vidası (660.0950) kullanılır

Ahşap kapaklar ve geniş alüminyum çerçeveler

Sipariş bilgileri

8	CLIP top ara menteşe için menteşe tabanı		
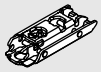	**Renk**	NI | ONS	
	Bağlantı şekli	**Mesafe (mm)**	
	Vidalı [1]	0	**175H3100**
	EXPANDO	0	**177H3100E**
	Çakmalı	0	**177H3100**

0 mm yükseklik farkı ile standart menteşe tabanları

Çerçeve freze genişliği 57 mm'den az olan geniş alüminyum çerçeveler için sadece haç tipi menteşe tabanı kullanılır

[1] Ahşap kapaklar için sunta vidası (609.1x00) kullanılır
Geniş alüminyum çerçeveler için gömme başlı sac vidası (660.0950) kullanılır

9	SERVO-DRIVE seti		
	**Renk**	**Malzeme**	
	TGR	K	**23.A000**

İçindekiler:

9a	1 x	Hareket ünitesi
9b	1 x	SERVO-DRIVE dağıtım kablosu, 1500 mm
9c	1 x	Bağlantı köprüsü
9d	2 x	Kablo ucu koruması

3 güç ünitesinden itibaren 2 senkron hareket ünitesi kullanılmasını öneriyoruz

Birbirine bağlı kapaklarda, her set için bir hareket ünitesi öneriyoruz!

10	SERVO-DRIVE adaptörü ve aksesuarı
Bakın: Sayfa 56	

Opsiyonel

4c	Marka elemanı		
	**Malzeme**	**Renk**	
	K	SW-M | TGR	IN-G
baskılı *	2 x	**ABD.1000.BL**	**ABD.1009.BL**
kabartmalı *	2 x	**ABD.1000.BT**	**ABD.1009.BT**
baskısız	2 x	**ABD.1000**	**ABD.1009**

* Blum logolu

1000 adetten itibaren:

Kişisel baskılı marka elemanı

5000 adetten itibaren:

Kişisel kabartmalı marka elemanı

Renk ve malzeme

Tanım	
SW	İpek beyazı
HGR	Açık gri
TGR	Koyu gri
SW-M	Mat ipek beyazı
IN-G	İnmold mat paslanmaz çelik
K	Plastik
NI	Nikelajlı
ECS	Eklips siyahı
ONS	Siyah oniks

Dar alüminyum çerçeveler

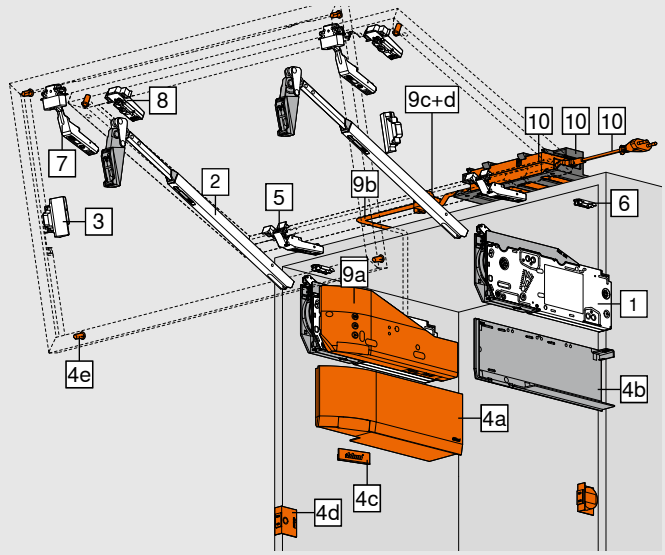

- İki parça kapaklı yüksek üst dolaplar için ideal
- 480–1200 mm gövde yüksekliği
- 1800 mm'ye kadar gövde genişliği
- Minimum 264 mm iç derinlik
- Entegre BLUMOTION ayarı
- Elektrikli hareket desteği SERVO-DRIVE
- Düşük işletme kuvveti
- Kademesiz durdurma
- Entegre hareket açısı sınırlayıcı
- Güç ünitesi ve ön bağlantı elemanı için sabit pozisyon
- Simetrik güç ünitesi ve kol
- Aletsiz montaj
- Güç ünitesi montajı için iki seçenek
- Her iki kapak için 3 boyutlu ayar imkanı
- Parmak emniyeti dahil ara menteşe
- Nikel ve eklips siyahı renk seçenekleri ile kol

☐ Standart
■ SERVO-DRIVE

Sipariş bilgileri

1 ☐■	Güç ünitesi seti		
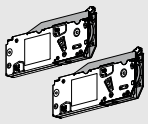	Hazır sistem vidaları ile bağlantı		
	LF	**OW**	
	2700–13500*	81°–116°	**22F2510**
	10000–19300	81°–116°	**22F2810**
LW Güç faktörü			
OW Hareket açısı (çok kademeli ayarlama imkanı)			
İçindekiler:			
1 2 x	Güç ünitesi, simetrik Sistem vidaları dahil, hazır		

* 1 adet LF 1300–3000
600 mm'ye kadar gövde genişliği (KB)

1 ☐■	Güç ünitesi seti		
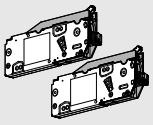	Pozisyon bulmalı sunta vidaları ile bağlantı		
	LF	**OW**	
	2700–13500*	81°–116°	**22F2500**
	10000–19300	81°–116°	**22F2800**
LW Güç faktörü			
OW Hareket açısı (çok kademeli ayarlama imkanı)			
İçindekiler:			
1 2 x	Güç ünitesi, simetrik Pozisyon bulma dahil		
- 8 x	Sunta vidası Ø 4 x 35 mm		

* 1 adet LF 1300–3000
600 mm'ye kadar gövde genişliği (KB)

Bilgi
Güç faktörü (LF) = **Gövde yüksekliği* (KH) [mm] x kulp ağırlığı dahil kapak ağırlığı [kg]** *** Asimetrik kapaklarda teorik gövde yüksekliği (TKH) hesabı**
Asimetrik kapaklarda: **Teorik gövde yüksekliği TKH** = Kapak yüksekliği, üst FHo (mm) x 2 + fugalar Asimetrik kapaklarda, daha büyük kapak üstte olmak zorundadır!
Kesişen alanlarda daha kuvvetli güç ünitesi öneriyoruz. Her güç ünitesinin kenar aralıklarında bir bini denemesinin yapılmasını öneriyoruz!
Güç faktörü LF, üçüncü bir güç ünitesinin kullanılması durumunda %50 oranında arttırılabilir.

2 ☐■	Kol seti	
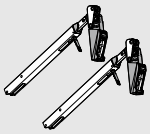	**Renk**	NI | ECS
	Gövde yüksekliği (mm)*	
	480–610	**22F3200**
	600–910	**22F3500**
	840–1200	**22F3900**
İçindekiler:		
2 2 x	Kol, simetrik	

* Asimetrik kapaklarda **teorik gövde yüksekliği TKH** =
Kapak yüksekliği, üst FHo (mm) x 2 + fugalar

Dar alüminyum çerçeveler

Sipariş bilgileri

3 Kol için CLIP adaptör plaka seti



Renk		NI | ONS
Uygulama	**Mesafe (mm)**	
Sol / Sağ	0	**175H5B00**

4 Koruma kapağı seti

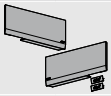

Renk	Malzeme	
SW | HGR | TGR	K	**22.8000**

İçindekiler:

-	1 x	Koruma kapağı, sol
4b	1 x	Koruma kapağı, sağ
4c	2 x	Marka elemanı, Blum logosu ile kabartmalı
		IN-G

4 SERVO-DRIVE için koruma kapağı seti

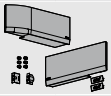

Renk	Malzeme	
SW | HGR | TGR	K	**23.8000**

İçindekiler:

4a	1 x	SERVO-DRIVE koruma kapağı, sol
4b	1 x	Koruma kapağı, sağ
4c	2 x	Marka elemanı, Blum logosu ile kabartmalı
		IN-G
4d	2 x	SERVO-DRIVE şalteri
4e	6 x	Blum aralama tamponu Ø 5 mm

5 CLIP top 120° alüminyum çerçeve menteşesi



Renk		NI | ONS
Tas	**Yay**	
Vidalı	Olmaksızın	**72T550A.TL**

1200 mm gövde genişliğinden (KB) veya 12 kg kapak ağırlığından itibaren 3 menteşe

1800 mm gövde genişliği (KB) için veya 20 kg kapak ağırlığından itibaren 4 menteşe

Bağlantı vidaları pakete dahil

6 CLIP top 120° menteşe için menteşe tabanı

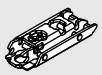

Renk		NI | ONS
Bağlantı şekli	**Mesafe (mm)**	
Vidalı [1]	0	**175H3100**
EXPANDO	0	**177H3100E**
Çakmalı	0	**177H3100**

Standart menteşe tabanları, mesafe üst fugaya bağlıdır

7 CLIP top alüminyum ara menteşe



Renk		NI | ONS
Tas	**Yay**	
Vidalı [1]	Olmaksızın	**78Z550AT**

1200 mm gövde genişliğinden (KB) veya 12 kg kapak ağırlığından itibaren 3 menteşe

1800 mm gövde genişliği (KB) için veya 20 kg kapak ağırlığından itibaren 4 menteşe

8 CLIP adaptör plaka, ara menteşe için



Renk		NI | ONS
Uygulama	**Mesafe (mm)**	
Simetrik	0	**175H5A00**

Bağlantı vidaları pakete dahil

9 SERVO-DRIVE seti

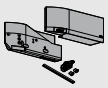

Renk	Malzeme	
TGR	K	**23.A000**

İçindekiler:

9a	1 x	Hareket ünitesi
9b	1 x	SERVO-DRIVE dağıtım kablosu, 1500 mm
9c	1 x	Bağlantı köprüsü
9d	2 x	Kablo ucu koruması

3 güç ünitesinden itibaren 2 senkron hareket ünitesi kullanılmasını öneriyoruz

Birbirine bağlı kapaklarda, her set için bir hareket ünitesi öneriyoruz!

10 SERVO-DRIVE adaptörü ve aksesuarı

Bakın: Sayfa 56

Opsiyonel

4c Marka elemanı



		Malzeme	Renk	
		K	SW-M | TGR	IN-G
baskılı *	2 x		**ABD.1000.BL**	**ABD.1009.BL**
kabartmalı *	2 x		**ABD.1000.BT**	**ABD.1009.BT**
baskısız	2 x		**ABD.1000**	**ABD.1009**

* Blum logolu

1000 adetten itibaren:

Kişisel baskılı marka elemanı

5000 adetten itibaren:

Kişisel kabartmalı marka elemanı

Renk ve malzeme

Tanım			
SW	İpek beyazı	SW-M	Mat ipek beyazı
HGR	Açık gri	K	Plastik
TGR	Koyu gri	ECS	Eklips siyahı
ONS	Siyah oniks	IN-G	İnmold mat paslanmaz çelik
NI	Nikelajlı		

[1] Dar alüminyum çerçeveler için her bir yan tarafta 2 gömme başlı sac vida (660.0950) kullanılır

Ahşap kapaklar, geniş alüminyum çerçeveler ve dar alüminyum çerçeveler

Planlama

Ahşap kapaklar ve geniş alüminyum çerçeveler

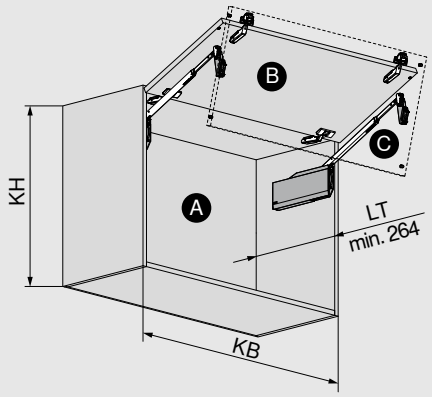

A	Gövde
B	Kapak, üst
C	Kapak, alt
KB	Gövde genişliği
KH	Gövde yüksekliği
LT	Gövde iç derinliği

Dar alüminyum çerçeveler

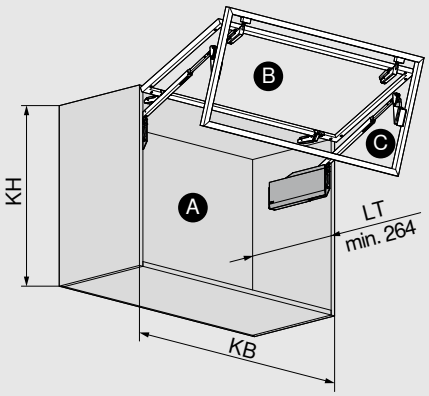

A	Gövde
B	Kapak, üst
C	Kapak, alt
KB	Gövde genişliği
KH	Gövde yüksekliği
LT	Gövde iç derinliği

Delme pozisyonu

Sistem vidaları

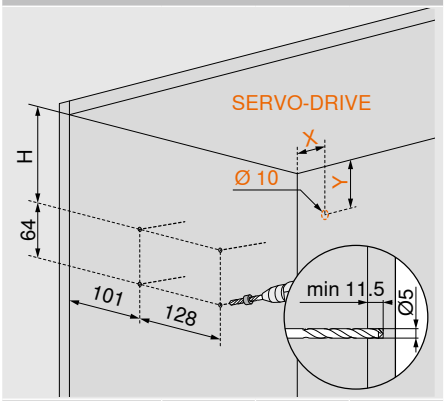

KH (mm)	H (mm)	X (mm)	Y (mm)
480–519	93.5	38.5	102
520–1200	116	38.5	124

KH Gövde yüksekliği

Pozisyon bulma dahil sunta vidaları

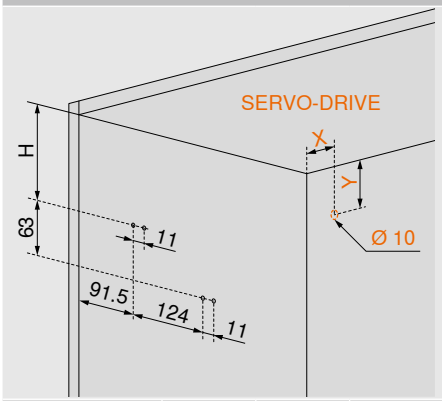

KH (mm)	H (mm)	X (mm)	Y (mm)
480–519	93	38.5	102
520–1200	115.5	38.5	124

4 x sunta vidası Ø 4 x 35 mm

KH Gövde yüksekliği

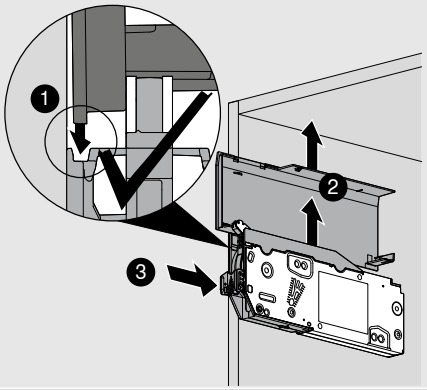

KH (mm)
520–1200

KH Gövde yüksekliği

Ahşap kapaklar, geniş alüminyum çerçeveler ve dar alüminyum çerçeveler

Planlama

Yer ihtiyacı

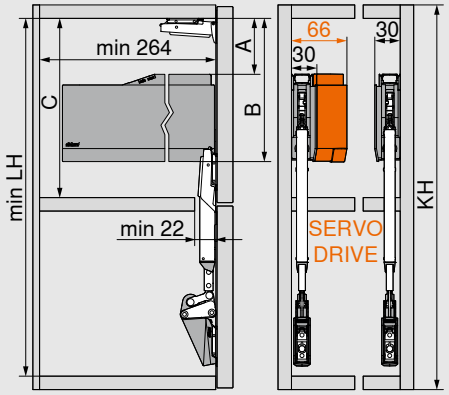

Kol seti		min. LH (mm)	
22F3200		443	
22F3500		512	
22F3900		632	
KH (mm)	**A (mm)**	**B (mm)**	**C min. (mm)**
480–519	66.5	171.5	172
520–1200	89.0	194.0	195

KH Gövde yüksekliği

LH Gövde iç yüksekliği

Yukarıya doğru yer ihtiyacı

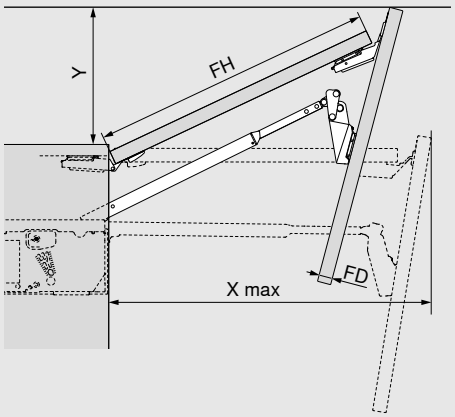

X max = FH x 0.9 + 1.5 x FD + 35

Hareket açısı sınırlayıcı	Y (mm)
116°	FH x 0.44 + 38
107°	FH x 0.29 + 35
97°	FH x 0.12 + 31
88°	28
81°	0

FD Kapak kalınlığı

FH Kapak yüksekliği

Kapak, simetrik

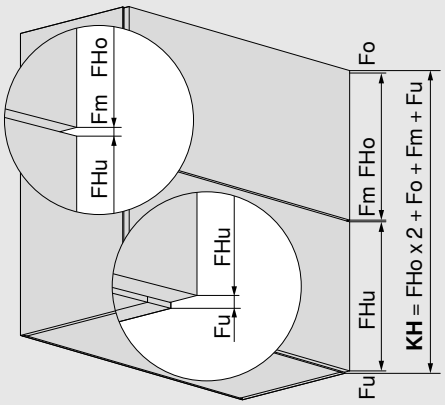

Fo Fuga, üst

Fm Fuga, orta

Fu Fuga, alt

FHo Kapak yüksekliği, üst

FHu Kapak yüksekliği, alt

KH Gövde yüksekliği

Kapak, asimetrik

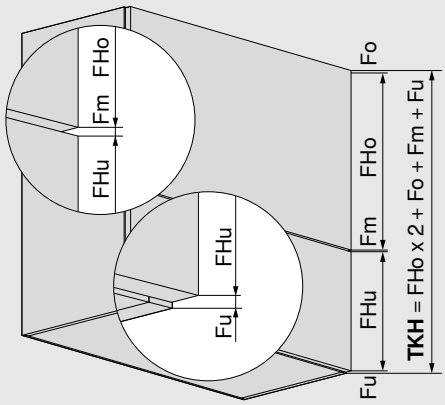

Fo Fuga, üst

Fm Fuga, orta

Fu Fuga, alt

FHo Kapak yüksekliği, üst

FHu Kapak yüksekliği, alt

TKH Teorik gövde yüksekliği

Ahşap kapaklar ve geniş alüminyum çerçeveler

Planlama

Kapak uygulaması

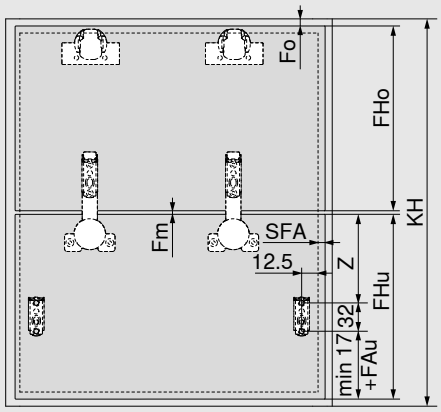

Gövde yüksekliği KH (mm)	Z (mm)
480–519	170
520–1200	189

Fo Fuga, üst
Fm Fuga, orta
FAu Kapak binisi, alt
FHo Kapak yüksekliği, üst
FHu Kapak yüksekliği, alt
SFA Kapak binisi, sağ-sol

CLIP top 120° menteşe

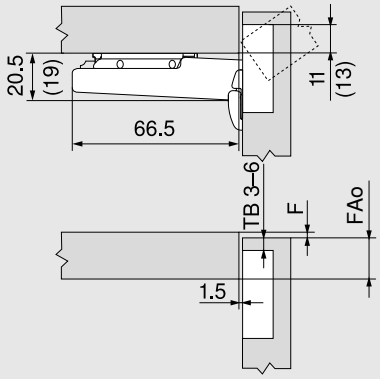

TB Tas delik mesafesi
FAo Kapak binisi, üst
F Fuga
() CLIP top 120° özel menteşe

Tas delik mesafesi TB

MD	Kapak binisi FA (mm)												
	5	6	7	8	9	10	11	12	13	14	15	16	17
0										3	4	5	6
3							3	4	5	6			
6				3	4	5	6						
9	3	4	5	6									

MD Menteşe tabanı yükseklik farkı (mm)

CLIP top 120° özel menteşede kapak binisi her zaman 2 mm büyüktür.

CLIP top ara menteşe

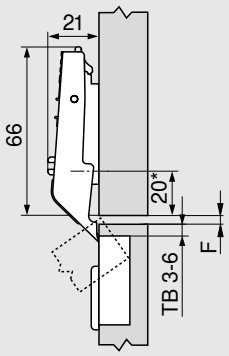

TB Tas delik mesafesi
F Fugalar min. 1.5 mm
* Haç tipi montaj tabanlarında 37 mm (37/32)

Tas delik mesafesi TB

MD	Kapaklar arası yatay fuga F (mm)												
										3	4	5	6
0										6	5	4	3
3													
6													
9													

MD Menteşe tabanı yükseklik farkı (mm)

Vidalı montaj

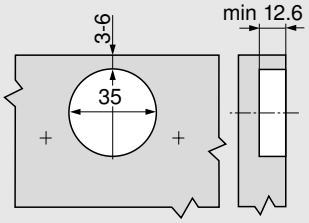

INSERTA | EXPANDO montajı

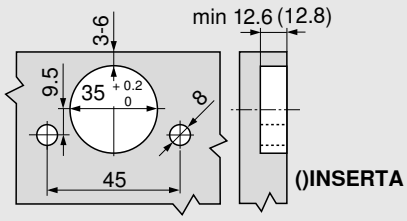

Tas ölçüleri

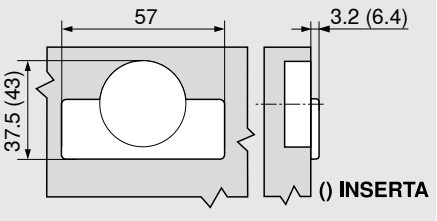

Dar alüminyum çerçeveler

Planlama

Kapak uygulaması

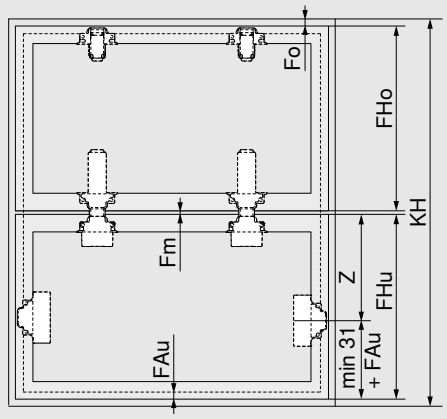

Gövde yüksekliği KH (mm)	Z (mm)
480–519	188
520–1200	207

Fo Fuga, üst

Fm Fuga, orta

FAu Kapak binisi, alt

FHo Kapak yüksekliği, üst

FHu Kapak yüksekliği, alt

CLIP top 120° alüminyum çerçeve menteşesi

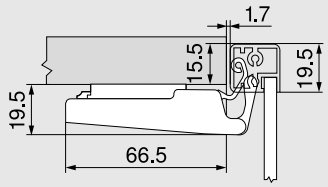

CLIP top alüminyum ara menteşe

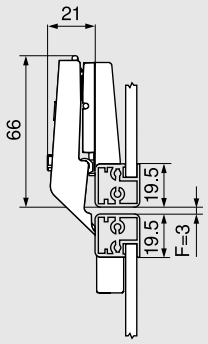

F Fugalar min. 1.5 mm

20.5 mm çerçeve kalınlığından itibaren fuga ayarı yapılmalıdır

Vidalı montaj (menteşe | adaptör plaka)

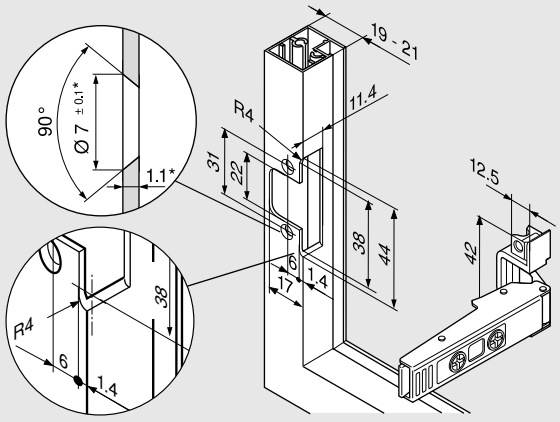

* Malzeme kalınlığının değişmesi durumunda uygulama ölçüleri yeniden hesaplanmalıdır

AVENTOS HF top
montaj ve ayar bilgileri için:

www.blum.com/hftopassembly

AVENTOS HF top SERVO-DRIVE

Planlama

Blum aralama tamponu (sadece SERVO-DRIVE uygulaması için)

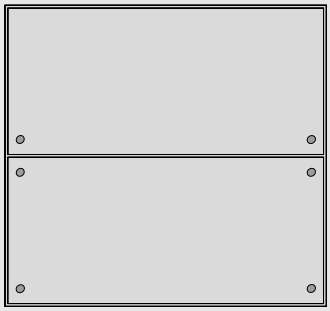

Blum aralama tamponu takılır (yapıştırılmaz)

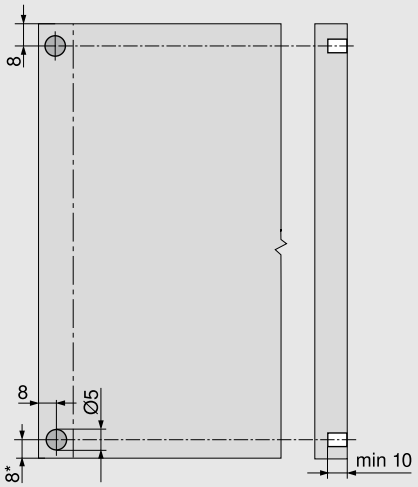

Alüminyum çerçeve için öneri

Blum aralama tamponu için delikler gövde tarafında açılmalıdır

Kapak bağlantısında bir bini denemesi yapılmalıdır

* Aşağı doğru çıkıntılı kapaklarda gövdenin alt kenarından itibaren

SERVO-DRIVE şalteri

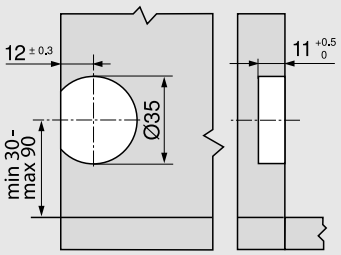

AVENTOS HF top için aksesuarlar

Sipariş bilgileri

Menteşe seti – ahşap kapaklar



Sipariş bilgileri		
Bağlantı şekli		
INSERTA | Çakmalı | EXPANDO		☎ 78Z5530T11
Renk	NI, ONS	
İçindekiler:		
2x	CLIP top 120° menteşe, yaysız	
	70T5590BTL	
2 x	CLIP top ara menteşe, yaysız	
	78Z5530T	
6 x	Düz eksantrik menteşe tabanı	
	177H3100	

Menteşe seti – ahşap kapaklar ve geniş alüminyum çerçeveler



Sipariş bilgileri		
Bağlantı şekli		
Vidalı[1]		☎ 78Z5500T12
Renk	NI, ONS	
İçindekiler:		
2x	CLIP top 120° menteşe, yaysız	
	70T5550.TL	
2 x	CLIP top ara menteşe, yaysız	
	78Z5500T	
	Geniş alüminyum çerçeveler için CLIP top ara menteşede ilave bir haç tipi menteşe tabanı gereklidir.	
6 x	Düz eksantrik menteşe tabanı	
	175H3100	

[1] Ahşap kapaklar için sunta vidası (609.1x00) kullanılır
Geniş alüminyum çerçeveler için gömme başlı sac vidası (660.0950) kullanılır

Menteşe seti – dar alüminyum çerçeveler



Sipariş bilgileri		
Bağlantı şekli		
Vidalı		☎ 78Z550AT11
Renk	NI, ONS	
İçindekiler:		
2x	CLIP top 120° alüminyum çerçeve menteşesi, yaysız	
	72T550A.TL	
2 x	CLIP top alüminyum ara menteşe, yaysız	
	78Z550AT	
2 x	Düz eksantrik menteşe tabanı	
	175H5400	
2 x	CLIP adaptör plaka, simetrik	
	175H5A00	
2 x	CLIP adaptör plaka, sol/sağ	
	175H5B00	

Renk ve malzeme	
ONS	Siyah oniks
NI	Nikelajlı

AVENTOS HS top



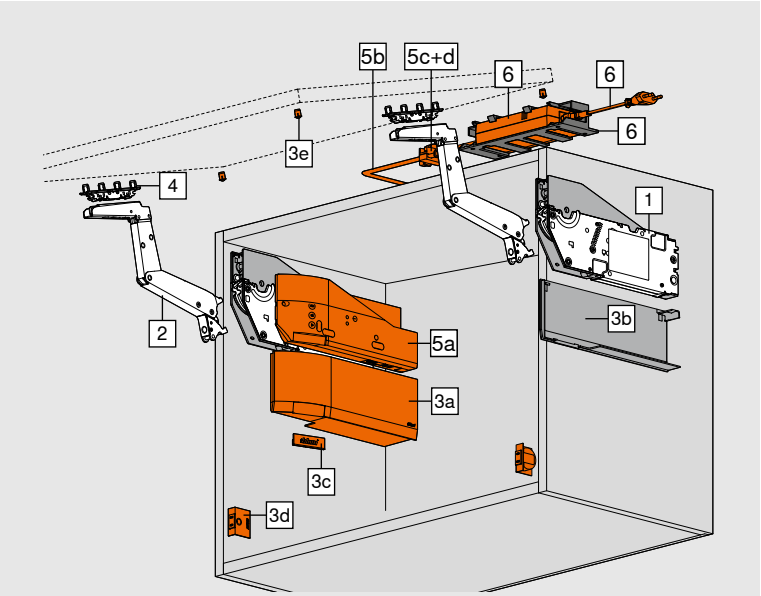

☐ Standart
■ SERVO-DRIVE

- Büyük tek parça kapaklar için ideal
- 350–800 mm gövde yüksekliği
- 1800 mm'ye kadar gövde genişliği
- Minimum 264 mm iç derinlik
- Entegre BLUMOTION ayarı
- Elektrikli hareket desteği SERVO-DRIVE
- Düşük işletme kuvveti
- Kademesiz durdurma
- Güç ünitesi ve ön bağlantı elemanı için sabit pozisyon
- Simetrik güç ünitesi ve kol
- Aletsiz montaj
- Güç ünitesi montajı için iki seçenek
- 3 boyutlu kapak ayarı
- Nikel ve eklips siyahı renk seçenekleri ile kol

Sipariş bilgileri

Bilgi
Kesişen alanlarda daha kuvvetli güç ünitesi öneriyoruz. Her güç ünitesinin kenar aralıklarında bir bini denemesinin yapılmasını öneriyoruz!
Kapak ağırlığı (FG), üçüncü bir güç ünitesinin kullanılması durumunda %50 oranında arttırılabilir. Geniş gövdeler için üçüncü bir güç ünitesi önerilir. Böylece kapağın açık pozisyonda bel vermesi engellenir.

1 ☐■	Güç ünitesi seti		
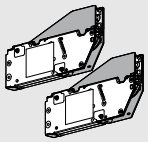	Hazır sistem vidaları ile bağlantı		
	KH (mm)	**FG (kg)**	
	350–450	2.00–11.50	**22S2210**
	450–540	2.50–12.50	
	480–660	2.75–15.25	**22S2510**
	650–800	3.50–18.50	**22S2810**
FG Çift kulp ağırlığı dahil kapak ağırlığı			
KH Gövde yüksekliği			

İçindekiler:		
1	2 x	Güç ünitesi, simetrik Sistem vidaları dahil, hazır

1 ☐■	Güç ünitesi seti		
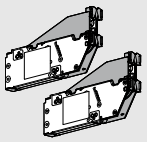	Pozisyon bulmalı sunta vidaları ile bağlantı		
	KH (mm)	**FG (kg)**	
	350–450	2.00–11.50	**22S2200**
	450–540	2.50–12.50	
	480–660	2.75–15.25	**22S2500**
	650–800	3.50–18.50	**22S2800**
FG Çift kulp ağırlığı dahil kapak ağırlığı			
KH Gövde yüksekliği			

İçindekiler:		
1	2 x	Güç ünitesi, simetrik Pozisyon bulma dahil
-	8 x	Sunta vidası Ø 4 x 35 mm

Sipariş bilgileri

2	Kol seti		
	**Renk**	**Malzeme**	
	NI | ECS	Çelik	**22S3500**

İçindekiler:

2	2 x	Kol, simetrik

3	Koruma kapağı seti		
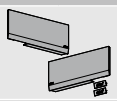	**Renk**	**Malzeme**	
	SW | HGR | TGR	K	**22.8000**

İçindekiler:

-	1 x	Koruma kapağı, sol
3b	1 x	Koruma kapağı, sağ
3c	2 x	Marka elemanı, Blum logosu ile kabartmalı
		IN-G

3	SERVO-DRIVE için koruma kapağı seti		
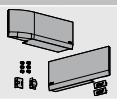	**Renk**	**Malzeme**	
	SW | HGR | TGR	K	**23.8000**

İçindekiler:

3a	1 x	SERVO-DRIVE koruma kapağı, sol
3b	1 x	Koruma kapağı, sağ
3c	2 x	Marka elemanı, Blum logosu ile kabartmalı
		IN-G
3d	2 x	SERVO-DRIVE şalteri
3e	6 x	Blum aralama tamponu Ø 5 mm

4	Ön bağlantı elemanı seti		
	**Renk**	NI | ONS	
	Uygulama	**Bağlantı şekli**	
	Ahşap kapaklar ve geniş alüminyum çerçeveler	Vidalı [1]	**20S4200**
	Dar alüminyum çerçeveler	Vidalı [2]	**20S4200A**

İçindekiler:

4	2 x	Ön bağlantı elemanı

[1] Ahşap kapaklar için her bir yan tarafta 4 sunta vidası (609.1x00) kullanılır. Geniş alüminyum çerçeveler için her bir yan tarafta 4 gömme başlı sac vida (660.0950) kullanılır.

[2] 8 x gömme başlı sac vidası dahil – 660.0950

-	Ön bağlantı elemanı		
	**Renk**	NI | ONS	
	Uygulama	**Bağlantı şekli**	
	İnce kapaklar	EXPANDO T 2 x	**20S42T1**

EXPANDO T ince kapaklar için uygundur – bkz. sayfa 54

5	SERVO-DRIVE seti		
	**Renk**	**Malzeme**	
	TGR	K	**23.A000**

İçindekiler:

5a	1 x	Hareket ünitesi
5b	1 x	SERVO-DRIVE dağıtım kablosu, 1500 mm
5c	1 x	Bağlantı köprüsü
5d	2 x	Kablo ucu koruması

3 güç ünitesinden itibaren 2 senkron hareket ünitesi kullanılmasını öneriyoruz

Birbirine bağlı kapaklarda, her set için bir hareket ünitesi öneriyoruz!

6	SERVO-DRIVE adaptörü ve aksesuarı
Bakın: Sayfa 56	

Opsiyonel

3c	Marka elemanı		
	**Malzeme**	**Renk**	
	K	SW-M, TGR	IN-G
baskılı *	2 x	**ABD.1000.BL**	**ABD.1009.BL**
kabartmalı *	2 x	**ABD.1000.BT**	**ABD.1009.BT**
baskısız	2 x	**ABD.1000**	**ABD.1009**

* Blum logolu

1000 adetten itibaren:

Kişisel baskılı marka elemanı

5000 adetten itibaren:

Kişisel kabartmalı marka elemanı

Renk ve malzeme

Tanım	
SW	İpek beyazı
HGR	Açık gri
TGR	Koyu gri
SW-M	Mat ipek beyazı
NI	Nikelajlı
IN-G	İnmold mat paslanmaz çelik
K	Plastik
ECS	Eklips siyahı
ONS	Siyah oniks

Planlama

Ahşap kapaklar ve geniş alüminyum çerçeveler

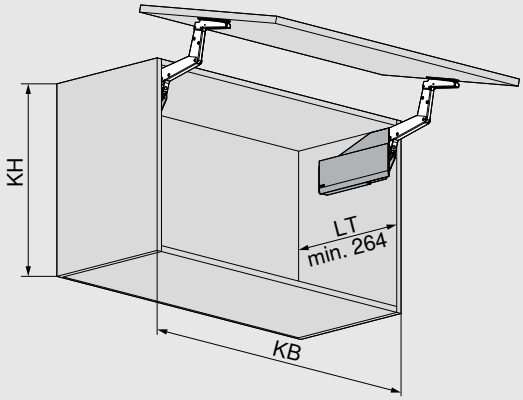

KB Gövde genişliği
KH Gövde yüksekliği
LT Gövde iç derinliği

Dar alüminyum çerçeveler

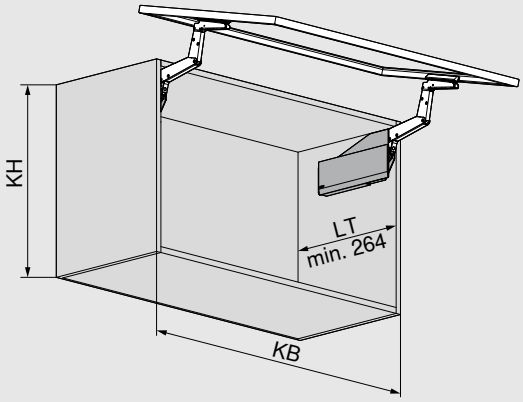

KB Gövde genişliği
KH Gövde yüksekliği
LT Gövde iç derinliği

Delme pozisyonu

Sistem vidaları

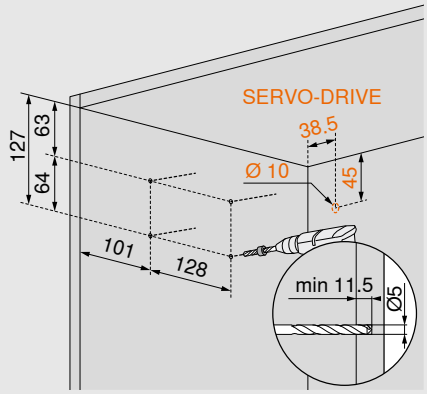

Pozisyon bulma dahil sunta vidaları

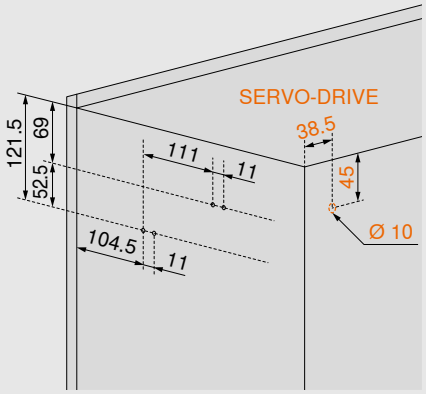

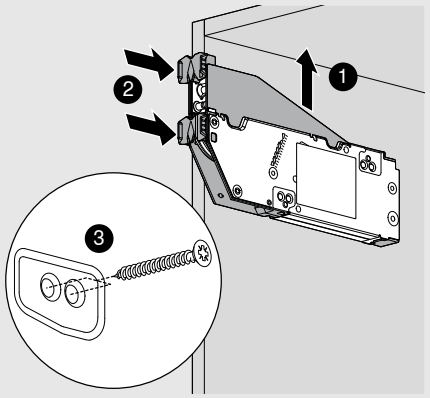

Yer ihtiyacı

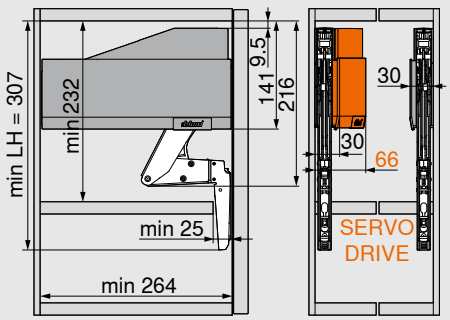

LH Gövde iç yüksekliği

Kapak konumu

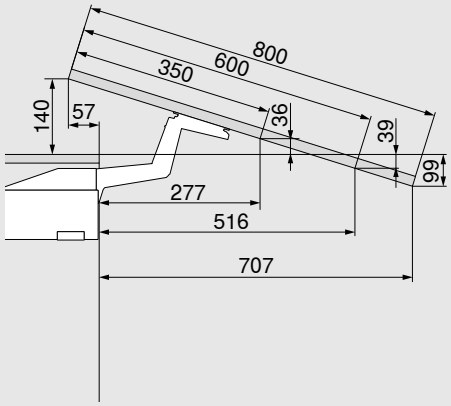

Ölçüler, eğim ayarına göre değişir

Planlama

Kapak uygulaması

Ahşap kapaklar ve geniş alüminyum çerçeveler

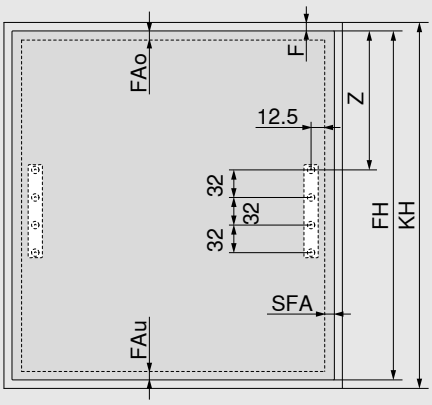

FAo Kapak binisi, üst
FAu Kapak binisi, alt
F Fuga
Z 195 + FAo
FH Kapak yüksekliği
KH Gövde yüksekliği
SFA Kapak binisi, sağ-sol
Duvara yaslama: Gerekli minimum fuga 5 mm

Dar alüminyum çerçeveler

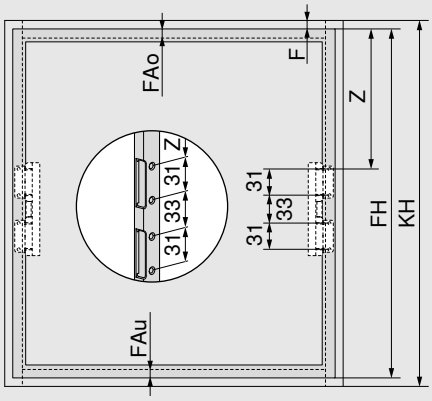

FAo Kapak binisi, üst
FAu Kapak binisi, alt
F Fuga
Z 195.5 + FAo
FH Kapak yüksekliği
KH Gövde yüksekliği
Duvara yaslama: Gerekli minimum fuga 5 mm

Dar alüminyum çerçeveler

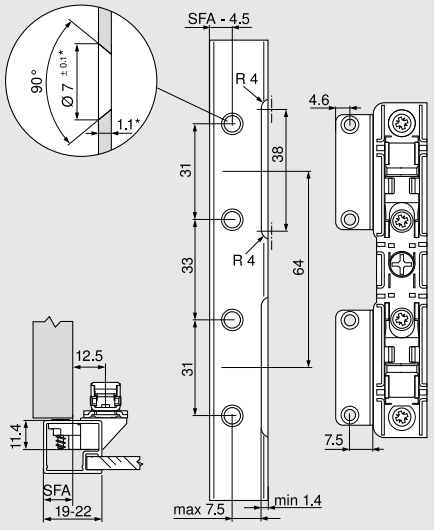

19 mm çerçeve freze genişliğinde, 11–18 mm'lik bir SFA mümkün.

* Malzeme kalınlığının değişmesi durumunda uygulama ölçüleri yeniden hesaplanmalıdır

SFA Kapak binisi, sağ-sol

Yer ihtiyacı – Taç | Yanak

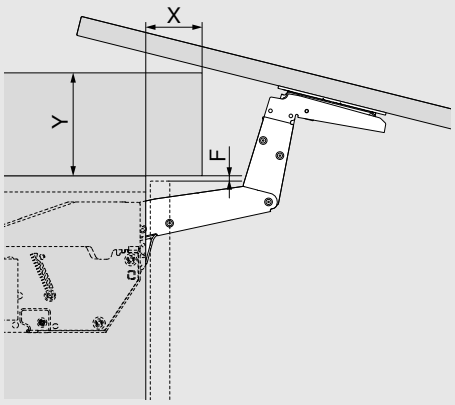

F (mm)	3.0	2.0	1.5
X maksimum (mm)	31	29	27
Y maksimum (mm)	117	118	119

F Fuga

AVENTOS HS top
montaj ve ayar bilgileri için:

www.blum.com/hstopassembly

AVENTOS HS top SERVO-DRIVE

Planlama

Blum aralama tamponu (sadece SERVO-DRIVE uygulaması için)

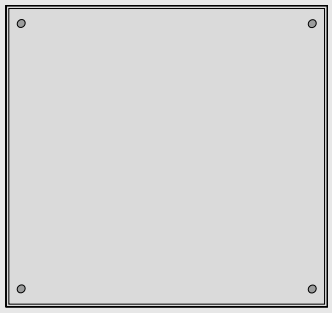

Blum aralama tamponu takılır (yapıştırılmaz)

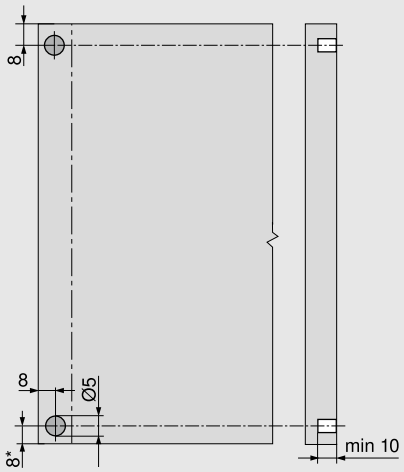

Alüminyum çerçeve için öneri

Blum aralama tamponu için delikler gövde tarafında açılmalıdır

Kapak bağlantısında bir bini denemesi yapılmalıdır

* Aşağı doğru çıkıntılı kapaklarda gövdenin alt kenarından itibaren

SERVO-DRIVE şalteri

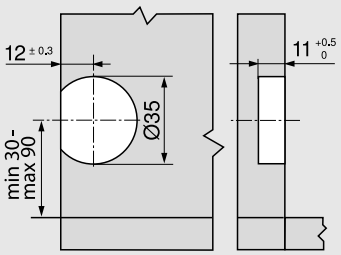

AVENTOS HL top



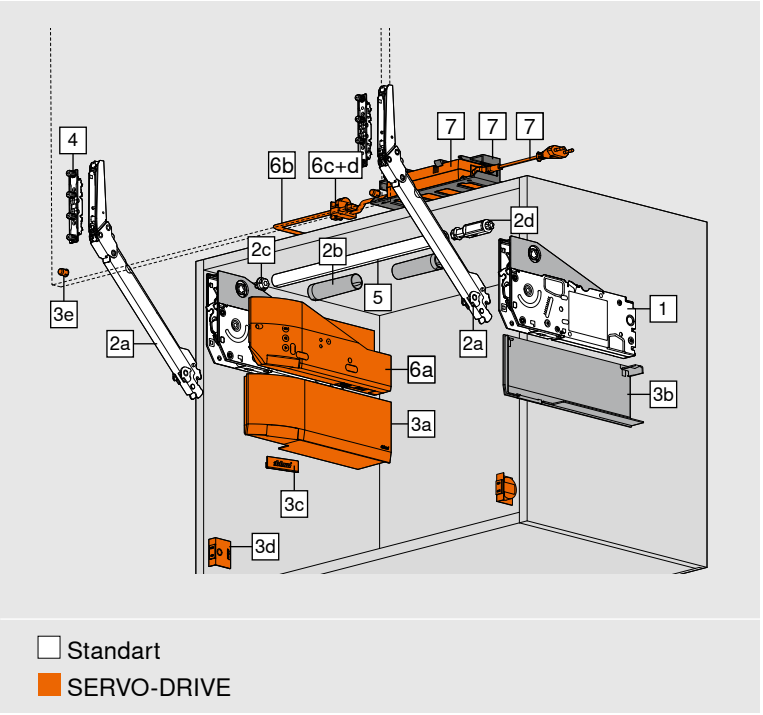

☐ Standart
■ SERVO-DRIVE

- Yüzeyi küçük, tek parça kapaklar için ideal
- 300–580 mm gövde yüksekliği
- 1800 mm'ye kadar gövde genişliği
- Minimum 264 mm iç derinlik
- Entegre BLUMOTION ayarı
- Elektrikli hareket desteği SERVO-DRIVE
- Düşük işletme kuvveti
- Kademesiz durdurma
- Güç ünitesi ve ön bağlantı elemanı için sabit pozisyon
- Simetrik güç ünitesi ve kol
- Aletsiz montaj
- Güç ünitesi montajı için iki seçenek
- 3 boyutlu kapak ayarı
- Nikel ve eklips siyahı renk seçenekleri ile kol

Sipariş bilgileri

1 ☐■	Güç ünitesi seti	
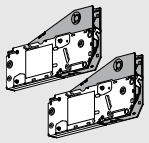	Hazır sistem vidaları ile bağlantı	
	KH (mm)	
	300–389	**22L2210**
	390–580	**22L2510**

KH Gövde yüksekliği

İçindekiler:

1	2 x	Güç ünitesi, simetrik Sistem vidaları dahil, hazır

1 ☐■	Güç ünitesi seti	
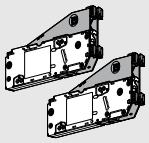	Pozisyon bulmalı sunta vidaları ile bağlantı	
	KH (mm)	
	300–389	**22L2200**
	390–580	**22L2500**

KH Gövde yüksekliği

İçindekiler:

1	2 x	Güç ünitesi, simetrik Pozisyon bulma dahil
-	8 x	Sunta vidası Ø 4 x 35 mm

2 ☐■	Kol seti		
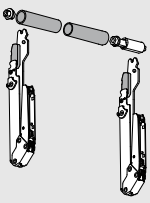	**Renk**	**Malzeme**	
	NI | ECS	Çelik	
	KH (mm)	**FG (kg)**	
	300–339	1.50–9.00	**22L3200**
	340–389	1.75–10.00	**22L3500**
	390–540	2.00–12.25	**22L3800**
	480–580	2.50–14.00	**22L3900**

FG Kulp ağırlığı dahil kapak ağırlığı

KH Gövde yüksekliği

İçindekiler:

2a	2 x	Kol, simetrik
2b	2 x	Enine stabilizasyon için koruma kapağı
2c	1 x	Enine stabilizasyon yuvası
2d	1 x	Enine stabilizasyon için uzunluk ayarı

Sipariş bilgileri

3	Koruma kapağı seti		
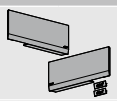	**Renk**	**Malzeme**	
	SW | HGR | TGR	K	**22.8000**

İçindekiler:		
-	1 x	Koruma kapağı, sol
3b	1 x	Koruma kapağı, sağ
3c	2 x	Marka elemanı, Blum logosu ile kabartmalı
		IN-G

3	SERVO-DRIVE için koruma kapağı seti		
	**Renk**	**Malzeme**	
	SW | HGR | TGR	K	**23.8000**

İçindekiler:		
3a	1 x	SERVO-DRIVE koruma kapağı, sol
3b	1 x	Koruma kapağı, sağ
3c	2 x	Marka elemanı, Blum logosu ile kabartmalı
		IN-G
3d	2 x	SERVO-DRIVE şalteri
3e	6 x	Blum aralama tamponu Ø 5 mm

4	Ön bağlantı elemanı seti		
	**Renk**	NI | ONS	
	Uygulama	**Bağlantı şekli**	
	Ahşap kapaklar ve geniş alüminyum çerçeveler	Vidalı [1]	**20S4200**
	Dar alüminyum çerçeveler	Vidalı [2]	**20S4200A**

İçindekiler:		
4	2 x	Ön bağlantı elemanı

[1] Ahşap kapaklar için her bir yan tarafta 4 sunta vidası (609.1x00) kullanılır. Geniş alüminyum çerçeveler için her bir yan tarafta 4 gömme başlı sac vida (660.0950) kullanılır.

[2] 8 x gömme başlı sac vidası dahil – 660.0950

-	Ön bağlantı elemanı		
	**Renk**	NI | ONS	
	Uygulama	**Bağlantı şekli**	
	İnce kapaklar	EXPANDO T 2 x	**20S42T1**

EXPANDO T ince kapaklar için uygundur – bkz. sayfa 54

5	Enine stabilizasyon		
	**Renk**	**Uzunluk (mm)**	
	NI | ECS	1076	**22Q1076U**
Kısaltılabilir			
Kesim	Gövde iç genişliği LW - 113 mm		

-	Enine stabilizasyon için bağlantı parçası seti	
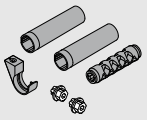	≧ 1190 mm gövde iç genişliğinden ve/veya ≧ 1228 mm gövde genişliğinden itibaren önerilir	
	Malzeme	
	Zamak	**22Q080Z**

İçindekiler:		
2b	2 x	Enine stabilizasyon için koruma kapağı
2c	2 x	Enine stabilizasyon yuvası
-	1 x	Enine stabilizasyon için bağlantı parçası
-	1 x	Enine stabilizasyon için tutucu
5 için kesim		Gövde iç genişliği LW/2 - 105 mm

6	SERVO-DRIVE seti		
	**Renk**	**Malzeme**	
	TGR	K	**23.A000**

İçindekiler:		
6a	1 x	Hareket ünitesi
6b	1 x	SERVO-DRIVE dağıtım kablosu, 1500 mm
6c	1 x	Bağlantı köprüsü
6d	2 x	Kablo ucu koruması

Birbirine bağlı kapaklarda, her set için bir hareket ünitesi öneriyoruz!

7	SERVO-DRIVE adaptörü ve aksesuarı
Bakın: Sayfa 56	

Opsiyonel

3c	Marka elemanı		
	**Malzeme**	**Renk**	
	K	SW-M, TGR	IN-G
baskılı *	2 x	**ABD.1000.BL**	**ABD.1009.BL**
kabartmalı *	2 x	**ABD.1000.BT**	**ABD.1009.BT**
baskısız	2 x	**ABD.1000**	**ABD.1009**
* Blum logolu			
1000 adetten itibaren:			
Kişisel baskılı marka elemanı			
5000 adetten itibaren:			
Kişisel kabartmalı marka elemanı			

Renk ve malzeme

Tanım			
SW	İpek beyazı	SW-M	Mat ipek beyazı
HGR	Açık gri	K	Plastik
TGR	Koyu gri	ECS	Eklips siyahı
ONS	Siyah oniks	IN-G	İnmold mat paslanmaz çelik
NI	Nikelajlı		

Planlama

Ahşap kapaklar ve geniş alüminyum çerçeveler

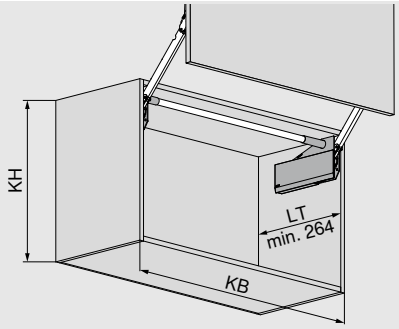

KB Gövde genişliği
KH Gövde yüksekliği
LT Gövde iç derinliği

Dar alüminyum çerçeveler

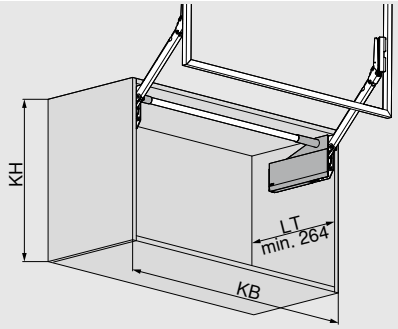

KB Gövde genişliği
KH Gövde yüksekliği
LT Gövde iç derinliği

Delme pozisyonu

Sistem vidaları

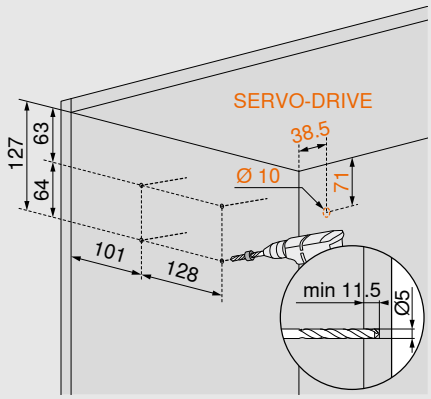

Pozisyon bulma dahil sunta vidaları

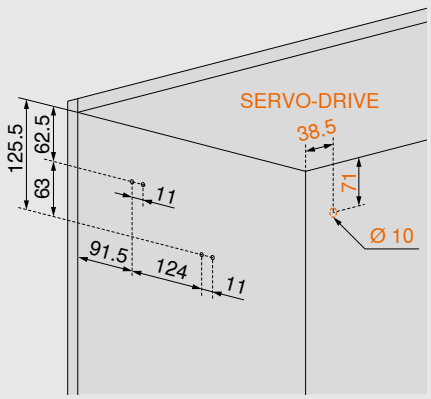

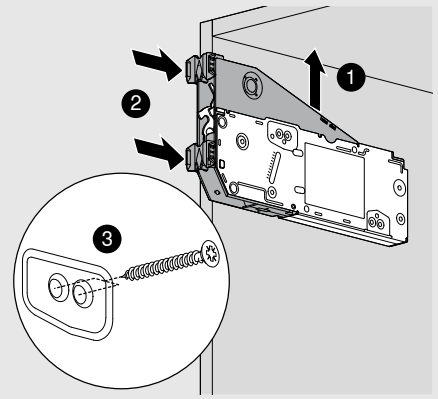

Yer ihtiyacı

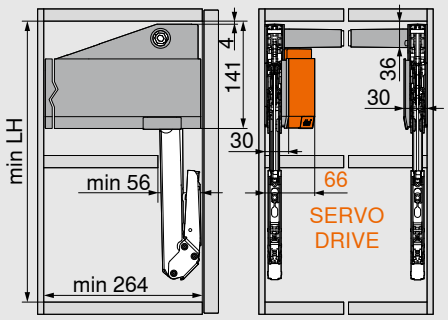

Kol seti	min. LH (mm)[1]
22L3200	255
22L3500	295
22L3800	345
22L3900	399

[1] Alt fuga (F) ile ilgili ölçüler = 0 mm
LH Gövde iç yüksekliği

Kapak konumu

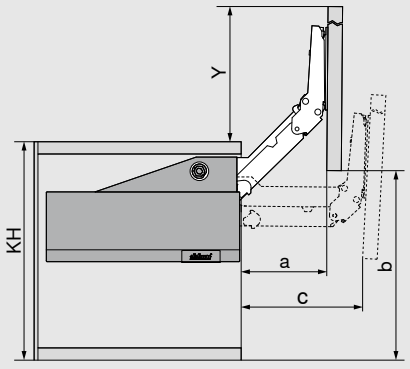

Kol seti	a (mm)	b (mm)[1]	c (mm)	Y (mm)[2]
22L3200	112	272.5	155.5	272.5
22L3500	140.5	340	195	340
22L3800	176	425	245	425
22L3900	214.5	517	297.5	517

[1] Alt fuga (F) ile ilgili ölçüler = 0 mm
[2] Üst fuga (F) ile ilgili ölçüler = 0 mm
KH Gövde yüksekliği

Planlama

Kapak uygulaması

Ahşap kapaklar ve geniş alüminyum çerçeveler

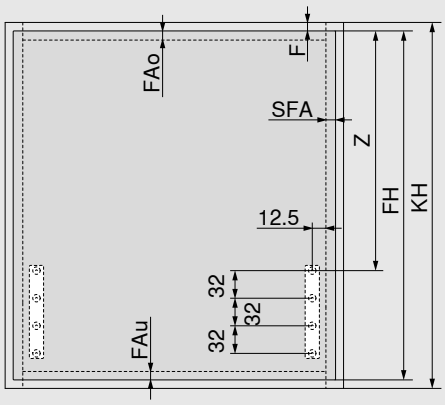

Kol seti	Z
22L3200	113 + FAo
22L3500	153 + FAo
22L3800	203 + FAo
22L3900	256 + FAo

FAo Kapak binisi, üst
FAu Kapak binisi, alt
F Fuga
FH Kapak yüksekliği
KH Gövde yüksekliği
SFA Kapak binisi, sağ-sol
Duvara yaslama: Gerekli minimum fuga 5 mm

Dar alüminyum çerçeveler

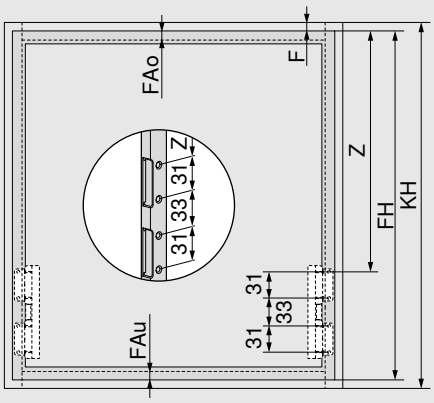

Kol seti	Z
22L3200	113.5 + FAo
22L3500	153.5 + FAo
22L3800	203.5 + FAo
22L3900	256.5 + FAo

FAo Kapak binisi, üst
FAu Kapak binisi, alt
F Fuga
FH Kapak yüksekliği
KH Gövde yüksekliği
Duvara yaslama: Gerekli minimum fuga 5 mm

Dar alüminyum çerçeveler

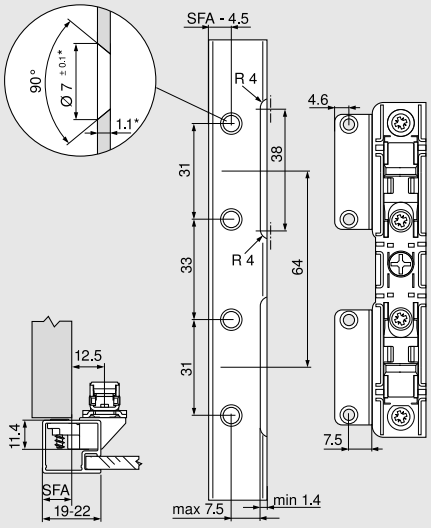

19 mm çerçeve freze genişliğinde, 11–18 mm'lik bir SFA mümkün.

* Malzeme kalınlığının değişmesi durumunda uygulama ölçüleri yeniden hesaplanmalıdır

SFA Kapak binisi, sağ-sol

Yer ihtiyacı – Taç | Yanak

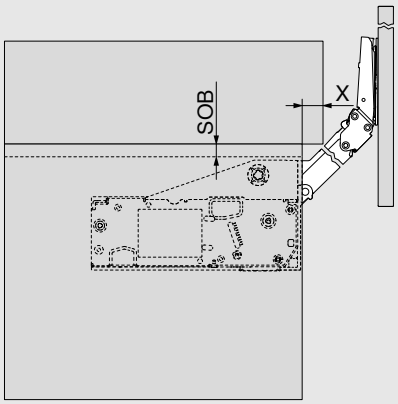

Gövde üst plaka kalınlığı (SOB)	X (mm)
16 mm	25
17 mm	26
18 mm	27
19 mm	28
20 mm	29

Planlama

Ekstra geniş uygulama

≧ 1190 mm gövde iç genişliğinden ve/veya ≧ 1228 mm gövde genişliğinden itibaren enine stabilizasyon

Enine stabilizasyon için tutucu

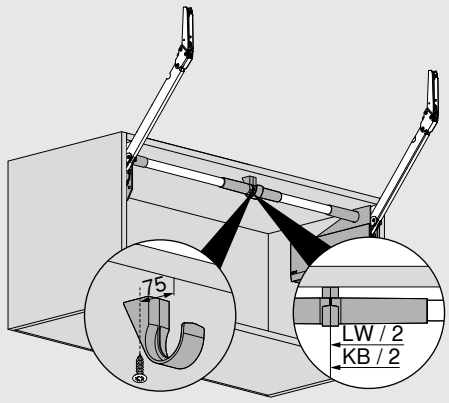

KB Gövde genişliği

LW Gövde iç genişliği

Ara panel ile uygulama

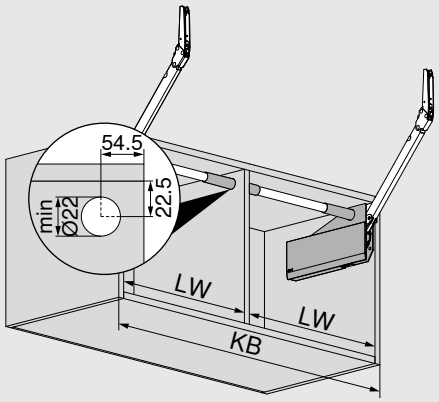

KB Gövde genişliği

LW Gövde iç genişliği

AVENTOS HL top
montaj ve ayar bilgileri için:

www.blum.com/hltopassembly

AVENTOS HL top için SERVO-DRIVE

Blum aralama tamponu (sadece SERVO-DRIVE uygulaması için)

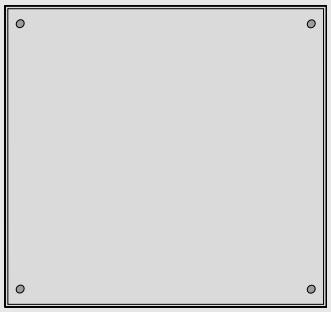

Blum aralama tamponu takılır (yapıştırılmaz)

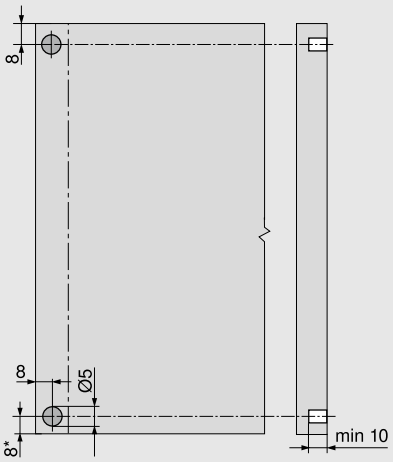

Alüminyum çerçeve için öneri

Blum aralama tamponu için delikler gövde tarafında açılmalıdır

Kapak bağlantısında bir bini denemesi yapılmalıdır

* Aşağı doğru çıkıntılı kapaklarda gövdenin alt kenarından itibaren

SERVO-DRIVE şalteri

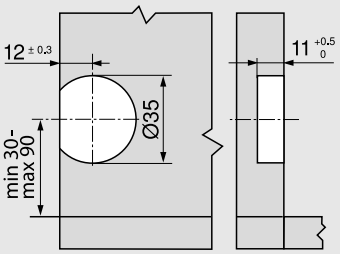

AVENTOS HK top



Standart ve SERVO-DRIVE

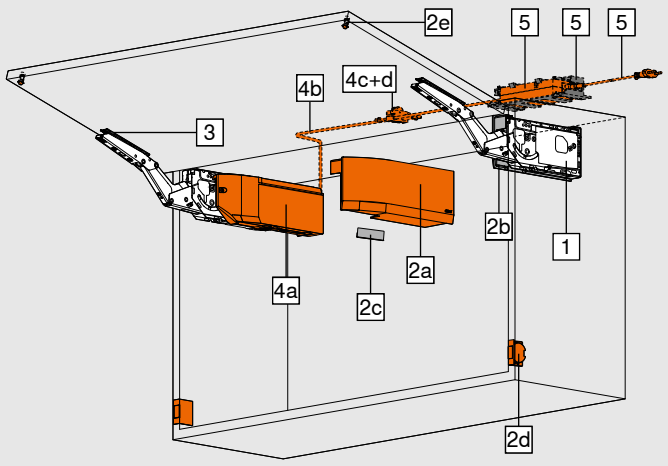

☐ Standart
■ SERVO-DRIVE

- Gövde yüksekliği düşük üst dolaplar, yüksek dolaplar ve buzdolabı üzeri için çok uygun
- 205–600 mm gövde yüksekliği
- 1800 mm'ye kadar gövde genişliği
- BLUMOTION sayesinde yumuşak ve sessiz kapanma
- Elektrikli hareket desteği SERVO-DRIVE
- Düşük işletme kuvveti
- Kademesiz durdurma ile dengeli hareket konforu
- Aletsiz montaj
- Güç ünitesi ve ön bağlantı elemanı için sabit pozisyon
- Simetrik güç ünitesi
- 3 boyutlu kapak ayarı
- Güç ünitesi için kolay kademesiz ayar
- Menteşe gerektirmez
- Entegre güvenlik çözümü
- Entegre hareket açısı sınırlayıcı
- Nikel ve eklips siyahı renk seçenekleri ile kol

Sipariş bilgileri

Bilgi
Güç faktörü (LF) = **Gövde yüksekliği (KH) [mm] x çift kulp ağırlığı dahil kapak ağırlığı [kg]**
Kesişen alanlarda daha kuvvetli güç ünitesi öneriyoruz. Her güç ünitesinin kenar aralıklarında bir bini denemesinin yapılmasını öneriyoruz!
Güç faktörü (LF), üçüncü bir güç ünitesinin kullanılması durumunda %50 oranında arttırılabilir. Geniş gövdeler için üçüncü bir güç ünitesi önerilir. Böylece kapağın açık pozisyonda bel vermesi engellenir.

1 ☐■ **Güç ünitesi seti**

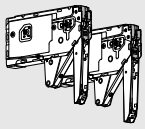

Hazır sistem vidaları ile bağlantı

Renk	NI | ECS	
LF	**OW**	
420–1610	75°–107°	**22K2310**
930–2800	75°–107°	**22K2510**
1730–5200	75°–107°	**22K2710**
3200–9000	75°–107°	**22K2910**

İki güç ünitesi için maks. kapak ağırlığı 18 kg!

LF Güç faktörü

OW Hareket açısı (kademesiz ayarlama imkanı)

İçindekiler:

1	2 x	Güç ünitesi, simetrik Sistem vidaları dahil, hazır

1 ☐■ **Güç ünitesi seti**

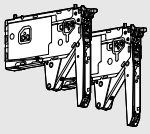

Pozisyon bulmalı sunta vidaları ile bağlantı

Renk	NI | ECS	
LF	**OW**	
420–1610	75°–107°	**22K2300**
930–2800	75°–107°	**22K2500**
1730–5200	75°–107°	**22K2700**
3200–9000	75°–107°	**22K2900**

İki güç ünitesi için maks. kapak ağırlığı 18 kg!

LF Güç faktörü

OW Hareket açısı (kademesiz ayarlama imkanı)

İçindekiler:

1	2 x	Güç ünitesi, simetrik Pozisyon bulma dahil
-	8 x	Sunta vidası Ø 4 x 35 mm

Standart ve SERVO-DRIVE

Sipariş bilgileri

2	Koruma kapağı seti		
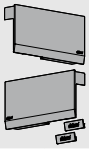	**Renk**	**Malzeme**	
	SW | HGR | TGR	K	**22K8000**

İçindekiler:

-	1 x	Koruma kapağı, sol
2b	1 x	Koruma kapağı, sağ
2c	2 x	Marka elemanı, Blum logosu ile kabartmalı
		IN-G

2	SERVO-DRIVE için koruma kapağı seti		
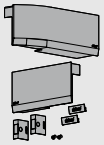	**Renk**	**Malzeme**	
	SW | HGR | TGR	K	**23K8000**

İçindekiler:

2a	1 x	SERVO-DRIVE koruma kapağı, sol
2b	1 x	Koruma kapağı, sağ
2c	2 x	Marka elemanı, Blum logosu ile kabartmalı
		IN-G
2d	2 x	SERVO-DRIVE şalteri
2e	2 x	Blum aralama tamponu Ø 5 mm

3	Ön bağlantı elemanı seti		
	**Renk**	NI | ONS	
	Uygulama	**Bağlantı şekli**	
	Ahşap kapaklar ve geniş alüminyum çerçeveler	Vidalı [1]	**20S4200**
	Dar alüminyum çerçeveler	Vidalı [2]	**20S4200A**

İçindekiler:

3	2 x	Ön bağlantı elemanı

[1] Ahşap kapaklar için her bir yan tarafta 4 sunta vidası (609.1x00) kullanılır. Geniş alüminyum çerçeveler için her bir yan tarafta 4 gömme başlı sac vida (660.0950) kullanılır.

[2] 8 x gömme başlı sac vidası – 660.0950

-	Ön bağlantı elemanı		
	**Renk**	NI | ONS	
	Uygulama	**Bağlantı şekli**	
	İnce kapaklar	EXPANDO T 2 x	**20S42T1**

EXPANDO T ince kapaklar için uygundur – bkz. sayfa 54

4	SERVO-DRIVE seti		
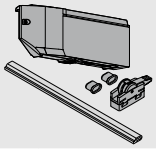	**Renk**	**Malzeme**	
	TGR	K	**23KA000**

İçindekiler:

4a	1 x	Hareket ünitesi
4b	1 x	SERVO-DRIVE dağıtım kablosu, 1500 mm
4c	1 x	Bağlantı köprüsü
4d	2 x	Kablo ucu koruması

3 güç ünitesinden itibaren 2 senkron hareket ünitesi kullanılmasını öneriyoruz

Birbirine bağlı kapaklarda, her set için bir hareket ünitesi öneriyoruz!

5	SERVO-DRIVE adaptörü ve aksesuarı
Bakın: Sayfa 56	

Opsiyonel

2c	Marka elemanı		
	**Malzeme**	**Renk**	
	K	SW-M, TGR	IN-G
baskılı *	2 x	**ABD.1000.BL**	**ABD.1009.BL**
kabartmalı *	2 x	**ABD.1000.BT**	**ABD.1009.BT**
baskısız	2 x	**ABD.1000**	**ABD.1009**

* Blum logolu

1000 adetten itibaren:

Kişisel baskılı marka elemanı

5000 adetten itibaren:

Kişisel kabartmalı marka elemanı

Renk ve malzeme

Tanım	
SW	İpek beyazı
HGR	Açık gri
TGR	Koyu gri
SW-M	Mat ipek beyazı
IN-G	İnmold mat paslanmaz çelik
K	Plastik
NI	Nikelajlı
ECS	Eklips siyahı
ONS	Siyah oniks

TIP-ON

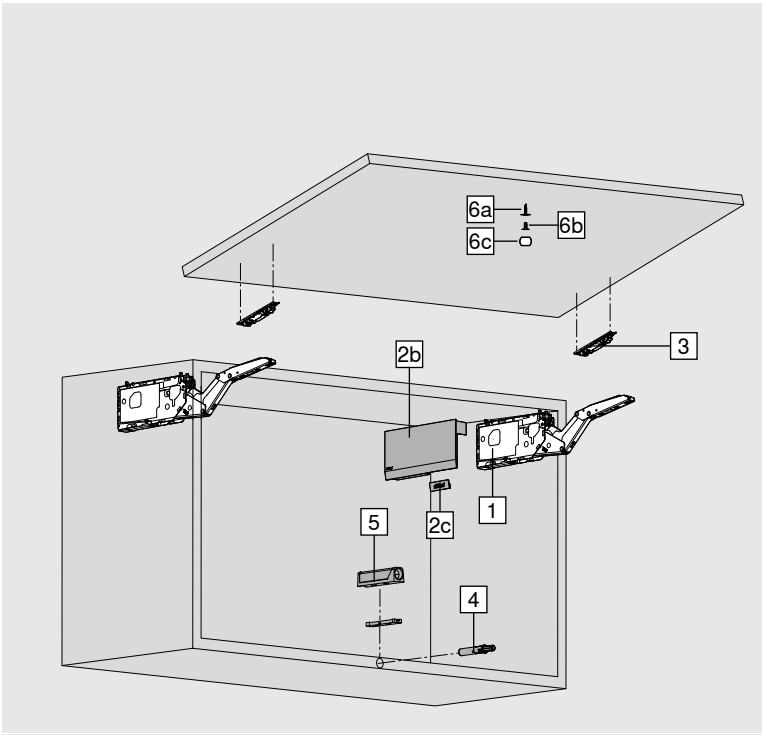

■ TIP-ON

- Gövde yüksekliği düşük üst dolaplar, yüksek dolaplar ve buzdolabı üzeri için çok uygun
- 205–600 mm gövde yüksekliği
- 1800 mm'ye kadar gövde genişliği
- Düşük işletme kuvveti
- Kademesiz durdurma ile dengeli hareket konforu
- Aletsiz montaj
- Güç ünitesi ve ön bağlantı elemanı için sabit pozisyon
- Simetrik güç ünitesi
- 3 boyutlu kapak ayarı
- Güç ünitesi için kolay kademesiz ayar
- Menteşe gerektirmez
- Entegre güvenlik çözümü
- Entegre hareket açısı sınırlayıcı
- Kulpsuz kalkar kapaklar için TIP-ON
- Delmeli veya adaptör plaka kombinasyonlu
- Nikel ve eklips siyahı renk seçenekleri ile kol

Sipariş bilgileri

Bilgi
Güç faktörü (LF) = **Gövde yüksekliği (KH) [mm] x çift kulp ağırlığı dahil kapak ağırlığı [kg]**
Kesişen alanlarda daha kuvvetli güç ünitesi öneriyoruz. Her güç ünitesinin kenar aralıklarında bir bini denemesinin yapılmasını öneriyoruz!
Güç faktörü (LF), üçüncü bir güç ünitesinin kullanılması durumunda %50 oranında arttırılabilir. Geniş gövdeler için üçüncü bir güç ünitesi önerilir. Böylece kapağın açık pozisyonda bel vermesi engellenir.

1 ■	TIP-ON için güç ünitesi seti		
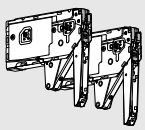	Hazır sistem vidaları ile bağlantı		
	Renk	NI | ECS	
	LF	**OW**	
	420–1610	75°–107°	**22K2310T**
	930–2800	75°–107°	**22K2510T**
	1730–5200	75°–100°	**22K2710T**
	3200–9000	75°–100°	**22K2910T**
İki güç ünitesi için maks. kapak ağırlığı 18 kg!			
LF Güç faktörü			
OW Hareket açısı (kademesiz ayarlama imkanı)			
İçindekiler:			
1 2 x	Güç ünitesi, simetrik Sistem vidaları dahil, hazır		

1 ■	TIP-ON için güç ünitesi seti		
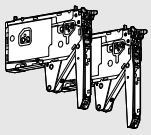	Pozisyon bulmalı sunta vidaları ile bağlantı		
	Renk	NI | ECS	
	LF	**OW**	
	420–1610	75°–107°	**22K2300T**
	930–2800	75°–107°	**22K2500T**
	1730–5200	75°–100°	**22K2700T**
	3200–9000	75°–100°	**22K2900T**
İki güç ünitesi için maks. kapak ağırlığı 18 kg!			
LF Güç faktörü			
OW Hareket açısı (kademesiz ayarlama imkanı)			
İçindekiler:			
1 2 x	Güç ünitesi, simetrik Pozisyon bulma dahil		
- 8 x	Sunta vidası Ø 4 x 35 mm		

TIP-ON

Sipariş bilgileri

2 ■ **Koruma kapağı seti**

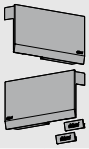

Renk	Malzeme	
SW | HGR | TGR	K	22K8000

İçindekiler:

-	1 x	Koruma kapağı, sol
2b	1 x	Koruma kapağı, sağ
2c	2 x	Marka elemanı, Blum logosu ile kabartmalı
		IN-G

3 ■ **Ön bağlantı elemanı seti**



Renk	NI | ONS	
Uygulama	**Bağlantı şekli**	
Ahşap kapaklar ve geniş alüminyum çerçeveler	Vidalı [1]	20S4200
Dar alüminyum çerçeveler	Vidalı [2]	20S4200A

İçindekiler:

3	2 x	Ön bağlantı elemanı

[1] Ahşap kapaklar için her bir yan tarafta 4 sunta vidası (609.1x00) kullanılır. Geniş alüminyum çerçeveler için her bir yan tarafta 4 gömme başlı sac vida (660.0950) kullanılır.

[2] 8 x gömme başlı sac vidası – 660.0950

- ■ **Ön bağlantı elemanı**



Renk	NI | ONS	
Uygulama	**Bağlantı şekli**	
İnce kapaklar	EXPANDO T 2 x	20S42T1

EXPANDO T ince kapaklar için uygundur – bkz. sayfa 54

4 ■ **TIP-ON comfort**



Mıknatıslı kısa versiyon

Malzeme	Renk	
Plastik	SW | R7036 | CS	
Gövde yüksekliği KH (mm)		
600'e kadar		958.1002

Delmeli veya adaptör plaka kombinasyonlu

5 ■ **Adaptör plaka**



Düz adaptör plaka – Kısa seçenek – 20/17

Malzeme	Renk	
Plastik	SW | R7036 | CS	956.1201



Haç tipi adaptör plaka – Uzun seçenek – 37/32

Malzeme	Renk	
Plastik	R7036	956A1501

Ø 3.5 mm veya Ø 4 mm sunta vidası ile montaj
TIP-ON ayrıca sipariş edilmelidir.

6a ■ **Vidalı karşılık**



Malzeme	Renk	
Çelik	NI | ONS	958.1008S

Sert yüzeylerde veya MDF kaplamada gerektiğinde Ø 2.5 mm kılavuz delik ve havşa açılır.

6b ■ **Çakmalı karşılık**



Malzeme	Renk	
Çelik	NI | ONS	
Ø 11.5 mm		958.1008D
Ø 5 mm kılavuz delik		

6c ■ **Yapıştırmalı karşılık**



Malzeme	Renk	
Çelik	NI | ONS	
13 x 18 mm		955.1008

Opsiyonel

2c ■ **Marka elemanı**



Malzeme		Renk	
K		SW-M | TGR	IN-G
baskılı *	2 x	ABD.1000.BL	ABD.1009.BL
kabartmalı *	2 x	ABD.1000.BT	ABD.1009.BT
baskısız	2 x	ABD.1000	ABD.1009

* Blum logolu

1000 adetten itibaren:

Kişisel baskılı marka elemanı

5000 adetten itibaren:

Kişisel kabartmalı marka elemanı

Renk ve malzeme

Tanım	
SW	İpek beyazı
HGR	Açık gri
TGR	Koyu gri
R7036	RAL 7036 platin grisi
SW-M	Mat ipek beyazı
CS	Karbon siyahı
IN-G	İnmold mat paslanmaz çelik
K	Plastik
NI	Nikelajlı
ECS	Eklips siyahı
ONS	Siyah oniks

Standart, SERVO-DRIVE ve TIP-ON

Planlama

Delme pozisyonu

Sistem vidaları

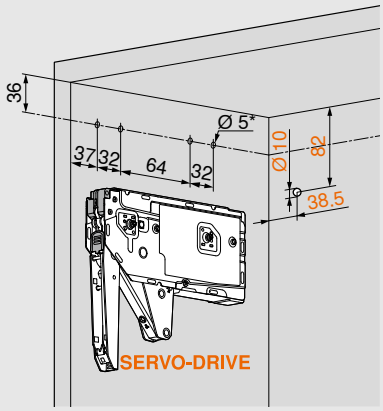

* Delik derinliği 11.5 mm

Pozisyon bulma dahil sunta vidaları

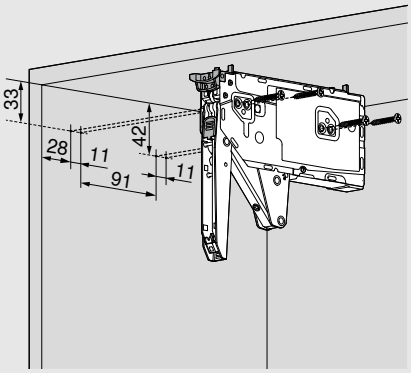

4 x sunta vidası Ø 4 x 35 mm

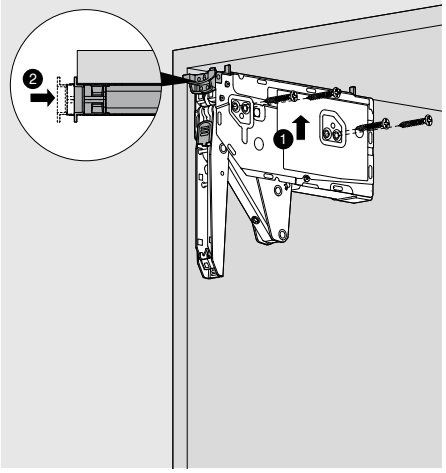

Yer ihtiyacı

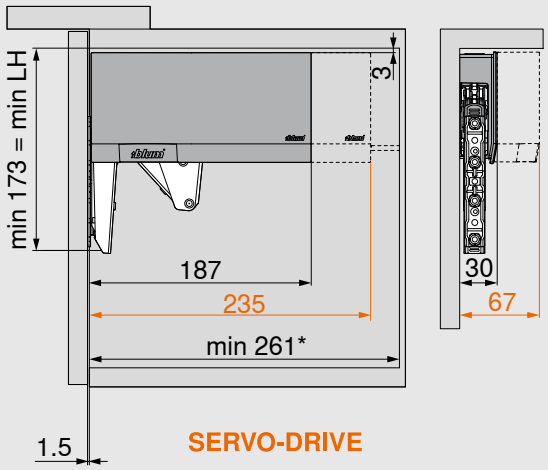

* Görünen dolap askı elemanı ile birlikte min. 261 mm

Uyarı: Gövde yüksekliği maks. 600 mm

LH Gövde iç yüksekliği

Yer ihtiyacı – Taç | Yanak

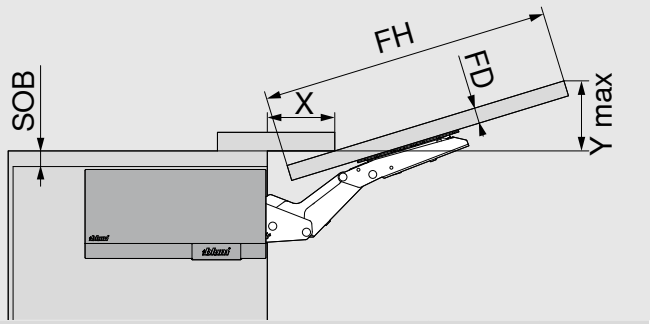

Yer ihtiyacı (mm)

Maksimum hareket açısında

Y = FH x 0.29 + FD - SOB

FD (mm)	16	19	22	26	28
X (mm)	68	57	47	33	27

SOB Gövde üst plaka kalınlığı

FD Kapak kalınlığı

FH Kapak yüksekliği

Minimum fuga

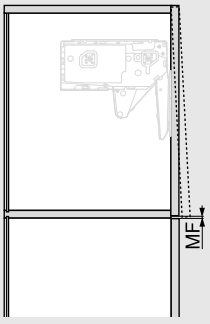

Minimum fuga (MF) 2 mm'dir

Standart, SERVO-DRIVE ve TIP-ON

Planlama

Kapak uygulaması

Ahşap kapaklar ve geniş alüminyum çerçeveler

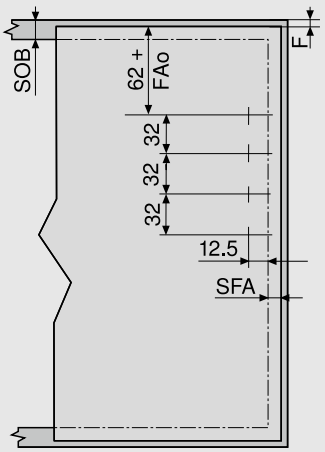

FAo	Maks. 25.4 mm
FAo	Kapak binisi, üst
SOB	Gövde üst plaka kalınlığı
SFA	Kapak binisi, sağ-sol
F	Fuga

Dar alüminyum çerçeveler

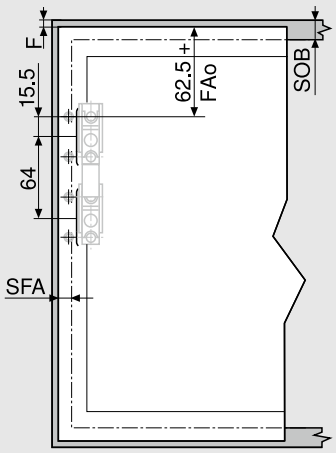

FAo	Maks. 25.4 mm
FAo	Kapak binisi, üst
SOB	Gövde üst plaka kalınlığı
SFA	Kapak binisi, sağ-sol
F	Fuga

Dar alüminyum çerçeveler

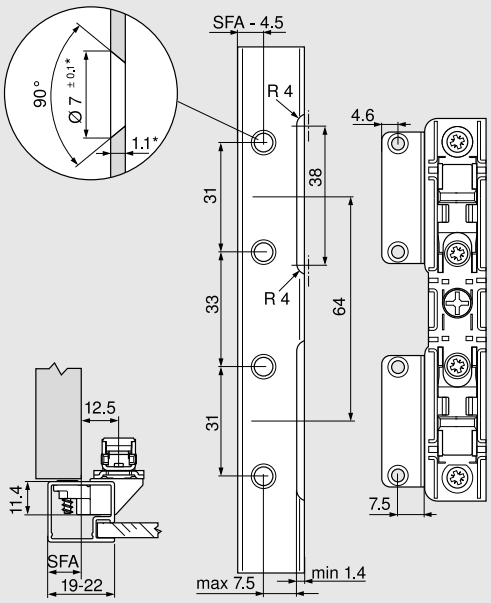

19 mm çerçeve freze genişliğinde, 11–18 mm'lik bir SFA mümkün.

* Malzeme kalınlığının değişmesi durumunda uygulama ölçüleri yeniden hesaplanmalıdır

SFA Kapak binisi, sağ-sol

TIP-ON'un diğer planlama bilgileri için bakın:
Sayfa 52

AVENTOS HK top
montaj ve ayar bilgileri için:

www.blum.com/hktopassembly

AVENTOS HK top için SERVO-DRIVE

Planlama

Blum aralama tamponu (sadece SERVO-DRIVE uygulaması için)



Blum aralama tamponu takılır (yapıştırılmaz)
Çarpma takozu yukarıdaki üçte birlik bölüme takılmaz

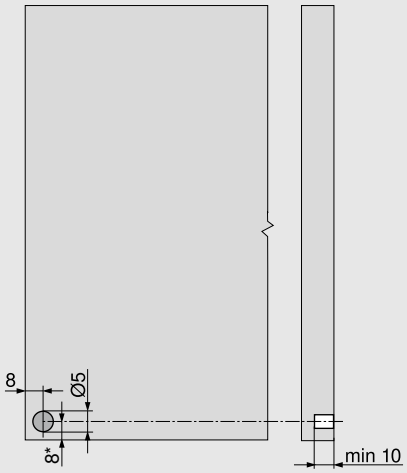

Alüminyum çerçeve için öneri

Blum aralama tamponu için delikler gövde tarafında açılmalıdır

Kapak bağlantısında bir bini denemesi yapılmalıdır

* Aşağı doğru çıkıntılı kapaklarda gövdenin alt kenarından itibaren

SERVO-DRIVE şalteri

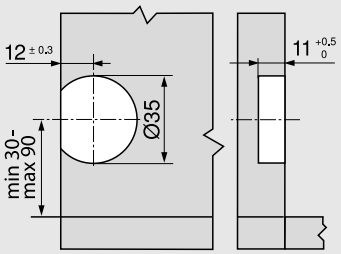

AVENTOS HK-S



Standart ve TIP-ON

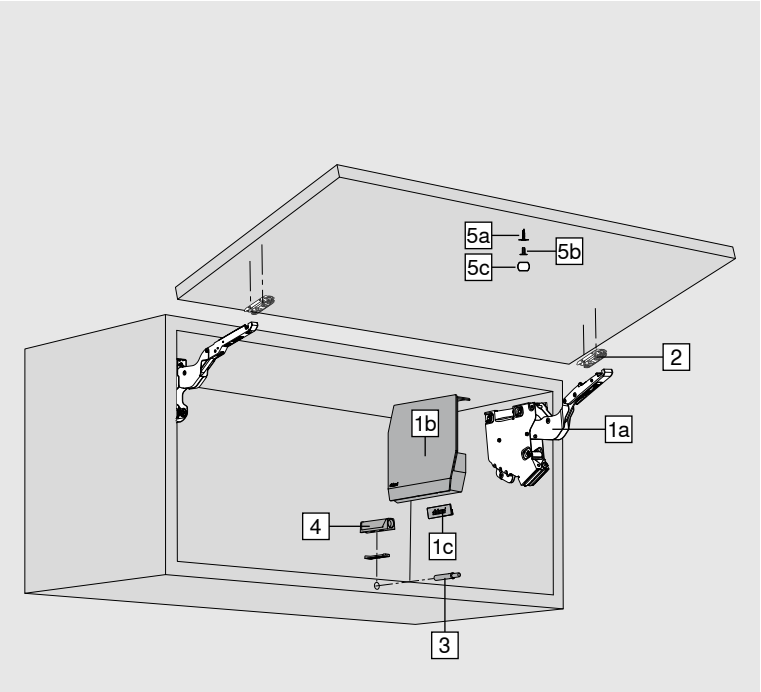

☐ Standart
■ TIP-ON

- Gövde yüksekliği düşük üst dolaplar, yüksek dolaplar ve buzdolabı üzeri için çok uygun
- Gövde yüksekliği maksimum 600 mm
- BLUMOTION sayesinde yumuşak ve sessiz kapanma
- Düşük işletme kuvveti
- Kademesiz durdurma ile dengeli hareket konforu
- Aletsiz montaj
- 3 boyutlu kapak ayarı
- Güç ünitesi için kolay kademesiz ayar
- Menteşe gerektirmez
- Kulpsuz kalkar kapaklar için TIP-ON

Sipariş bilgileri

Bilgi
Güç faktörü (LF) = **Gövde yüksekliği (KH) [mm] x çift kulp ağırlığı dahil kapak ağırlığı [kg]**
Kesişen alanlarda daha kuvvetli güç ünitesi öneriyoruz. Her güç ünitesinin kenar aralıklarında bir bini denemesinin yapılmasını öneriyoruz!
Güç faktörü LF, üçüncü bir güç ünitesinin kullanılması durumunda %50 oranında arttırılabilir.

1 ☐ **Güç ünitesi seti**

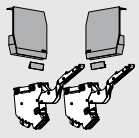

LF	OW		
220–500	107°	[1]	20K2B00.06
400–1000	107°		20K2C00.06
960–2215	107°		20K2E00.06

[1] Bir güç ünitesi yaysızdır

LF Güç faktörü

OW Hareket açısı

İçindekiler:

1a	2 x	Güç ünitesi, simetrik
1b	2 x	Koruma kapağı, sağ/sol
		SW, HGR, TGR
1c	2 x	Branding elemanı, Blum logosu ile kabartmalı
		IN-G
-	6 x	Sunta vidası Ø 4 x 35 mm

1 ■ **TIP-ON için güç ünitesi seti**

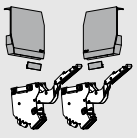

LF	OW		
220–500	107°	[1]	20K2B00T06
400–1000	107°		20K2C00T06
960–2215	107°		20K2E00T06

[1] Bir güç ünitesi yaysızdır

LF Güç faktörü

OW Hareket açısı

İçindekiler:

1a	2 x	Güç ünitesi, simetrik
1b	2 x	Koruma kapağı, sağ/sol
		SW, HGR, TGR
1c	2 x	Branding elemanı, Blum logosu ile kabartmalı
		IN-G
-	6 x	Sunta vidası Ø 4 x 35 mm

Standart ve TIP-ON

Sipariş bilgileri

2 – Ön bağlantı elemanı

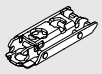

Uygulama	Bağlantı şekli		
Ahşap kapaklar ve geniş alüminyum çerçeveler	Vidalı	2 x	175H3100
Ahşap kapaklar	EXPANDO	2 x	177H3100E
	Çakmalı	2 x	177H3100

Mesafe 0 mm

Tüm çelik düz menteşe tabanları 0 mm yükseklik farkı ile mümkün

[1] Ahşap kapaklar için her bir yan tarafta 2 sunta vidası (609.1x00) kullanılır. Geniş alüminyum çerçeveler için her bir yan tarafta 2 gömme başlı sac vida (660.0950) kullanılır.

- – Ön bağlantı elemanı seti



Uygulama	Bağlantı şekli	
Dar alüminyum çerçeveler	Vidalı	20K4A00A02

Mesafe 0 mm

İçindekiler:

- 2 x Ön bağlantı elemanı
- 4 x Gömme başlı sac vidası – Ø 3.5 mm

3 – TIP-ON comfort



Mıknatıslı kısa versiyon

Malzeme	Renk
Plastik	SW | R7036 | CS

Gövde yüksekliği KH (mm)

600'e kadar	958.1002

Delmeli veya adaptör plaka kombinasyonlu

4 – Adaptör plaka



Düz adaptör plaka – Kısa seçenek – 20/17

Malzeme	Renk	
Plastik	SW | R7036 | CS	956.1201



Haç tipi adaptör plaka – Uzun seçenek – 37/32

Malzeme	Renk	
Plastik	R7036	956A1501

Ø 3.5 mm veya Ø 4 mm sunta vidası ile montaj
TIP-ON ayrıca sipariş edilmelidir.

5a – Vidalı karşılık



Malzeme	Renk	
Çelik	NI | ONS	958.1008S

Sert yüzeylerde veya MDF kaplamada gerektiğinde Ø 2.5 mm kılavuz delik ve havşa açılır.

5b – Çakmalı karşılık



Malzeme	Renk	
Çelik	NI | ONS	
Ø 11.5 mm		958.1008D
Ø 5 mm kılavuz delik		

5c – Yapıştırmalı karşılık



Malzeme	Renk	
Çelik	NI | ONS	
13 x 18 mm		955.1008

Aksesuarlar

- – Hareket açısı sınırlayıcı



Hareket açısı	Renk	
100°	TGR	20K7A41
75°	R7037	20K7A11

Opsiyonel

1c – Marka elemanı



Malzeme	Renk	
K	SW-M, TGR	IN-G
baskılı * 2 x	ABD.1000.BL	ABD.1009.BL
kabartmalı * 2 x	ABD.1000.BT	ABD.1009.BT
baskısız 2 x	ABD.1000	ABD.1009

* Blum logolu

1000 adetten itibaren:

Kişisel baskılı marka elemanı

5000 adetten itibaren:

Kişisel kabartmalı marka elemanı

Renk ve malzeme

Tanım	
SW	İpek beyazı
HGR	Açık gri
TGR	Koyu gri
R7036	RAL 7036 platin grisi
SW-M	Mat ipek beyazı
CS	Karbon siyahı
IN-G	İnmold mat paslanmaz çelik
K	Plastik
NI	Nikelajlı
ONS	Siyah oniks

Standart ve TIP-ON

Planlama

Geçmeli pim pozisyonu

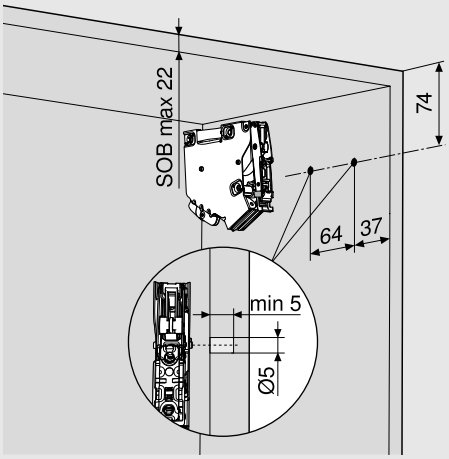

SOB Gövde üst plaka kalınlığı

Bağlantı pozisyonu

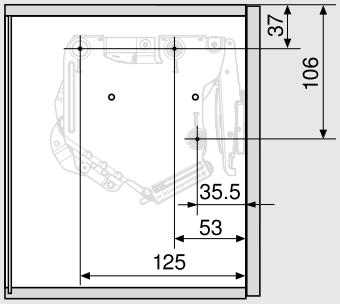

3 x sunta vidası Ø 4 x 35 mm

Yer ihtiyacı

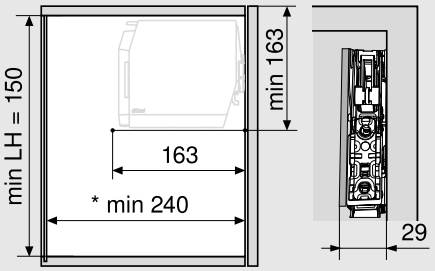

* Görünür dolap asma elemanı ile min. 240 mm

Uyarı: Gövde yüksekliği maks. 600 mm

LH Gövde iç yüksekliği

Standart ve TIP-ON

Planlama

Kapak uygulaması

Ahşap kapaklar ve geniş alüminyum çerçeveler

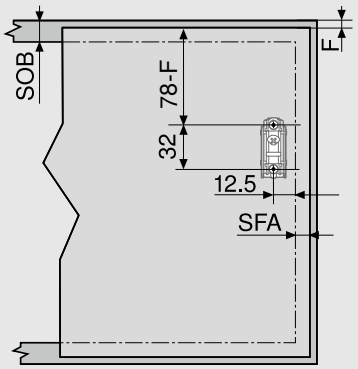

SOB Gövde üst plaka kalınlığı

SFA Kapak binisi, sağ-sol

F Fuga

Dar alüminyum çerçeveler

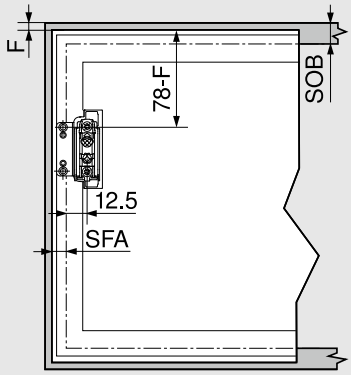

SOB Gövde üst plaka kalınlığı

SFA Kapak binisi, sağ-sol

F Fuga

Dar alüminyum çerçeveler

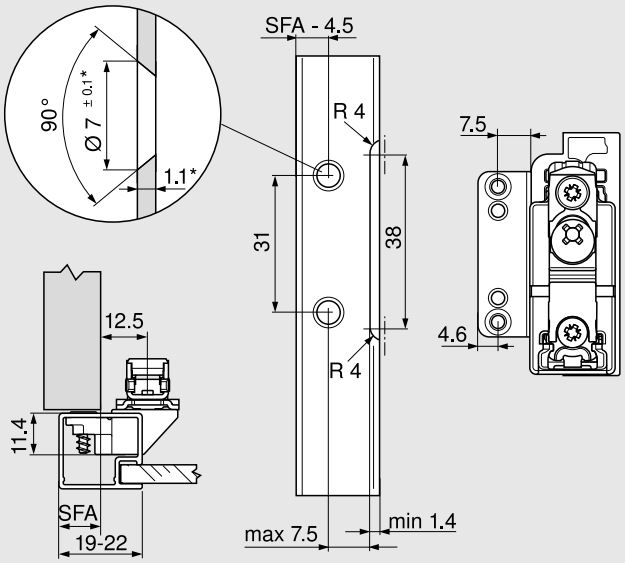

19 mm çerçeve freze genişliğinde, 11–18 mm'lik bir SFA mümkün.

* Malzeme kalınlığının değişmesi durumunda uygulama ölçüleri yeniden hesaplanmalıdır.

SFA Kapak binisi, sağ-sol

Yer ihtiyacı – Taç | Yanak

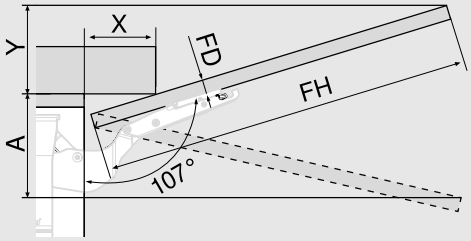

Hareket açısı sınırlayıcı			Yer ihtiyacı (mm)		
Olmaksızın			Y = FH x 0.29 - 15 + FD		
100°			Y = FH x 0.17 - 15 + FD		
75°			A = FH x 0.26 + 15 - FD		
FD (mm)	16	19	22	26	-
X (mm)	70	59	49	35	-

FD Kapak kalınlığı

FH Kapak yüksekliği

Standart ve TIP-ON

Planlama

Minimum fuga

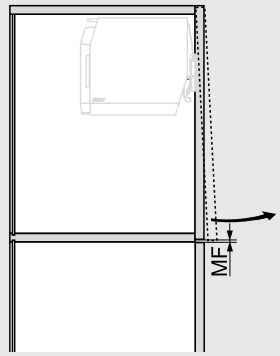

Minimum fuga (MF) 2 mm'dir

TIP-ON'un diğer planlama bilgileri için bakın:
Sayfa 52

AVENTOS HK-S
montaj ve ayar bilgileri için:

www.blum.com/aventos-hks-assembly

AVENTOS HK-XS



Standart ve TIP-ON

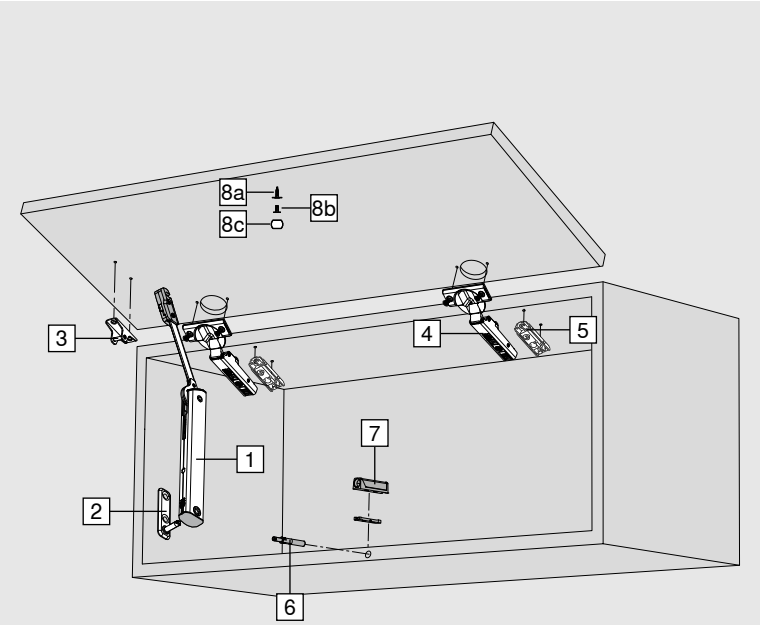

☐ Standart
■ TIP-ON

- Gövde yüksekliği düşük üst dolaplar, yüksek dolaplar ve buzdolabı üzeri için çok uygun
- 240–600 mm gövde yüksekliği
- Min. 125 mm gövde iç derinliği
- Özel delik pozisyonu ile gövde iç derinliği 100 mm'den itibaren mümkün
- Simetrik güç ünitesi, tek veya çift taraflı kullanım imkanı
- CLIP top BLUMOTION menteşeler ile kombinasyon sayesinde sessiz ve yumuşak kapanma
- Yaysız CLIP top menteşeler ile kulpsuz kalkar kapaklar için TIP-ON
- Düşük işletme kuvveti
- Kademesiz durdurma ile dengeli hareket konforu
- Güç ünitesi için kolay kademesiz ayar

Sipariş bilgileri

Bilgi
Güç faktörü (LF) = **Gövde yüksekliği (KH) [mm] x çift kulp ağırlığı dahil kapak ağırlığı [kg]**
Kesişen alanlarda daha kuvvetli güç ünitesi öneriyoruz. Her güç ünitesinin kenar aralıklarında bir bini denemesinin yapılmasını öneriyoruz!

1 ☐ Güç ünitesi



LF		OW	
200–1000	[1]	105°	20K1101
500–1500	[1]	105°	20K1301
800–1800	[1]	105°	20K1501

Çift taraflı kullanımda güç faktörü (LF) ikiye katlanır

[1] Daha küçük hareket açılı menteşelerde bu, menteşe ile sınırlanmıştır

LF Güç faktörü
OW Hareket açısı

1 ■ TIP-ON için güç ünitesi



LF		OW	
180–800	[1]	105°	20K1101T
500–1200	[1]	105°	20K1301T
800–1600	[1]	105°	20K1501T

Çift taraflı kullanımda güç faktörü (LF) ikiye katlanır

[1] Daha küçük hareket açılı menteşelerde bu, menteşe ile sınırlanmıştır

LF Güç faktörü
OW Hareket açısı

2 ☐■ Gövde bağlantısı

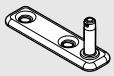

Bağlantı şekli	
Vidalı	20K5101
EXPANDO	20K51E1

3 ☐■ Ön bağlantı elemanı



Uygulama	Bağlantı şekli		
Ahşap kapaklar ve geniş alüminyum çerçeveler	Vidalı	[1]	20K4101
Ahşap kapaklar	EXPANDO		20K41E1
Dar alüminyum çerçeveler	Vidalı		20K4101A

Standart ve TIP-ON

Sipariş bilgileri

4 ☐ CLIP top BLUMOTION 110° menteşe



Tas	Yay	
INSERTA	Yaylı	71B3590
Vidalı [1]	Yaylı	71B3550

900 mm gövde genişliğinden (KB) veya 1800 güç faktöründen (LF) itibaren 3 menteşe

1200 mm gövde genişliğinden (KB) veya 2700 güç faktöründen (LF) itibaren 4 menteşe

Alternatif

CLIP top BLUMOTION menteşeler: 107°, profil kapak, 95° alüminyum çerçeve menteşesi veya CLIP top menteşe: BLUMOTION 973A ile kombine 107°, profil kapak, 95° alüminyum çerçeve menteşesi – takmalı veya CLIP menteşe: 100°

4 ■ CLIP top 110° menteşe



Tas	Yay	
INSERTA	Olmaksızın	70T3590.TL
Vidalı [1]	Olmaksızın	70T3550.TL

900 mm gövde genişliğinden (KB) veya 1800 güç faktöründen (LF) itibaren 3 menteşe

1200 mm gövde genişliğinden (KB) veya 2700 güç faktöründen (LF) itibaren 4 menteşe

Alternatif

CLIP top menteşe: 107°, profil kapak,
95° alüminyum çerçeve menteşesi veya CLIP 100° (yaysız menteşe)

5 ☐■ Menteşe tabanı

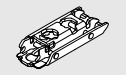

Bağlantı şekli	Mesafe (mm)	
Vidalı [1]	0	175H3100
EXPANDO	0	177H3100E

Standart menteşe tabanları, mesafe üst fugaya bağlıdır

6 ■ TIP-ON comfort



Mıknatıslı kısa versiyon

Malzeme	Renk
Plastik	SW | R7036 | CS

Gövde yüksekliği KH (mm)

600'e kadar	958.1002

Delmeli veya adaptör plaka kombinasyonlu

7 ■ Adaptör plaka



Düz adaptör plaka – Kısa seçenek – 20/17

Malzeme	Renk	
Plastik	SW | R7036 | CS	956.1201



Haç tipi adaptör plaka – Uzun seçenek – 37/32

Malzeme	Renk	
Plastik	R7036	956A1501

Ø 3.5 mm veya Ø 4 mm sunta vidası ile montaj
TIP-ON ayrıca sipariş edilmelidir.

8a ■ Vidalı karşılık



Malzeme	Renk	
Çelik	NI | ONS	958.1008S

Sert yüzeylerde veya MDF kaplamada gerektiğinde Ø 2.5 mm kılavuz delik ve havşa açılır.

8b ■ Çakmalı karşılık



Malzeme	Renk	
Çelik	NI | ONS	
Ø 11.5 mm		958.1008D
Ø 5 mm kılavuz delik		

8c ■ Yapıştırmalı karşılık



Malzeme	Renk	
Çelik	NI | ONS	
13 x 18 mm		955.1008

Aksesuarlar

- ☐■ Hareket açısı sınırlayıcı



Hareket açısı	Renk	
86°	SZ	70T3553

CLIP top BLUMOTION 110° | CLIP top 110° menteşe için

Renk ve malzeme

Tanım	
SW	İpek beyazı
SZ	Siyah
R7036	RAL 7036 platin grisi
CS	Karbon siyahı
NI	Nikelajlı
ONS	Siyah oniks

[1] Ahşap kapaklar için her bir yan tarafta 2 sunta vidası (609.1x00) kullanılır. Geniş alüminyum çerçeveler için her bir yan tarafta 2 gömme başlı sac vida (660.0950) kullanılır.

Standart ve TIP-ON

Planlama

Delme pozisyonu

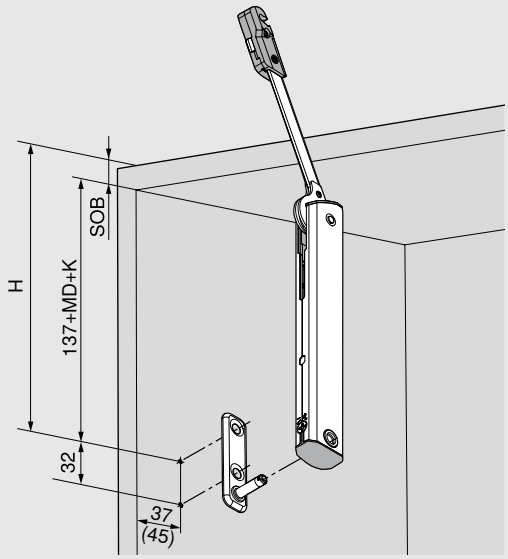

H = 137 + MD + K + SOB	
MD	Menteşe tabanı yükseklik farkı
K	Menteşe boynu tipi
	Düz menteşe kolu 0 mm
	Yarım deve boynu menteşe kolu 9.5 mm
	Tam deve boynu menteşe kolu 18 mm
SOB	Gövde üst plaka kalınlığı
()	Gövde iç derinliği 100 mm

Yer ihtiyacı

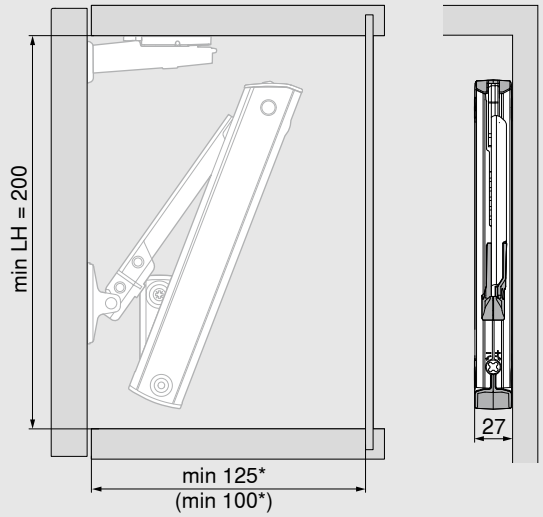

LH	Gövde iç yüksekliği
* Görünür dolap asma elemanı ile min. 200 mm	
()	Gövde iç derinliği 100 mm

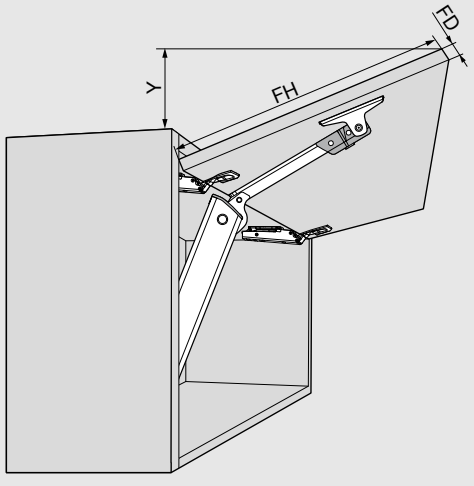

CLIP top BLUMOTION 110° menteşe

Y = (FH - X) x 0.3

FD (mm)	16	19	22	24
X (mm)	45	34	23	15

FD	Kapak kalınlığı
FH	Kapak yüksekliği

Standart ve TIP-ON

Planlama

Kapak uygulaması

Ahşap kapaklar ve geniş alüminyum çerçeveler

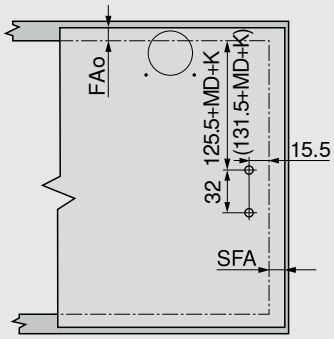

FAo	Kapak binisi, üst
SFA	Kapak binisi, sağ-sol
MD	Menteşe tabanı yükseklik farkı
K	Menteşe boynu tipi
	Düz menteşe kolu 0 mm
	Yarım deve boynu menteşe kolu 9.5 mm
	Tam deve boynu menteşe kolu 18 mm
()	Gövde iç derinliği 100 mm

Dar alüminyum çerçeveler

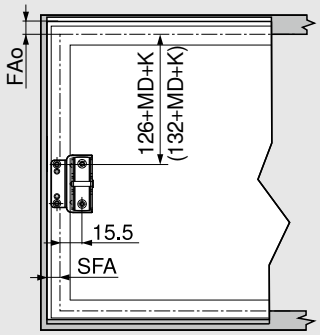

FAo	Kapak binisi, üst
SFA	Kapak binisi, sağ-sol
MD	Menteşe tabanı yükseklik farkı
K	Menteşe boynu tipi
	Düz menteşe kolu 0 mm
	Yarım deve boynu menteşe kolu 9.5 mm
	Tam deve boynu menteşe kolu 18 mm
()	Gövde iç derinliği 100 mm

Dar alüminyum çerçeveler

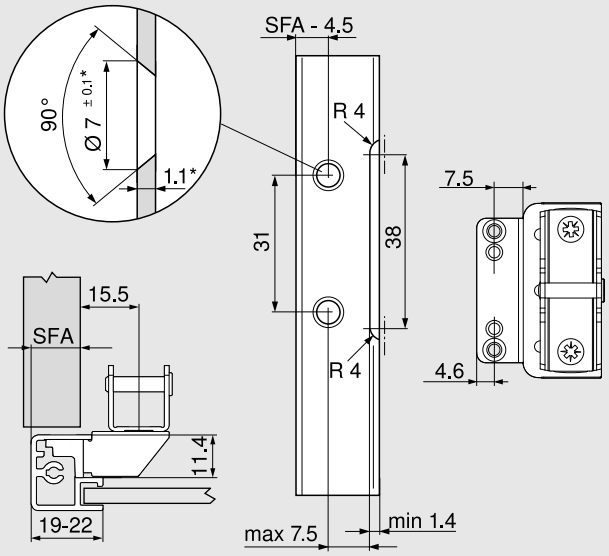

19 mm çerçeve freze genişliğinde, 11–18 mm'lik bir SFA mümkün.

* Malzeme kalınlığının değişmesi durumunda uygulama ölçüleri yeniden hesaplanmalıdır.

SFA Kapak binisi, sağ-sol

Yer ihtiyacı – Taç | Yanak

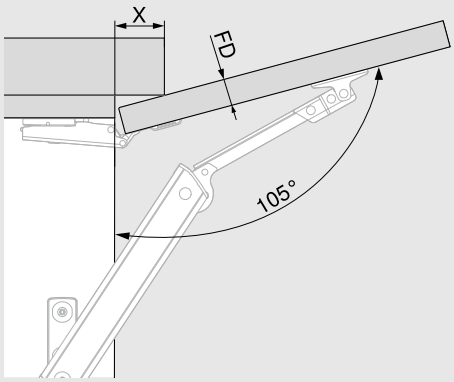

CLIP top BLUMOTION 110° menteşe

FD (mm)	16	19	22	24
X (mm)	45	34	23	15

FD Kapak kalınlığı

Standart ve TIP-ON

Planlama

Minimum fuga

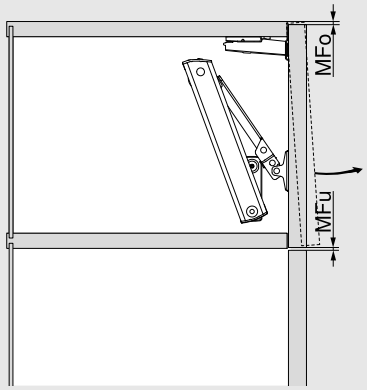

MFo Minimum fuga, üst - uygulanan menteşeye bağlı

MFu Minimum fuga, alt - 1.5 mm

CLIP top BLUMOTION 110° | CLIP top 110° ile köşe bini

Fabrika ayarında menteşe ölçüsü ve fuga hesaplaması
(menteşe tabanı mesafesi = 0 mm) Tam hareket açısında kapak çıkıntısı

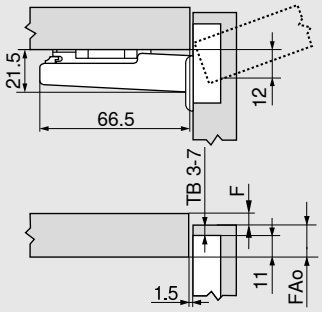

F Fuga

FAo Kapak binisi, üst

TB Tas delik mesafesi

Tas delik mesafesi TB

MD	Kapak binisi FA (mm)													
	5	6	7	8	9	10	11	12	13	14	15	16	17	18
0										3	4	5	6	7
3							3	4	5	6	7			
6				3	4	5	6	7						
9	3	4	5	6	7									

MD Menteşe tabanı yükseklik farkı (mm)

Fabrika ayarında (R = 1 mm) yarı çaplı kapaklar için min. fuga F



Tas delik mesafesi TB (mm)	Kapak kalınlığı FD (mm)											
	16	18	19	20	21	22	23	24	25	26	28	30
3	0.5	0.8	1.0	1.2	1.5	1.8	2.2	2.7	3.5	4.3	△	△
4	0.5	0.8	1.0	1.2	1.4	1.7	2.0	2.5	3.1	3.8	△	△
5	0.5	0.8	0.9	1.2	1.4	1.7	2.0	2.4	2.9	3.4	△	△
6	0.5	0.8	0.9	1.2	1.3	1.6	1.9	2.3	2.7	3.2	△	△
7	0.5	0.8	0.9	1.1	1.3	1.6	1.9	2.2	2.6	3.0	△	△
△ Bir bini denemesi yapmanızı öneririz	**+2 mm yükseklik ayarı için ilaveten**											
	+0.2	+0.4	+0.4	+0.5	+0.5	+0.5	+0.5	+0.5	+0.5	+0.5		

Vidalı montaj

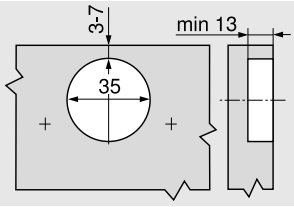

INSERTA montajı

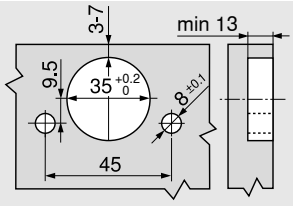

Tas ölçüleri

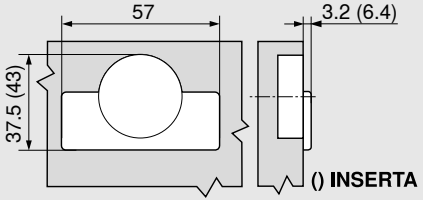

TIP-ON'un diğer planlama bilgileri için bakın: Sayfa 52

AVENTOS HK-XS
montaj ve ayar bilgileri için:

www.blum.com/aventos-hkxs-assembly

TIP-ON

Planlama

Delmeli TIP-ON bağlantı pozisyonları

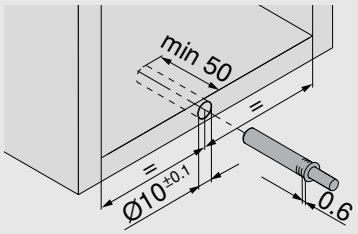

Yüksekliği maksimum 600 mm'ye kadar olan kalkar kapaklar için

Kapak aralığı planlama ölçüleri

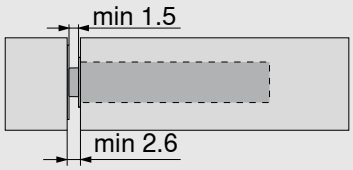

TIP-ON adaptör plaka bağlantı pozisyonları

Düz adaptör plaka kısa versiyon

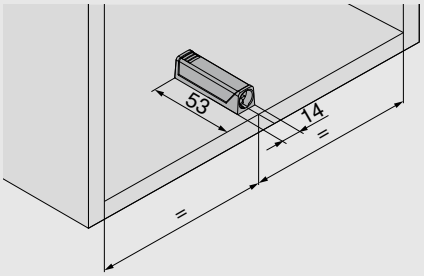

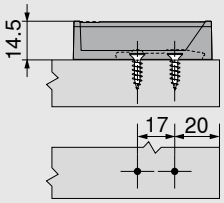

Kapak aralığı planlama ölçüleri

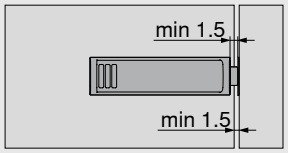

TIP-ON adaptör plaka bağlantı pozisyonları

Haç tipi adaptör plaka

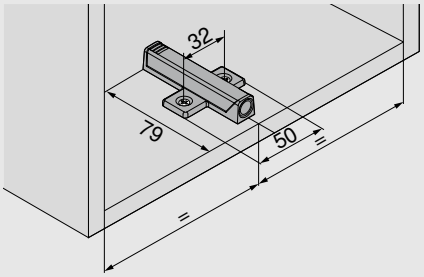

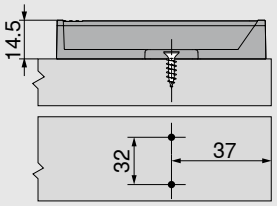

Kapak aralığı planlama ölçüleri

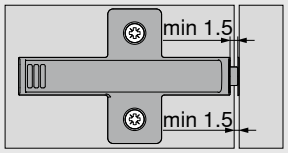

TIP-ON

Planlama

Vidalı karşılık

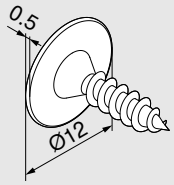

TIP-ON		
Delmeli	Düz adaptör plaka	Haç tipi adaptör plaka
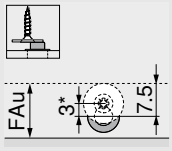	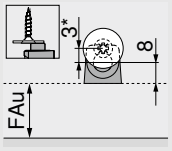	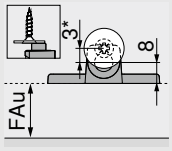

Vidalı karşılık için TIP-ON pozisyonunu 3 mm kaydırmanızı öneriyoruz.

FAu Kapak binisi, alt

Çakmalı karşılık

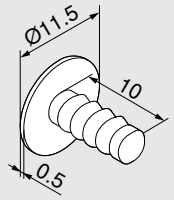

TIP-ON		
Delmeli	Düz adaptör plaka	Haç tipi adaptör plaka
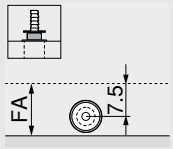	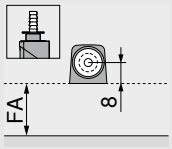	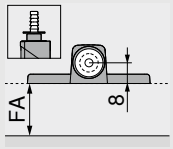

FAu Kapak binisi, alt

Yapıştırmalı karşılık

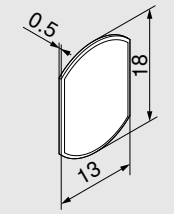

TIP-ON		
Delmeli	Düz adaptör plaka	Haç tipi adaptör plaka
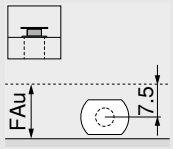	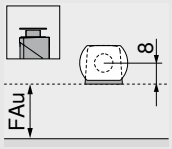	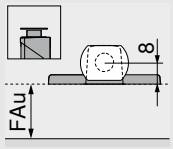

FAu Kapak binisi, alt

EXPANDO T



- EXPANDO T – hazır bağlantı sistemi
- 8 mm'den başlayan ince kapaklar
- Farklı kapak malzemeleri
- 3 farklı uygulama – Kalkar kapak sistemleri | Menteşe sistemleri | Çekmece box sistemleri

AVENTOS HS top | HL top | HK top için ön bağlantı elemanı



Renk	NI | ONS	
Uygulama	**Malzeme**	
Simetrik	Çelik	**20S42T1**

İlgili planlama bilgilerinde belirtilen bağlantı pozisyonları

EXPANDO T – tekli



Renk	Malzeme	
Koyu gri	Plastik/çelik	**70T4532T**

Delik derinliği | Vidalı seçenek – EXPANDO T

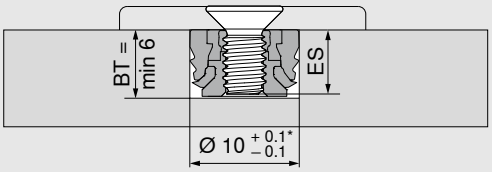

BT	Delik derinliği
ES	Vida derinliği
ES	Min. 4 mm
ES	Maks. BT – 0.5 mm
*	Taş ve seramik +0.2/–0.1 mm

Tekli EXPANDO T için M4 dişli vidalar kullanılır

Tekli dübelin delik derinliği, vida uzunluğuna bağlı olarak, mümkün olduğunca küçük tutulmalıdır

Montaj – EXPANDO T

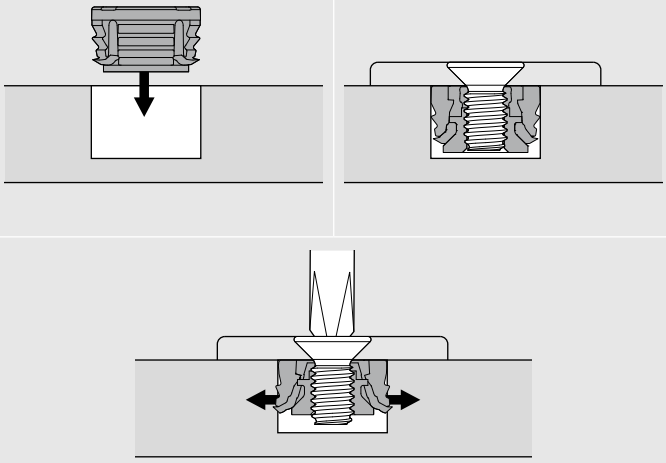

Uygulama alanı ve uygulama önerisi

EXPANDO T, mobilya imalatında kullanılan ince kapak malzemeleri ile Blum aksesuarlarının bağlantısı için uygundur. Yeterli stabilizasyon ve sağlamlıkta, kalınlığı 8 mm'den başlayan kapak malzemeleri kullanılabilir.

Nm Asgari sıkma torku

Blum tarafından test edilmiş malzemeler	Nm
Sunta (çapraz çekme mukavemeti > 0.4 N/mm²)	1.5
MDF (çapraz çekme mukavemeti > 0.6 N/mm²)	1.5
HDF	2
HPL	2
Corian malzeme	2
Doğal taş nero assoluto granit	3
Suni taş kuvars kompozit	3
Seramik plakalar	3

Sorumluluk muafiyeti

Blum, EXPANDO T'nin buradaki listede yer almayan malzemeler veya diğer üreticilerin aksesuarları ile kullanımı halinde herhangi bir yükümlülük üstlenmez. Montajın, deneyimli bir mobilya üreticisi tarafından yapılması tavsiye edilir.

EXPANDO T
montaj ve ayar bilgileri için:
www.blum.com/expando-t-9

Montaj yardımcıları

Kapak uygulaması

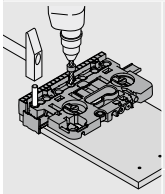

Genel delme kalıbı

ZML.0040.02

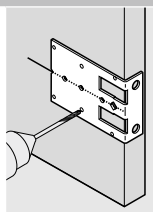

Lama gönye gövde delik şablonu

65.5300

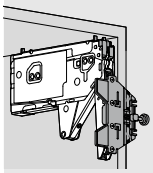

AVENTOS HK top ön bağlantı elemanı için işaretleme kalıbı

ZML.2200

Gövde uygulaması

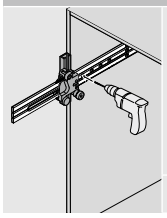

Genel tekli kalıp

65.1051.02

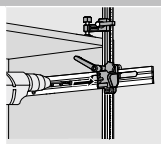

Genel cetvelli delik kalıbı

65.1000.01

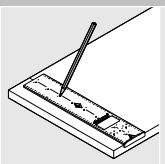

Üniversal işaretleme kalıbı

65.5340.01

Uygulama – Menteşe sistemleri

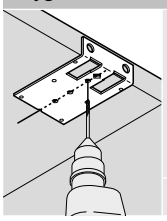

Lama gönye gövde delik şablonu

65.5300

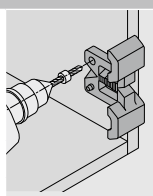

Menteşe tabanı için delik kalıbı

65.5070

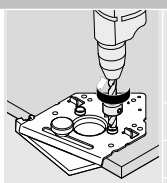

Menteşeler için delik kalıbı

Ø (mm)	
8 | 2.5	65.059A
2.5	65.055A

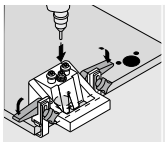

ECODRILL

M31.1000

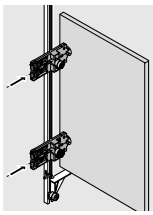

Menteşe sistemleri için cetvelli delik kalıbı

65.7500.03

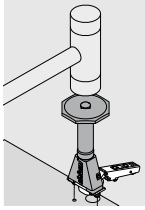

Menteşe çakma takozu

ZME.0710

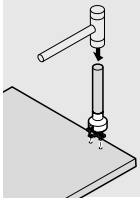

Menteşe tabanı çakma takozu

Menteşe tabanı	65.6100
Çelik düz menteşe tabanı	ZME.0730

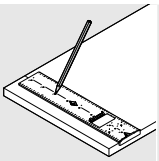

Üniversal işaretleme kalıbı

65.5340.01

Uygulama – SERVO-DRIVE

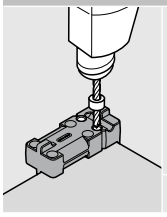

Aralama tamponu delik kalıbı

ZML.1090

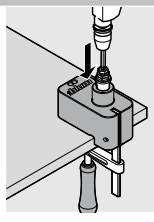

SERVO-DRIVE şalteri için delik kalıbı

M31.2000

Uygulama – TIP-ON

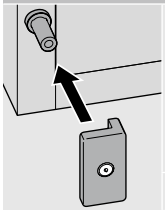

Karşılık pozisyonlandırma kalıbı

65.5210.01

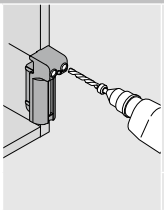

BLUMOTION | TIP-ON için delik kalıbı

65.5010

SERVO-DRIVE adaptörü ve aksesuarı

AVENTOS HF top, HS top ve HL top için SERVO-DRIVE

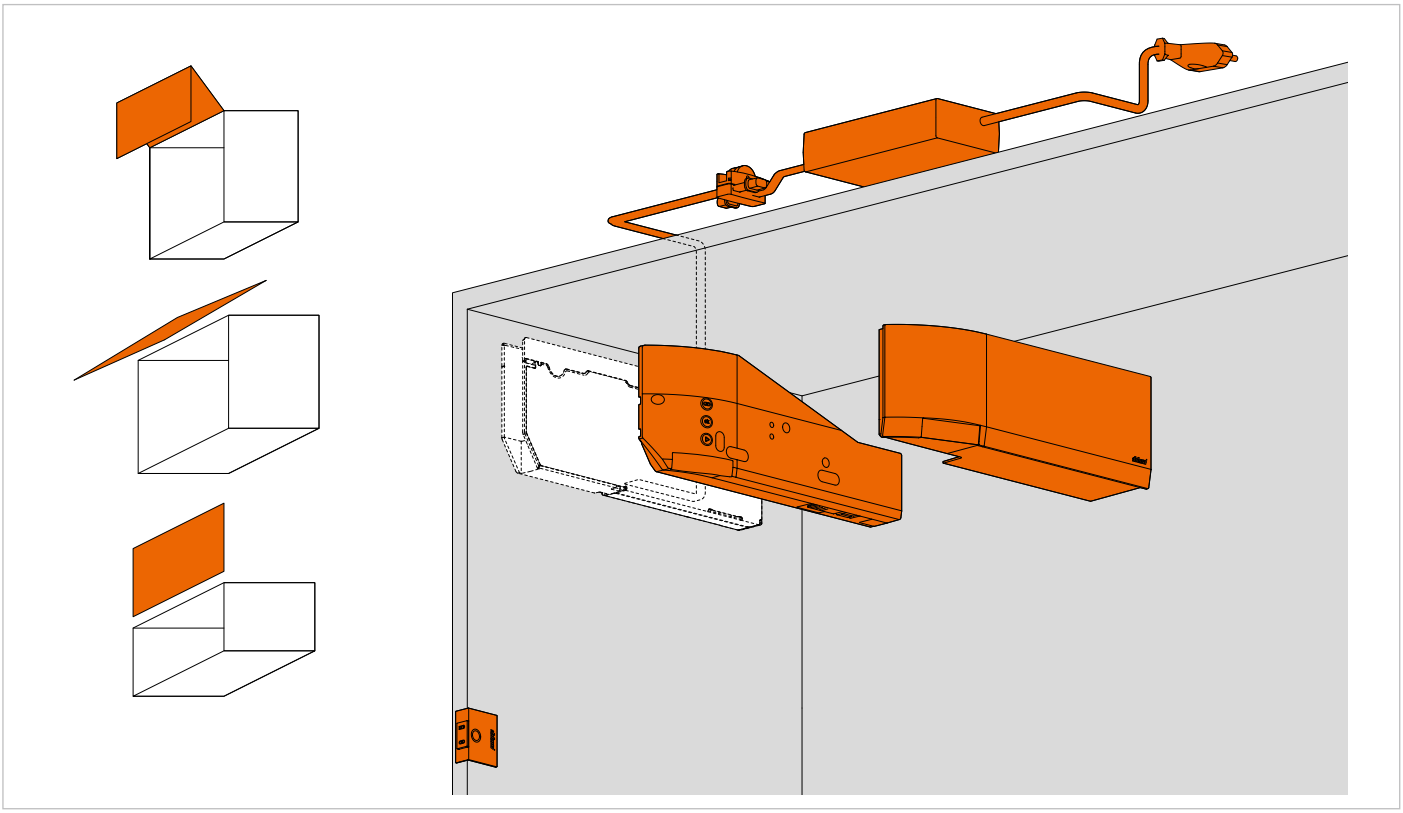

AVENTOS HK top için SERVO-DRIVE

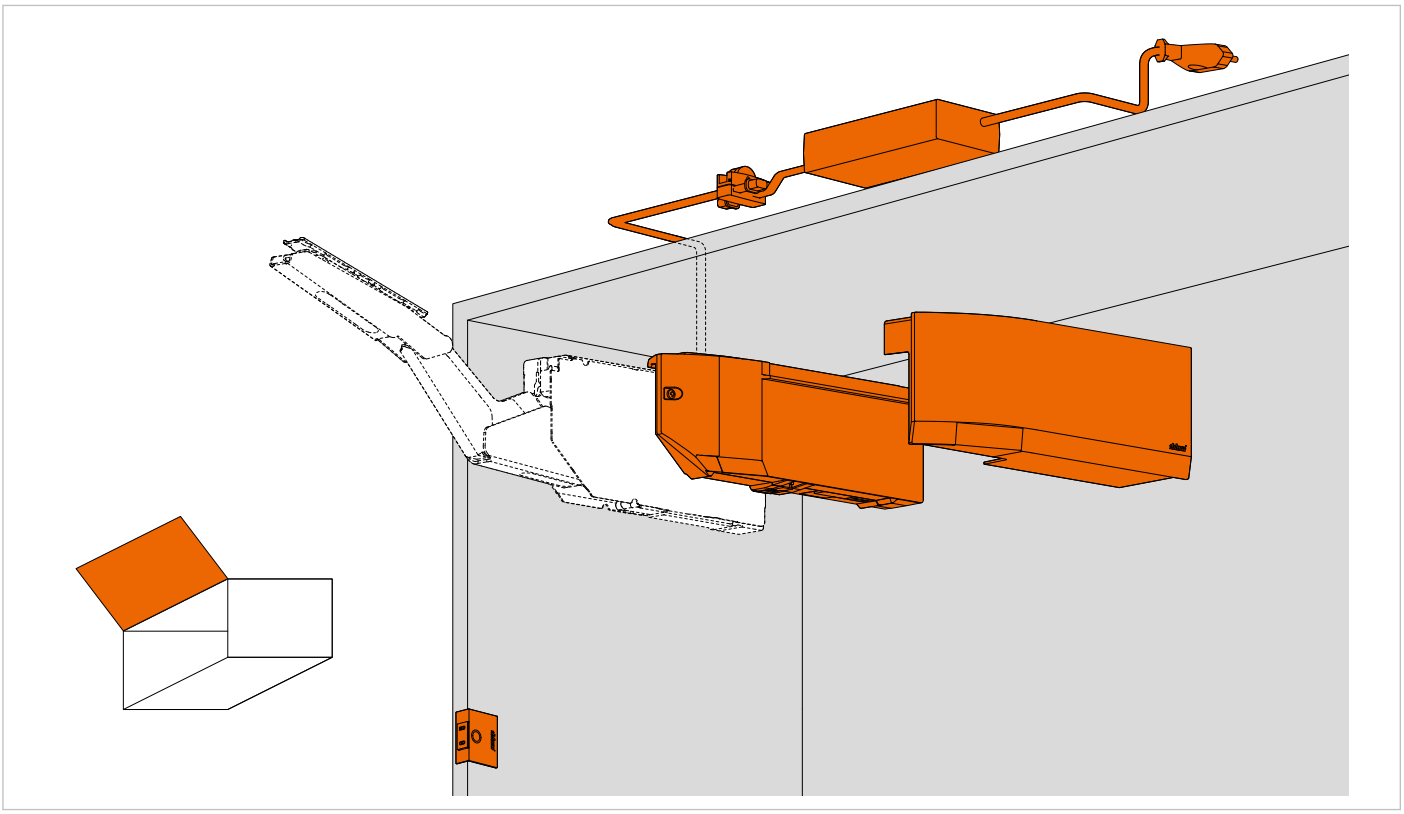

SERVO-DRIVE adaptörü ve aksesuarı

Sipariş bilgileri

SERVO-DRIVE adaptörü, elektrik kablosu dahil

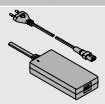

Pazar	Lisan paketi		Pazar	Lisan paketi	
E	A	Z10NE04EA	I	A	Z10NE04IA
E	B	Z10NE04EB	K	I	Z10NE04KI
E	C	Z10NE04EC	N	H	Z10NE04NH
E	D	Z10NE04ED	R	H	Z10NE04RH
E	E	Z10NE04EE	S	K	Z10NE04SK
E	F	Z10NE04EF	T	H	Z10NE04TH
E	I	Z10NE04EI	U	G	Z10NE04UG
B	A	Z10NE04BA	U	J	Z10NE04UJ
B	I	Z10NE04BI	Z	I	Z10NE04ZI
H	I	Z10NE04HI			

İçindekiler:

1a	1 x	SERVO-DRIVE adaptörü Kullanım ve montaj kılavuzu dahil
1b	1 x	Elektrik kablosu Uzunluk 1.5 – 1.8 m, fiş dahil

Adaptör kutusu



Renk	Malzeme	
WGR	K	Z10NG120

SERVO-DRIVE adaptörü için

SERVO-DRIVE elektrik adaptörü

Sadece bir hareket ünitesi için uygun

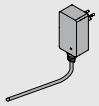

Pazar	Lisan paketi		Pazar	Lisan paketi	
E	A	☎ Z10NA40EA	E	F	☎ Z10NA40EF
E	B	☎ Z10NA40EB	B	A	☎ Z10NA40BA
E	C	☎ Z10NA40EC	K	I	☎ Z10NA40KI
E	D	☎ Z10NA40ED	N	H	☎ Z10NA40NH
E	E	☎ Z10NA40EE	U	G	☎ Z10NA40UG

☎ Sadece istek üzerine ürün

İçindekiler:

-	1 x	SERVO-DRIVE elektrik adaptörü Kablo dahil, 1120 mm (SERVO-DRIVE dağıtım kablosu maksimum 2000 mm uzunluğunda olabilir) Kullanım ve montaj kılavuzu dahil

Aksesuarlar

SERVO-DRIVE dağıtım kablosu ve kablo ucu koruması



Renk	Uzunluk (mm)	
SZ	8	Z10K800AE

İçindekiler:

4a	1 x	SERVO-DRIVE dağıtım kablosu
4b	5 x	Kablo ucu koruması

Kısaltılabilir

Bağlantı köprüsü ve kablo ucu koruması



Renk	Malzeme	
SZ	K	Z10V100E.01

İçindekiler:

4a	1 x	Bağlantı köprüsü
4b	2 x	Kablo ucu koruması

Kablo tutucu



Renk	Malzeme	
WS	K	Z10K0009

Örneğin SERVO-DRIVE dağıtım kablosunun sabitlenmesi için

Pazarlar ve dil paketleri

Tanım			
Pazarlar		**Dil paketleri***	
E	Europa	A	DE, EN, FR, IT, NL
B	UK	B	DA, EN, FI, NO, SV
H	IN	C	EL, EN, HR, SR, SL, TR
I	IL	D	EN, ES, FR, IT, PT
K	AU	E	CS, HU, PL, SK
N	CN	F	BG, ET, LV, LT, RO, RU, UK
R	KR	G	EN, ES, FR
S	BR	H	EN, ZH, KO
T	TW	I	EN
U	US | CA | JP	J	JA
Z	ZA	K	EN, ES, PT

* ISO-639 yönetmeliği uyarınca lisan tanımlaması

Renk ve malzeme

Tanım	
WGR	Gri beyaz
SZ	Siyah
WS	Beyaz
K	Plastik

SERVO-DRIVE adaptörü ve aksesuarı

Planlama

Yer ihtiyacı ve emniyet mesafesi

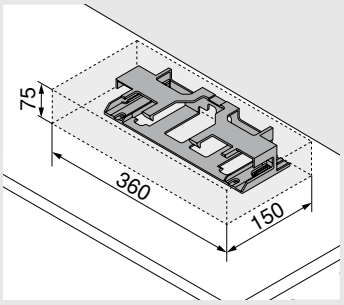

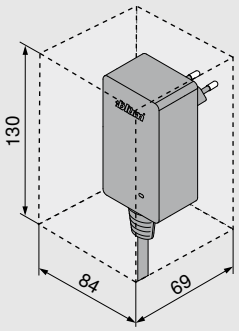

Hava akımı için 30 mm'lik emniyet mesafesi bırakılmalıdır (bkz. grafik), aksi taktirde SERVO-DRIVE adaptörü ve/veya SERVO-DRIVE elektrik adaptörü fazla ısınabilir.

Üst plaka üzerinde montaj

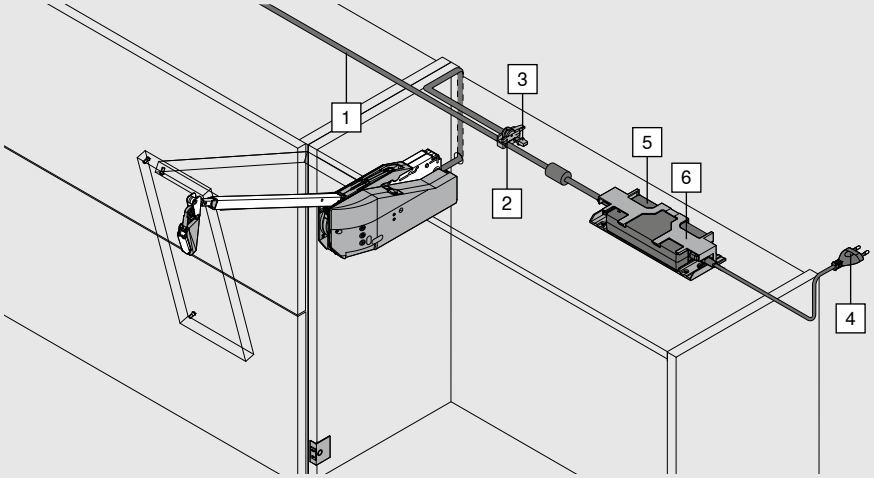

1 SERVO-DRIVE dağıtım kablosu
2 Bağlantı köprüsü
3 Kablo ucu koruması
4 SERVO-DRIVE adaptörü
5 Adaptör kutusu
6 Elektrik kablosu

Her bir SERVO-DRIVE dağıtım kablosuna bir SERVO-DRIVE adaptörü bağlanabilir!

Kabloyu arkadan geçirme

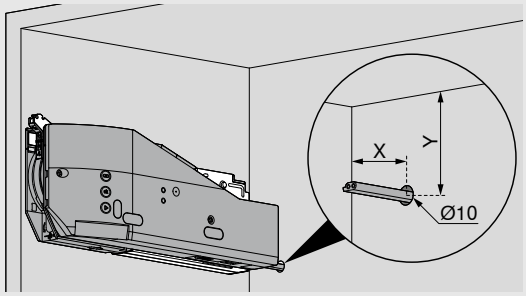

			X (mm)	Y (mm)
AVENTOS HF top	Gövde yüksekliği KH (mm)	480–519	38.5	102
		520–1200	38.5	124
AVENTOS HS top			38.5	45
AVENTOS HL top			38.5	71

SERVO-DRIVE adaptörü ve aksesuarı

Planlama

Yer ihtiyacı ve emniyet mesafesi

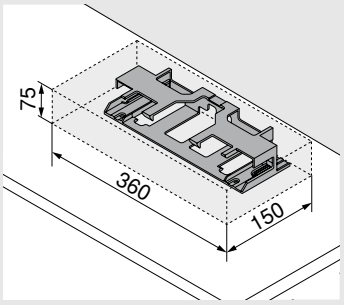

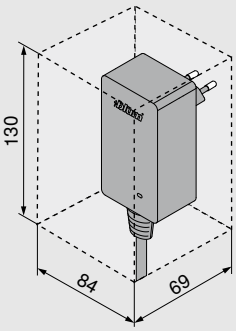

Hava akımı için 30 mm'lik emniyet mesafesi bırakılmalıdır (bkz. grafik), aksi taktirde SERVO-DRIVE adaptörü ve/veya SERVO-DRIVE elektrik adaptörü fazla ısınabilir.

Üst plaka üzerinde montaj

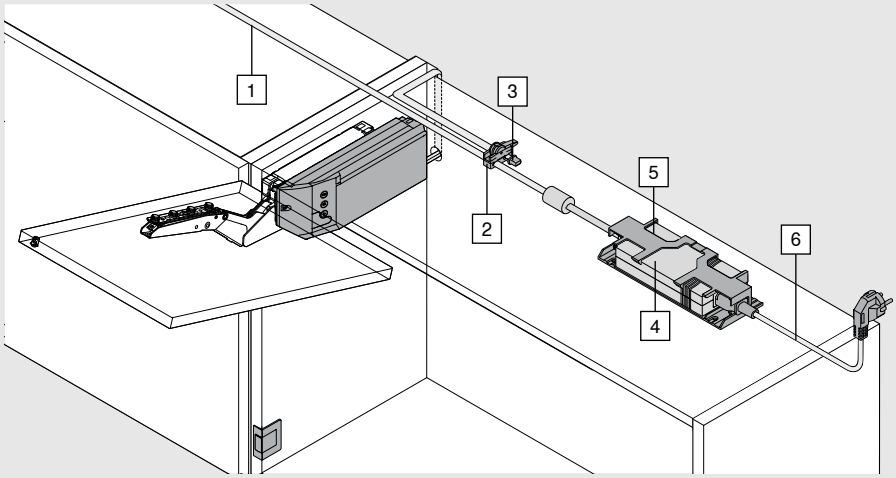

1. SERVO-DRIVE dağıtım kablosu
2. Bağlantı köprüsü
3. Kablo ucu koruması
4. SERVO-DRIVE adaptörü
5. Adaptör kutusu
6. Elektrik kablosu

Her bir SERVO-DRIVE dağıtım kablosuna bir SERVO-DRIVE adaptörü bağlanabilir!

Kabloyu arkadan geçirme

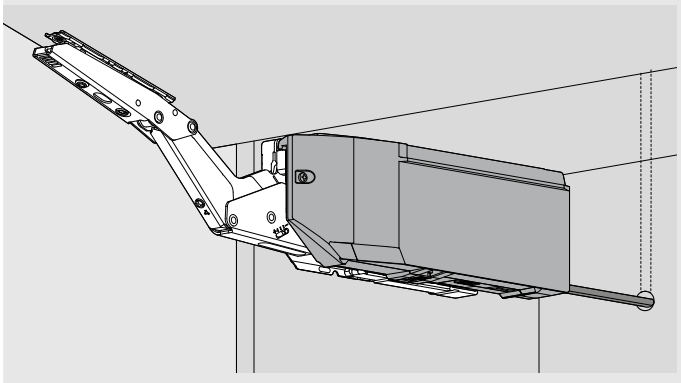

Kabloyu yukarıdan geçirme

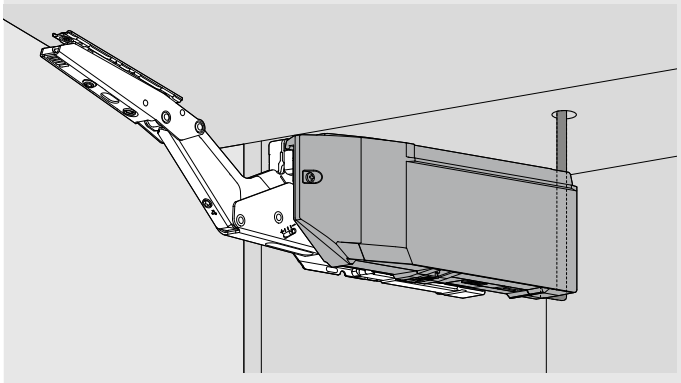

AVENTOS top SERVO-DRIVE
montaj ve ayar bilgileri için:

www.blum.com/servodrive-aventos-assembly



Avusturya, Polonya, ABD ve

Çin'de **11** üretim tesisi



30' dan

fazla kardeş şirket ve temsilci



Şirket, **1952** yılında Julius Blum tarafından Avusturya'nın Höchst şehrinde kurulmuştur.



Dünya çapında

2100' den

fazla ürün lisansına sahip olan Blum, Avusturya'nın en yenilikçi şirketlerinden biridir.



120' den

fazla pazara uluslararası mal tedariki



Dünya genelinde

10000

çalışan



2,5 milyar

ciro



Blum, mobilyalar için kalkar kapak, menteşe, çekmece ve pocket sistemleri üretiyor ve yanı sıra uygun servisler ve uygulama yardımcıları sunuyor.



"Global müşteri faydaları" felsefemiz: İster üretici veya satıcı ister montajcı veya son kullanıcı olsun, herkes Blum ürünlerinin avantajlarından faydalanabilmelidir.



Ekolojik ayak izini azaltmak amacıyla Blum, 1997 yılından bu yana ISO-14001 sertifikasyonunu esas alarak çok sayıda sürdürülebilirlik girişimini hayata geçirmektedir.

Tarih: 07.2026

MatNr.: 01165837 · EP-609/3 tr-AL/09.26
Tüm içerikler için Blum'un copyright hakkı saklıdır.
Teknik değişiklik ve program değişikliği hakkımız saklıdır.
Julius Blum GmbH, 6973 Höchst, Avusturya, Tel.: +43/5578/705-0, E-mail: info@blum.com, www.blum.com
Avusturya, Polonya, ABD ve Çin'deki kuruluşlarımızın sertifikasyonu, aşağıda listelendiği şekilde yapılmıştır. Brezilya kuruluşumuz, ISO 9001, ISO 14001 ve ISO 45001 sertifikalarına sahiptir.

ISO 9001 Certified Quality System

ISO 14001 Certified Environmental System

ISO 50001 Certified Energy System

www.blum.com/sales-offices

FSC www.fsc.org FSC® C115115

Look for our FSC®-certified products