Tagad arī
Eclipse melnā krāsā

AVENTOS top

Pasūtīšanas un projektēšanas informācija

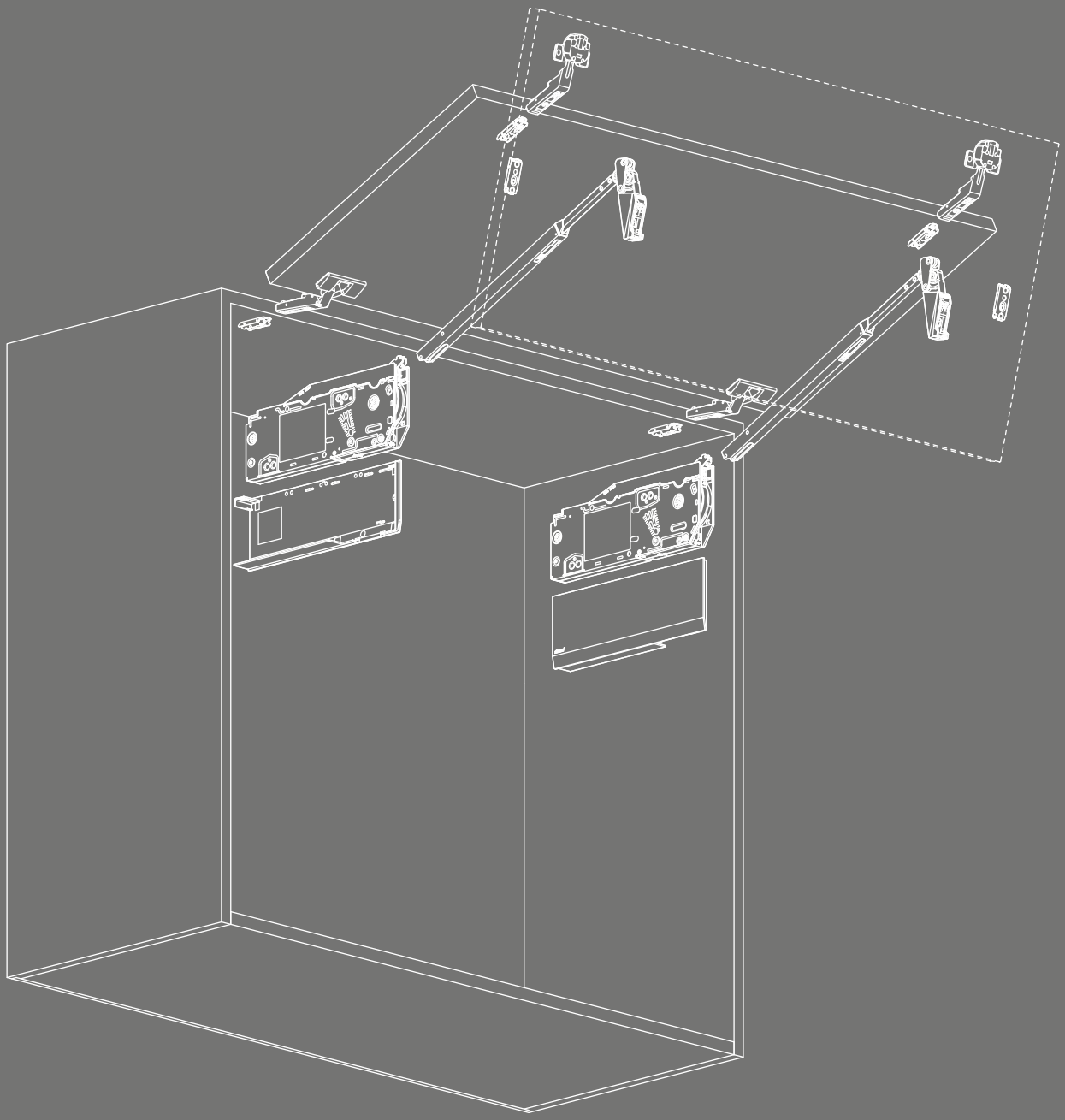

www.blum.com

AVENTOS pacelšanas mehānismu jaunākā paaudze



Jau vairāk nekā divas desmitgades mūsu AVENTOS pacelšanas sistēmas ir uzticami izmantotas sienas skapjos un augstajos korpusos. Bija pienācis laiks evolūcijai: esam samazinājuši izmēru, optimizējuši funkcijas un pielāgojuši dizainu. Jaunais AVENTOS top ļauj meistarīgi izveidot atsevišķu mēbeļu vai pat veselu dzīvojamo telpu izkārtojumu. Jauna krāsa – Eclipse melnā – paver vēl vairāk dizaina iespējas.

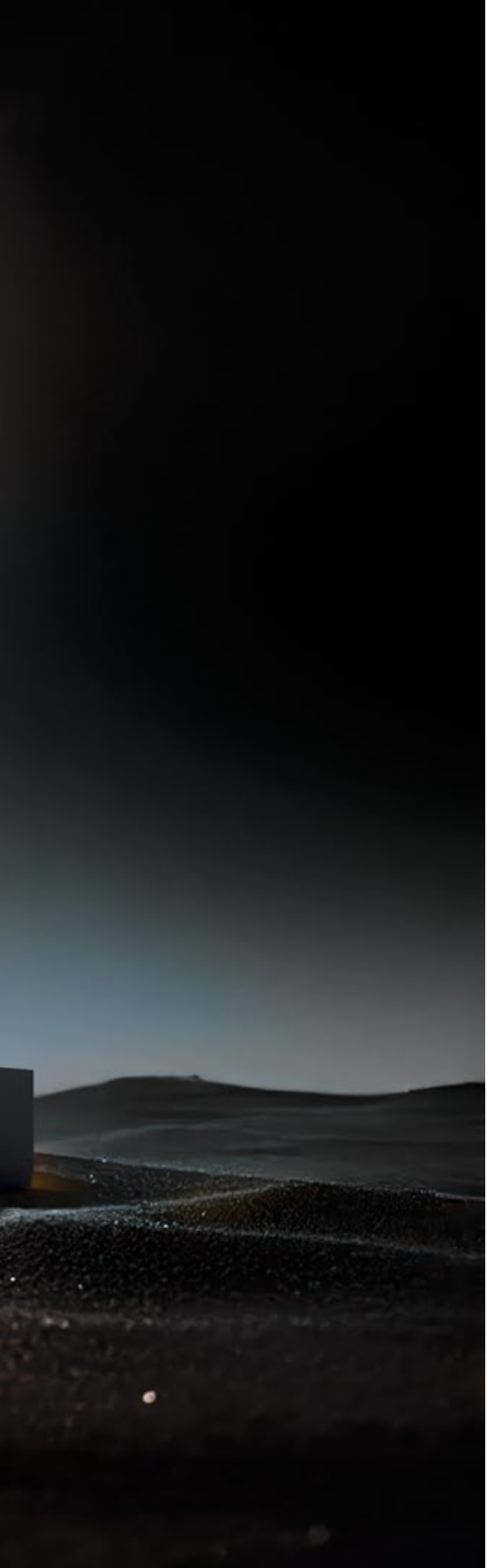

Saturs

4 Dzīves telpa

5 Pakalpojumi

6 Korpusa augstumu pārskats

8 AVENTOS HF top

20 AVENTOS HS top

26 AVENTOS HL top

32 AVENTOS HK top

40 AVENTOS HK-S

46 AVENTOS HK-XS

52 TIP-ON

54 EXPANDO T

55 Montāžas iekārtas

56 SERVO-DRIVE









Unikāla harmonija. Visās dzīvojamās zonās

AVENTOS top klāsta pacelšanas sistēmas ar savu kompakto izmēru un minimālistisko dizainu ideāli iederas ikvienā mēbelē un ikvienā dzīvojamā zonā. Ar AVENTOS HF top, HS top, HL top un HK top varat atrast piemērotu un uzticamu risinājumu atkarībā no jūsu prasībām un pieejamās telpas. Kustības brīvība un optimāla piekļuve tiek nodrošināta vienmēr – neatkarīgi no tā, vai fasādes salokāmas augšup, paceļamas augšup un aizgāžamas, paceļamas vertikāli vai paceļamas 90°.

Plašāka informācija par AVENTOS top pieejama vietnē: **www.blum.com/aventostop**

Mūsu pakalpojumi mirkļa skatījumā

Mūsu pakalpojumi ir pielāgoti jūsu konkrētajām vajadzībām, katram jūsu darba posmam, ļaujot jums strādāt daudz efektīvāk un attiecīgi- ietaupot laiku. Pielāgoti jums un pieejami, kad un kur vien tie nepieciešami.

Digitāli pakalpojumi
Digitāls atbalsts lielākai efektivitātei

Montāžas iekārtas
Praktiski rīki precīzam darbam

Saziņas pakalpojumi
Visaptverošs materiāls tirgvedībai

Individuāli pakalpojumi
Tieša saziņa, lai saņemtu uz klientu vērstu atbalstu

Loģistikas pakalpojumi
Optimizēti procesi ātrai uzdevumu izpildei

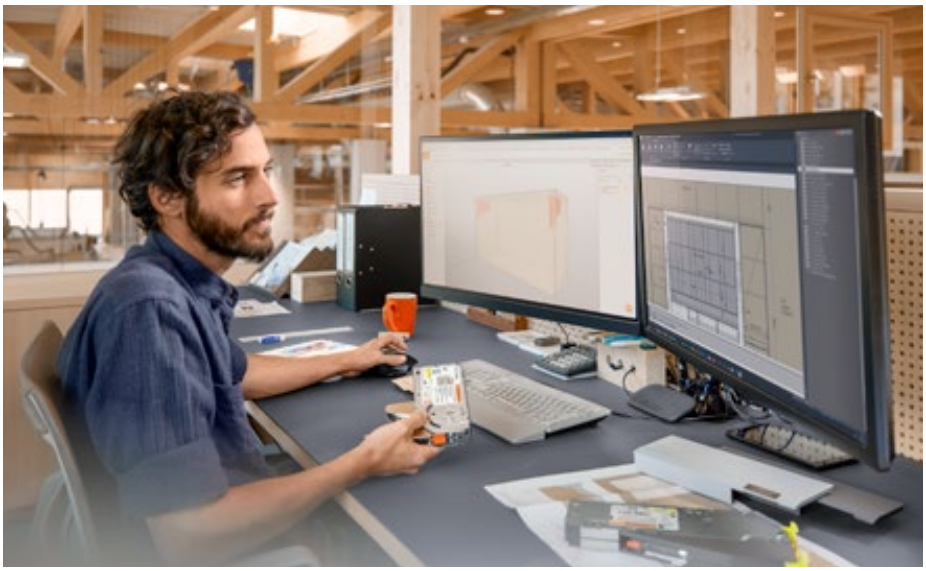

Uzziniet vairāk par mūsu pakalpojumiem:
www.blum.com/services

Īstais instruments ikvienai kompozīcijai

AVENTOS HK-S
AVENTOS HL top
AVENTOS HK top

AVENTOS HL top

AVENTOS HF top

AVENTOS HF top

AVENTOS HS top

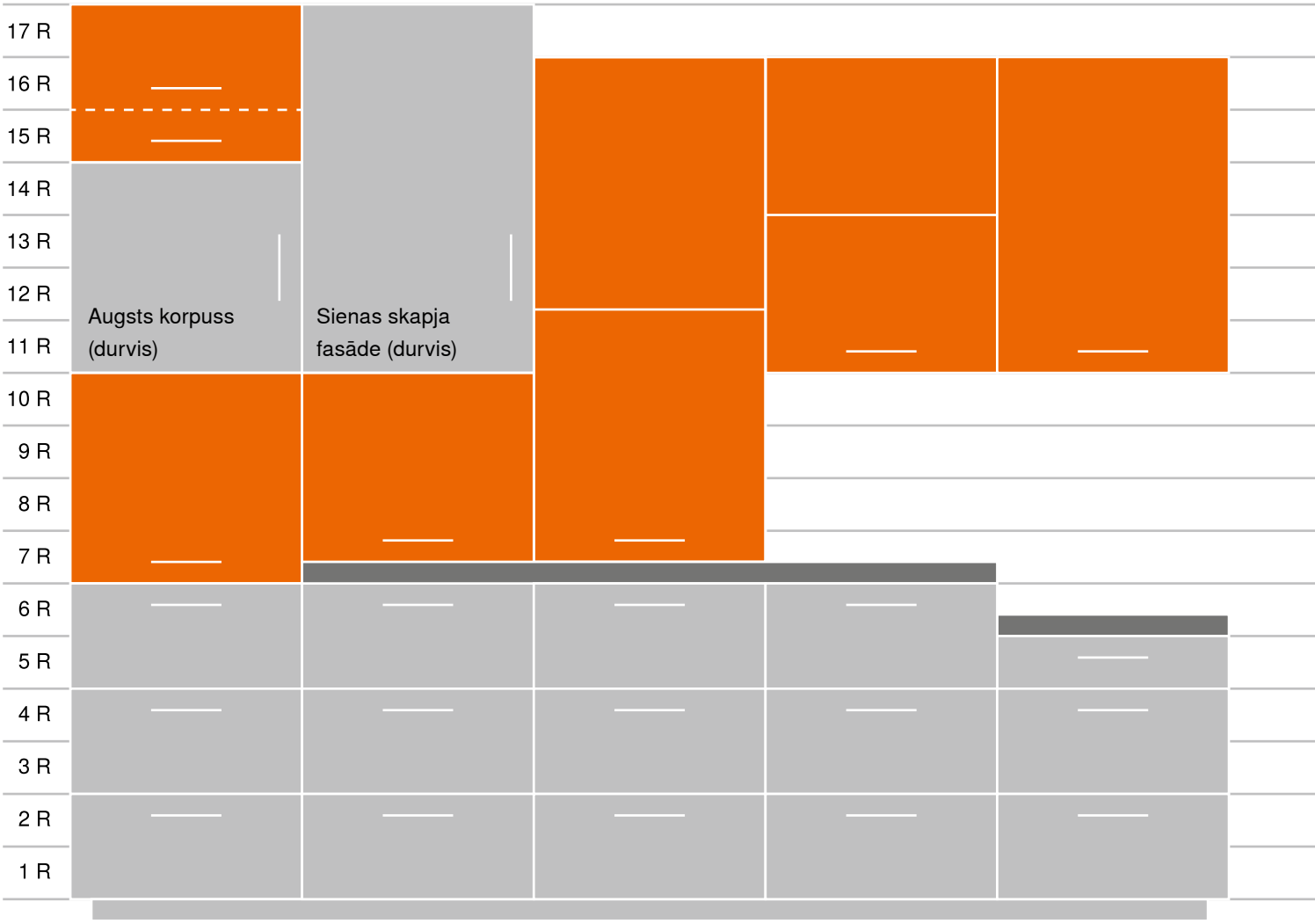

R = sistēma

AVENTOS HS top

AVENTOS HF top

AVENTOS HS top
AVENTOS HL top
AVENTOS HK top

AVENTOS HS top
AVENTOS HL top
AVENTOS HK top

AVENTOS HK top

AVENTOS HK-S
AVENTOS HK-XS

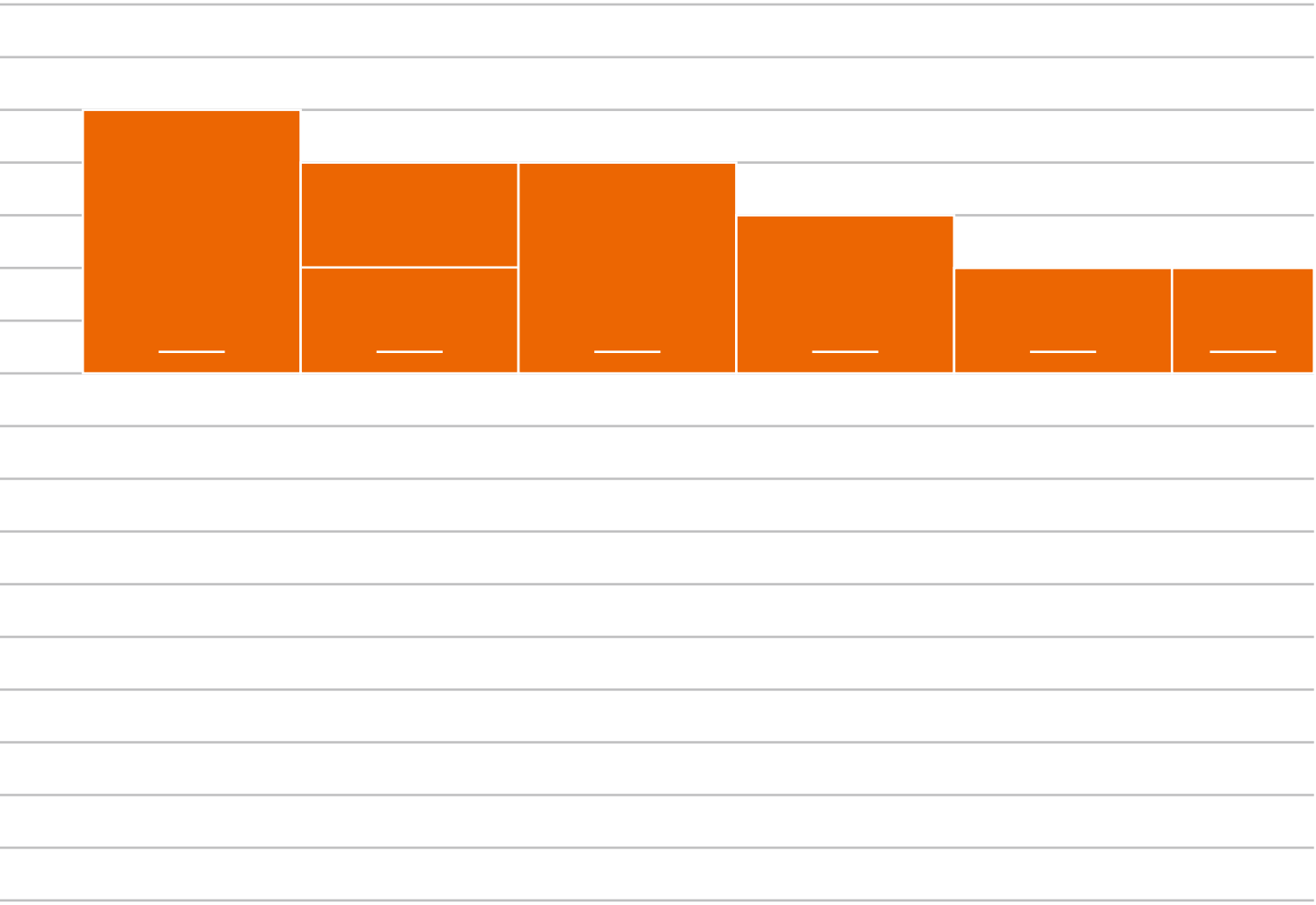

AVENTOS HF top



Koka fasādes un plati alumīnija profili

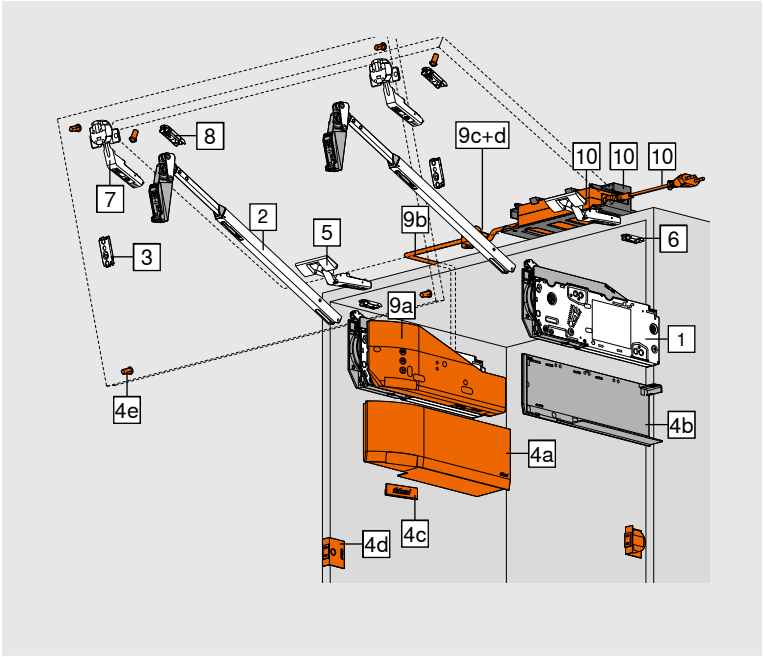

☐ Standarta
■ SERVO-DRIVE

- Piemērots sienas skapjiem ar salokāmu fasādi
- Korpusa augstums 480–1200 mm
- Korpusa platums līdz 1800 mm
- Iekšējam korpusa dziļumam vismaz 264 mm
- Iestrādāts BLUMOTION, ar iespēju to pārslēgt
- SERVO-DRIVE elektroniska kustības atbalsta sistēma
- Viegla atvēršana un aizvēršana
- Bezpakāpju apstāšanās
- Iestrādāts atvēruma leņķa ierobežotājs
- Standartizēta pacelšanas mehānisma un fasādes stiprinājuma stiprināšanas pozīcija
- Simetrisks pacelšanas mehānisms un teleskopiskais kronšteins
- Montāža bez instrumentiem
- Divi pacelšanas mehānismu stiprināšanas veidi
- 3 dimensiju regulēšana abām fasādēm
- Vira starp fasādēm ar tehnoloģiju pirkstu drošībai
- Svira, niķelēta vai Eclipse melna

Pasūtīšanas informācija

Piezīme
Slodzes koeficients (LF) = **korpusa augstums* (KH) [mm] x fasādes svars, ieskaitot roktura svaru [kg]** * Aprēķināt ar teorētisko korpusa augstumu (TKH) asimetriskām fasādēm
Asimetriskām fasādēm, **teorētiskais korpusa augstums TKH** = fasādes augstums, augšpuse FHo (mm) x 2 + atstarpes Izmantojot asimetriskas fasādes, lielākā izmēra fasādei jābūt augšpusē.
Ja pielietojuma iespējas pārklājas, iesakām izvēlēties spēcīgāko pacelšanas mehānismu. Viena pacelšanas mehānisma robežzonā, ieteicams veikt izmēģinājuma uzstādīšanu.
Slodzes koeficientu (LF) var palielināt par 50 %, ja izmantojat trešo pacelšanas mehānismu.

1 ☐■	Pacelšanas mehānisma komplekts		
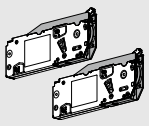	Montāža ar iestrādātām eiroskrūvēm		
	LF	**OW**	
	2700–13500*	81°–116°	**22F2510**
	10000–19300	81°–116°	**22F2810**
LW Slodzes koeficients			
OW Atvēruma leņķis (daudzpakāpju regulēšanas iespēja)			
Komplektā ietilpst:			
1 2 x	Simetrisks pacelšanas mehānisms Ieskaitot iestrādātās eiroskrūves		
* 1 gab. LF 1300–3000 korpusa platums KB līdz 600 mm			

1 ☐■	Pacelšanas mehānisma komplekts		
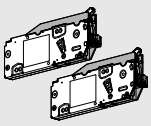	Stiprināšana ar skrūvēm kokam un pozicionēšanas sistēmu		
	LF	**OW**	
	2700–13500*	81°–116°	**22F2500**
	10000–19300	81°–116°	**22F2800**
LW Slodzes koeficients			
OW Atvēruma leņķis (daudzpakāpju regulēšanas iespēja)			
Komplektā ietilpst:			
1 2 x	Simetrisks pacelšanas mehānisms Ieskaitot pozicionēšanas sistēmu		
- 8 x	Skrūves kokam Ø 4 x 35 mm		
* 1 gab. LF 1300–3000 korpusa platums KB līdz 600 mm			

Koka fasādes un plati alumīnija profili

Pasūtīšanas informācija

2 Teleskopisko kronšteinu komplekts

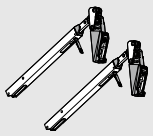

Krāsa	NI | ECS	
Korpusa augstums (mm)*		
480–610		**22F3200**
600–910		**22F3500**
840–1200		**22F3900**

Komplektā ietilpst:

2	2 x	Teleskopiskais kronšteins

* Asimetriskām fasādēm: **teorētiskais korpusa augstums TKH** = fasādes augstums, augšpuse FHo (mm) x 2 + atstarpes

3 Pamatiņš teleskopiskajam kronšteinam

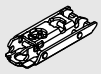

Krāsa	NI | ONS	
Stiprināšanas veids	**Augstums (mm)**	
Skrūvējams [1]	0	**175H3100**
EXPANDO	0	**177H3100E**
Iepresējams	0	**177H3100**

Iespējams izmantot visus tērauda slēptos pamatiņus ar 0 mm augstumu

[1] Katrai koka fasādes malai izmantot 2 skrūves kokam (609.1x00)
Katrai plata alumīnija profila malai izmantot 2 iegremdētas pašurbjošās skrūves (660.0950)

4 Dekoratīvo uzliku komplekts

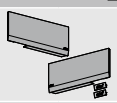

Krāsa	Materiāls	
SW | HGR | TGR	K	**22.8000**

Komplektā ietilpst:

-	1 x	Dekoratīvā uzlika, kreisā
4b	1 x	Dekoratīvā uzlika, labā
4c	2 x	Zīmola elements, ar iespiestu Blum logo
		IN-G

4 SERVO-DRIVE dekoratīvo uzliku komplekts

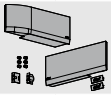

Krāsa	Materiāls	
SW | HGR | TGR	K	**23.8000**

Komplektā ietilpst:

4a	1 x	SERVO-DRIVE dekoratīvā uzlika, kreisā
4b	1 x	Dekoratīvā uzlika, labā
4c	2 x	Zīmola elements, ar iespiestu Blum logo
		IN-G
4d	2 x	SERVO-DRIVE slēdzis
4e	6 x	Blum amortizators, Ø 5 mm

5 CLIP top 120° leņķa vira



Krāsa	NI | ONS	
Viras galva	**Atspere**	
INSERTA	Bez atsperes	**70T5590BTL**
Skrūvējams [1]	Bez atsperes	**70T5550.TL**
Viras galvas uzlikums TO (noteikts uzstādīšanas izmērs)		**11 mm**

3 viras, ja korpusa platums KB ir vismaz 1200 mm un/vai fasādes svars – 12 kg

4 viras, ja korpusa platums KB ir 1800 mm un/vai fasādes svars ir vismaz 20 kg

[1] Koka fasādēm izmantot skrūves kokam (609.1x00)
Platiem alumīnija profiliem izmantot iegremdētas pašurbjošās skrūves (660.0950)

Alternatīva 5

- CLIP top 120° speciālā vira ar lielāku fasādes uzlikumu



Krāsa	NI | ONS	
Viras galva	**Atspere**	
INSERTA	Bez atsperes	**72T5590BTL**
Skrūvējams [1]	Bez atsperes	**72T5550.TL**
Viras galvas uzlikums TO (noteikts uzstādīšanas izmērs)		**13 mm**

3 viras, ja korpusa platums KB ir vismaz 1200 mm un/vai fasādes svars ir vismaz 12 kg

4 viras, ja korpusa platums KB ir 1800 mm un/vai fasādes svars ir vismaz 20 kg

[1] Koka fasādēm izmantot skrūves kokam (609.1x00)
Platiem alumīnija profiliem izmantot iegremdētas pašurbjošās skrūves (660.0950)

6 Pamatiņš CLIP top 120° leņķa virai

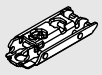

Krāsa	NI | ONS	
Stiprināšanas veids	**Augstums (mm)**	
Skrūvējams [1]	0	**175H3100**
EXPANDO	0	**177H3100E**
Iepresējams	0	**177H3100**

Standarta pamatiņi, augstums atkarīgs no augšējās fasādes uzlikuma

[1] Koka fasādēm izmantot skrūves kokam (609.1x00)
Platiem alumīnija profiliem izmantot iegremdētas pašurbjošās skrūves (660.0950)

7 CLIP top vira starp fasādes daļām



Krāsa	NI | ONS	
Viras galva	**Atspere**	
Skrūvējams [1]	Bez atsperes	**78Z5500T**
EXPANDO	Bez atsperes	**78Z553ET**

3 viras, ja korpusa platums KB ir vismaz 1200 mm un/vai fasādes svars – 12 kg

4 viras, ja korpusa platums KB ir 1800 mm un/vai fasādes svars ir vismaz 20 kg

[1] Koka fasādēm izmantot skrūves kokam (609.1x00)
Platiem alumīnija profiliem izmantot iegremdētas pašurbjošās skrūves (660.0950)

Koka fasādes un plati alumīnija profili

Pasūtīšanas informācija

8	Pamatiņš CLIP top virai starp fasādes daļām		
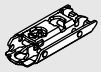	**Krāsa**	NI | ONS	
	Stiprināšanas veids	**Augstums (mm)**	
	Skrūvējams [1]	0	**175H3100**
	EXPANDO	0	**177H3100E**
	Iepresējams	0	**177H3100**
Standarta pamatiņš ar 0 mm augstumu			
Platiem alumīnija profiliem, kuru profila platums ir līdz 57 mm, ir jāizmanto tikai krustveida pamatiņi			
[1] Koka fasādēm izmantot skrūves kokam (609.1x00) Platiem alumīnija profiliem izmantot iegremdētas pašurbjošās skrūves (660.0950)			

9	SERVO-DRIVE komplekts		
	**Krāsa**	**Materiāls**	
	TGR	K	**23.A000**
Komplektā ietilpst:			
9a	1 x	Devēja modulis	
9b	1 x	SERVO-DRIVE sadalītāja kabelis, 1500 mm	
9c	1 x	Kabeļa savienojums	
9d	2 x	Kabeļa uzgalis	
Ja pacelšanas mehānismi ir vismaz trīs, ieteicams uzstādīt divus sinhronizētus devēja moduļus			
Iesakām vienlaidus fasādēm katram pacelšanas mehānismu komplektam izmantot vienu devēja moduli.			

10	SERVO-DRIVE strāvas pārveidotājs un piederumi
Skatīt 56. lpp.	

Pēc izvēles

4c	Zīmola elements		
	**Materiāls**	**Krāsa**	
	K	SW-M | TGR	IN-G
Uzdrukāts *	2 x	**ABD.1000.BL**	**ABD.1009.BL**
Iespiests *	2 x	**ABD.1000.BT**	**ABD.1009.BT**
Bez logotipa	2 x	**ABD.1000**	**ABD.1009**
* Ar Blum logotipu			
No 1000 gab.:			
individualizēts, uzdrukāts zīmola elements			
No 5000 gab.:			
individualizēts, iespiests zīmola elements			

Krāsas un materiāls

Nosaukums	
SW	Zīda balts
HGR	Gaiši pelēks
TGR	Tumši pelēks
SW-M	Zīda balts, matēts
IN-G	Liets matēts nerūsējošais tērauds
K	Plastmasa
NI	Niķelēts
ECS	Eclipse melns
ONS	Oniksa melns

Šauri alumīnija profili

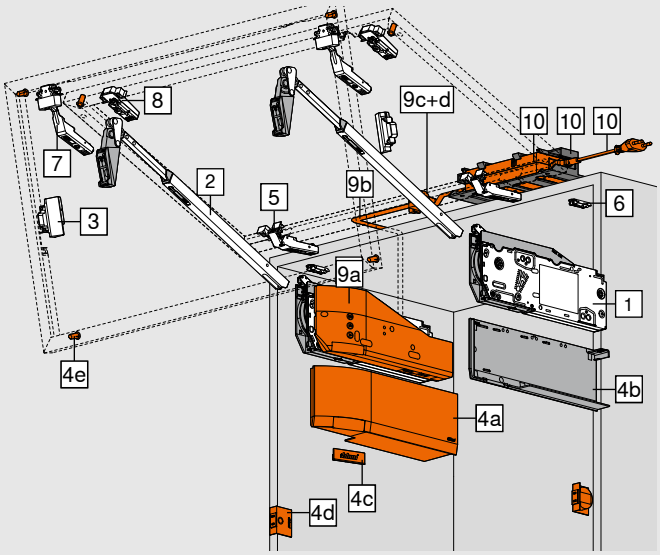

☐ Standarta
■ SERVO-DRIVE

- Piemērots sienas skapjiem ar salokāmu fasādi
- Korpusa augstums 480–1200 mm
- Korpusa platums līdz 1800 mm
- Iekšējam korpusa dziļumam vismaz 264 mm
- Iestrādāts BLUMOTION, ar iespēju to pārslēgt
- SERVO-DRIVE elektroniska kustības atbalsta sistēma
- Viegla atvēršana un aizvēršana
- Bezpakāpju apstāšanās
- Iestrādāts atvēruma leņķa ierobežotājs
- Standartizēta pacelšanas mehānisma un fasādes stiprinājuma stiprināšanas pozīcija
- Simetrisks pacelšanas mehānisms un teleskopiskais kronšteins
- Montāža bez instrumentiem
- Divi pacelšanas mehānismu stiprināšanas veidi
- 3 dimensiju regulēšana abām fasādēm
- Vira starp fasādēm ar tehnoloģiju pirkstu drošībai
- Svira, niķelēta vai Eclipse melna

Pasūtīšanas informācija

1 ☐ ■	**Pacelšanas mehānisma komplekts**		
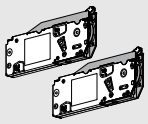	Montāža ar iestrādātām eiroskrūvēm		
	LF	**OW**	
	2700–13500*	81°–116°	**22F2510**
	10000–19300	81°–116°	**22F2810**
LW Slodzes koeficients			
OW Atvēruma leņķis (daudzpakāpju regulēšanas iespēja)			
Komplektā ietilpst:			
1 2 x	Simetrisks pacelšanas mehānisms Ieskaitot iestrādātās eiroskrūves		

* 1 gab. LF 1300–3000
korpusa platums KB līdz 600 mm

1 ☐ ■	**Pacelšanas mehānisma komplekts**		
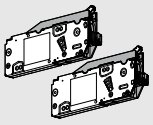	Stiprināšana ar skrūvēm kokam un pozicionēšanas sistēmu		
	LF	**OW**	
	2700–13500*	81°–116°	**22F2500**
	10000–19300	81°–116°	**22F2800**
LW Slodzes koeficients			
OW Atvēruma leņķis (daudzpakāpju regulēšanas iespēja)			
Komplektā ietilpst:			
1 2 x	Simetrisks pacelšanas mehānisms Ieskaitot pozicionēšanas sistēmu		
- 8 x	Skrūves kokam Ø 4 x 35 mm		

* 1 gab. LF 1300–3000
korpusa platums KB līdz 600 mm

Piezīme
Slodzes koeficients (LF) = **korpusa augstums* (KH) [mm] x fasādes svars, ieskaitot roktura svaru [kg]**
* Aprēķināt ar teorētisko korpusa augstumu (TKH) asimetriskām fasādēm
Asimetriskām fasādēm, **teorētiskais korpusa augstums TKH** = fasādes augstums, augšpuse FHo (mm) x 2 + atstarpes
Izmantojot asimetriskas fasādes, lielākā izmēra fasādei jābūt augšpusē.
Ja pielietojuma iespējas pārklājas, iesakām izvēlēties spēcīgāko pacelšanas mehānismu. Viena pacelšanas mehānisma robežzonā, ieteicams veikt izmēģinājuma uzstādīšanu.
Slodzes koeficientu (LF) var palielināt par 50 %, ja izmantojat trešo pacelšanas mehānismu.

2 ☐ ■	**Teleskopisko kronšteinu komplekts**	
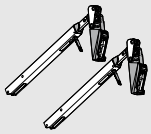	**Krāsa**	NI | ECS
	Korpusa augstums (mm)*	
	480–610	**22F3200**
	600–910	**22F3500**
	840–1200	**22F3900**
Komplektā ietilpst:		
2 2 x	Teleskopiskais kronšteins	

* Asimetriskām fasādēm: **teorētiskais korpusa augstums TKH** = fasādes augstums, augšpuse FHo (mm) x 2 + atstarpes

Šauri alumīnija profili

Pasūtīšanas informācija

3	CLIP adapteru komplekts teleskopiskajiem kronšteiniem		
	**Krāsa**	NI | ONS	
	Versija	**Augstums (mm)**	
	Kreisais/labais	0	**175H5B00**

4	Dekoratīvo uzliku komplekts		
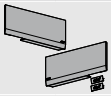	**Krāsa**	**Materiāls**	
	SW | HGR | TGR	K	**22.8000**
Komplektā ietilpst:			
-	1 x	Dekoratīvā uzlika, kreisā	
4b	1 x	Dekoratīvā uzlika, labā	
4c	2 x	Zīmola elements, ar iespiestu Blum logo	
		IN-G	

4	SERVO-DRIVE dekoratīvo uzliku komplekts		
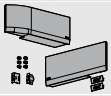	**Krāsa**	**Materiāls**	
	SW | HGR | TGR	K	**23.8000**
Komplektā ietilpst:			
4a	1 x	SERVO-DRIVE dekoratīvā uzlika, kreisā	
4b	1 x	Dekoratīvā uzlika, labā	
4c	2 x	Zīmola elements, ar iespiestu Blum logo	
		IN-G	
4d	2 x	SERVO-DRIVE slēdzis	
4e	6 x	Blum amortizators, Ø 5 mm	

5	CLIP top 120° vira alumīnija rāmja fasādei		
	**Krāsa**	NI | ONS	
	Viras galva	**Atspere**	
	Skrūvējams	Bez atsperes	**72T550A.TL**
3 viras, ja korpusa platums KB ir vismaz 1200 mm un/vai fasādes svars – 12 kg			
4 viras, ja korpusa platums KB ir 1800 mm un/vai fasādes svars ir vismaz 20 kg			
Stiprināšanas skrūves ir iekļautas			

6	Pamatiņš CLIP top 120° leņķa virai		
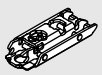	**Krāsa**	NI | ONS	
	Stiprināšanas veids	**Augstums (mm)**	
	Skrūvējams [1]	0	**175H3100**
	EXPANDO	0	**177H3100E**
	Iepresējams	0	**177H3100**
Standarta pamatiņi, augstums atkarīgs no atstarpes			

[1] Katrai šaura alumīnija profila malai izmantot 2 iegremdētas pašurbjošās skrūves (660.0950)

7	CLIP top vira starp fasādēm alumīnija rāmim		
	**Krāsa**	NI | ONS	
	Viras galva	**Atspere**	
	Skrūvējams [1]	Bez atsperes	**78Z550AT**
3 viras, ja korpusa platums KB ir vismaz 1200 mm un/vai fasādes svars – 12 kg			
4 viras, ja korpusa platums KB ir 1800 mm un/vai fasādes svars ir vismaz 20 kg			

8	CLIP adapteris virai starp fasādes daļām		
	**Krāsa**	NI | ONS	
	Versija	**Augstums (mm)**	
	Simetrisks	0	**175H5A00**
Stiprināšanas skrūves ir iekļautas			

9	SERVO-DRIVE komplekts		
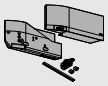	**Krāsa**	**Materiāls**	
	TGR	K	**23.A000**
Komplektā ietilpst:			
9a	1 x	Devēja modulis	
9b	1 x	SERVO-DRIVE sadalītāja kabelis, 1500 mm	
9c	1 x	Kabeļa savienojums	
9d	2 x	Kabeļa uzgalis	
Ja pacelšanas mehānismi ir vismaz trīs, ieteicams uzstādīt divus sinhronizētus devēja moduļus			
Iesakām vienlaidus fasādēm katram pacelšanas mehānismu komplektam izmantot vienu devēja moduli.			

10	SERVO-DRIVE strāvas pārveidotājs un piederumi
Skatīt 56. lpp.	

Pēc izvēles

4c	Zīmola elements		
	**Materiāls**	**Krāsa**	
	K	SW-M | TGR	IN-G
Uzdrukāts *	2 x	**ABD.1000.BL**	**ABD.1009.BL**
Iespiests *	2 x	**ABD.1000.BT**	**ABD.1009.BT**
Bez logotipa	2 x	**ABD.1000**	**ABD.1009**
* Ar Blum logotipu			
No 1000 gab.:			
individualizēts, uzdrukāts zīmola elements			
No 5000 gab.:			
individualizēts, iespiests zīmola elements			

Krāsas un materiāls

Nosaukums			
SW	Zīda balts	SW-M	Zīda balts, matēts
HGR	Gaiši pelēks	K	Plastmasa
TGR	Tumši pelēks	ECS	Eclipse melns
ONS	Oniksa melns	IN-G	Liets matēts nerūsējošais tērauds
NI	Niķelēts		

Koka fasādes, plati un šauri alumīnija profili

Projektēšana

Koka fasādes un plati alumīnija profili

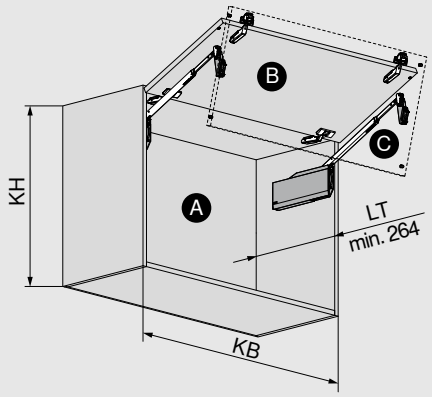

A	Korpuss
B	Augšējā fasāde
C	Apakšējā fasāde
KB	Korpusa platums
KH	Korpusa augstums
LT	Iekšējais korpusa dziļums

Šauri alumīnija profili

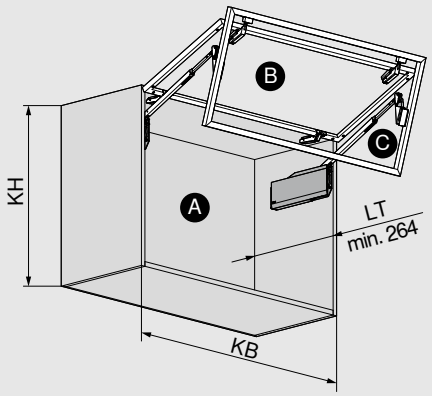

A	Korpuss
B	Augšējā fasāde
C	Apakšējā fasāde
KB	Korpusa platums
KH	Korpusa augstums
LT	Iekšējais korpusa dziļums

Urbuma pozīcija

Eiroskrūves

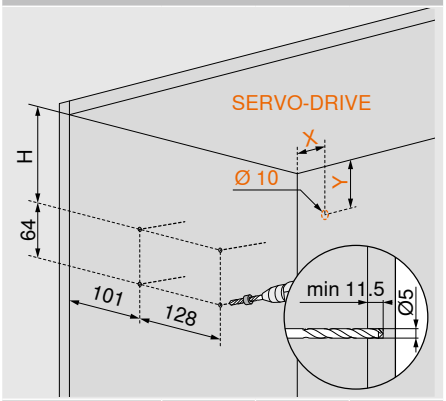

KH (mm)	H (mm)	X (mm)	Y (mm)
480–519	93.5	38.5	102
520–1200	116	38.5	124

KH Korpusa augstums

Ar skrūvēm kokam un pozicionēšanas sistēmu

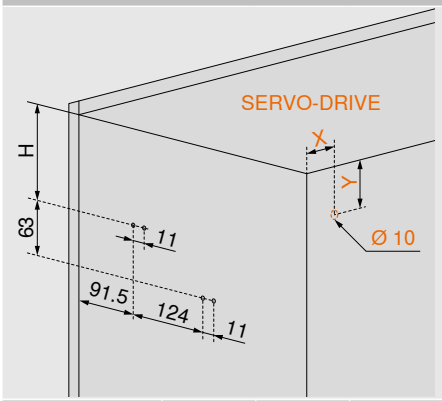

KH (mm)	H (mm)	X (mm)	Y (mm)
480–519	93	38.5	102
520–1200	115.5	38.5	124

4 gab. skrūves kokam Ø 4 x 35 mm

KH Korpusa augstums

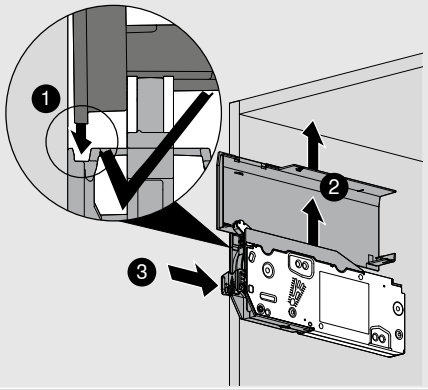

KH (mm)
520–1200

KH Korpusa augstums

Koka fasādes, plati un šauri alumīnija profili

Projektēšana

Nepieciešamā vieta

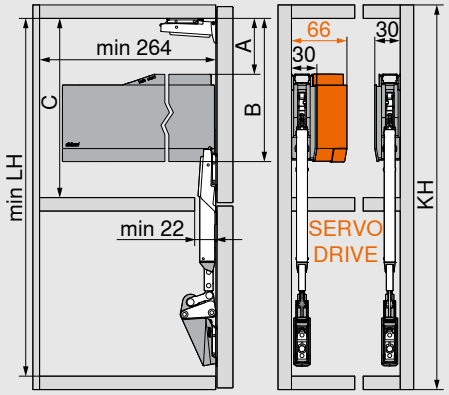

Teleskopisko kronšteinu komplekts	LH min. (mm)		
22F3200	443		
22F3500	512		
22F3900	632		
KH (mm)	**A (mm)**	**B (mm)**	**C min. (mm)**
480–519	66.5	171.5	172
520–1200	89.0	194.0	195

KH Korpusa augstums

LH Iekšējais korpusa augstums

Nepieciešamā vieta augšpusē

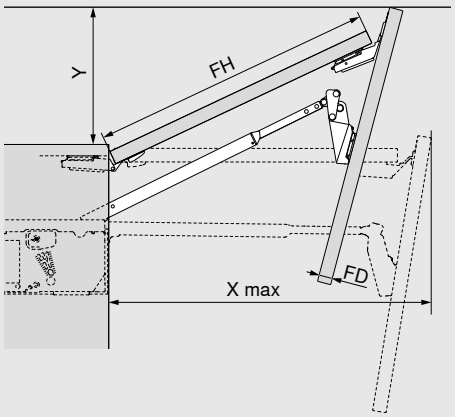

X max = FH x 0.9 + 1.5 x FD + 35

Atvēruma leņķa ierobežotājs	Y (mm)
116°	FH x 0.44 + 38
107°	FH x 0.29 + 35
97°	FH x 0.12 + 31
88°	28
81°	0

FD Fasādes biezums

FH Fasādes augstums

Simetriska fasāde

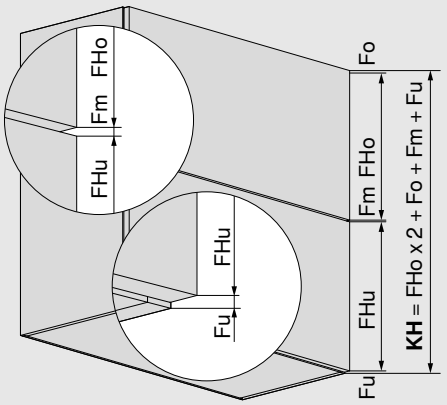

Fo Atstarpe augšpusē

Fm Atstarpe vidū

Fu Atstarpe apakšpusē

FHo Augšējās fasādes augstums

FHu Apakšējās fasādes augstums

KH Korpusa augstums

Asimetriska fasāde

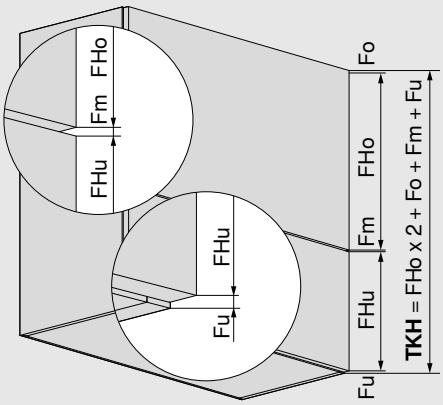

Fo Atstarpe augšpusē

Fm Atstarpe vidū

Fu Atstarpe apakšpusē

FHo Augšējās fasādes augstums

FHu Apakšējās fasādes augstums

TKH Teorētiskais korpusa augstums

Koka fasādes un plati alumīnija profili

Projektēšana

Fasādes montāža

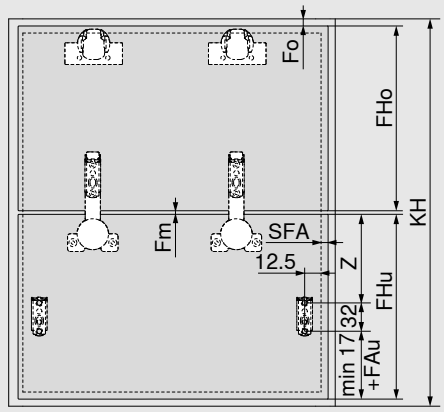

Korpusa augstums KH (mm)	Z (mm)
480–519	170
520–1200	189

Fo Atstarpe augšpusē
Fm Atstarpe vidū
FAu Fasādes uzlikums no apakšas
FHo Augšējās fasādes augstums
FHu Apakšējās fasādes augstums
SFA Fasādes uzlikums sānu malai

CLIP top 120° leņķa vira

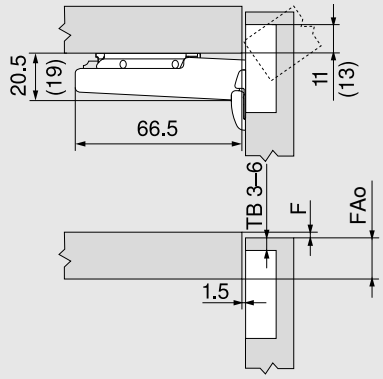

TB Urbšanas attālums
FAo Fasādes uzlikums augšējam panelim
F Atstarpe
() CLIP top 120° speciālā vira

Urbšanas attālums TB

MD	Fasādes uzlikums FA (mm)												
	5	6	7	8	9	10	11	12	13	14	15	16	17
0										3	4	5	6
3							3	4	5	6			
6				3	4	5	6						
9	3	4	5	6									

MD Pamatiņa augstums (mm)

Fasādes uzlikumam vienmēr jābūt par 2 mm lielākam ar CLIP top 120° leņķa speciālo viru.

CLIP top vira starp fasādes daļām

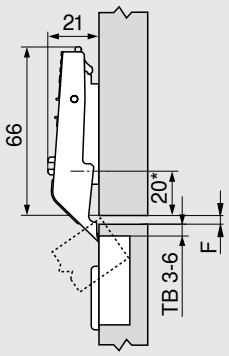

TB Urbšanas attālums
F Min. atstarpe = 1.5 mm
* 37 mm krustveida pamatiņiem (37/32)

Urbšanas attālums TB

MD	Horizontāla atstarpe F starp fasādēm (mm)												
										3	4	5	6
0										6	5	4	3
3													
6													
9													

MD Pamatiņa augstums (mm)

Montāža pieskrūvējot

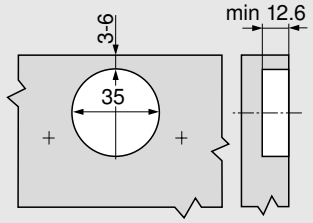

INSERTA | EXPANDO montāža

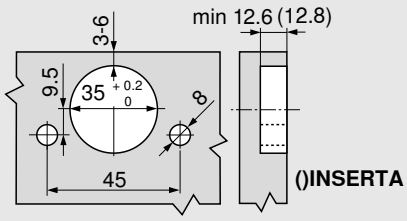

Viras galvas izmēri

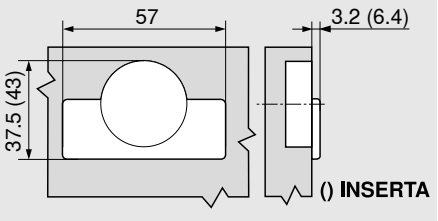

Šauri alumīnija profili

Projektēšana

Fasādes montāža

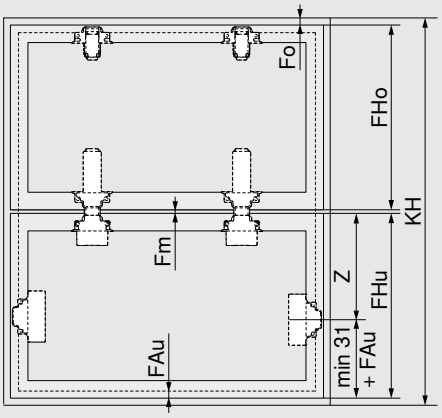

Korpusa augstums KH (mm)	Z (mm)
480–519	188
520–1200	207

Fo Atstarpe augšpusē

Fm Atstarpe vidū

FAu Fasādes uzlikums no apakšas

FHo Augšējās fasādes augstums

FHu Apakšējās fasādes augstums

CLIP top 120° vira alumīnija rāmja fasādei

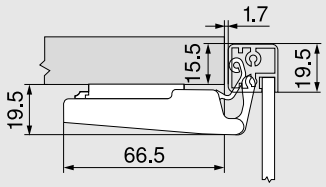

CLIP top vira starp fasādēm alumīnija rāmim

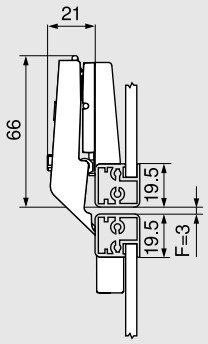

F Min. atstarpe = 1.5 mm

Ja profila biezums ir vismaz 20.5 mm, jāveic atstarpes regulēšana

Montāža pieskrūvējot (vira | adapteris)

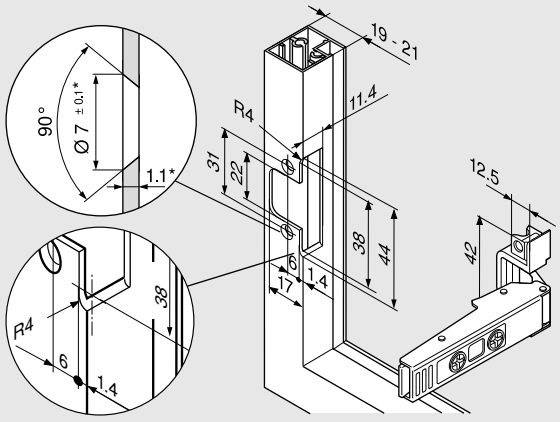

* Mainot materiāla biezumu, attiecīgi pielāgojiet montāžas izmērus

Plašāka informācija par AVENTOS HF top montāžu un regulēšanu atrodama

www.blum.com/hftopassembly

SERVO-DRIVE AVENTOS HF top

Projektēšana

Blum amortizators (tikai ar SERVO-DRIVE)

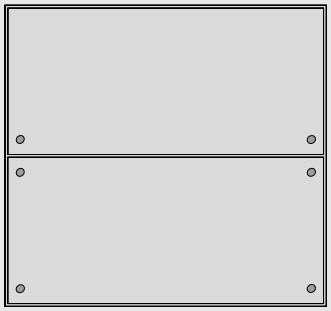

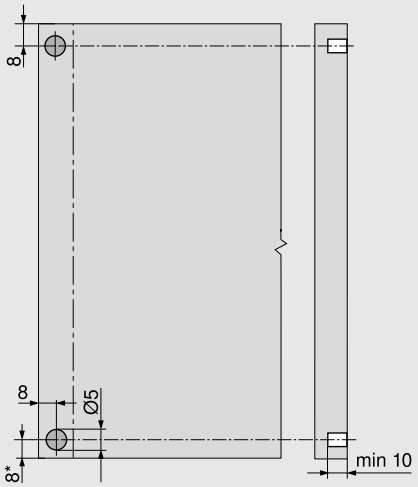

Uzstādīt Blum amortizatoru (nelīmēt)

Ja izmantojat alumīnija rāmjus, iesakām rīkoties šādi

Izveidojiet urbumu Blum amortizatoram korpusa sānā

Pirms stiprināšanas pie fasādes ir nepieciešama izmēģinājuma uzstādīšana

* No korpusa apakšējās malas fasādēm, kas ir izvirzītas uz leju

SERVO-DRIVE slēdzis

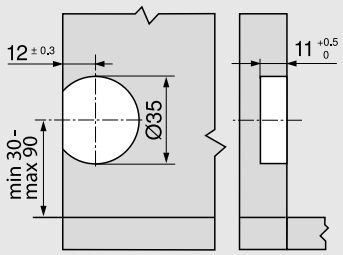

AVENTOS HF top piederumi

Pasūtīšanas informācija

Viru komplekts – koka fasādes



Pasūtīšanas informācija		
Stiprināšanas veids		
INSERTA | Iepresējams | EXPANDO		☎ 78Z5530T11
Krāsa	NI, ONS	
Komplektā ietilpst:		
2x	CLIP top 120° vira bez atsperes	
	70T5590BTL	
2 x	CLIP top vira starp fasādes daļām bez atsperes	
	78Z5530T	
6 x	Taisnais pamatiņš ar ekscentra skrūvi	
	177H3100	

Viru komplekts – koka fasādes un plati alumīnija profili



Pasūtīšanas informācija		
Stiprināšanas veids		
Skrūvējams[1]		☎ 78Z5500T12
Krāsa	NI, ONS	
Komplektā ietilpst:		
2x	CLIP top 120° vira bez atsperes	
	70T5550.TL	
2 x	CLIP top vira starp fasādes daļām bez atsperes	
	78Z5500T	
	Izmantojot platus alumīnija profilus, CLIP top virai starp fasādes daļām nepieciešams papildu krustveida pamatiņš.	
6 x	Taisnais pamatiņš ar ekscentra skrūvi	
	175H3100	

[1] Koka fasādēm izmantot skrūves kokam (609.1x00)
Platiem alumīnija profiliem izmantot iegremdētas pašurbjošās skrūves (660.0950)

Viru komplekts – šauri alumīnija profili



Pasūtīšanas informācija		
Stiprināšanas veids		
Skrūvējams		☎ 78Z550AT11
Krāsa	NI, ONS	
Komplektā ietilpst:		
2x	CLIP top 120° vira bez atsperes alumīnija rāmim	
	72T550A.TL	
2 x	CLIP top alumīnija vira starp fasādes daļām bez atsperes	
	78Z550AT	
2 x	Taisnais pamatiņš ar ekscentra skrūvi	
	175H5400	
2 x	CLIP adapteris, simetrisks	
	175H5A00	
2 x	CLIP adapteris, kreisais/labais	
	175H5B00	

Krāsas un materiāls	
ONS	Oniksa melns
NI	Niķelēts

AVENTOS HS top



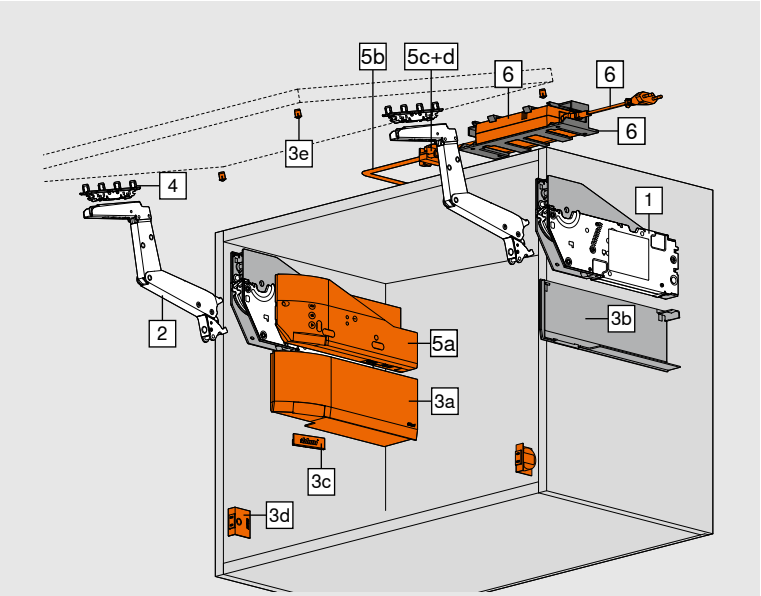

☐ Standarta
■ SERVO-DRIVE

- Ideāli piemērots lielām viendaļīgām fasādēm
- Korpusa augstums 350–800 mm
- Korpusa platums līdz 1800 mm
- Iekšējam korpusa dziļumam vismaz 264 mm
- Iestrādāts BLUMOTION, ar iespēju to pārslēgt
- SERVO-DRIVE elektroniska kustības atbalsta sistēma
- Viegla atvēršana un aizvēršana
- Bezpakāpju apstāšanās
- Standartizēta pacelšanas mehānisma un fasādes stiprinājuma stiprināšanas pozīcija
- Simetrisks pacelšanas mehānisms un svira
- Montāža bez instrumentiem
- Divi pacelšanas mehānismu stiprināšanas veidi
- 3 dimensiju fasādes regulēšana
- Svira, niķelēta vai Eclipse melna

Pasūtīšanas informācija

Piezīme
Ja pielietojuma iespējas pārklājas, iesakām izvēlēties spēcīgāko pacelšanas mehānismu. Viena pacelšanas mehānisma robežzonā, ieteicams veikt izmēģinājuma uzstādīšanu.
Fasādes svaru (FG) var palielināt par 50 %, ja izmantojat trešo pacelšanas mehānismu. Platiem korpusiem iesakām izmantot trešo pacelšanas mehānismu. Tas novērsīs fasādes ieliekšanos, tai esot atvērtā veidā.

1 ☐■	Pacelšanas mehānisma komplekts		
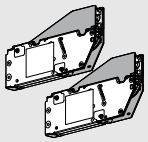	Montāža ar iestrādātām eiroskrūvēm		
	KH (mm)	FG (kg)	
	350–450	2.00–11.50	22S2210
	450–540	2.50–12.50	
	480–660	2.75–15.25	22S2510
	650–800	3.50–18.50	22S2810
FG Fasādes svars un dubults roktura svars			
KH Korpusa augstums			

Komplektā ietilpst:		
1	2 x	Simetrisks pacelšanas mehānisms Ieskaitot iestrādātās eiroskrūves

1 ☐■	Pacelšanas mehānisma komplekts		
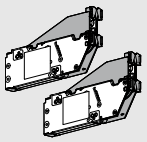	Stiprināšana ar skrūvēm kokam un pozicionēšanas sistēmu		
	KH (mm)	FG (kg)	
	350–450	2.00–11.50	22S2200
	450–540	2.50–12.50	
	480–660	2.75–15.25	22S2500
	650–800	3.50–18.50	22S2800
FG Fasādes svars un dubults roktura svars			
KH Korpusa augstums			

Komplektā ietilpst:		
1	2 x	Simetrisks pacelšanas mehānisms Ieskaitot pozicionēšanas sistēmu
-	8 x	Skrūves kokam Ø 4 x 35 mm

Pasūtīšanas informācija

2	Sviru komplekts		
	**Krāsa**	**Materiāls**	
	NI | ECS	Tērauds	**22S3500**

Komplektā ietilpst:		
2	2 x	Simetriska svira

3	Dekoratīvo uzliku komplekts		
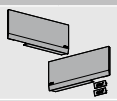	**Krāsa**	**Materiāls**	
	SW | HGR | TGR	K	**22.8000**

Komplektā ietilpst:		
-	1 x	Dekoratīvā uzlika, kreisā
3b	1 x	Dekoratīvā uzlika, labā
3c	2 x	Zīmola elements, ar iespiestu Blum logo
		IN-G

3	SERVO-DRIVE dekoratīvo uzliku komplekts		
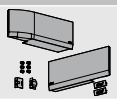	**Krāsa**	**Materiāls**	
	SW | HGR | TGR	K	**23.8000**

Komplektā ietilpst:		
3a	1 x	SERVO-DRIVE dekoratīvā uzlika, kreisā
3b	1 x	Dekoratīvā uzlika, labā
3c	2 x	Zīmola elements, ar iespiestu Blum logo
		IN-G
3d	2 x	SERVO-DRIVE slēdzis
3e	6 x	Blum amortizators, Ø 5 mm

4	Fasādes stiprinājumu komplekts		
	**Krāsa**	NI | ONS	
	Versija	**Stiprināšanas veids**	
	Koka fasādes un plati alumīnija profili	Skrūvējams [1]	**20S4200**
	Šauri alumīnija profili	Skrūvējams [2]	**20S4200A**

Komplektā ietilpst:		
4	2 x	Fasādes stiprinājums

[1] Katrai koka fasādes malai izmantot 4 skrūves kokam (609.1x00). Katrai plata alumīnija profila malai izmantot 4 iegremdētas pašurbjošās skrūves (660.0950).

[2] Iesk. 8 gab. iegremdētas pašurbjošās skrūves – 660.0950

-	Fasādes stiprinājums		
	**Krāsa**	NI | ONS	
	Versija	**Stiprināšanas veids**	
	Plānas fasādes	EXPANDO T 2 x	**20S42T1**

EXPANDO T piemērots plānām fasādēm – skatīt 54. lpp.

5	SERVO-DRIVE komplekts		
	**Krāsa**	**Materiāls**	
	TGR	K	**23.A000**

Komplektā ietilpst:		
5a	1 x	Devēja modulis
5b	1 x	SERVO-DRIVE sadalītāja kabelis, 1500 mm
5c	1 x	Kabeļa savienojums
5d	2 x	Kabeļa uzgalis

Ja pacelšanas mehānismi ir vismaz trīs, ieteicams uzstādīt divus sinhronizētus devēja moduļus

Iesakām vienlaidus fasādēm katram pacelšanas mehānismu komplektam izmantot vienu devēja moduli.

6	SERVO-DRIVE strāvas pārveidotājs un piederumi
Skatīt 56. lpp.	

Pēc izvēles

3c	Zīmola elements		
	**Materiāls**	**Krāsa**	
	K	SW-M, TGR	IN-G
Uzdrukāts *	2 x	**ABD.1000.BL**	**ABD.1009.BL**
Iespiests *	2 x	**ABD.1000.BT**	**ABD.1009.BT**
Bez logotipa	2 x	**ABD.1000**	**ABD.1009**

* Ar Blum logotipu

No 1000 gab.:
individualizēts, uzdrukāts zīmola elements
No 5000 gab.:
individualizēts, iespiests zīmola elements

Krāsas un materiāls

Nosaukums	
SW	Zīda balts
HGR	Gaiši pelēks
TGR	Tumši pelēks
SW-M	Zīda balts, matēts
NI	Niķelēts
IN-G	Liets matēts nerūsējošais tērauds
K	Plastmasa
ECS	Eclipse melns
ONS	Oniksa melns

Projektēšana

Koka fasādes un plati alumīnija profili

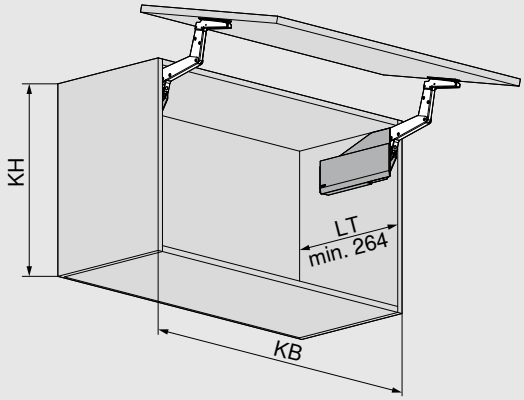

KB Korpusa platums

KH Korpusa augstums

LT Iekšējais korpusa dziļums

Šauri alumīnija profili

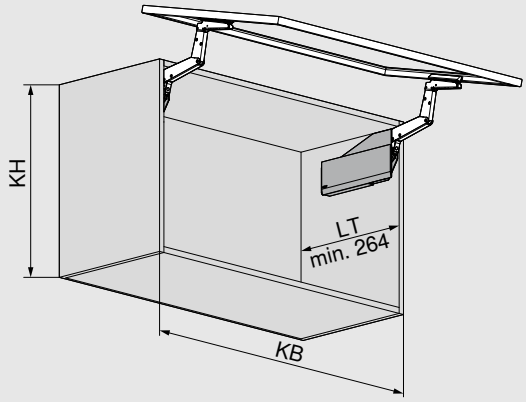

KB Korpusa platums

KH Korpusa augstums

LT Iekšējais korpusa dziļums

Urbuma pozīcija

Eiroskrūves

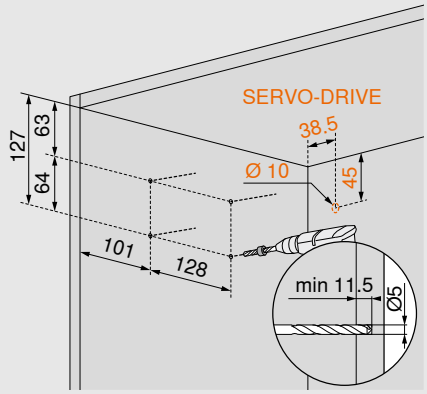

Ar skrūvēm kokam un pozicionēšanas sistēmu

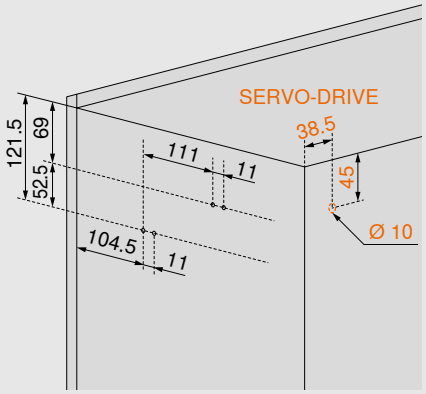

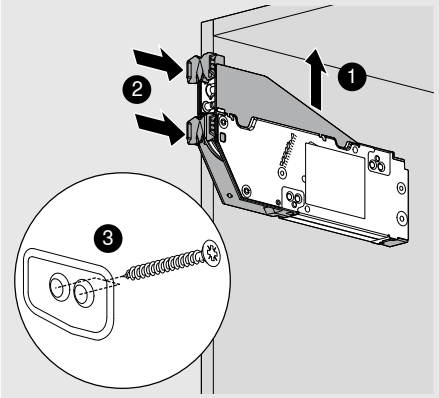

Nepieciešamā vieta

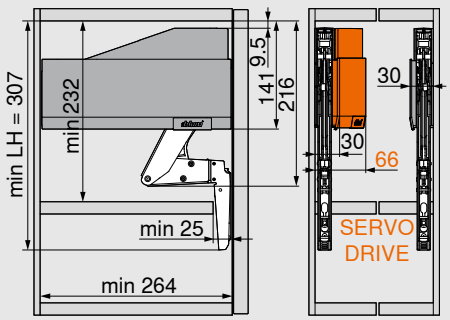

LH Iekšējais korpusa augstums

Fasādes uzstādījumi

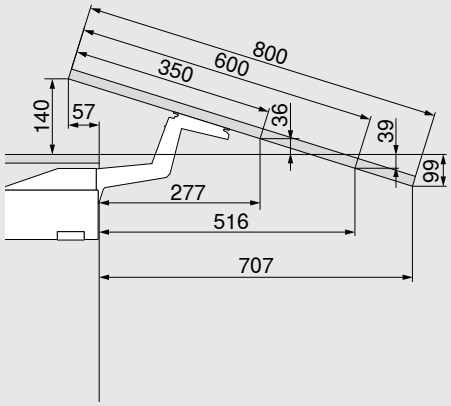

Izmēri mainās līdz ar sagāzuma regulēšanu

Projektēšana

Fasādes montāža

Koka fasādes un plati alumīnija profili

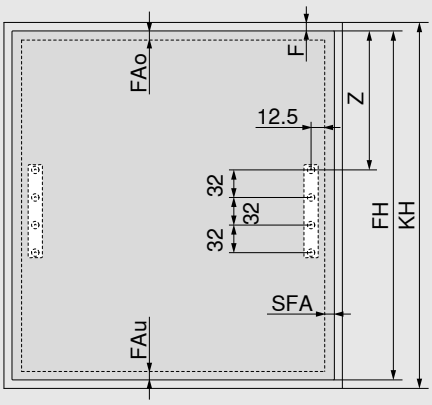

FAo Fasādes uzlikums augšējam panelim

FAu Fasādes uzlikums no apakšas

F Atstarpe

Z 195 + FAo

FH Fasādes augstums

KH Korpusa augstums

SFA Fasādes uzlikums sānu malai

Konstrukcija pret sienu: min. 5 mm atstarpe

Šauri alumīnija profili

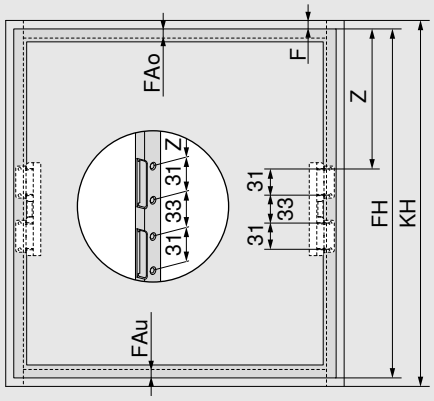

FAo Fasādes uzlikums augšējam panelim

FAu Fasādes uzlikums no apakšas

F Atstarpe

Z 195.5 + FAo

FH Fasādes augstums

KH Korpusa augstums

Konstrukcija pret sienu: min. 5 mm atstarpe

Šauri alumīnija profili

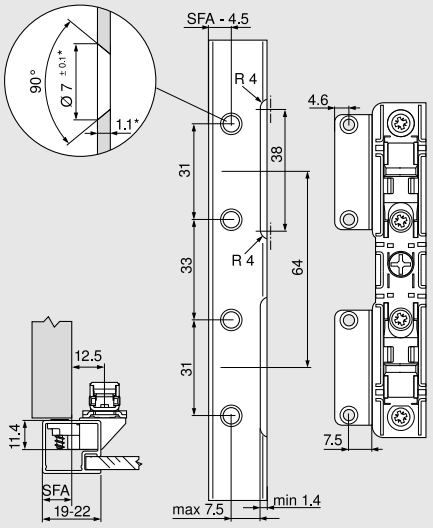

Ja profila platums ir 19 mm, iespējams fasādes uzlikums sānu panelim SFA 11–18 mm.

* Mainot materiāla biezumu, attiecīgi pielāgojiet montāžas izmērus

SFA Fasādes uzlikums sānu malai

Nepieciešamā vieta – karnīze | dekoratīvais panelis

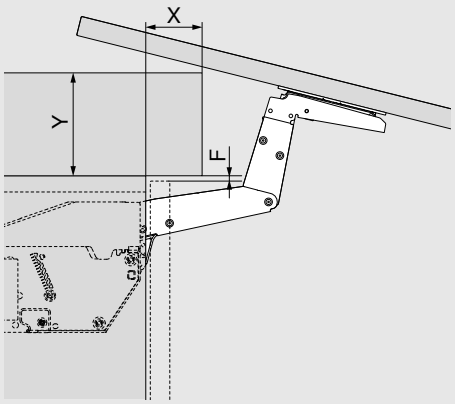

F (mm)	3.0	2.0	1.5
X maks. (mm)	31	29	27
Y maks. (mm)	117	118	119

F Atstarpe

Plašāka informācija par AVENTOS HS top montāžu un regulēšanu atrodama

www.blum.com/hstopassembly

SERVO-DRIVE AVENTOS HS top

Projektēšana

Blum amortizators (tikai ar SERVO-DRIVE)

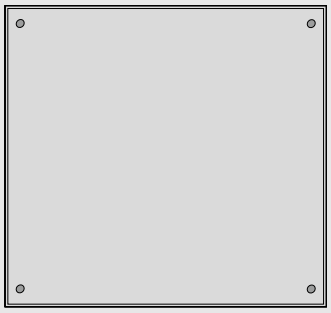

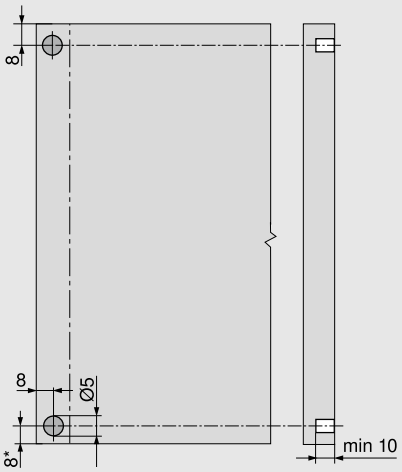

Uzstādīt Blum amortizatoru (nelīmēt)

Ja izmantojat alumīnija rāmjus, iesakām rīkoties šādi

Izveidojiet urbumu Blum amortizatoram korpusa sānā

Pirms stiprināšanas pie fasādes ir nepieciešama izmēģinājuma uzstādīšana

* No korpusa apakšējās malas fasādēm, kas ir izvirzītas uz leju

SERVO-DRIVE slēdzis

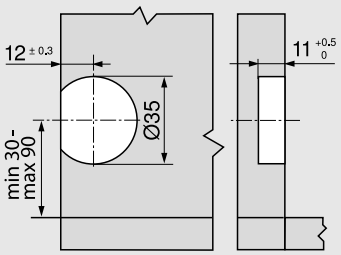

AVENTOS HL top



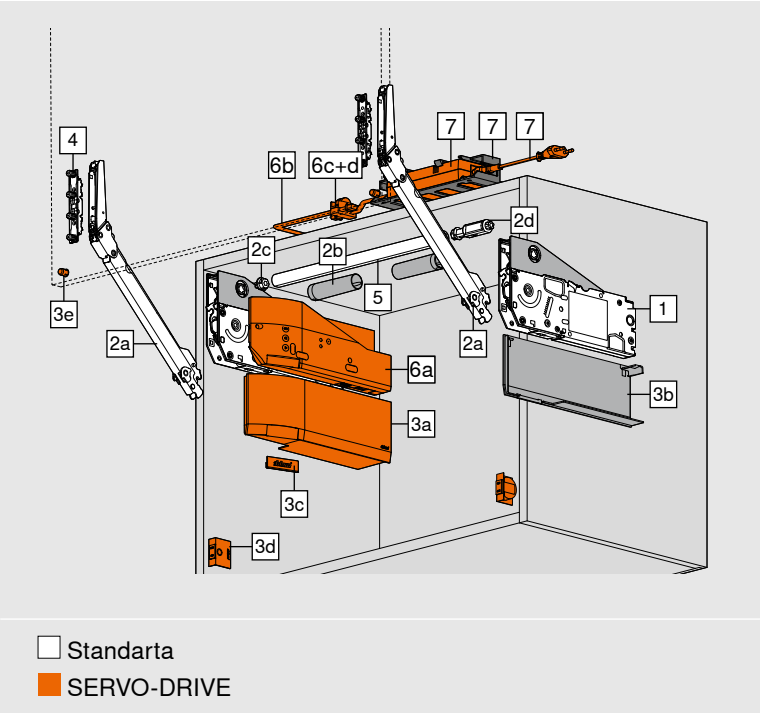

☐ Standarta
■ SERVO-DRIVE

- Ideāli piemērots mazām viendaļīgām fasādēm
- Korpusa augstums 300–580 mm
- Korpusa platums līdz 1800 mm
- Iekšējam korpusa dziļumam vismaz 264 mm
- Iestrādāts BLUMOTION, ar iespēju to pārslēgt
- SERVO-DRIVE elektroniska kustības atbalsta sistēma
- Viegla atvēršana un aizvēršana
- Bezpakāpju apstāšanās
- Standartizēta pacelšanas mehānisma un fasādes stiprinājuma stiprināšanas pozīcija
- Simetrisks pacelšanas mehānisms un svira
- Montāža bez instrumentiem
- Divi pacelšanas mehānismu stiprināšanas veidi
- 3 dimensiju fasādes regulēšana
- Svira, niķelēta vai Eclipse melna

Pasūtīšanas informācija

1 ☐ ■	Pacelšanas mehānisma komplekts	
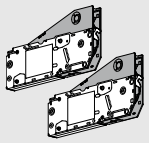	Montāža ar iestrādātām eiroskrūvēm	
	KH (mm)	
	300–389	**22L2210**
	390–580	**22L2510**

KH Korpusa augstums

Komplektā ietilpst:

1	2 x	Simetrisks pacelšanas mehānisms Ieskaitot iestrādātās eiroskrūves

1 ☐ ■	Pacelšanas mehānisma komplekts	
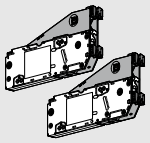	Stiprināšana ar skrūvēm kokam un pozicionēšanas sistēmu	
	KH (mm)	
	300–389	**22L2200**
	390–580	**22L2500**

KH Korpusa augstums

Komplektā ietilpst:

1	2 x	Simetrisks pacelšanas mehānisms Ieskaitot pozicionēšanas sistēmu
-	8 x	Skrūves kokam Ø 4 x 35 mm

2 ☐ ■	Sviru komplekts		
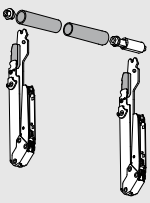	**Krāsa**	**Materiāls**	
	NI | ECS	Tērauds	
	KH (mm)	**FG (kg)**	
	300–339	1.50–9.00	**22L3200**
	340–389	1.75–10.00	**22L3500**
	390–540	2.00–12.25	**22L3800**
	480–580	2.50–14.00	**22L3900**

FG Fasādes svars, ieskaitot roktura svaru

KH Korpusa augstums

Komplektā ietilpst:

2a	2 x	Simetriska svira
2b	2 x	Stabilizatora stieņa dekoratīvā uzlika
2c	1 x	Stabilizatora stieņa adapteris
2d	1 x	Stabilizatora stieņa garuma adapteris

Pasūtīšanas informācija

3	Dekoratīvo uzliku komplekts		
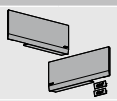	**Krāsa**	**Materiāls**	
	SW | HGR | TGR	K	**22.8000**

Komplektā ietilpst:		
-	1 x	Dekoratīvā uzlika, kreisā
3b	1 x	Dekoratīvā uzlika, labā
3c	2 x	Zīmola elements, ar iespiestu Blum logo
		IN-G

3	SERVO-DRIVE dekoratīvo uzliku komplekts		
	**Krāsa**	**Materiāls**	
	SW | HGR | TGR	K	**23.8000**

Komplektā ietilpst:		
3a	1 x	SERVO-DRIVE dekoratīvā uzlika, kreisā
3b	1 x	Dekoratīvā uzlika, labā
3c	2 x	Zīmola elements, ar iespiestu Blum logo
		IN-G
3d	2 x	SERVO-DRIVE slēdzis
3e	6 x	Blum amortizators, Ø 5 mm

4	Fasādes stiprinājumu komplekts		
	**Krāsa**	NI | ONS	
	Versija	**Stiprināšanas veids**	
	Koka fasādes un plati alumīnija profili	Skrūvējams [1]	**20S4200**
	Šauri alumīnija profili	Skrūvējams [2]	**20S4200A**

Komplektā ietilpst:		
4	2 x	Fasādes stiprinājums

[1] Katrai koka fasādes malai izmantot 4 skrūves kokam (609.1x00). Katrai plata alumīnija profila malai izmantot 4 iegremdētas pašurbjošās skrūves (660.0950).

[2] Iesk. 8 gab. iegremdētas pašurbjošās skrūves – 660.0950

-	Fasādes stiprinājums		
	**Krāsa**	NI | ONS	
	Versija	**Stiprināšanas veids**	
	Plānas fasādes	EXPANDO T 2 x	**20S42T1**

EXPANDO T piemērots plānām fasādēm – skatīt 54. lpp.

5	Stabilizatora stienis		
	**Krāsa**	**Garums (mm)**	
	NI | ECS	1076	**22Q1076U**
Piezāģēšanai pēc izmēra			
Piezāģēšana	Iekšējais korpusa platums LW – 113 mm		

-	Stabilizatora stieņa stiprinājuma kronšteina komplekts	
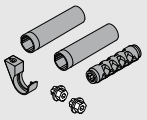	Ieteicams iekšējam korpusa platumam no ≧ 1190 mm vai korpusa platumam ≧ 1228 mm	
	Materiāls	
	Cinks	**22Q080Z**

Komplektā ietilpst:		
2b	2 x	Stabilizatora stieņa dekoratīvā uzlika
2c	2 x	Stabilizatora stieņa adapteris
-	1 x	Stabilizatora stieņa stiprinājuma kronšteins
-	1 x	Stabilizatora stieņa fiksēšana
Piezāģēšanas aprēķins 5	Iekšējais korpusa platums LW / 2–105 mm	

6	SERVO-DRIVE komplekts		
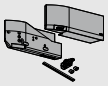	**Krāsa**	**Materiāls**	
	TGR	K	**23.A000**

Komplektā ietilpst:		
6a	1 x	Devēja modulis
6b	1 x	SERVO-DRIVE sadalītāja kabelis, 1500 mm
6c	1 x	Kabeļa savienojums
6d	2 x	Kabeļa uzgalis

Iesakām vienlaidus fasādēm katram pacelšanas mehānismu komplektam izmantot vienu devēja moduli.

7	SERVO-DRIVE strāvas pārveidotājs un piederumi
Skatīt 56. lpp.	

Pēc izvēles

3c	Zīmola elements		
	**Materiāls**	**Krāsa**	
	K	SW-M, TGR	IN-G
Uzdrukāts *	2 x	**ABD.1000.BL**	**ABD.1009.BL**
Iespiests *	2 x	**ABD.1000.BT**	**ABD.1009.BT**
Bez logotipa	2 x	**ABD.1000**	**ABD.1009**
* Ar Blum logotipu			
No 1000 gab.:			
individualizēts, uzdrukāts zīmola elements			
No 5000 gab.:			
individualizēts, iespiests zīmola elements			

Krāsas un materiāls

Nosaukums			
SW	Zīda balts	SW-M	Zīda balts, matēts
HGR	Gaiši pelēks	K	Plastmasa
TGR	Tumši pelēks	ECS	Eclipse melns
ONS	Oniksa melns	IN-G	Liets matēts nerūsējošais tērauds
NI	Niķelēts		

Projektēšana

Koka fasādes un plati alumīnija profili

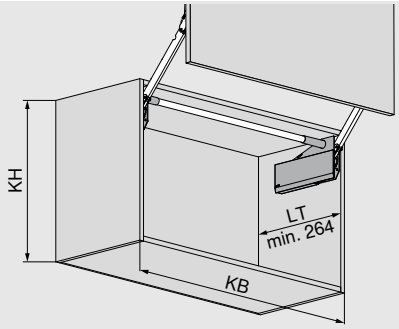

KB Korpusa platums
KH Korpusa augstums
LT Iekšējais korpusa dziļums

Šauri alumīnija profili

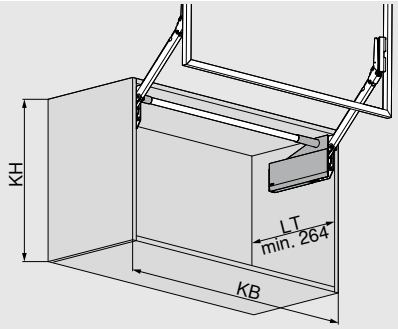

KB Korpusa platums
KH Korpusa augstums
LT Iekšējais korpusa dziļums

Urbuma pozīcija

Eiroskrūves

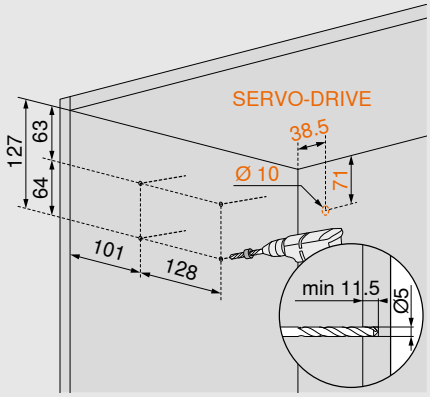

Ar skrūvēm kokam un pozicionēšanas sistēmu

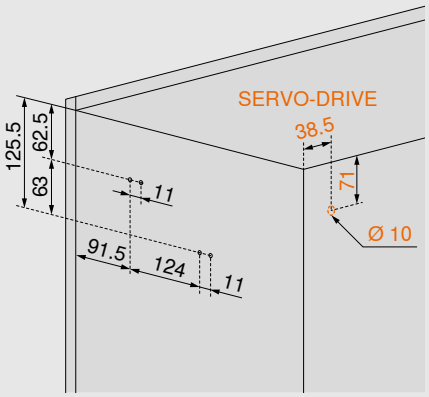

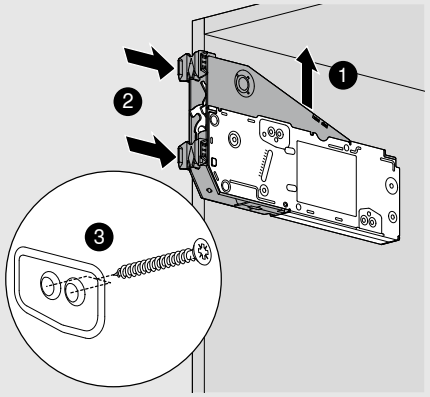

Nepieciešamā vieta

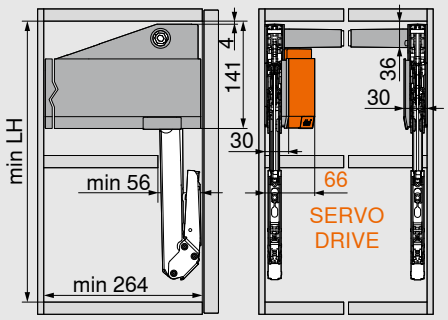

Sviru komplekts	LH min. (mm)[1]
22L3200	255
22L3500	295
22L3800	345
22L3900	399

[1] Izmēri, kas noteikti atbilstoši apakšējai atstarpei F = 0 mm

LH Iekšējais korpusa augstums

Fasādes uzstādījumi

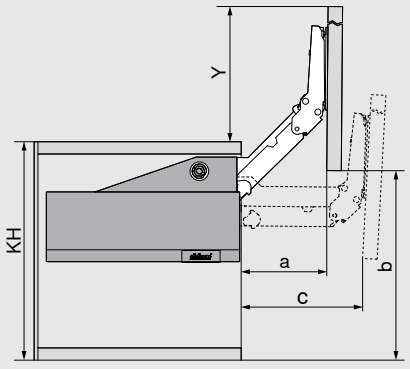

Sviru komplekts	a (mm)	b (mm)[1]	c (mm)	Y (mm)[2]
22L3200	112	272.5	155.5	272.5
22L3500	140.5	340	195	340
22L3800	176	425	245	425
22L3900	214.5	517	297.5	517

[1] Izmēri, kas noteikti atbilstoši apakšējai atstarpei F = 0 mm

[2] Izmēri, kas noteikti atbilstoši augšējai atstarpei F = 0 mm

KH Korpusa augstums

Projektēšana

Fasādes montāža

Koka fasādes un plati alumīnija profili

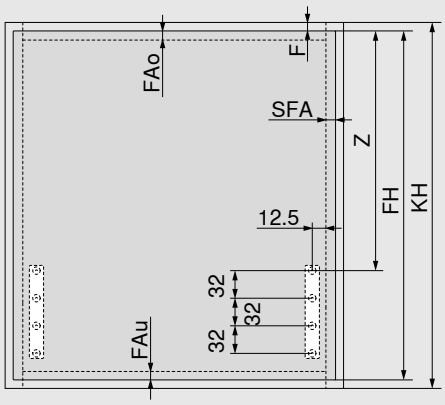

Sviru komplekts	Z
22L3200	113 + FAo
22L3500	153 + FAo
22L3800	203 + FAo
22L3900	256 + FAo

FAo Fasādes uzlikums augšējam panelim
FAu Fasādes uzlikums no apakšas
F Atstarpe
FH Fasādes augstums
KH Korpusa augstums
SFA Fasādes uzlikums sānu malai
Konstrukcija pret sienu: min. 5 mm atstarpe

Šauri alumīnija profili

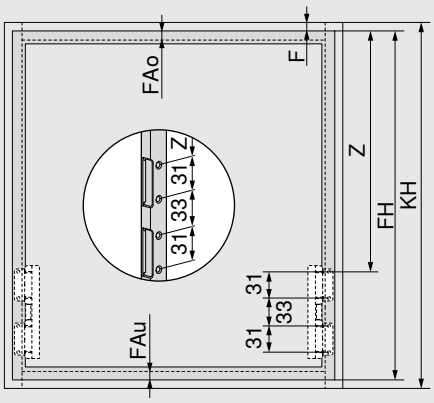

Sviru komplekts	Z
22L3200	113.5 + FAo
22L3500	153.5 + FAo
22L3800	203.5 + FAo
22L3900	256.5 + FAo

FAo Fasādes uzlikums augšējam panelim
FAu Fasādes uzlikums no apakšas
F Atstarpe
FH Fasādes augstums
KH Korpusa augstums
Konstrukcija pret sienu: min. 5 mm atstarpe

Šauri alumīnija profili

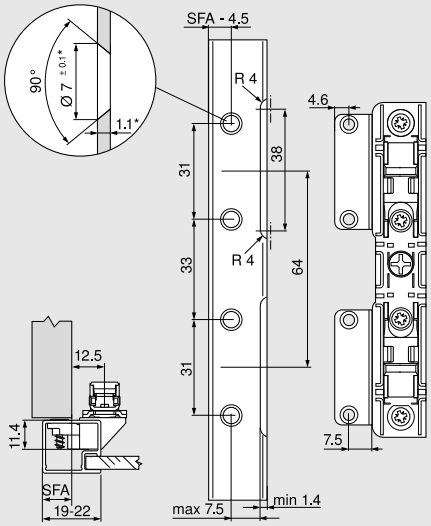

Ja profila platums ir 19 mm, iespējams fasādes uzlikums sānu panelim SFA 11–18 mm.

* Mainot materiāla biezumu, attiecīgi pielāgojiet montāžas izmērus

SFA Fasādes uzlikums sānu malai

Nepieciešamā vieta – karnīze | dekoratīvais panelis

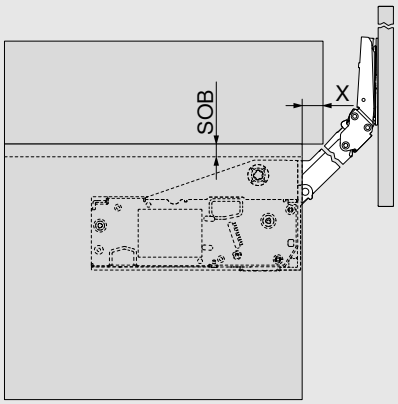

Augšējā paneļa biezums (SOB)	X (mm)
16 mm	25
17 mm	26
18 mm	27
19 mm	28
20 mm	29

Projektēšana

Īpaši platas konstrukcijas

Stabilizatora stienis iekšējam korpusa platumam no ≧1190 mm vai korpusa platumam ≧1228 mm

Stabilizatora stieņa fiksēšana

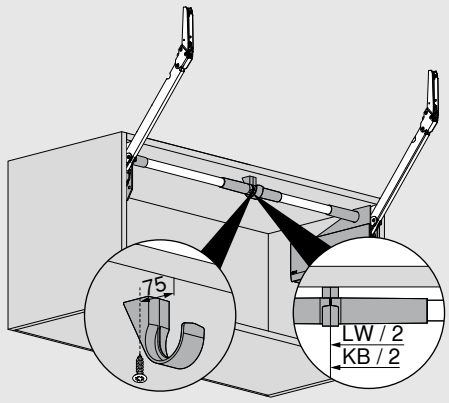

KB Korpusa platums

LW Iekšējais korpusa platums

Versija ar starpsienu

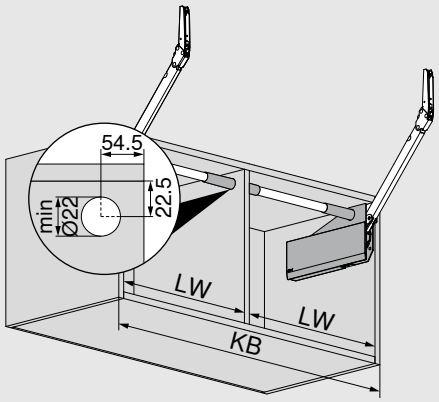

KB Korpusa platums

LW Iekšējais korpusa platums

Plašāka informācija par AVENTOS HL top montāžu un regulēšanu atrodama

www.blum.com/hltopassembly

SERVO-DRIVE AVENTOS HL top

Blum amortizators (tikai ar SERVO-DRIVE)

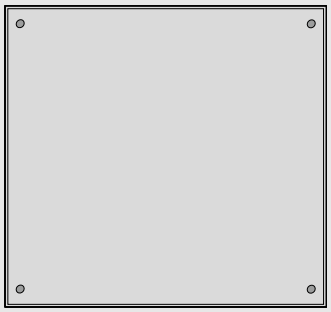

Uzstādīt Blum amortizatoru (nelīmēt)

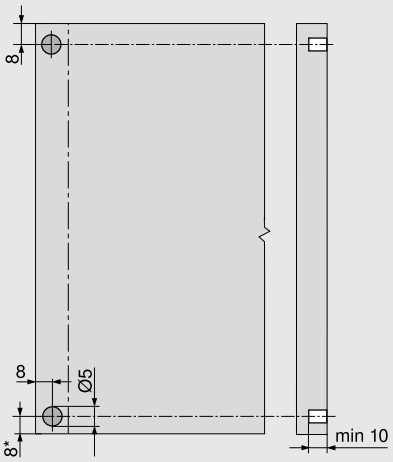

Ja izmantojat alumīnija rāmjus, iesakām rīkoties šādi

Izveidojiet urbumu Blum amortizatoram korpusa sānā

Pirms stiprināšanas pie fasādes ir nepieciešama izmēģinājuma uzstādīšana

* No korpusa apakšējās malas fasādēm, kas ir izvirzītas uz leju

SERVO-DRIVE slēdzis

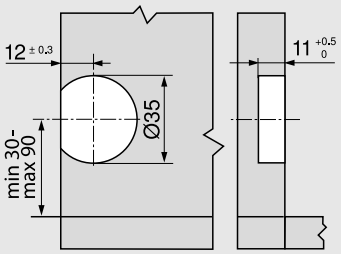

AVENTOS HK top



Standarta un SERVO-DRIVE

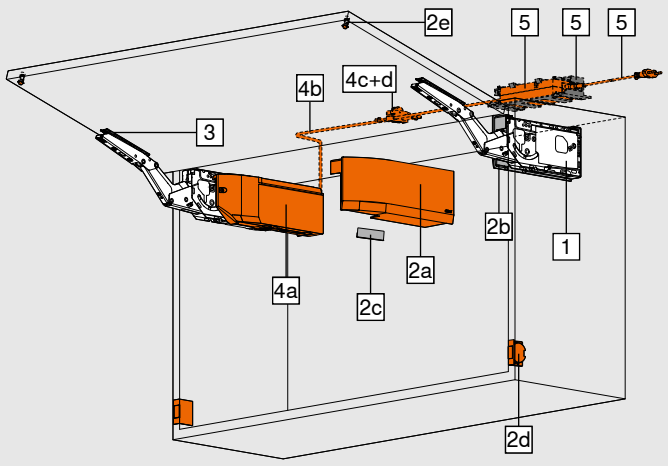

☐ Standarta
■ SERVO-DRIVE

- Lieliski piemērots nelielām konstrukcijām sienas skapjos, augstos korpusos un virs ledusskapja
- Korpusa augstums 205–600 mm
- Korpusa platums līdz 1800 mm
- Pateicoties BLUMOTION, aizvēršana ir klusa un vienmērīga
- SERVO-DRIVE elektroniska kustības atbalsta sistēma
- Viegla atvēršana un aizvēršana
- Harmoniska kustības brīvība ar bezpakāpju apstāšanos
- Montāža bez instrumentiem
- Standartizēta pacelšanas mehānisma un fasādes stiprinājuma stiprināšanas pozīcija
- Simetrisks pacelšanas mehānisms
- 3 dimensiju fasādes regulēšana
- Vienkārša un bezpakāpju pacelšanas mehānisma regulēšana
- Nav nepieciešamas viras
- Iestrādāts drošības mehānisms
- Iestrādāts atvēruma leņķa ierobežotājs ar bezpakāpju apstāšanos
- Svira, niķelēta vai Eclipse melna

Pasūtīšanas informācija

Piezīme
Slodzes koeficients (LF) = korpusa augstums (KH) [mm] x fasādes svars, iesk. dubultu roktura svaru [kg]
Ja pielietojuma iespējas pārklājas, iesakām izvēlēties spēcīgāko pacelšanas mehānismu. Viena pacelšanas mehānisma robežzonā, ieteicams veikt izmēģinājuma uzstādīšanu.
Slodzes koeficientu (LF) var palielināt par 50 %, ja izmantojat trešo pacelšanas mehānismu. Platiem korpusiem iesakām izmantot trešo pacelšanas mehānismu. Tas novērsīs fasādes ieliekšanos, tai esot atvērtā veidā.

1 ☐■	Pacelšanas mehānisma komplekts		
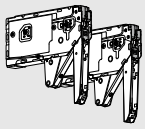	Montāža ar iestrādātām eiroskrūvēm		
	Krāsa	NI | ECS	
	LF	**OW**	
	420–1610	75°–107°	**22K2310**
	930–2800	75°–107°	**22K2510**
	1730–5200	75°–107°	**22K2710**
	3200–9000	75°–107°	**22K2910**
Izmantojot divus pacelšanas mehānismus, maks. fasādes svars ir 18 kg.			
LF Slodzes koeficients			
OW Atvēruma leņķis (bezpakāpju regulēšanas iespēja)			
Komplektā ietilpst:			
1 2 x	Simetrisks pacelšanas mehānisms Ieskaitot iestrādātās eiroskrūves		

1 ☐■	Pacelšanas mehānisma komplekts		
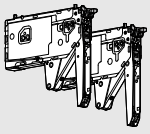	Stiprināšana ar skrūvēm kokam un pozicionēšanas sistēmu		
	Krāsa	NI | ECS	
	LF	**OW**	
	420–1610	75°–107°	**22K2300**
	930–2800	75°–107°	**22K2500**
	1730–5200	75°–107°	**22K2700**
	3200–9000	75°–107°	**22K2900**
Izmantojot divus pacelšanas mehānismus, maks. fasādes svars ir 18 kg.			
LF Slodzes koeficients			
OW Atvēruma leņķis (bezpakāpju regulēšanas iespēja)			
Komplektā ietilpst:			
1 2 x	Simetrisks pacelšanas mehānisms Ieskaitot pozicionēšanas sistēmu		
- 8 x	Skrūves kokam Ø 4 x 35 mm		

Standarta un SERVO-DRIVE

Pasūtīšanas informācija

2	Dekoratīvo uzliku komplekts		
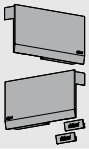	**Krāsa**	**Materiāls**	
	SW | HGR | TGR	K	**22K8000**

Komplektā ietilpst:		
-	1 x	Dekoratīvā uzlika, kreisā
2b	1 x	Dekoratīvā uzlika, labā
2c	2 x	Zīmola elements, ar iespiestu Blum logo
		IN-G

2	SERVO-DRIVE dekoratīvo uzliku komplekts		
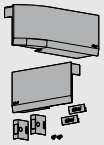	**Krāsa**	**Materiāls**	
	SW | HGR | TGR	K	**23K8000**

Komplektā ietilpst:		
2a	1 x	SERVO-DRIVE dekoratīvā uzlika, kreisā
2b	1 x	Dekoratīvā uzlika, labā
2c	2 x	Zīmola elements, ar iespiestu Blum logo
		IN-G
2d	2 x	SERVO-DRIVE slēdzis
2e	2 x	Blum amortizators, Ø 5 mm

3	Fasādes stiprinājumu komplekts		
	**Krāsa**	NI | ONS	
	Versija	**Stiprināšanas veids**	
	Koka fasādes un plati alumīnija profili	Skrūvējams [1]	**20S4200**
	Šauri alumīnija profili	Skrūvējams [2]	**20S4200A**

Komplektā ietilpst:		
3	2 x	Fasādes stiprinājums

[1] Katrai koka fasādes malai izmantot 4 skrūves kokam (609.1x00). Katrai plata alumīnija profila malai izmantot 4 iegremdētas pašurbjošās skrūves (660.0950).

[2] Iesk. 8 gab. iegremdētas pašurbjošās skrūves – 660.0950

-	Fasādes stiprinājums		
	**Krāsa**	NI | ONS	
	Versija	**Stiprināšanas veids**	
	Plānas fasādes	EXPANDO T 2 x	**20S42T1**

EXPANDO T piemērots plānām fasādēm – skatīt 54. lpp.

4	SERVO-DRIVE komplekts		
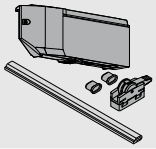	**Krāsa**	**Materiāls**	
	TGR	K	**23KA000**

Komplektā ietilpst:		
4a	1 x	Devēja modulis
4b	1 x	SERVO-DRIVE sadalītāja kabelis, 1500 mm
4c	1 x	Kabeļa savienojums
4d	2 x	Kabeļa uzgalis

Ja pacelšanas mehānismi ir vismaz trīs, ieteicams uzstādīt divus sinhronizētus devēja moduļus

Iesakām vienlaidus fasādēm katram pacelšanas mehānismu komplektam izmantot vienu devēja moduli.

5	SERVO-DRIVE strāvas pārveidotājs un piederumi
Skatīt 56. lpp.	

Pēc izvēles

2c	Zīmola elements		
	**Materiāls**	**Krāsa**	
	K	SW-M, TGR	IN-G
Uzdrukāts *	2 x	**ABD.1000.BL**	**ABD.1009.BL**
Iespiests *	2 x	**ABD.1000.BT**	**ABD.1009.BT**
Bez logotipa	2 x	**ABD.1000**	**ABD.1009**

* Ar Blum logotipu

No 1000 gab.:
individualizēts, uzdrukāts zīmola elements
No 5000 gab.:
individualizēts, iespiests zīmola elements

Krāsas un materiāls

Nosaukums	
SW	Zīda balts
HGR	Gaiši pelēks
TGR	Tumši pelēks
SW-M	Zīda balts, matēts
IN-G	Liets matēts nerūsējošais tērauds
K	Plastmasa
NI	Niķelēts
ECS	Eclipse melns
ONS	Oniksa melns

TIP-ON

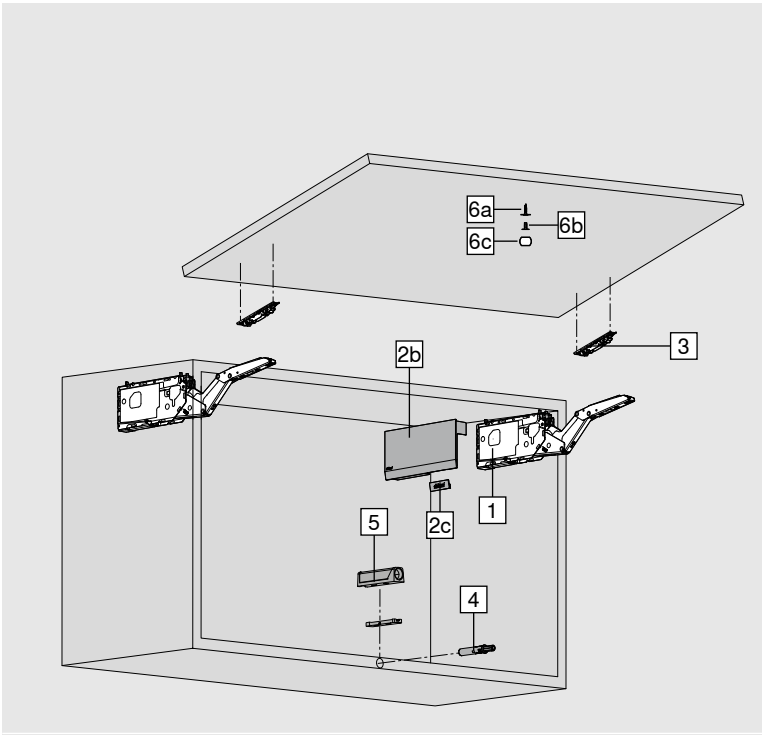

■ TIP-ON

- Lieliski piemērots nelielām konstrukcijām sienas skapjos, augstos korpusos un virs ledusskapja
- Korpusa augstums 205–600 mm
- Korpusa platums līdz 1800 mm
- Viegla atvēršana un aizvēršana
- Harmoniska kustības brīvība ar bezpakāpju apstāšanos
- Montāža bez instrumentiem
- Standartizēta pacelšanas mehānisma un fasādes stiprinājuma stiprināšanas pozīcija
- Simetrisks pacelšanas mehānisms
- 3 dimensiju fasādes regulēšana
- Vienkārša un bezpakāpju pacelšanas mehānisma regulēšana
- Nav nepieciešamas viras
- Iestrādāts drošības mehānisms
- Iestrādāts atvēruma leņķa ierobežotājs ar bezpakāpju apstāšanos
- TIP-ON standarta 90° leņķī paceļamai fasādei bez roktura
- TIP-ON ieurbjams vai kopā ar adapteri
- Svira, niķelēta vai Eclipse melna

Pasūtīšanas informācija

Piezīme
Slodzes koeficients (LF) = korpusa augstums (KH) [mm] x fasādes svars, iesk. dubultu roktura svaru [kg]
Ja pielietojuma iespējas pārklājas, iesakām izvēlēties spēcīgāko pacelšanas mehānismu. Viena pacelšanas mehānisma robežzonā, ieteicams veikt izmēģinājuma uzstādīšanu.
Slodzes koeficientu (LF) var palielināt par 50 %, ja izmantojat trešo pacelšanas mehānismu. Platiem korpusiem iesakām izmantot trešo pacelšanas mehānismu. Tas novērsīs fasādes ieliekšanos, tai esot atvērtā veidā.

1 ■	Pacelšanas mehānisma komplekts TIP-ON sistēmai		
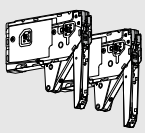	Montāža ar iestrādātām eiroskrūvēm		
	Krāsa	NI | ECS	
	LF	**OW**	
	420–1610	75°–107°	**22K2310T**
	930–2800	75°–107°	**22K2510T**
	1730–5200	75°–100°	**22K2710T**
	3200–9000	75°–100°	**22K2910T**
Izmantojot divus pacelšanas mehānismus, maks. fasādes svars ir 18 kg.			
LF Slodzes koeficients			
OW Atvēruma leņķis (bezpakāpju regulēšanas iespēja)			
Komplektā ietilpst:			
1 2 x	Simetrisks pacelšanas mehānisms Ieskaitot iestrādātās eiroskrūves		

1 ■	Pacelšanas mehānisma komplekts TIP-ON sistēmai		
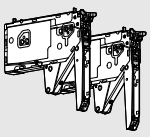	Stiprināšana ar skrūvēm kokam un pozicionēšanas sistēmu		
	Krāsa	NI | ECS	
	LF	**OW**	
	420–1610	75°–107°	**22K2300T**
	930–2800	75°–107°	**22K2500T**
	1730–5200	75°–100°	**22K2700T**
	3200–9000	75°–100°	**22K2900T**
Izmantojot divus pacelšanas mehānismus, maks. fasādes svars ir 18 kg.			
LF Slodzes koeficients			
OW Atvēruma leņķis (bezpakāpju regulēšanas iespēja)			
Komplektā ietilpst:			
1 2 x	Simetrisks pacelšanas mehānisms Ieskaitot pozicionēšanas sistēmu		
- 8 x	Skrūves kokam Ø 4 x 35 mm		

TIP-ON

Pasūtīšanas informācija

2 ■ **Dekoratīvo uzliku komplekts**

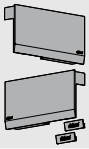

Krāsa	Materiāls	
SW | HGR | TGR	K	22K8000

Komplektā ietilpst:

-	1 x	Dekoratīvā uzlika, kreisā
2b	1 x	Dekoratīvā uzlika, labā
2c	2 x	Zīmola elements, ar iespiestu Blum logo
		IN-G

3 ■ **Fasādes stiprinājumu komplekts**



Krāsa	NI | ONS	
Versija	**Stiprināšanas veids**	
Koka fasādes un plati alumīnija profili	Skrūvējams [1]	20S4200
Šauri alumīnija profili	Skrūvējams [2]	20S4200A

Komplektā ietilpst:

3	2 x	Fasādes stiprinājums

[1] Katrai koka fasādes malai izmantot 4 skrūves kokam (609.1x00). Katrai plata alumīnija profila malai izmantot 4 iegremdētas pašurbjošās skrūves (660.0950).

[2] Iesk. 8 gab. iegremdētas pašurbjošās skrūves – 660.0950

- ■ **Fasādes stiprinājums**



Krāsa	NI | ONS	
Versija	**Stiprināšanas veids**	
Plānas fasādes	EXPANDO T 2 x	20S42T1

EXPANDO T piemērots plānām fasādēm – skatīt 54. lpp.

4 ■ **TIP-ON comfort**



Īsais variants ar magnētu

Materiāls	Krāsa	
Plastmasa	SW | R7036 | CS	
Korpusa augstums KH (mm)		
Līdz 600		958.1002

Ieurbjams vai kopā ar adapteri

5 ■ **Adapteris**



Taisnais adapteris – īsā versija – 20/17

Materiāls	Krāsa	
Plastmasa	SW | R7036 | CS	956.1201



Krustveida adapteris – pagarinātā versija – 37/32

Materiāls	Krāsa	
Plastmasa	R7036	956A1501

Montāža ar Ø 3.5 mm vai Ø 4 mm skrūves kokam.
TIP-ON jāpasūta atsevišķi.

6a ■ **Pieskrūvējama pretplāksne**



Materiāls	Krāsa	
Tērauds	NI | ONS	958.1008S

Cietiem materiāliem un/vai MDF izveidot urbumu Ø 2.5 mm un iegremdēt, ja nepieciešams.

6b ■ **Iepresējama pretplāksne**



Materiāls	Krāsa	
Tērauds	NI | ONS	
Ø 11.5 mm		958.1008D
Ø 5 mm urbuma izveidošana		

6c ■ **Pielīmējama pretplāksne**



Materiāls	Krāsa	
Tērauds	NI | ONS	
13 x 18 mm		955.1008

Pēc izvēles

2c ■ **Zīmola elements**



Materiāls		Krāsa	
K		SW-M | TGR	IN-G
Uzdrukāts *	2 x	ABD.1000.BL	ABD.1009.BL
Iespiests *	2 x	ABD.1000.BT	ABD.1009.BT
Bez logotipa	2 x	ABD.1000	ABD.1009

* Ar Blum logotipu

No 1000 gab.:

individualizēts, uzdrukāts zīmola elements

No 5000 gab.:

individualizēts, iespiests zīmola elements

Krāsas un materiāls

Nosaukums	
SW	Zīda balts
HGR	Gaiši pelēks
TGR	Tumši pelēks
R7036	RAL 7036 platīnpelēks
SW-M	Zīda balts, matēts
CS	Karbona melns
IN-G	Liets matēts nerūsējošais tērauds
K	Plastmasa
NI	Niķelēts
ECS	Eclipse melns
ONS	Oniksa melns

Standarta, SERVO-DRIVE un TIP-ON

Projektēšana

Urbuma pozīcija

Eiroskrūves

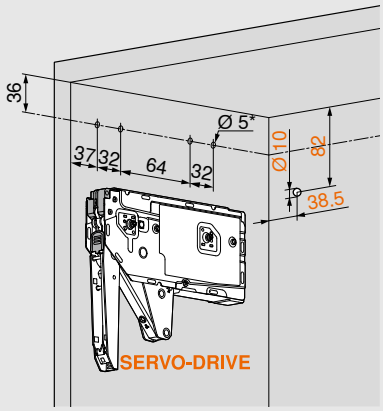

* Urbšanas dziļums 11.5 mm

Ar skrūvēm kokam un pozicionēšanas sistēmu

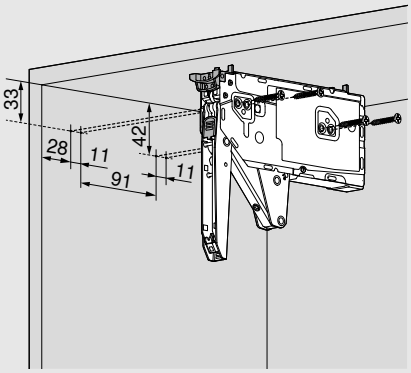

4 gab. skrūves kokam Ø 4 x 35 mm

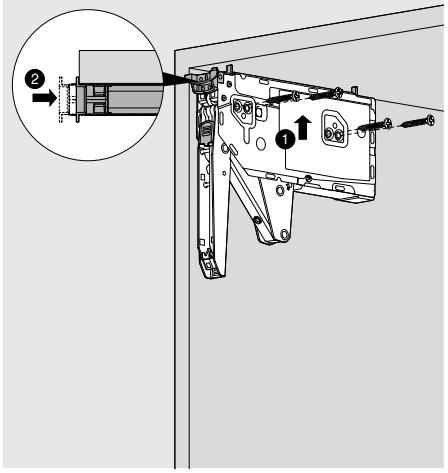

Nepieciešamā vieta

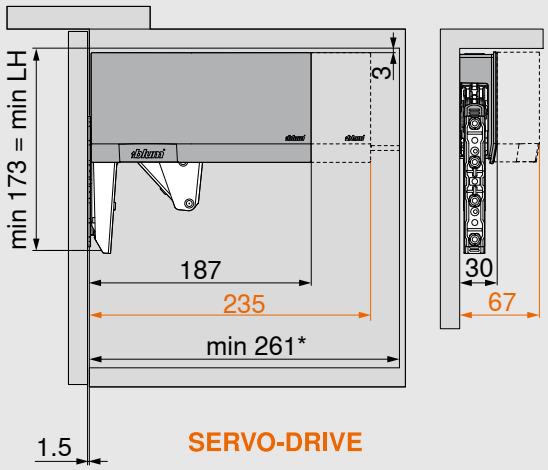

* Min. 261 mm ar redzamiem uzkares mehānismiem

Piezīme: korpusa augstums maks. 600 mm

LH Iekšējais korpusa augstums

Nepieciešamā vieta – karnīze | dekoratīvais panelis

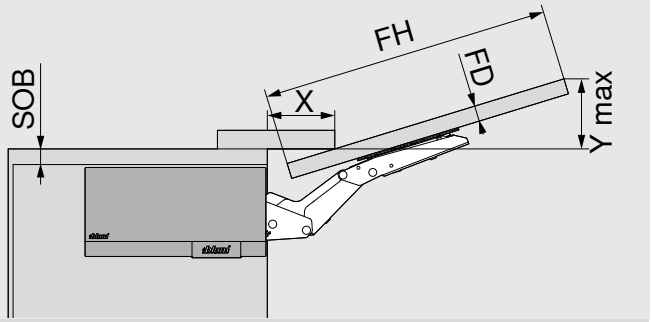

Nepieciešamā vieta (mm)

Ar maks. atvēruma leņķi

Y = FH x 0.29 + FD - SOB

FD (mm)	16	19	22	26	28
X (mm)	68	57	47	33	27

SOB Augšējā paneļa biezums

FD Fasādes biezums

FH Fasādes augstums

Minimālā atstarpe

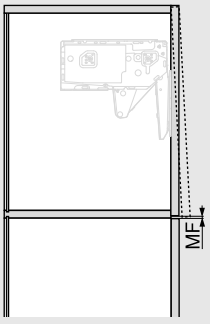

Minimālā atstarpe MF ir 2 mm

Standarta, SERVO-DRIVE un TIP-ON

Projektēšana

Fasādes montāža

Koka fasādes un plati alumīnija profili

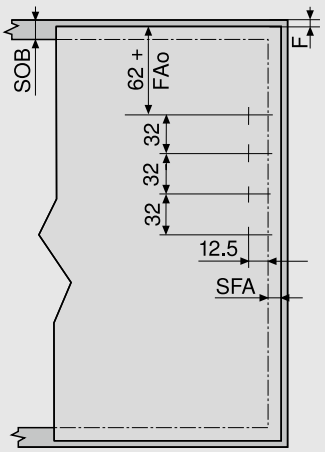

FAo	Maks. 25.4 mm
FAo	Fasādes uzlikums augšējam panelim
SOB	Augšējā paneļa biezums
SFA	Fasādes uzlikums sānu malai
F	Atstarpe

Šauri alumīnija profili

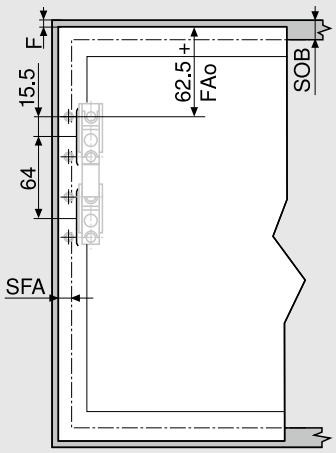

FAo	Maks. 25.4 mm
FAo	Fasādes uzlikums augšējam panelim
SOB	Augšējā paneļa biezums
SFA	Fasādes uzlikums sānu malai
F	Atstarpe

Šauri alumīnija profili

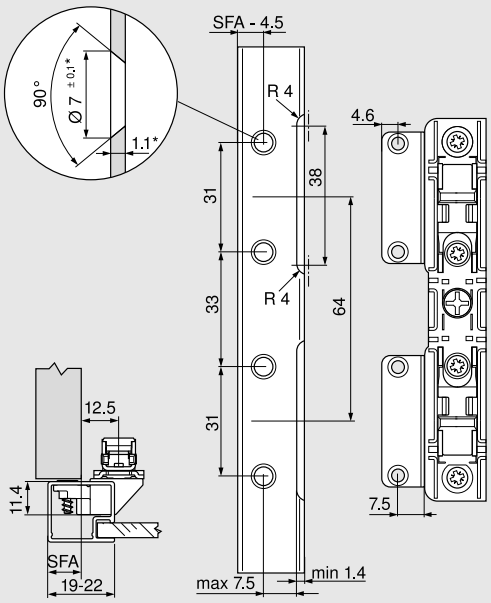

Ja profila platums ir 19 mm, iespējams fasādes uzlikums sānu panelim SFA 11–18 mm.

* Mainot materiāla biezumu, attiecīgi pielāgojiet montāžas izmērus

SFA Fasādes uzlikums sānu malai

Papildu projektēšanas informācija par TIP-ON – skatīt 52. lpp.

Plašāka informācija par AVENTOS HK top montāžu un regulēšanu atrodama

www.blum.com/hktopassembly

SERVO-DRIVE AVENTOS HK top

Projektēšana

Blum amortizators (tikai ar SERVO-DRIVE)



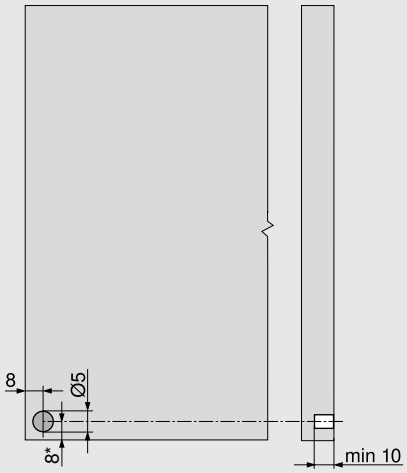

Uzstādīt Blum amortizatoru (nelīmēt)
Neizmantojiet amortizatorus augšējā trešdaļā

Ja izmantojat alumīnija rāmjus, iesakām rīkoties šādi

Izveidojiet urbumu Blum amortizatoram korpusa sānā

Pirms stiprināšanas pie fasādes ir nepieciešama izmēģinājuma uzstādīšana

* No korpusa apakšējās malas fasādēm, kas ir izvirzītas uz leju

SERVO-DRIVE slēdzis

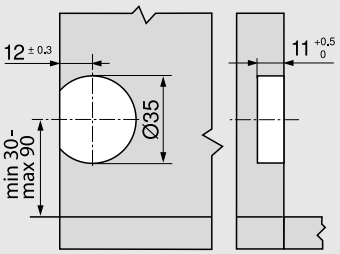

AVENTOS HK-S



Standarta un TIP-ON

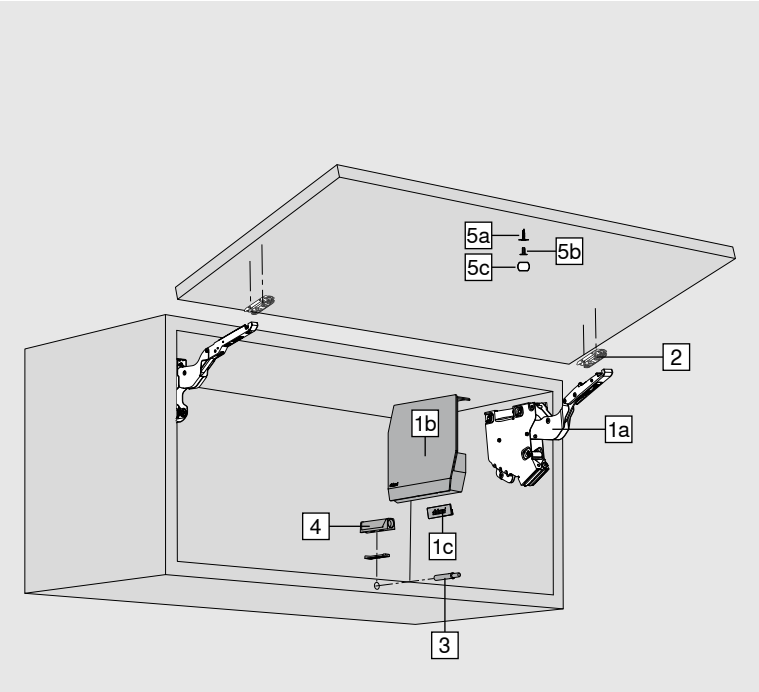

☐ Standarta
■ TIP-ON

- Lieliski piemērots nelielām konstrukcijām sienas skapjos, augstos korpusos un virs ledusskapja
- Korpusa augstums maks. 600 mm
- Pateicoties BLUMOTION, aizvēršana ir klusa un vienmērīga
- Viegla atvēršana un aizvēršana
- Harmoniska kustības brīvība ar bezpakāpju apstāšanos
- Montāža bez instrumentiem
- 3 dimensiju fasādes regulēšana
- Vienkārša un bezpakāpju pacelšanas mehānisma regulēšana
- Nav nepieciešamas viras
- TIP-ON standarta 90° leņķī paceļamai fasādei bez roktura

Pasūtīšanas informācija

Piezīme
Slodzes koeficients (LF) = korpusa augstums (KH) [mm] x fasādes svars, iesk. dubultu roktura svaru [kg]
Ja pielietojuma iespējas pārklājas, iesakām izvēlēties spēcīgāko pacelšanas mehānismu. Viena pacelšanas mehānisma robežzonā, ieteicams veikt izmēģinājuma uzstādīšanu.
Slodzes koeficientu (LF) var palielināt par 50 %, ja izmantojat trešo pacelšanas mehānismu.

1 ☐	Pacelšanas mehānisma komplekts		
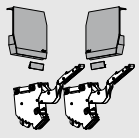	**LF**	**OW**	
	220–500	107° [1]	**20K2B00.06**
	400–1000	107°	**20K2C00.06**
	960–2215	107°	**20K2E00.06**

[1] Viens pacelšanas mehānisms ir bez atsperes

LF Slodzes koeficients

OW Atvēruma leņķis

Komplektā ietilpst:		
1a	2 x	Simetrisks pacelšanas mehānisms
1b	2 x	Dekoratīvā uzlika, kreisā/labā
		SW, HGR, TGR
1c	2 x	Zīmola elements, ar iespiestu Blum logo
		IN-G
-	6 x	Skrūves kokam Ø 4 x 35 mm

1 ■	Pacelšanas mehānisma komplekts TIP-ON sistēmai		
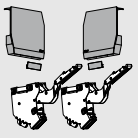	**LF**	**OW**	
	220–500	107° [1]	**20K2B00T06**
	400–1000	107°	**20K2C00T06**
	960–2215	107°	**20K2E00T06**

[1] Viens pacelšanas mehānisms ir bez atsperes

LF Slodzes koeficients

OW Atvēruma leņķis

Komplektā ietilpst:		
1a	2 x	Simetrisks pacelšanas mehānisms
1b	2 x	Dekoratīvā uzlika, kreisā/labā
		SW, HGR, TGR
1c	2 x	Zīmola elements, ar iespiestu Blum logo
		IN-G
-	6 x	Skrūves kokam Ø 4 x 35 mm

Standarta un TIP-ON

Pasūtīšanas informācija

2 ☐■ **Fasādes stiprinājums**

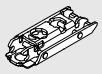

Versija	Stiprināšanas veids		
Koka fasādes un plati alumīnija profili [1]	Skrūvējams	2 x	175H3100
Koka fasādes	EXPANDO	2 x	177H3100E
	Iepresējams	2 x	177H3100

Augstums 0 mm

Iespējams izmantot visus tērauda slēptos pamatiņus ar 0 mm augstumu

[1] Katrai koka fasādes malai izmantot 2 skrūves kokam (609.1x00). Katrai plata alumīnija profila malai izmantot 2 iegremdētas pašurbjošās skrūves (660.0950).

- ☐■ **Fasādes stiprinājuma komplekts**



Versija	Stiprināšanas veids	
Šauri alumīnija profili	Skrūvējams	20K4A00A02

Augstums 0 mm

Komplektā ietilpst:

-	2 x	Fasādes stiprinājums
-	4 x	Iegremdētas pašurbjošās skrūves – Ø 3.5 mm

3 ■ **TIP-ON comfort**



Īsais variants ar magnētu

Materiāls	Krāsa
Plastmasa	SW | R7036 | CS

Korpusa augstums KH (mm)	
Līdz 600	958.1002

Ieurbjams vai kopā ar adapteri

4 ■ **Adapteris**



Taisnais adapteris – īsā versija – 20/17

Materiāls	Krāsa	
Plastmasa	SW | R7036 | CS	956.1201



Krustveida adapteris – pagarinātā versija – 37/32

Materiāls	Krāsa	
Plastmasa	R7036	956A1501

Montāža ar Ø 3.5 mm vai Ø 4 mm skrūves kokam.
TIP-ON jāpasūta atsevišķi.

5a ■ **Pieskrūvējama pretplāksne**



Materiāls	Krāsa	
Tērauds	NI | ONS	958.1008S

Cietiem materiāliem un/vai MDF izveidot urbumu Ø 2.5 mm un iegremdēt, ja nepieciešams.

5b ■ **Iepresējama pretplāksne**



Materiāls	Krāsa	
Tērauds	NI | ONS	
Ø 11.5 mm		958.1008D
Ø 5 mm urbuma izveidošana		

5c ■ **Pielīmējama pretplāksne**



Materiāls	Krāsa	
Tērauds	NI | ONS	
13 x 18 mm		955.1008

Piederumi

- ☐■ **Atvēruma leņķa ierobežotājs**



Atvēruma leņķis	Krāsa	
100°	TGR	20K7A41
75°	R7037	20K7A11

Pēc izvēles

1c ☐■ **Zīmola elements**



Materiāls		Krāsa	
K		SW-M, TGR	IN-G
Uzdrukāts *	2 x	ABD.1000.BL	ABD.1009.BL
Iespiests *	2 x	ABD.1000.BT	ABD.1009.BT
Bez logotipa	2 x	ABD.1000	ABD.1009

* Ar Blum logotipu

No 1000 gab.:

individualizēts, uzdrukāts zīmola elements

No 5000 gab.:

individualizēts, iespiests zīmola elements

Krāsas un materiāls

Nosaukums	
SW	Zīda balts
HGR	Gaiši pelēks
TGR	Tumši pelēks
R7036	RAL 7036 platīnpelēks
SW-M	Zīda balts, matēts
CS	Karbona melns
IN-G	Liets matēts nerūsējošais tērauds
K	Plastmasa
NI	Niķelēts
ONS	Oniksa melns

Standarta un TIP-ON

Projektēšana

Fiksēšanas tapu novietojums

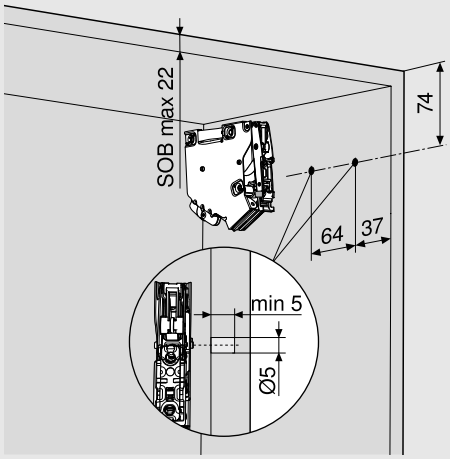

SOB Augšējā paneļa biezums

Stiprinājuma pozīcija

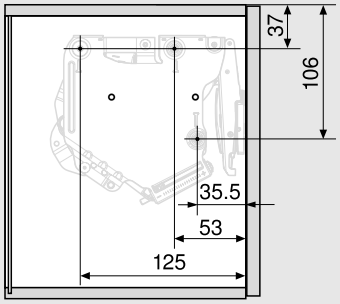

3 x skrūves kokam Ø 4 x 35 mm

Nepieciešamā vieta

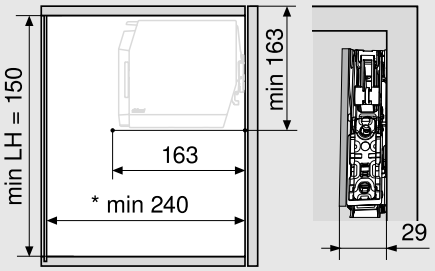

* Min. 240 mm ar redzamu uzkares mehānismu

Piezīme: korpusa augstums maks. 600 mm

LH Iekšējais korpusa augstums

Standarta un TIP-ON

Projektēšana

Fasādes montāža

Koka fasādes un plati alumīnija profili

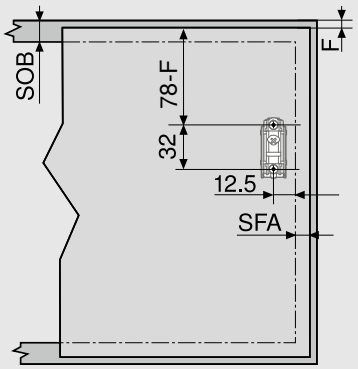

SOB Augšējā paneļa biezums

SFA Fasādes uzlikums sānu malai

F Atstarpe

Šauri alumīnija profili

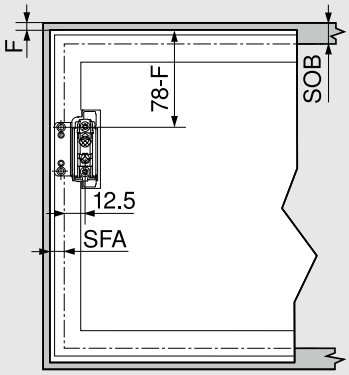

SOB Augšējā paneļa biezums

SFA Fasādes uzlikums sānu malai

F Atstarpe

Šauri alumīnija profili

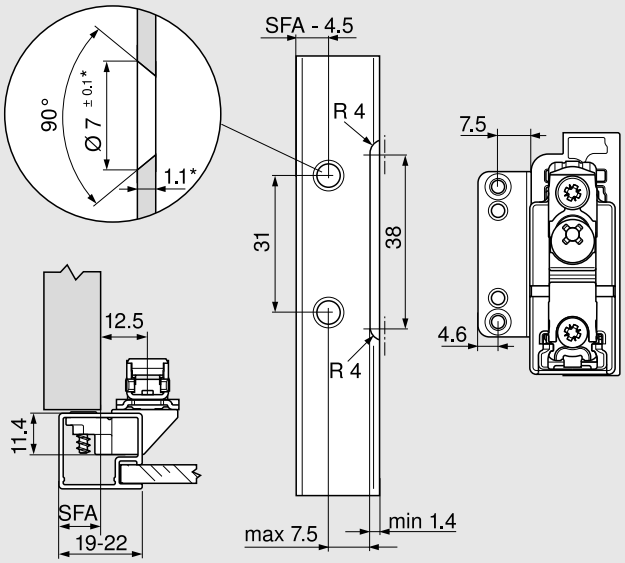

Ja profila platums ir 19 mm, iespējams fasādes uzlikums sānu panelim SFA 11–18 mm.

* Mainot materiāla biezumu, attiecīgi pielāgojiet montāžas izmērus

SFA Fasādes uzlikums sānu malai

Nepieciešamā vieta – karnīze | dekoratīvais panelis

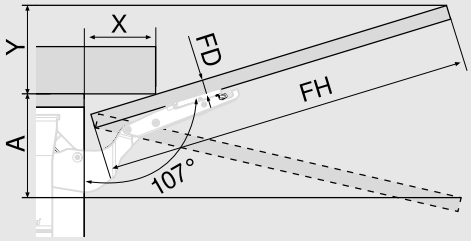

Atvēruma leņķa ierobežotājs			Nepieciešamā vieta (mm)		
Bez atsperes			Y = FH x 0.29 - 15 + FD		
100°			Y = FH x 0.17 - 15 + FD		
75°			A = FH x 0.26 + 15 - FD		
FD (mm)	16	19	22	26	-
X (mm)	70	59	49	35	-

FD Fasādes biezums

FH Fasādes augstums

Standarta un TIP-ON

Projektēšana

Minimālā atstarpe

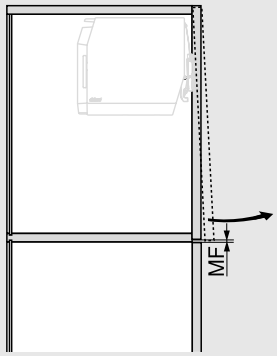

Minimālā atstarpe MF ir 2 mm

Papildu projektēšanas informācija par TIP-ON – skatīt 52. lpp.

Plašāka informācija par AVENTOS HK-S montāžu un regulēšanu atrodama

www.blum.com/aventos-hks-assembly

AVENTOS HK-XS



Standarta un TIP-ON

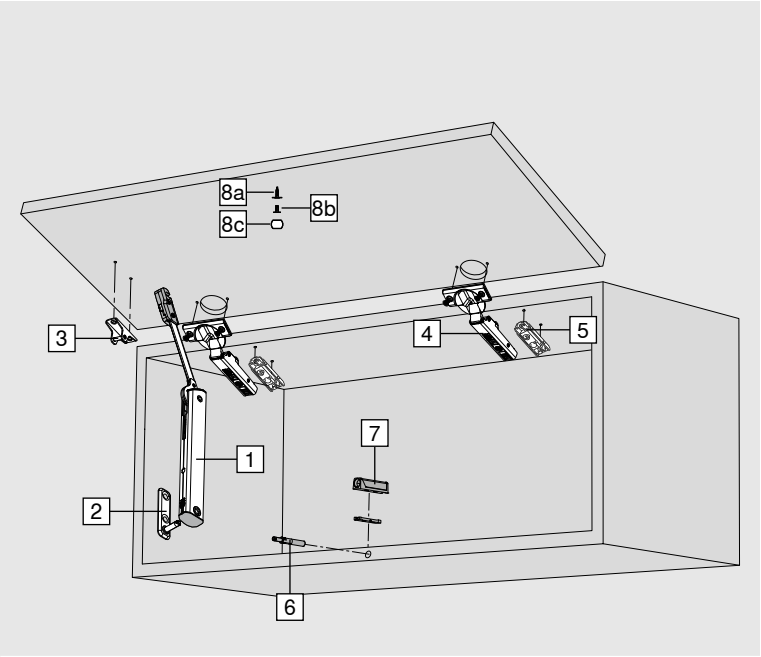

☐ Standarta
■ TIP-ON

- Lieliski piemērots nelielām konstrukcijām sienas skapjos, augstos korpusos un virs ledusskapja
- Korpusa augstums 240–600 mm
- Iekšējais korpusa dziļums min. 125 mm
- Iekšējais korpusa dziļums vismaz 100 mm ir iespējams, ja izmantojat īpašu urbuma pozīciju
- Simetriski pacelšanas mehānismi, kas izmantojami vienā vai abās pusēs
- Izmantojot CLIP top BLUMOTION viras – aizveras klusi un bez piepūles
- TIP-ON pacelšanas mehānisms standarta 90° leņķī paceļamai fasādei bez roktura ar CLIP top virām bez atsperes
- Viegla atvēršana un aizvēršana
- Harmoniska kustības brīvība ar bezpakāpju apstāšanos
- Vienkārša un bezpakāpju pacelšanas mehānisma regulēšana

Pasūtīšanas informācija

Piezīme
Slodzes koeficients (LF) = korpusa augstums (KH) [mm] x fasādes svars, iesk. dubultu roktura svaru [kg]
Ja pielietojuma iespējas pārklājas, iesakām izvēlēties spēcīgāko pacelšanas mehānismu. Viena pacelšanas mehānisma robežzonā, ieteicams veikt izmēģinājuma uzstādīšanu.

1 ☐ Pacelšanas mehānisms



LF		OW	
200–1000	[1]	105°	20K1101
500–1500	[1]	105°	20K1301
800–1800	[1]	105°	20K1501

Izmantojot pie abiem korpusa sāniem, slodzes koeficients (LF) dubultojas

[1] Virām ar mazāku atvēruma leņķi, atvēruma leņķis būs atkarīgs no izmantotās viras

LF Slodzes koeficients

OW Atvēruma leņķis

1 ■ Pacelšanas mehānisms TIP-ON



LF		OW	
180–800	[1]	105°	20K1101T
500–1200	[1]	105°	20K1301T
800–1600	[1]	105°	20K1501T

Izmantojot pie abiem korpusa sāniem, slodzes koeficients (LF) dubultojas

[1] Virām ar mazāku atvēruma leņķi, atvēruma leņķis būs atkarīgs no izmantotās viras

LF Slodzes koeficients

OW Atvēruma leņķis

2 ☐■ Stiprināšana pie korpusa

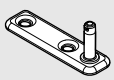

Stiprināšanas veids	
Skrūvējams	20K5101
EXPANDO	20K51E1

3 ☐■ Fasādes stiprinājums



Versija	Stiprināšanas veids	
Koka fasādes un plati alumīnija profili	Skrūvējams [1]	20K4101
Koka fasādes	EXPANDO	20K41E1
Šauri alumīnija profili	Skrūvējams	20K4101A

Standarta un TIP-ON

Pasūtīšanas informācija

4 ☐ **CLIP top BLUMOTION 110° leņķa vira**



Viras galva	Atspere	
INSERTA	Ar atsperi	71B3590
Skrūvējams [1]	Ar atsperi	71B3550

3 viras, ja korpusa platums KB ir vismaz 900 mm un/vai slodzes koeficients LF ir 1800

4 viras, ja korpusa platums KB ir vismaz 1200 mm un/vai slodzes koeficients LF ir 2700

Alternatīva

CLIP top BLUMOTION viras: 107° leņķa, profilēta/bieza fasāde, 95° leņķa vira šaura alumīnija rāmja fasādei vai CLIP top viras: 107° leņķa, profilēta/bieza fasāde, 95° leņķa vira šaura alumīnija rāmja fasādei vai kombinācijā ar BLUMOTION 973A – iestiprināmām un | vai CLIP virām: 100°

4 ■ **CLIP top 110° leņķa vira**



Viras galva	Atspere	
INSERTA	Bez atsperes	70T3590.TL
Skrūvējams [1]	Bez atsperes	70T3550.TL

3 viras, ja korpusa platums KB ir vismaz 900 mm un/vai slodzes koeficients LF ir 1800

4 viras, ja korpusa platums KB ir vismaz 1200 mm un/vai slodzes koeficients LF ir 2700

Alternatīva

CLIP top viras: 107° leņķa, profilēta/bieza fasāde, 95° vira šaura alumīnija rāmja fasādei vai CLIP 100° leņķa viras (katra vira bez atsperes)

5 ☐■ **Pamatiņš**

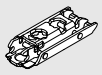

Stiprināšanas veids	Augstums (mm)	
Skrūvējams [1]	0	175H3100
EXPANDO	0	177H3100E

Standarta pamatiņi, augstums atkarīgs no atstarpes

6 ■ **TIP-ON comfort**



Īsais variants ar magnētu

Materiāls	Krāsa
Plastmasa	SW | R7036 | CS

Korpusa augstums KH (mm)

Līdz 600	958.1002

Ieurbjams vai kopā ar adapteri

7 ■ **Adapteris**



Taisnais adapteris – īsā versija – 20/17

Materiāls	Krāsa	
Plastmasa	SW | R7036 | CS	956.1201



Krustveida adapteris – pagarinātā versija – 37/32

Materiāls	Krāsa	
Plastmasa	R7036	956A1501

Montāža ar Ø 3.5 mm vai Ø 4 mm skrūves kokam.
TIP-ON jāpasūta atsevišķi.

8a ■ **Pieskrūvējama pretplāksne**



Materiāls	Krāsa	
Tērauds	NI | ONS	958.1008S

Cietiem materiāliem un/vai MDF izveidot urbumu Ø 2.5 mm un iegremdēt, ja nepieciešams.

8b ■ **Iepresējama pretplāksne**



Materiāls	Krāsa	
Tērauds	NI | ONS	
Ø 11.5 mm		958.1008D
Ø 5 mm urbuma izveidošana		

8c ■ **Pielīmējama pretplāksne**



Materiāls	Krāsa	
Tērauds	NI | ONS	
13 x 18 mm		955.1008

Piederumi

- ☐■ **Atvēruma leņķa ierobežotājs**



Atvēruma leņķis	Krāsa	
86°	SZ	70T3553

CLIP top BLUMOTION 110° | CLIP top 110° virai

Krāsas un materiāls

Nosaukums	
SW	Zīda balts
SZ	Melna
R7036	RAL 7036 platīnpelēks
CS	Karbona melns
NI	Niķelēts
ONS	Oniksa melns

[1] Katrai koka fasādes malai izmantot 2 skrūves kokam (609.1x00).
Katrai plata alumīnija profila malai izmantot 2 iegremdētas pašurbjošās skrūves (660.0950).

Standarta un TIP-ON

Projektēšana

Urbuma pozīcija

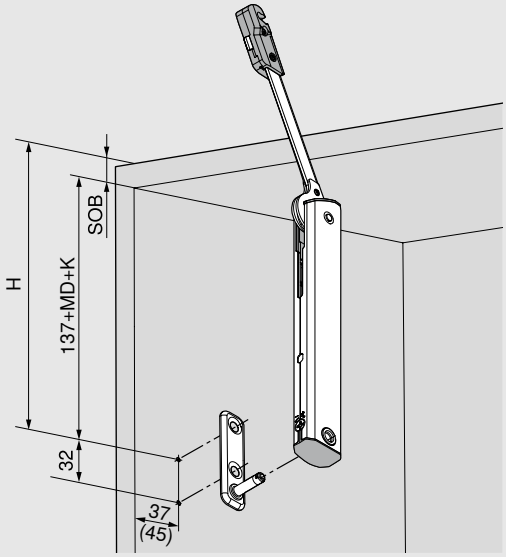

H = 137 + MD + K + SOB	
MD	Pamatiņa augstums
K	Viras pleca izliekums
	Taisns viras plecs 0 mm
	Izliekts viras plecs 9.5 mm
	Viras plecs ar dubultu izliekumu 18 mm
SOB	Augšējā paneļa biezums
()	Iekšējais korpusa dziļums 100 mm

Nepieciešamā vieta

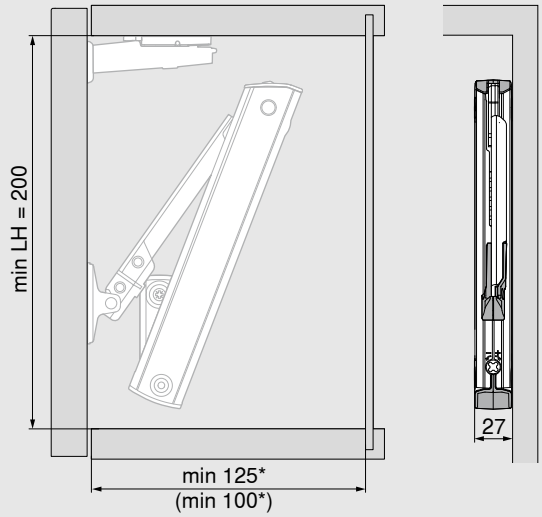

LH	Iekšējais korpusa augstums
* Min. 200 mm ar redzamu uzkares mehānismu	
()	Iekšējais korpusa dziļums 100 mm

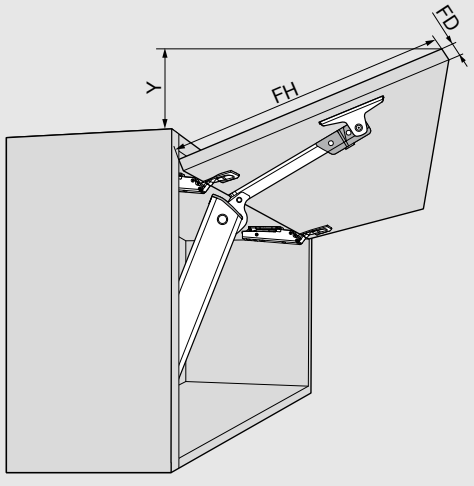

CLIP top BLUMOTION 110° leņķa vira

Y = (FH - X) x 0.3

FD (mm)	16	19	22	24
X (mm)	45	34	23	15

FD	Fasādes biezums
FH	Fasādes augstums

Standarta un TIP-ON

Projektēšana

Fasādes montāža

Koka fasādes un plati alumīnija profili

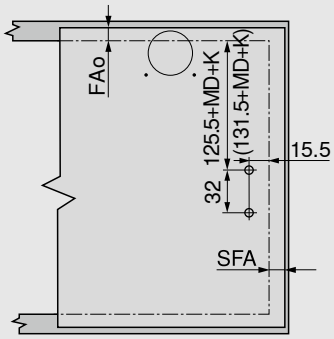

FAo	Fasādes uzlikums augšējam panelim
SFA	Fasādes uzlikums sānu malai
MD	Pamatiņa augstums
K	Viras pleca izliekums
	Taisns viras plecs 0 mm
	Izliekts viras plecs 9.5 mm
	Viras plecs ar dubultu izliekumu 18 mm
()	Iekšējais korpusa dziļums 100 mm

Šauri alumīnija profili

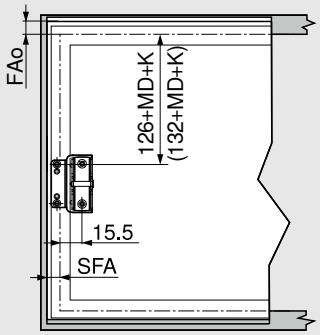

FAo	Fasādes uzlikums augšējam panelim
SFA	Fasādes uzlikums sānu malai
MD	Pamatiņa augstums
K	Viras pleca izliekums
	Taisns viras plecs 0 mm
	Izliekts viras plecs 9.5 mm
	Viras plecs ar dubultu izliekumu 18 mm
()	Iekšējais korpusa dziļums 100 mm

Šauri alumīnija profili

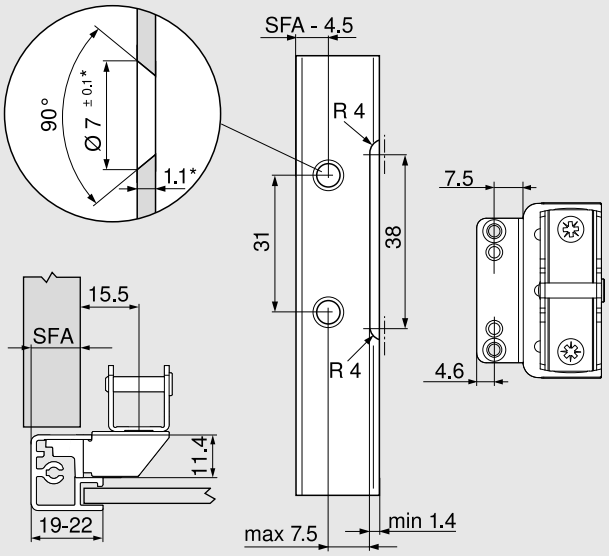

Ja profila platums ir 19 mm, iespējams fasādes uzlikums sānu panelim SFA 11–18 mm.

* Mainot materiāla biezumu, attiecīgi pielāgojiet montāžas izmērus

SFA Fasādes uzlikums sānu malai

Nepieciešamā vieta – karnīze | dekoratīvais panelis

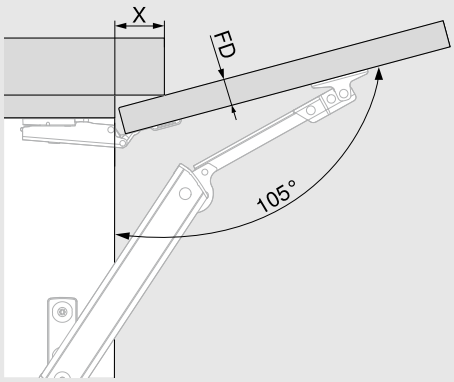

CLIP top BLUMOTION 110° leņķa vira

FD (mm)	16	19	22	24
X (mm)	45	34	23	15

FD Fasādes biezums

Standarta un TIP-ON

Projektēšana

Minimālā atstarpe

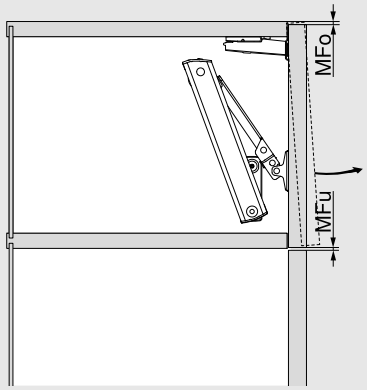

MFo Minimālā atstarpe līdz augšējai malai atkarībā no izmantotās viras

MFu Minimālā atstarpe līdz pamatnei 1.5 mm

Fasādes uzlikums ar CLIP top BLUMOTION 110° | CLIP top 110°

Viras izmēri un atstarpes noteikšana balstīta uz rūpnīcas uzstādījumiem (pamatiņa augstums = 0 mm)
Fasādes izvirzījums ar pilnu atvēruma leņķi

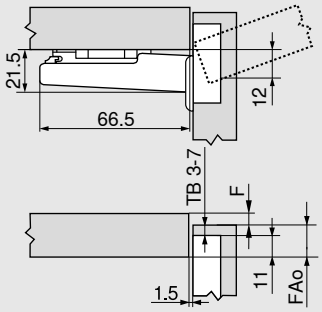

F Atstarpe

FAo Fasādes uzlikums augšējam panelim

TB Urbšanas attālums

Urbšanas attālums TB

MD	Fasādes uzlikums FA (mm)													
	5	6	7	8	9	10	11	12	13	14	15	16	17	18
0										3	4	5	6	7
3							3	4	5	6	7			
6				3	4	5	6	7						
9	3	4	5	6	7									

MD Pamatiņa augstums (mm)

Minimālā atstarpe F fasādēm ar fasādes rādiusu (R = 1 mm) saskaņā ar rūpnīcas uzstādījumiem



Urbšanas attālums TB (mm)	Fasādes biezums FD (mm)											
	16	18	19	20	21	22	23	24	25	26	28	30
3	0.5	0.8	1.0	1.2	1.5	1.8	2.2	2.7	3.5	4.3	△	△
4	0.5	0.8	1.0	1.2	1.4	1.7	2.0	2.5	3.1	3.8	△	△
5	0.5	0.8	0.9	1.2	1.4	1.7	2.0	2.4	2.9	3.4	△	△
6	0.5	0.8	0.9	1.2	1.3	1.6	1.9	2.3	2.7	3.2	△	△
7	0.5	0.8	0.9	1.1	1.3	1.6	1.9	2.2	2.6	3.0	△	△
△ Ieteicama izmēģinājuma uzstādīšana	Lai noregulētu augstumu par +2 mm, pieskaitiet:											
	+0.2	+0.4	+0.4	+0.5	+0.5	+0.5	+0.5	+0.5	+0.5	+0.5		

Montāža pieskrūvējot

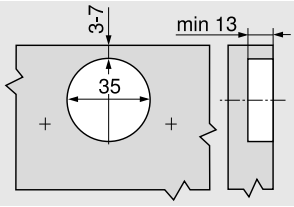

INSERTA montāža

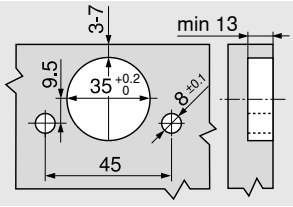

Viras galvas izmēri

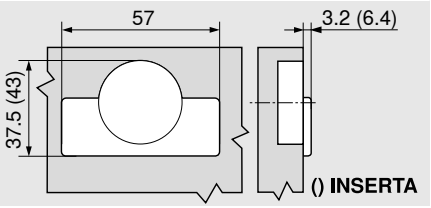

Papildu projektēšanas informācija par TIP-ON – skatīt 52. lpp.

Plašāka informācija par AVENTOS HK-XS montāžu un regulēšanu atrodama

www.blum.com/aventos-hkxs-assembly

TIP-ON

Projektēšana

TIP-ON stiprinājuma pozīcija urbšanai

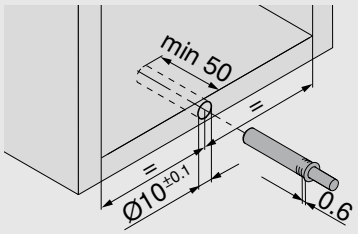

Standarta 90° leņķī paceļamai fasādei ar augstumu līdz 600 mm

Uzstādīšanas izmēri fasādes atstarpei

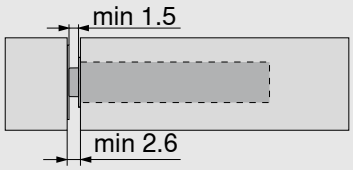

TIP-ON adaptera stiprinājuma pozīcija

Taisnais adapteris – īsā versija

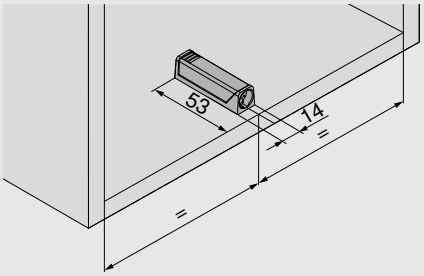

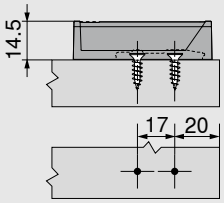

Uzstādīšanas izmēri fasādes atstarpei

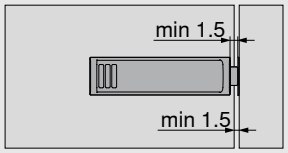

TIP-ON adaptera stiprinājuma pozīcija

Krustveida adapteris

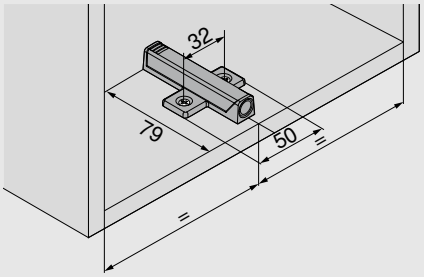

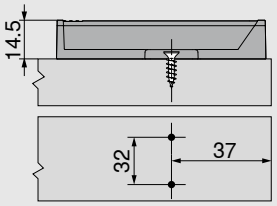

Uzstādīšanas izmēri fasādes atstarpei

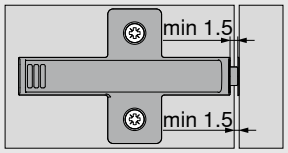

TIP-ON

Projektēšana

Pieskrūvējama pretplāksne

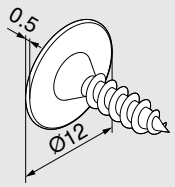

TIP-ON		
Urbšanai	Taisnais adapteris	Krustveida adapteris
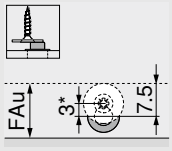	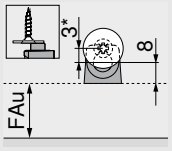	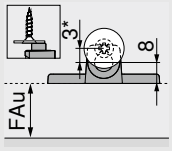

* Izmantojot pieskrūvējamo pretplāksni, iesakām to novietot 3 mm attālumā no TIP-ON.

FAu Fasādes uzlikums no apakšas

Iepresējama pretplāksne

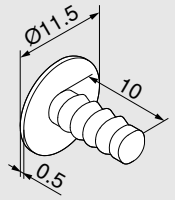

TIP-ON		
Urbšanai	Taisnais adapteris	Krustveida adapteris
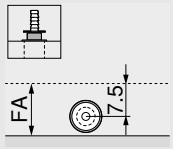	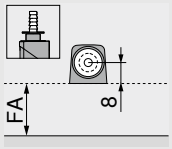	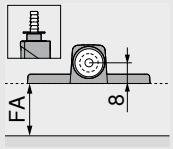

FAu Fasādes uzlikums no apakšas

Pielīmējama pretplāksne

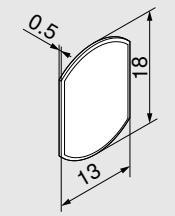

TIP-ON		
Urbšanai	Taisnais adapteris	Krustveida adapteris
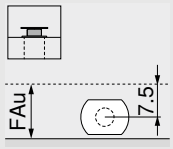	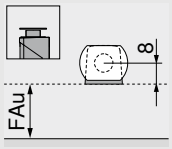	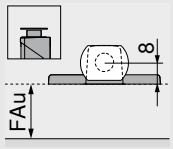

FAu Fasādes uzlikums no apakšas

EXPANDO T



- EXPANDO T – pilnībā nokomplektēta stiprinājuma sistēma
- Plānas fasādes – vismaz 8 mm
- Dažādi fasāžu materiāli
- Trīs dažādi pielietojuma veidi – pacelšanas sistēmas | viru sistēmas | atvilktņu sistēmas

AVENTOS HS top | HL top | HK top fasādes stiprinājums



Krāsa	NI | ONS	
Versija	**Materiāls**	
Simetrisks	Tērauds	**20S42T1**

Stiprinājuma pozīcijas atbilstoši norādītajam attiecīgajā projektēšanas informācijā

EXPANDO T – atsevišķs dībelis



Krāsa	Materiāls	
Tumši pelēks	Plastmasa/ tērauds	**70T4532T**

Urbšanas dziļums | skrūvju izvēle – EXPANDO T

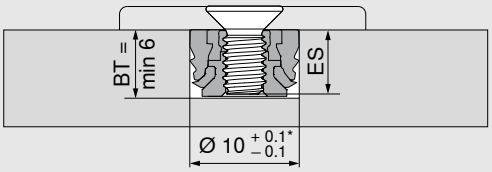

BT	Urbuma dziļums
ES	Skrūves iespiešanās dziļums
ES	Min. 4 mm
ES	Maks. urbšanas dziļums – 0.5 mm
*	Akmens un keramika +0.2/–0.1 mm

EXPANDO T dībelim jāizmanto skrūves ar M4 vītni

Izvēlieties iespējami mazāko urbuma dziļumu atbilstoši skrūves garumam, izmantojot vienu dībeli

Montāža – EXPANDO T

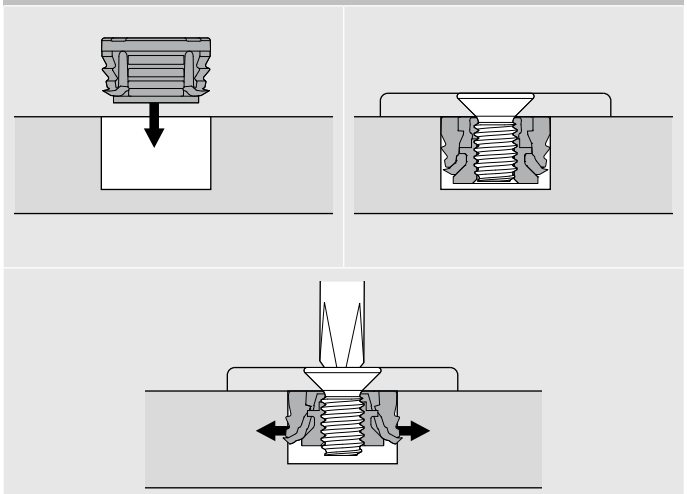

Pielietojuma zona un ieteikumi attiecībā uz montāžu

EXPANDO T ir piemērota Blum furnitūras iestrādāšanai visu materiālu veidu plānās korpusa fasādēs. Fasādes materiāli var būt tikai 8 mm plāni vai biezāki, ja vien tie ir pietiekami stabili un izturīgi.

Nm Minimālais pievilkšanas griezes moments

Blum pārbaudītie materiāli	Nm
Kokskaidu plātne (šķērsvirziena stiepes izturība > 0.4 N/mm²)	1.5
MDF (šķērsvirziena stiepes izturība > 0.6 N/mm²)	1.5
HDF	2
HPL	2
Minerālu kompozītmateriāls	2
Granīts – Nero Assoluto (raupji melns)	3
Mākslīgs akmens – kvarca kompozītmateriāls	3
Keramikas plāksnes	3

Atbildības ierobežojumi

Blum neuzņemas nekādu atbildību par EXPANDO T izmantošanu iepriekš neuzskaitītiem materiāliem vai citu ražotāju furnitūrai. Ieteicams, lai montāžu veiktu pieredzējis mēbeļu ražotājs.

Plašāka informācija par EXPANDO T montāžu un regulēšanu atrodama **www.blum.com/expando-t-9**

Montāžas iekārtas

Fasādes montāža

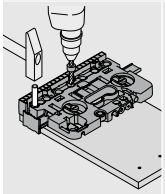

Universālais urbšanas šablons

ZML.0040.02

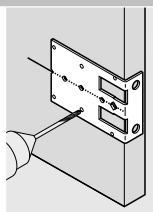

Šablons

65.5300

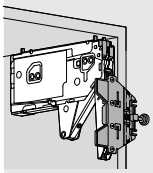

AVENTOS HK top fasādes stiprinājuma atzīmēšanas šablons

ZML.2200

Korpusa montāža

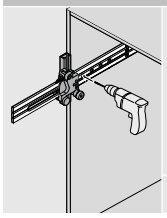

Universāls šablons korpusa apstrādei

65.1051.02

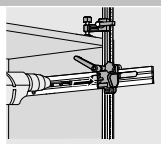

Universālais urbšanas šablons

65.1000.01

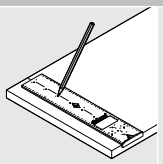

Universāls atzīmēšanas šablons

65.5340.01

Uzstādīšana – viru sistēmas

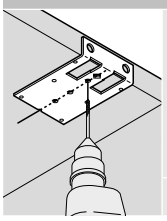

Šablons

65.5300

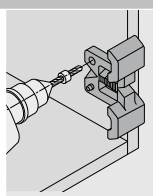

Urbšanas šablons pamatiņiem

65.5070

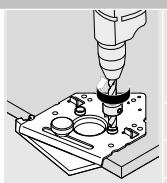

Urbšanas šablons virām

Ø (mm)	
8 | 2.5	65.059A
2.5	65.055A

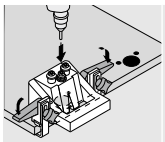

ECODRILL

M31.1000

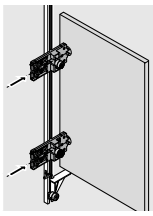

Stieņveida urbšanas šablons viru sistēmām

65.7500.03

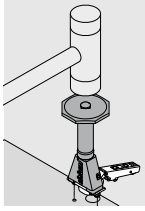

Iepresēšanas instruments virām

ZME.0710

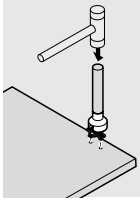

Iepresēšanas instruments pamatiņiem

Pamatiņš	65.6100
Tērauda slēptais pamatiņš	ZME.0730

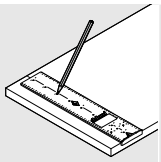

Universāls atzīmēšanas šablons

65.5340.01

Montāža – SERVO-DRIVE

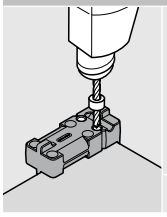

Urbšanas šablons Blum amortizatoriem

ZML.1090

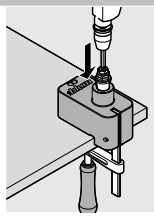

Urbšanas šablons SERVO-DRIVE slēdzim

M31.2000

Montāža – TIP-ON

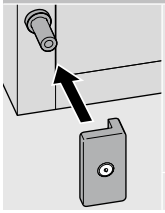

Pretplāksnes atzīmēšanas šablons

65.5210.01

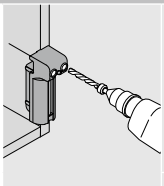

BLUMOTION | TIP-ON urbšanas šablons

65.5010

SERVO-DRIVE strāvas pārveidotājs un piederumi

SERVO-DRIVE AVENTOS HF top, HS top, HL top

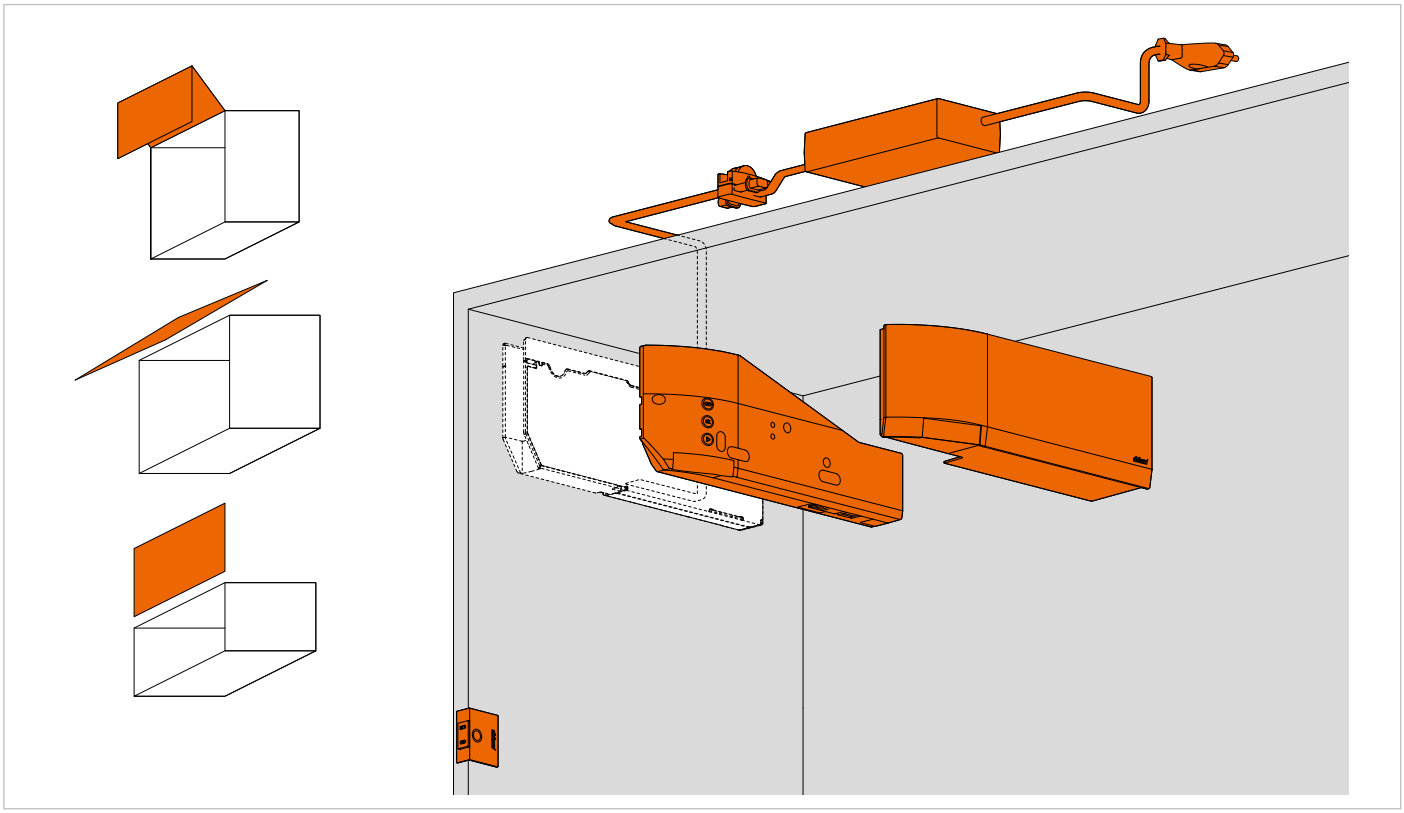

SERVO-DRIVE AVENTOS HK top

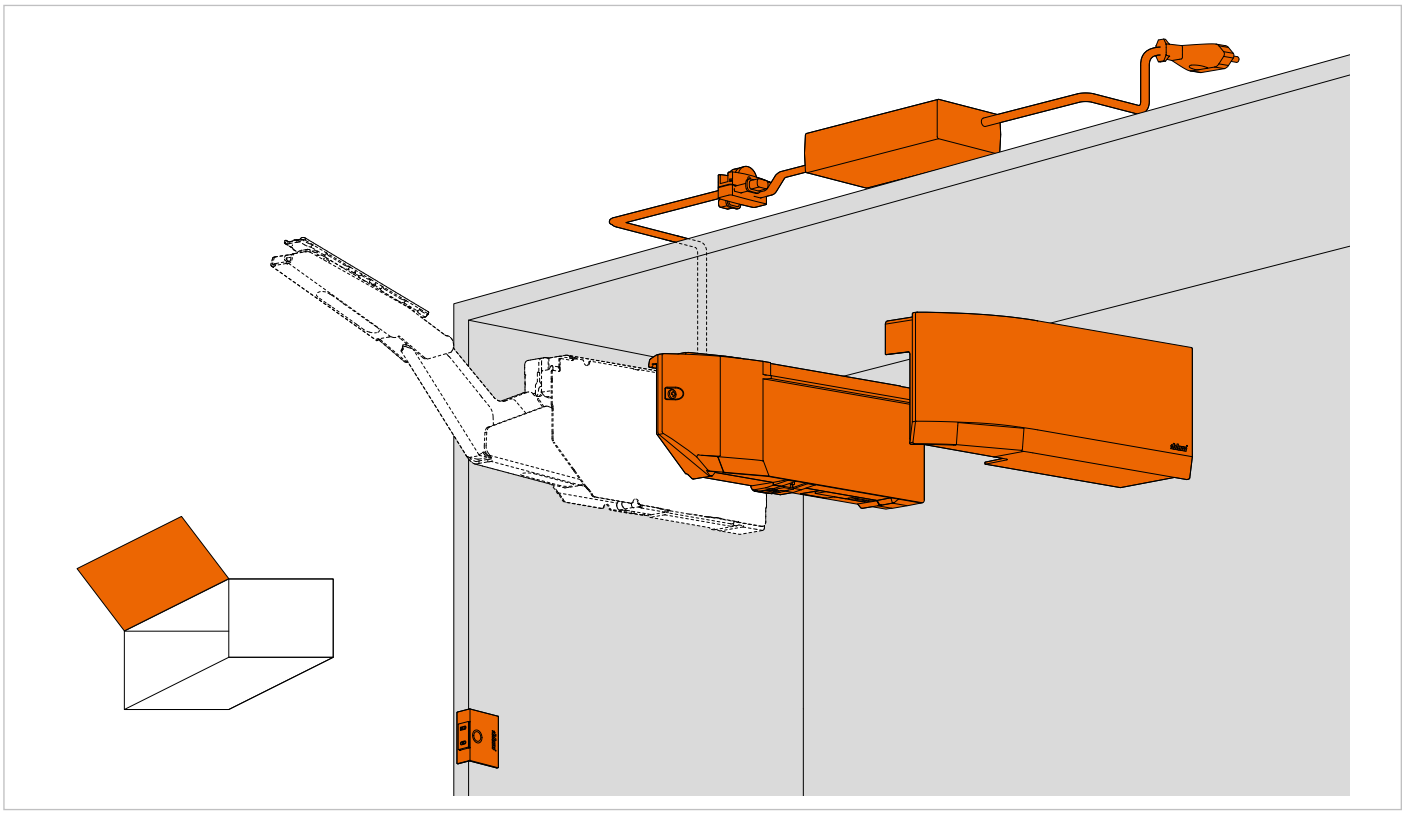

SERVO-DRIVE strāvas pārveidotājs un piederumi

Pasūtīšanas informācija

SERVO-DRIVE strāvas pārveidotājs, ieskaitot strāvas kabeli

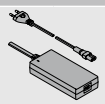

Tirgus	Valodas izvēle		Tirgus	Valodas izvēle	
E	A	Z10NE04EA	I	A	Z10NE04IA
E	B	Z10NE04EB	K	I	Z10NE04KI
E	C	Z10NE04EC	N	H	Z10NE04NH
E	D	Z10NE04ED	R	H	Z10NE04RH
E	E	Z10NE04EE	S	K	Z10NE04SK
E	F	Z10NE04EF	T	H	Z10NE04TH
E	I	Z10NE04EI	U	G	Z10NE04UG
B	A	Z10NE04BA	U	J	Z10NE04UJ
B	I	Z10NE04BI	Z	I	Z10NE04ZI
H	I	Z10NE04HI			

Komplektā ietilpst:

1a	1 x	SERVO-DRIVE strāvas pārveidotājs Ietver lietošanas un uzstādīšanas instrukciju
1b	1 x	Strāvas kabelis Garums, 1.5–1.8 m, iesk. kontaktdakšu

Strāvas pārveidotāja korpuss



Krāsa	Materiāls	
WGR	K	Z10NG120

SERVO-DRIVE strāvas pārveidotājam

SERVO-DRIVE kontaktligzdai pieslēdzamais strāvas pārveidotājs

Piemērots tikai vienam devēja modulim

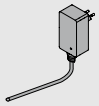

Tirgus	Valodas izvēle		Tirgus	Valodas izvēle	
E	A	☎ Z10NA40EA	E	F	☎ Z10NA40EF
E	B	☎ Z10NA40EB	B	A	☎ Z10NA40BA
E	C	☎ Z10NA40EC	K	I	☎ Z10NA40KI
E	D	☎ Z10NA40ED	N	H	☎ Z10NA40NH
E	E	☎ Z10NA40EE	U	G	☎ Z10NA40UG

☎ Pieejams pēc pieprasījuma

Komplektā ietilpst:

-	1 x	SERVO-DRIVE kontaktligzdai pieslēdzamais strāvas pārveidotājs Iekļ. kabelis, 1120 mm (ar SERVO-DRIVE sadalītāja kabeli maks. līdz 2000 mm) Ietver lietošanas un uzstādīšanas instrukciju

Piederumi

SERVO-DRIVE sadalītāja kabelis un kabeļa uzgalis



Krāsa	Garums (m)	
SZ	8	Z10K800AE

Komplektā ietilpst:

4a	1 x	SERVO-DRIVE sadalītāja kabelis
4b	5 x	Kabeļa uzgalis

Piegriešanai pēc izmēra

Kabeļa savienojums un kabeļa uzgalis



Krāsa	Materiāls	
SZ	K	Z10V100E.01

Komplektā ietilpst:

4a	1 x	Kabeļa savienojums
4b	2 x	Kabeļa uzgalis

Kabeļa turētājs



Krāsa	Materiāls	
WS	K	Z10K0009

Piemēram, SERVO-DRIVE sadalītāja kabeļa piestiprināšanai

Tirgu un valodas izvēle

Nosaukums			
Tirgus		**Valodas izvēle***	
E	Europa	**A**	DE, EN, FR, IT, NL
B	UK	**B**	DA, EN, FI, NO, SV
H	IN	**C**	EL, EN, HR, SR, SL, TR
I	IL	**D**	EN, ES, FR, IT, PT
K	AU	**E**	CS, HU, PL, SK
N	CN	**F**	BG, ET, LV, LT, RO, RU, UK
R	KR	**G**	EN, ES, FR
S	BR	**H**	EN, ZH, KO
T	TW	**I**	EN
U	US | CA | JP	**J**	JA
Z	ZA	**K**	EN, ES, PT

* Valodu apraksti atbilstoši ISO-639

Krāsas un materiāls

Nosaukums	
WGR	Gaiši pelēks
SZ	Melna
WS	Balts
K	Plastmasa

SERVO-DRIVE strāvas pārveidotājs un piederumi

Projektēšana

Nepieciešamā vieta un drošības distance

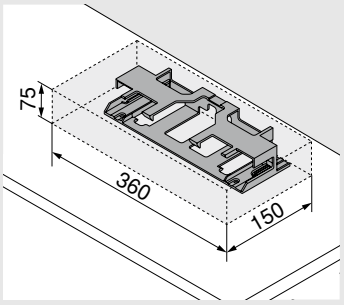

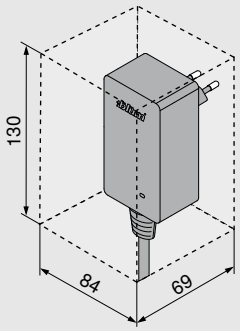

Jāievēro 30 mm drošības distance, lai nodrošinātu gaisa cirkulāciju (skatīt attēlu), jo pastāv SERVO-DRIVE strāvas pārveidotāja vai SERVO-DRIVE strāvas pārveidotāja ar kontaktdakšu pārkaršanas risks.

Montāža uz korpusa augšējās detaļas

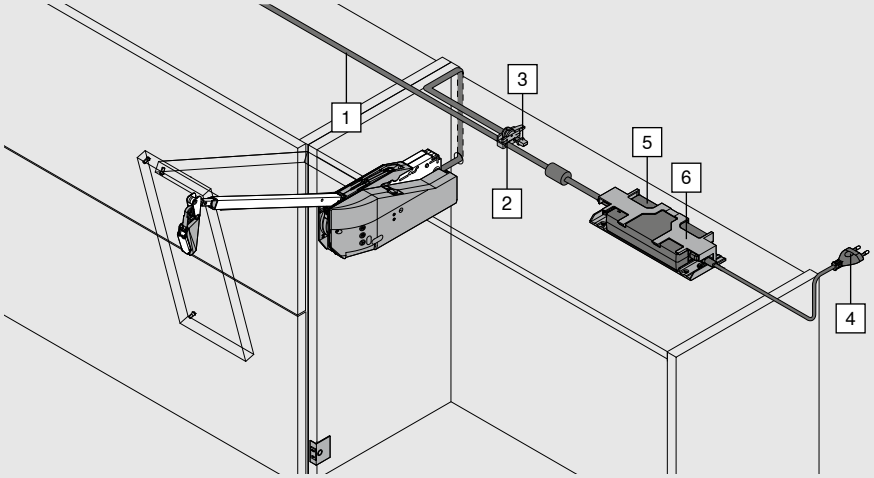

1. SERVO-DRIVE sadalītāja kabelis
2. Kabeļa savienojums
3. Kabeļa uzgalis
4. SERVO-DRIVE strāvas pārveidotājs
5. Strāvas pārveidotāja korpuss
6. Strāvas kabelis

Katram SERVO-DRIVE sadalītāja kabelim var pievienot tikai vienu SERVO-DRIVE strāvas pārveidotāju!

Mugursienas instalācija

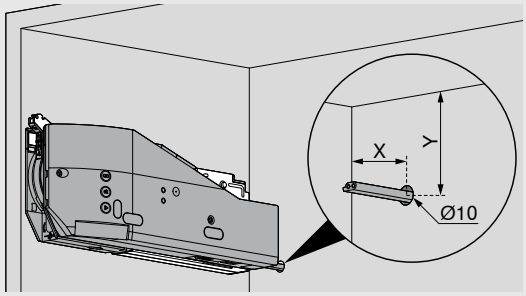

			X (mm)	Y (mm)
AVENTOS HF top	Korpusa augstums KH (mm)	480–519	38.5	102
		520–1200	38.5	124
AVENTOS HS top			38.5	45
AVENTOS HL top			38.5	71

SERVO-DRIVE strāvas pārveidotājs un piederumi

Projektēšana

Nepieciešamā vieta un drošības distance

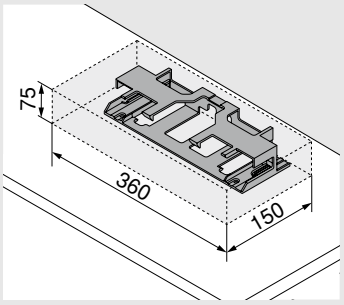

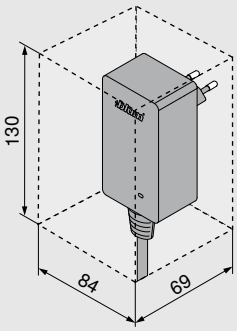

Jāievēro 30 mm drošības distance, lai nodrošinātu gaisa cirkulāciju (skatīt attēlu), jo pastāv SERVO-DRIVE strāvas pārveidotāja vai SERVO-DRIVE strāvas pārveidotāja ar kontaktdakšu pārkaršanas risks.

Montāža uz korpusa augšējās detaļas

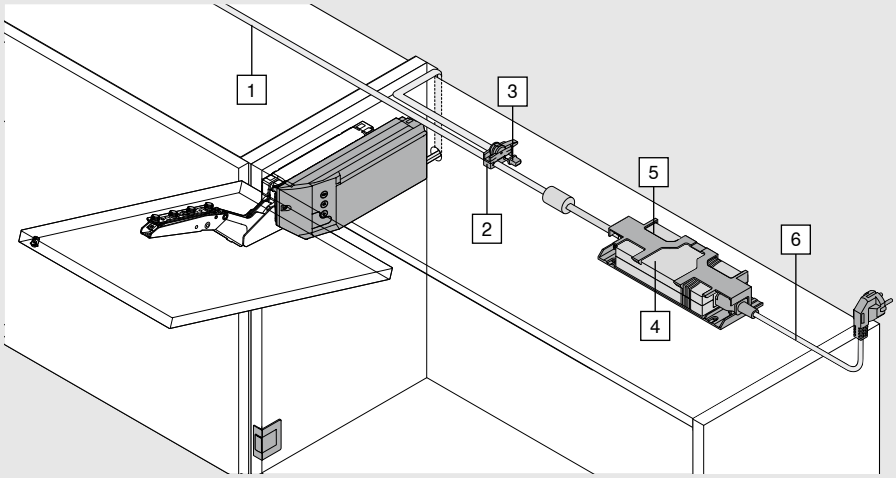

1. SERVO-DRIVE sadalītāja kabelis
2. Kabeļa savienojums
3. Kabeļa uzgalis
4. SERVO-DRIVE strāvas pārveidotājs
5. Strāvas pārveidotāja korpuss
6. Strāvas kabelis

Katram SERVO-DRIVE sadalītāja kabelim var pievienot tikai vienu SERVO-DRIVE strāvas pārveidotāju!

Mugursienas instalācija

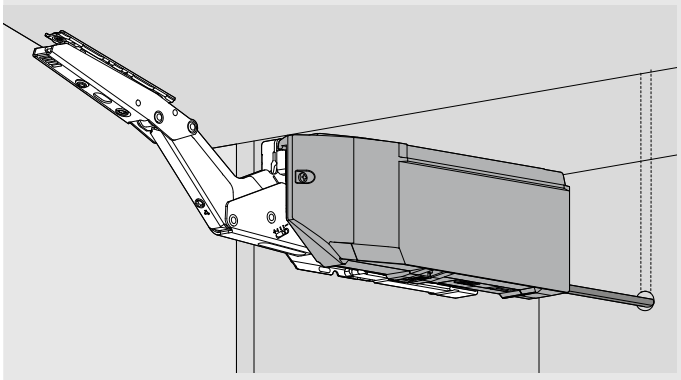

Augšējā paneļa instalācija

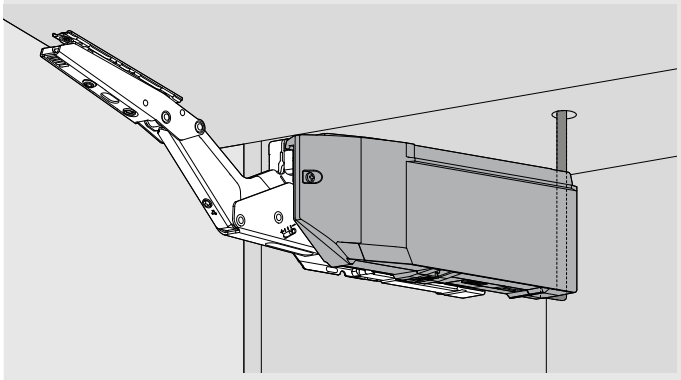

Plašāka informācija par AVENTOS top SERVO-DRIVE montāžu un regulēšanu atrodama

www.blum.com/servodrive-aventos-assembly



11

ražošanas vietas Austrijā, Polijā, ASV un Ķīnā



Vairāk nekā

30

meitasuzņēmumi un pārstāvniecības



Jūliuss Blūms dibināja uzņēmumu **1952** gadā Hohstā, Austrijā.



Blum ir viens no Austrijas inovatīvākajiem uzņēmumiem ar vairāk nekā

2100

patentiem visā pasaulē.



Klienti vairāk nekā

120

tirgos katrā kontinentā



10000

darbinieki visā pasaulē



2.5 miljardu eiro apgrozījums



Blum ražo pacelšanas, viru, atvilktņu un pocket sistēmas mēbelēm – tās papildina montāžas iekārtas un pakalpojumi.



Saskaņā ar mūsu filozofiju attiecībā uz vispārējiem klientu ieguvumiem ikvienam jāgūst labums no Blum izstrādājumiem – sākot ar ražotājiem un izplatītājiem un beidzot ar mēbeļu montieriem un gala lietotājiem.



Blum ir īstenojis daudzas ilgtspējas iniciatīvas, lai samazinātu ietekmi uz vidi – ISO 14001 sertifikāts kopš 1997. gada.

Statuss: 07.2026

MatNr: 09411160 EP-609/3 lv-AL/09.26
Visai saturošai informācijai autortiesības pieder Blum.
Saglabājam tiesības uz tehniskām izmaiņām un izmaiņām programmā.
Julius Blum GmbH, 6973 Höchst, Austrija, Tālr.: +43/5578/705-0, E-pasts: info@blum.com, www.blum.com
Mūsu darbības vietas Austrijā, Polijā, ASV un Ķīnā ir sertificētas atbilstoši tālāk norādītajam.
Mūsu darbības vieta Brazīlijā ir sertificēta atbilstoši ISO 9001, ISO 14001 un ISO 45001.

ISO 9001 Certified Quality System
ISO 14001 Certified Environmental System
ISO 50001 Certified Energy System

www.blum.com/sales-offices

FSC www.fsc.org FSC™ C115115
Look for our FSC™-certified products