Сега също и
в наситено черно

AVENTOS top

Информация за поръчка и проектиране

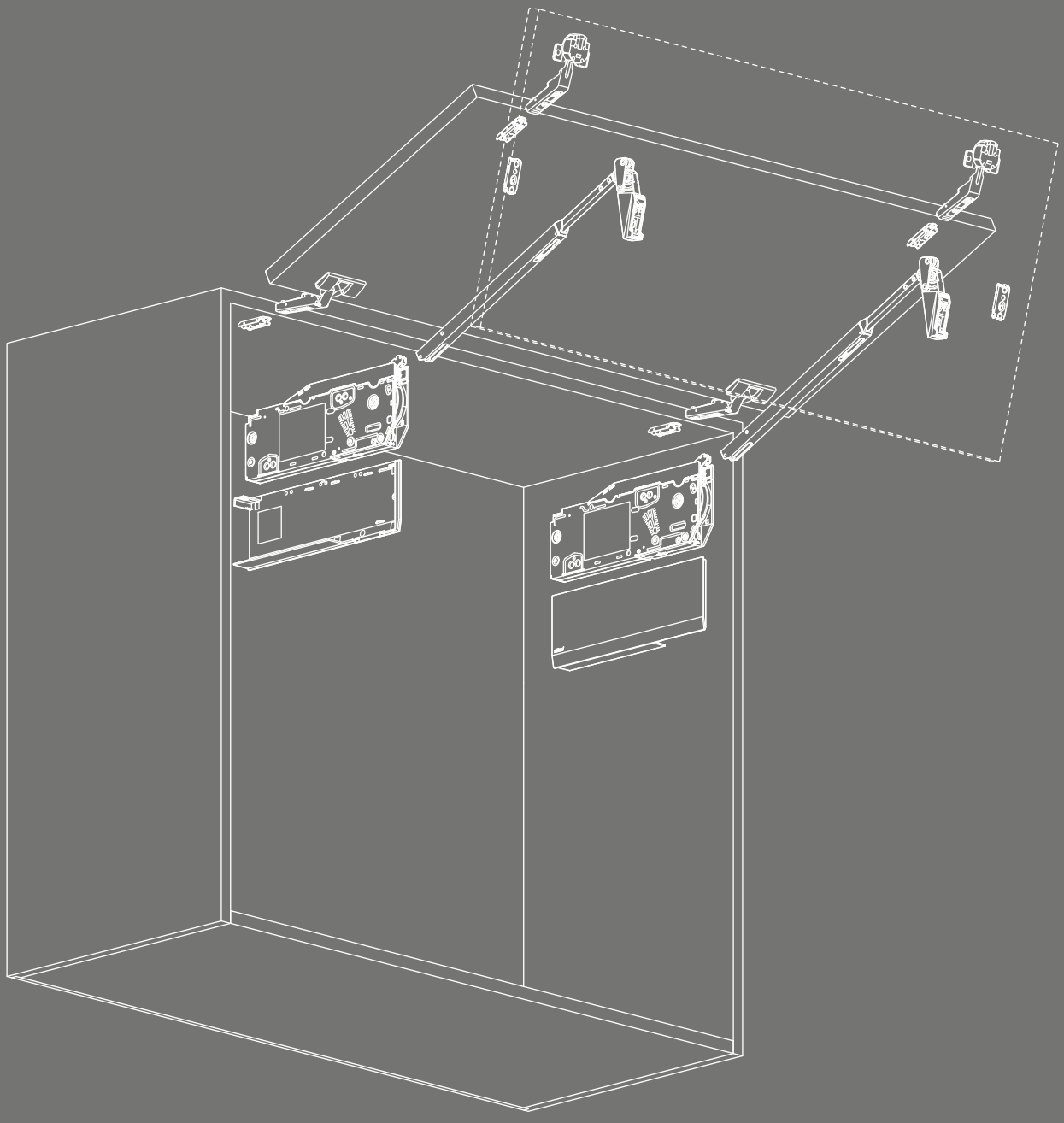

www.blum.com

Най-новото поколение в богатия репертоар



Нашите обкови за клапващи механизми AVENTOS намират приложение в горен ред шкафове повече от две десетилетия. Времето беше узряло за революция: намалихме размера, оптимизирахме функциите и адаптирахме дизайна. С обкова от най-новото поколение AVENTOS top можете майсторски да реализирате отделна мебел или цели жилищни пространства. Новият цветови вариант наситено черно допълнително разкрива много възможности за оформление.

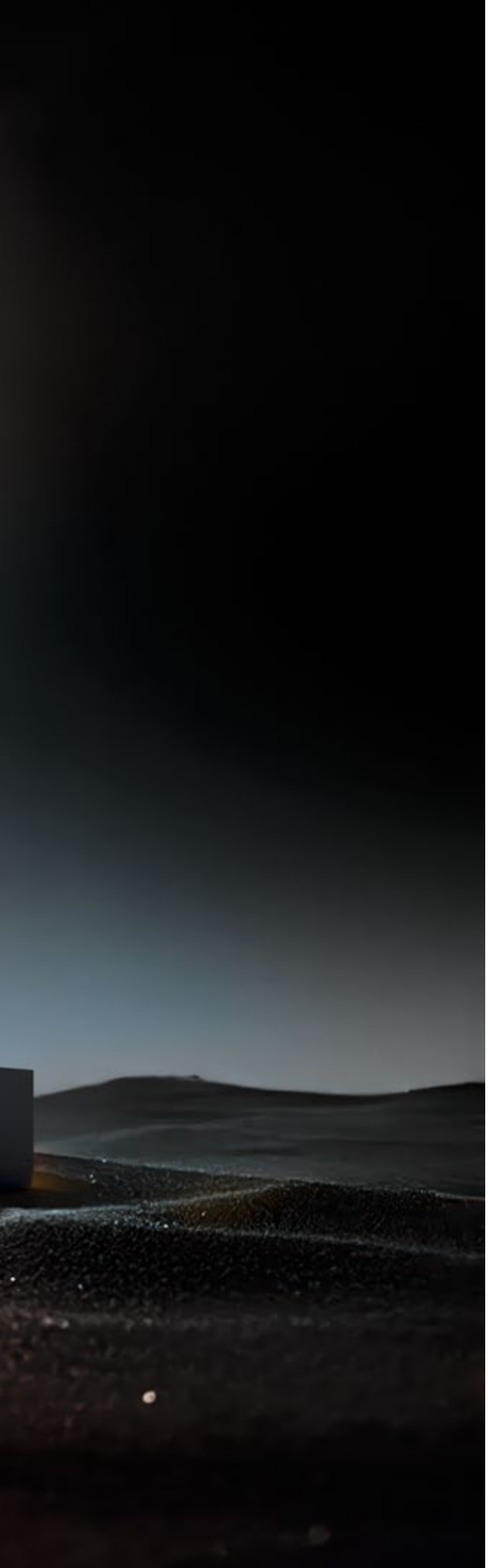

Съдържание

4 Жилищен свят

5 Услуги

6 Преглед на корпусни височини

8 AVENTOS HF top

20 AVENTOS HS top

26 AVENTOS HL top

32 AVENTOS HK top

40 AVENTOS HK-S

46 AVENTOS HK-XS

52 TIP-ON

54 EXPANDO T

55 Монтажни приспособления

56 SERVO-DRIVE









Уникална подредба. За всички жилищни зони

Със своите компактни размери и дизайн клапващият механизъм от фамилията AVENTOS top се вписва перфектно във всяка мебел и във всяко помещение. В зависимост от вашите изисквания и наличното пространство ще намерите правилното, надеждно решение с AVENTOS HF top, HS top, HL top и HK top. Свободата на движение и оптималният достъп се запазват по всяко време - няма значение дали фронтът се сгъва, завърта, повдига или клапва.

Подробна информация за AVENTOS top на:
www.blum.com/aventostop

Нашите услуги с един поглед

Нашите услуги са прецизно съобразени с вашите нужди, за всяка стъпка по веригата на работния процес. За да работите по-ефективно и да пестите време. Персонализирано, достъпно винаги и където имате нужда.

Дигитален сервиз
Дигитална подкрепа за по-голяма ефективност

Монтажни приспособления
Практични приспособления за прецизна работа

Комуникационни услуги
Изчерпателни материали за целенасочен маркетинг

Персонализирани услуги
Директен контакт за ориентирано към клиента доверие

Логистични услуги
Оптимизирани процеси за бързи доставки

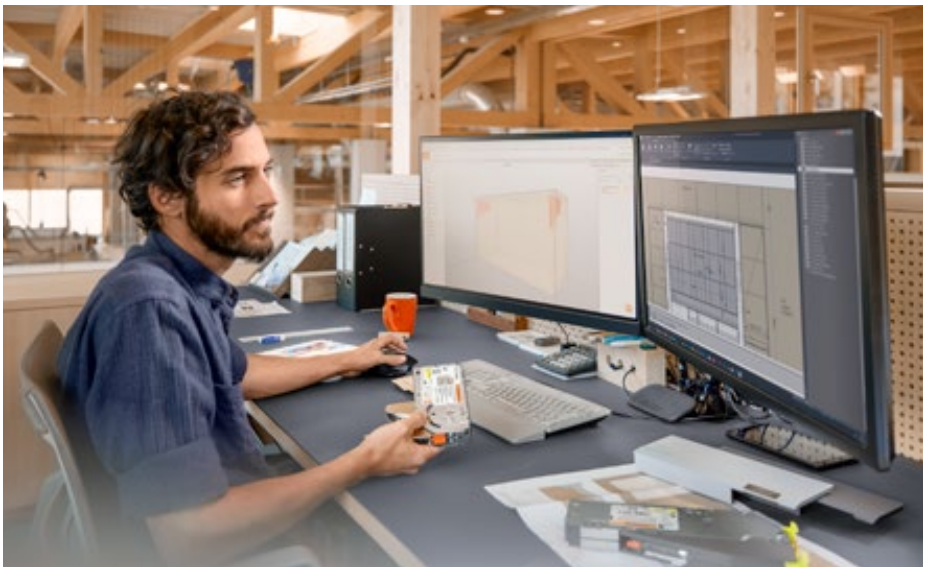

Научете повече за нашите Е-УСЛУГИ:
www.blum.com/e-services

Подходящият инструмент за всяка композиция

AVENTOS HK-S
AVENTOS HL top
AVENTOS HK top

AVENTOS HL top

AVENTOS HF top

AVENTOS HF top

AVENTOS HS top

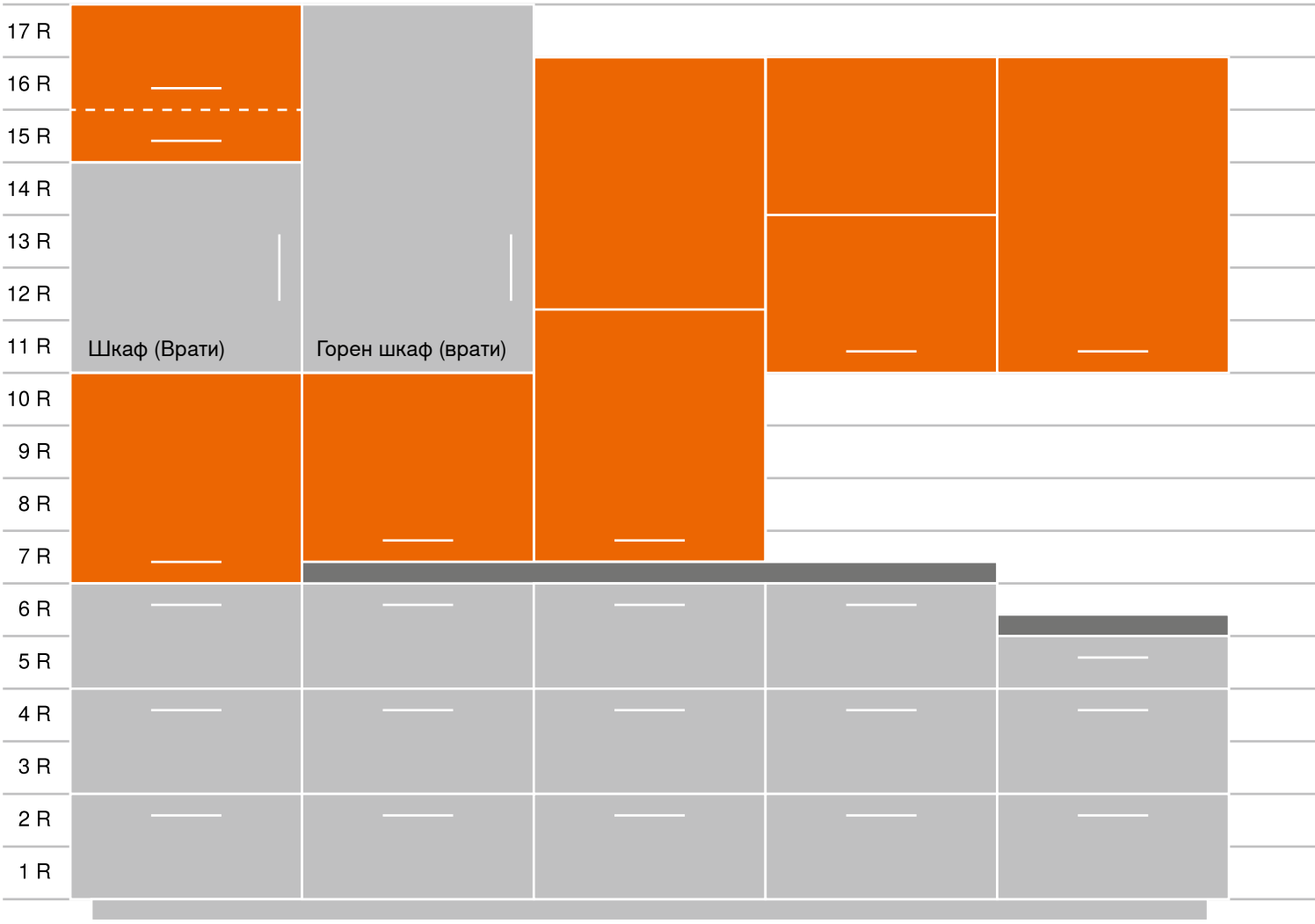

R = Растер

AVENTOS HS top

AVENTOS HF top

AVENTOS HS top
AVENTOS HL top
AVENTOS HK top

AVENTOS HS top
AVENTOS HL top
AVENTOS HK top

AVENTOS HK top

AVENTOS HK-S
AVENTOS HK-XS

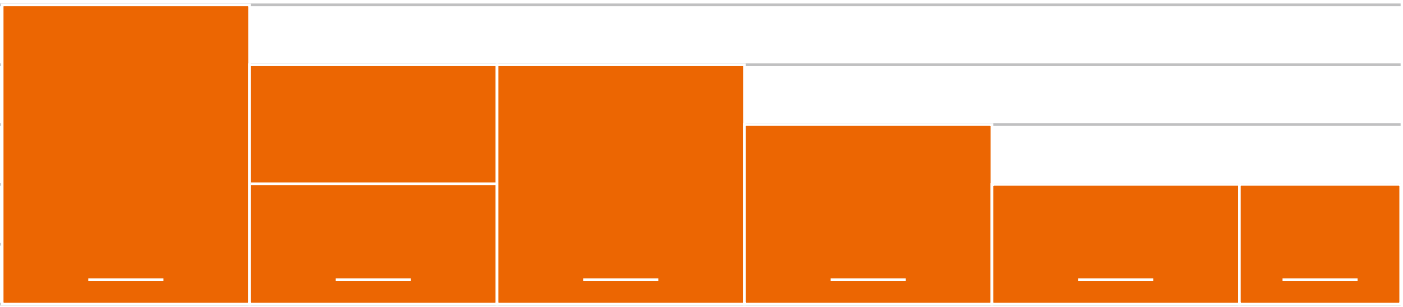

AVENTOS HF top



Врати от дърво и широки алуминиеви рамки

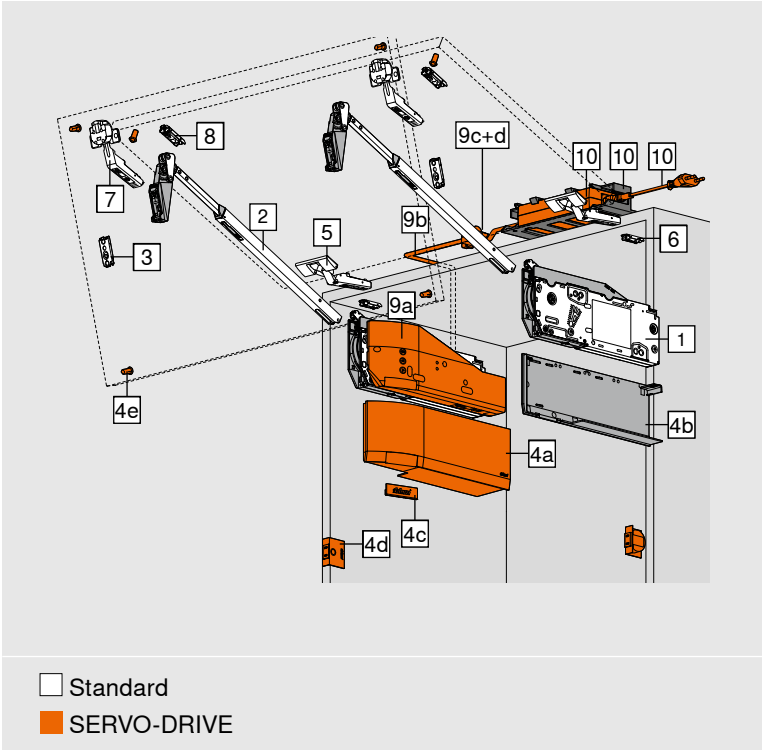

☐ Standard
■ SERVO-DRIVE

- Идеален за по-високи горни шкафове с фронтове от две части
- Височина на корпуса 480-1200 мм
- Широчина на корпуса до 1800 мм
- Вътрешна дълбочина мин.264 мм
- Вградена BLUMOTION-настройка
- Електрическо подпомагане на отварянето:SERVO-DRIVE
- Минимална сила за отваряне
- Спиране на вратата в желана позиция
- Вграден ограничител на ъгъла на отваряне
- Фиксирана позиция на силов механизъм и закрепване на фронта
- Симетричен силов механизъм и лост
- Монтаж без инструменти
- Два различни типа монтаж на силовия механизъм
- Триизмерна настройка на двата елемента на фронта
- Средна панта със защита за пръстите
- Лостовете са налични във вариант никел и eclipse черно

Информация за поръчки

Указание
Силов фактор (LF) **Височина на корпуса KH (мм) x тегло на фронта включително теглото на дръжката (кг)** **При асиметрични фронтове теорет. височина на корпуса TKH**
* **При асиметрични фронтове: Теоретична височина на корпуса TKH = височина на горния елемент на фронта FHo (мм) x 2 + фугите** При асиметричните фронтове, по-големият елемент трябва да е отгоре!
В областите на гранични стойности препоръчваме по-мощния силов механизъм. В граничните положения между отделните силови механизми, препоръчваме да проведете няколко поредни опита, за определяне на правилния!
Силовият фактор и теглото на вратата могат да бъдат повишени с 50% с добавянето на трети силов механизъм.

1 ☐■	Комплект силови механизми		
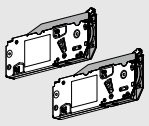	Монтаж с предварително монтирани самонарезни винтове		
	LF	**OW**	
	2700–13500*	81°–116°	**22F2510**
	10000–19300	81°–116°	**22F2810**
LW Силов фактор			
OW Ъгъл на отваряне (многостепенна настройка)			
Състоящ се от:			
1 2 x	Симетрични силови механизми Вкл. системни винтове, предварително монтирани		
* 1 брой. LF 1300–3000 Корпусна широчина KB до 600 мм			

1 ☐■	Комплект силови механизми		
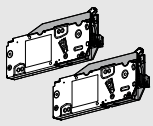	Закрепване с винтове за ПДЧ с позициониране		
	LF	**OW**	
	2700–13500*	81°–116°	**22F2500**
	10000–19300	81°–116°	**22F2800**
LW Силов фактор			
OW Ъгъл на отваряне (многостепенна настройка)			
Състоящ се от:			
1 2 x	Симетрични силови механизми Вкл. позициониране		
- 8 x	Винтове за ПДЧ Ø 4 x 35 мм		
* 1 брой. LF 1300–3000 Корпусна широчина KB до 600 мм			

Врати от дърво и широки алуминиеви рамки

Информация за поръчки

2	Комплект лостове		
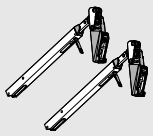	**Цвят**	NI | ECS	
	Височина на корпуса KH (мм)		
	480–610		**22F3200**
	600–910		**22F3500**
	840–1200		**22F3900**

Състоящ се от:

2	2 x	Симетричен лост

* При асиметрични фронтове:Теоретична височина на корпуса TKH = височина на горния елемент на фронта FHo (мм) x 2 + фугите

3	Монтажна пластина за лост		
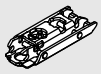	**Цвят**	NI | ONS	
	Тип фиксиране	**Разстояние (мм)**	
	Завинтване [1]	0	**175H3100**
	EXPANDO	0	**177H3100E**
	Запресоване	0	**177H3100**

Всички прави стоманени монтажни пластини с повдигане 0 мм

[1] За фронтове от дърво да се използват 2 винта за ПДЧ (609.1x00) от всяка страна. За широки алуминиеви рамки да се използват 2 самонарезни винта (660.0950) от всяка страна

4	Комплект декоративни капачки		
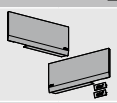	**Цвят**	**Материал**	
	SW | HGR | TGR	K	**22.8000**

Състоящ се от:

-	1 x	Покривна капачка – лява
4b	1 x	Покривна капачка – дясна
4c	2 x	Брандинг елемент с печат на Blum-лого
		IN-G

4	Комплект декоративни капачки за SERVO-DRIVE		
	**Цвят**	**Материал**	
	SW | HGR | TGR	K	**23.8000**

Състоящ се от:

4a	1 x	Лява капачка за SERVO-DRIVE
4b	1 x	Покривна капачка – дясна
4c	2 x	Брандинг елемент с печат на Blum-лого
		IN-G
4d	2 x	Ключ за SERVO-DRIVE
4e	6 x	Дистанциращ буфер Blum, Ø 5 мм

5	Панта CLIP top 120°		
	**Цвят**	NI | ONS	
	Чашка	**Пружина**	
	INSERTA	Без	**70T5590BTL**
	Завинтване [1]	Без	**70T5550.TL**
Припокриване на чашката TO (фиксиран размер)			**11 мм**

3 панти с корпусна широчина от KB 1200 мм, съотв. над12 кг тегло на фронта

4 панти с корпусна широчина от KB 1800 мм, съотв. над 20 кг тегло на фронта

[1] За фронтове от дърво да се използват 2 винта за ПДЧ (609.1x00) от всяка страна. За широки алуминиеви рамки да се използват 2 самонарезни винта (660.0950) от всяка страна

Алтернатива на 5

-	CLIP top 120°-специална панта за по-голямо припокриване на канта		
	**Цвят**	NI | ONS	
	Чашка	**Пружина**	
	INSERTA	Без	**72T5590BTL**
	Завинтване [1]	Без	**72T5550.TL**
Припокриване на чашката TO (фиксиран размер)			**13 мм**

Препоръчва се при широчина на корпуса KB 1200 мм съотв. от 12 кг на тегло на фронта

4 панти при широчина на корпуса KB 1800 мм съотв. от 12 кг на тегло на фронта

[1] За фронтове от дърво да се използват 2 винта за ПДЧ (609.1x00) от всяка страна. За широки алуминиеви рамки да се използват 2 самонарезни винта (660.0950) от всяка страна

6	Монтажна пластина за панта CLIP top 120°		
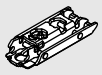	**Цвят**	NI | ONS	
	Тип фиксиране	**Разстояние (мм)**	
	Завинтване [1]	0	**175H3100**
	EXPANDO	0	**177H3100E**
	Запресоване	0	**177H3100**

Стандартни монтажни пластини, отместването зависи от горното припокриване на фронта

[1] За фронтове от дърво да се използват 2 винта за ПДЧ (609.1x00) от всяка страна. За широки алуминиеви рамки да се използват 2 самонарезни винта (660.0950) от всяка страна

7	Междинна панта CLIP top		
	**Цвят**	NI | ONS	
	Чашка	**Пружина**	
	Завинтване [1]	Без	**78Z5500T**
	EXPANDO	Без	**78Z553ET**

3 панти с корпусна широчина от KB 1200 мм, съотв. над12 кг тегло на фронта

4 панти с корпусна широчина от KB 1800 мм, съотв. над 20 кг тегло на фронта

[1] За фронтове от дърво да се използват 2 винта за ПДЧ (609.1x00) от всяка страна. За широки алуминиеви рамки да се използват 2 самонарезни винта (660.0950) от всяка страна

Врати от дърво и широки алуминиеви рамки

Информация за поръчки

8	Монтажна пластина за междинна панта CLIP top		
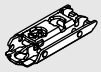	**Цвят**	NI | ONS	
	Тип фиксиране	**Разстояние (мм)**	
	Завинтване [1]	0	**175H3100**
	EXPANDO	0	**177H3100E**
	Запресоване	0	**177H3100**
Стандартни монтажни пластини с повдигане 0 мм			
При широки алуминиеви рамки под 57 мм употребявайте само кръстообразни адаптерни пластини			
[1] За фронтове от дърво да се използват 2 винта за ПДЧ (609.1x00) от всяка страна. За широки алуминиеви рамки да се използват 2 самонарезни винта (660.0950) от всяка страна			

9	Комплект SERVO-DRIVE		
	**Цвят**	**Материал**	
	TGR	K	**23.A000**
Състоящ се от:			
9a	1 x	Двигател	
9b	1 x	SERVO-DRIVE-разпределителен кабел, 1500 мм	
9c	1 x	Свързващ възел	
9d	2 x	Капачка за края на кабела	
От 3 силови механизми препоръчваме 2 синхронизиращи двигателя			
При свързани фронтове препоръчваме добавяне на двигател към всеки комплект силови механизми!			

10	SERVO-DRIVE-трансформатор и принадлежности
виж стр. 56	

Опции

4c	Брандинг елемент		
	**Материал**	**Цвят**	
	K	SW-M | TGR	IN-G
с печат *	2 x	**ABD.1000.BL**	**ABD.1009.BL**
щамповано *	2 x	**ABD.1000.BT**	**ABD.1009.BT**
без печат	2 x	**ABD.1000**	**ABD.1009**
* с Blum лого			
От 1000 броя:			
Индивидуален брандинг елемент			
От 5000 броя:			
Индивидуален брандинг елемент			

Цветове и материали

Обозначение	
SW	Копринено бяло
HGR	Светло сиво
TGR	Тъмно сиво
SW-M	Копринено бял мат
IN-G	Покритие от неръждаема стомана
K	Пластмаса
NI	Никелиран
ECS	Наситено черно
ONS	Черен оникс

Тесни алуминиеви рамки

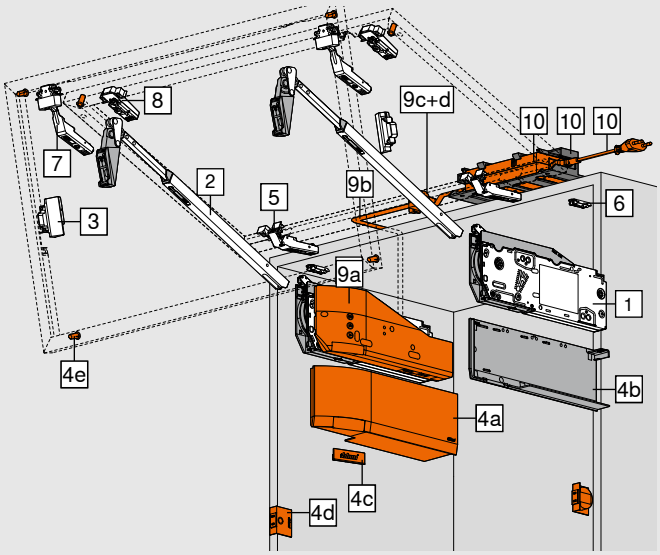

☐ Standard
■ SERVO-DRIVE

- Идеален за по-високи горни шкафове с фронтове от две части
- Височина на корпуса 480-1200 мм
- Широчина на корпуса до 1800 мм
- Вътрешна дълбочина мин.264 мм
- Вградена BLUMOTION-настройка
- Електрическо подпомагане на отварянето:SERVO-DRIVE
- Минимална сила за отваряне
- Спиране на вратата в желана позиция
- Вграден ограничител на ъгъла на отваряне
- Фиксирана позиция на силов механизъм и закрепване на фронта
- Симетричен силов механизъм и лост
- Монтаж без инструменти
- Два различни типа монтаж на силовия механизъм
- Триизмерна настройка на двата елемента на фронта
- Средна панта със защита за пръстите
- Лостовете са налични във вариант никел и eclipse черно

Информация за поръчки

1 ☐■	Комплект силови механизми		
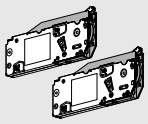	Монтаж с предварително монтирани самонарезни винтове		
	LF	**OW**	
	2700–13500*	81°–116°	**22F2510**
	10000–19300	81°–116°	**22F2810**
LW Силов фактор			
OW Ъгъл на отваряне (многостепенна настройка)			
Състоящ се от:			
1 2 x	Симетрични силови механизми Вкл. системни винтове, предварително монтирани		
* 1 брой. LF 1300–3000 Корпусна широчина KB до 600 мм			

1 ☐■	Комплект силови механизми		
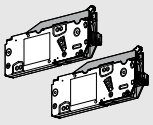	Закрепване с винтове за ПДЧ с позициониране		
	LF	**OW**	
	2700–13500*	81°–116°	**22F2500**
	10000–19300	81°–116°	**22F2800**
LW Силов фактор			
OW Ъгъл на отваряне (многостепенна настройка)			
Състоящ се от:			
1 2 x	Симетрични силови механизми Вкл. позициониране		
- 8 x	Винтове за ПДЧ Ø 4 x 35 мм		
* 1 брой. LF 1300–3000 Корпусна широчина KB до 600 мм			

Указание
Силов фактор (LF) **Височина на корпуса KH (мм) x тегло на фронта включително теглото на дръжката (кг)** **При асиметрични фронтове теорет. височина на корпуса TKH**
* **При асиметрични фронтове: Теоретична височина на корпуса TKH = височина на горния елемент на фронта FHo (мм) x 2 + фугите** При асиметричните фронтове, по-големият елемент трябва да е отгоре!
В областите на гранични стойности препоръчваме по-мощния силов механизъм. В граничните положения между отделните силови механизми, препоръчваме да проведете няколко поредни опита, за определяне на правилния!
Силовият фактор и теглото на вратата могат да бъдат повишени с 50% с добавянето на трети силов механизъм.

2 ☐■	Комплект лостове	
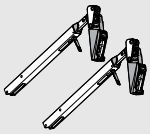	**Цвят**	NI | ECS
	Височина на корпуса KH (мм)	
	480–610	**22F3200**
	600–910	**22F3500**
	840–1200	**22F3900**
Състоящ се от:		
2 2 x	Симетричен лост	
* При асиметрични фронтове:Теоретична височина на корпуса TKH = височина на горния елемент на фронта FHo (мм) x 2 + фугите		

Тесни алуминиеви рамки

Информация за поръчки

3	Комплект адаптерни пластини CLIP за телескопични опори		
	**Цвят**	NI | ONS	
	Версия	**Разстояние (мм)**	
	Лява/дясна	0	**175H5B00**

4	Комплект декоративни капачки		
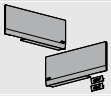	**Цвят**	**Материал**	
	SW | HGR | TGR	K	**22.8000**
Състоящ се от:			
-	1 x	Покривна капачка – лява	
4b	1 x	Покривна капачка – дясна	
4c	2 x	Брандинг елемент с печат на Blum-лого	
		IN-G	

4	Комплект декоративни капачки за SERVO-DRIVE		
	**Цвят**	**Материал**	
	SW | HGR | TGR	K	**23.8000**
Състоящ се от:			
4a	1 x	Лява капачка за SERVO-DRIVE	
4b	1 x	Покривна капачка – дясна	
4c	2 x	Брандинг елемент с печат на Blum-лого	
		IN-G	
4d	2 x	Ключ за SERVO-DRIVE	
4e	6 x	Дистанциращ буфер Blum, Ø 5 мм	

5	CLIP top 120°-панта за тесен алуминиев профил		
	**Цвят**	NI | ONS	
	Чашка	**Пружина**	
	Завинтване	Без	**72T550A.TL**
3 панти с корпусна широчина от КВ 1200 мм, съотв. над12 кг тегло на фронта			
4 панти с корпусна широчина от КВ 1800 мм, съотв. над 20 кг тегло на фронта			
Комплектована с винтове за монтаж			

6	Монтажна пластина за панта CLIP top 120°		
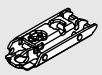	**Цвят**	NI | ONS	
	Тип фиксиране	**Разстояние (мм)**	
	Завинтване [1]	0	**175H3100**
	EXPANDO	0	**177H3100E**
	Запресоване	0	**177H3100**
Стандартни монтажни пластини, повдигане в зависимост от горната фуга			

[1] За тесни алуминиеви рамки да се използват 2 самонарезни винта (660.0950) отвсяка страна

7	Средна алуминиева панта CLIP top		
	**Цвят**	NI | ONS	
	Чашка	**Пружина**	
	Завинтване [1]	Без	**78Z550AT**
3 панти с корпусна широчина от КВ 1200 мм, съотв. над12 кг тегло на фронта			
4 панти с корпусна широчина от КВ 1800 мм, съотв. над 20 кг тегло на фронта			

8	Аадаптерна пластина CLIP за междинна панта		
	**Цвят**	NI | ONS	
	Версия	**Разстояние (мм)**	
	Симетричен	0	**175H5A00**
Комплектована с винтове за монтаж			

9	Комплект SERVO-DRIVE		
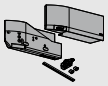	**Цвят**	**Материал**	
	TGR	K	**23.A000**
Състоящ се от:			
9a	1 x	Двигател	
9b	1 x	SERVO-DRIVE-разпределителен кабел, 1500 мм	
9c	1 x	Свързващ възел	
9d	2 x	Капачка за края на кабела	
От 3 силови механизми препоръчваме 2 синхронизиращи двигателя			
При свързани фронтове препоръчваме добавяне на двигател към всеки комплект силови механизми!			

10	SERVO-DRIVE-трансформатор и принадлежности
Виж стр. 56	

Опции

4c	Брандинг елемент		
	**Материал**	**Цвят**	
	K	SW-M | TGR	IN-G
с печат *	2 x	**ABD.1000.BL**	**ABD.1009.BL**
щамповано *	2 x	**ABD.1000.BT**	**ABD.1009.BT**
без печат	2 x	**ABD.1000**	**ABD.1009**
* с Blum лого			
От 1000 броя:			
Индивидуален брандинг елемент			
От 5000 броя:			
Индивидуален брандинг елемент			

Цветове и материали

Обозначение			
SW	Копринено бяло	SW-M	Копринено бял мат
HGR	Светло сиво	K	Пластмаса
TGR	Тъмно сиво	ECS	Наситено черно
ONS	Черен оникс	IN-G	Покритие от неръждаема стомана
NI	Никелиран		

Врати от дърво, широки и тесни алуминиеви рамки

Проектиране

Врати от дърво и широки алуминиеви рамки

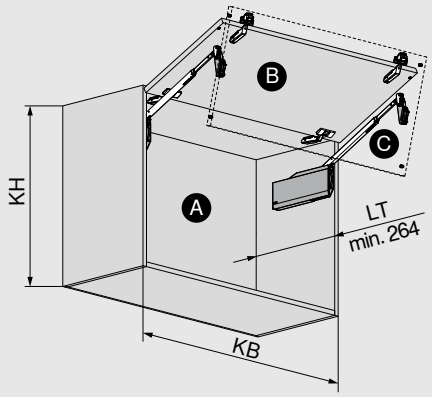

A	Корпус
B	Горен елемент на фронта
C	Долен елемент на фронта
KB	Корпусна широчина
KH	Височина на корпуса
LT	Вътрешна дълбочина

Тесни алуминиеви рамки

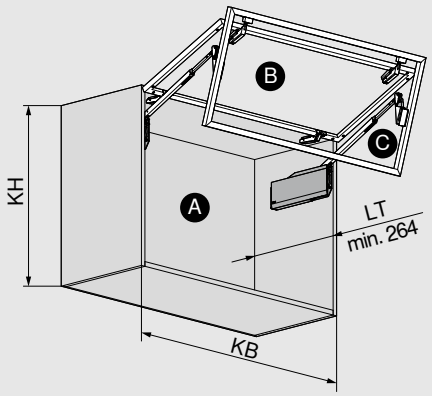

A	Корпус
B	Горен елемент на фронта
C	Долен елемент на фронта
KB	Корпусна широчина
KH	Височина на корпуса
LT	Вътрешна дълбочина

Позиция на отвора

Самонарезни винтове

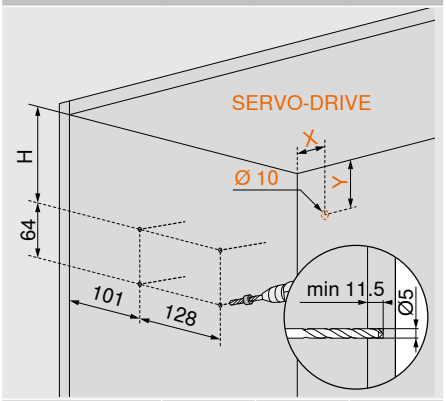

KH (мм)	H (мм)	X (мм)	Y (мм)
480–519	93.5	38.5	102
520–1200	116	38.5	124

KH Височина на корпуса

С винтове за ПДЧ, вкл. избор на позиция

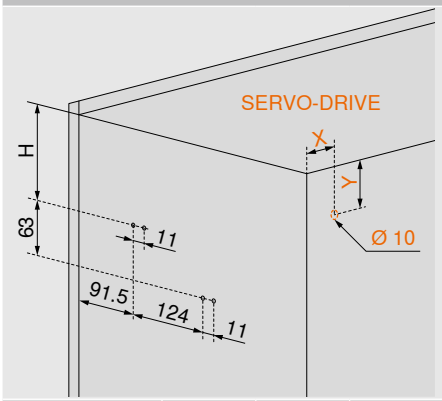

KH (мм)	H (мм)	X (мм)	Y (мм)
480–519	93	38.5	102
520–1200	115.5	38.5	124

4 x винта за ПДЧ Ø 4 x 35 мм

KH Височина на корпуса

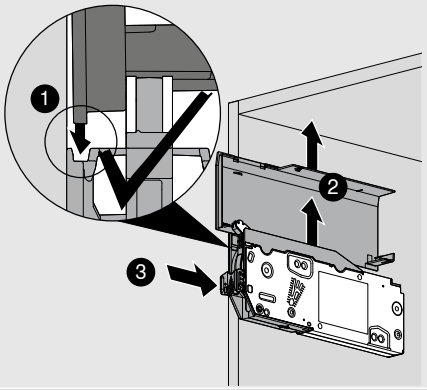

KH (мм)
520–1200

KH Височина на корпуса

Врати от дърво, широки и тесни алуминиеви рамки

Проектиране

Необходимо пространство

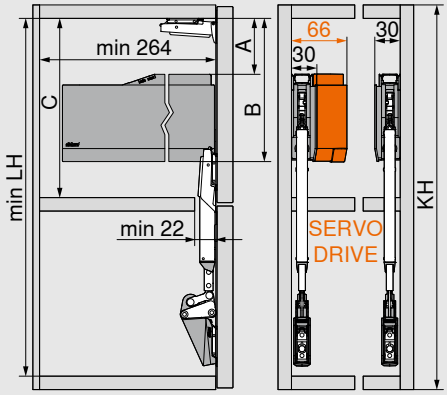

Комплект лостове	мин. LH (мм)		
22F3200	443		
22F3500	512		
22F3900	632		
KH (мм)	**A (мм)**	**B (мм)**	**C мин. (мм)**
480–519	66.5	171.5	172
520–1200	89.0	194.0	195

KH Височина на корпуса

LH Светъл отвор във височина на корпуса

Необходимо пространство отгоре

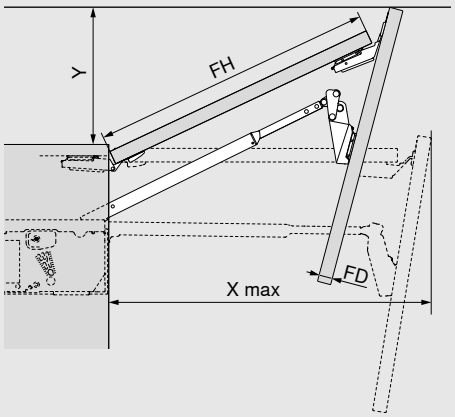

X max = FH x 0.9 + 1.5 x FD + 35

Ограничител на ъгъла на отваряне	Y (мм)
116°	FH x 0.44 + 38
107°	FH x 0.29 + 35
97°	FH x 0.12 + 31
88°	28
81°	0

FD Дебелина на фронта

FH Височина на фронта

Симетричен фронт

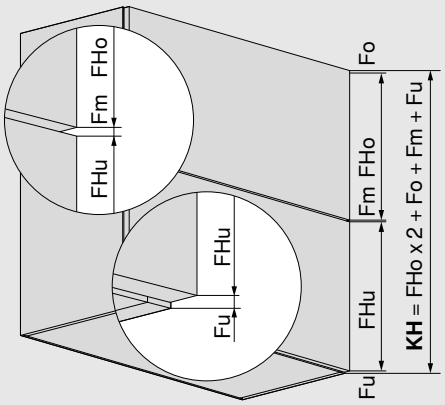

Fo Горна фуга

Fm Средна фуга

Fu Долна фуга

FHo Височина на горния елемент на вратата

FHu Височина на долния елемент на вратата

KH Височина на корпуса

Асиметричен фронт

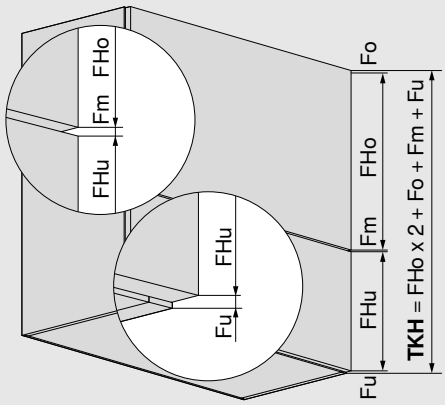

Fo Горна фуга

Fm Средна фуга

Fu Долна фуга

FHo Височина на горния елемент на вратата

FHu Височина на долния елемент на вратата

TKH Теоретична височина на корпуса

Врати от дърво и широки алуминиеви рамки

Проектиране

Обработка на фронта

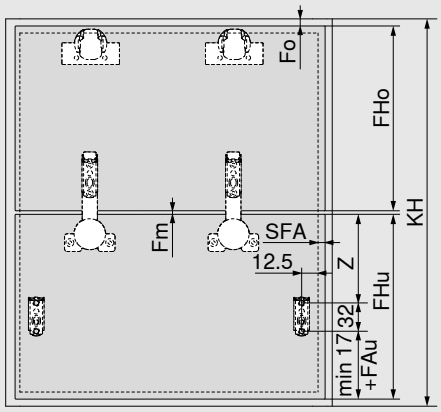

Височина на корпуса KH (мм)	Z (мм)
480–519	170
520–1200	189

Fo Горна фуга

Fm Средна фуга

FAu Долно припокриване на канта

FHo Височина на горния елемент на вратата

FHu Височина на долния елемент на вратата

SFA Странично припокриване на фронт

Панта CLIP top 120°

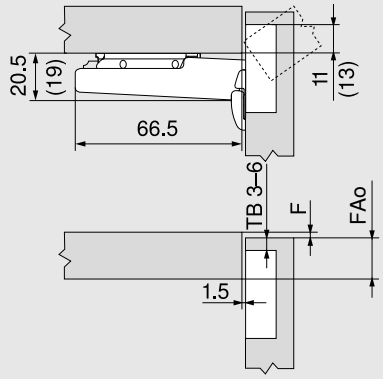

TB Разстояние между отвора на чашката и ръба на вратата

FAo Горно припокриване на фронт

F Фуга

() CLIP top 120°-специална панта

Разстояние между отвора на чашката и ръба на вратата TB

MD	Припокриване на канта FA (мм)												
	5	6	7	8	9	10	11	12	13	14	15	16	17
0										3	4	5	6
3							3	4	5	6			
6				3	4	5	6						
9	3	4	5	6									

MD Монтажна пластина-разстояние (мм)

При CLIP top 120°-специална панта припокриването на фронта е винаги по-голямо от 2 мм

Междинна панта CLIP top

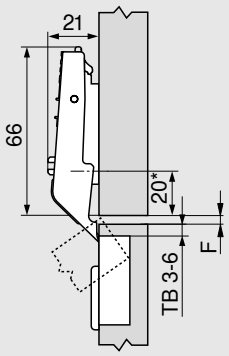

TB Разстояние между отвора на чашката и ръба на вратата

F Фуга мин. 1.5 мм

* 37 мм при кръстообразни монтажни пластини (37/32)

Разстояние между отвора на чашката и ръба на вратата TB

MD	Хоризонтална фуга F между фронтовете (мм)												
										3	4	5	6
0										6	5	4	3
3													
6													
9													

MD Монтажна пластина-разстояние (мм)

Монтаж с винтове

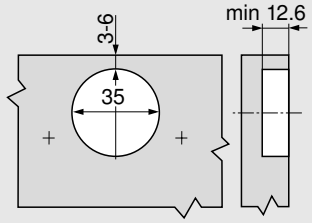

Монтаж INSERTA/EXPANDO

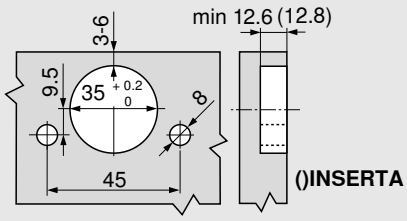

Размери на чашката

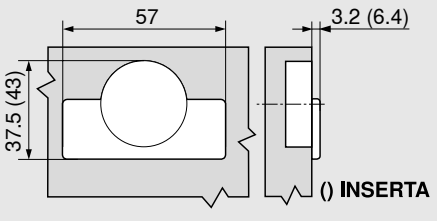

Тесни алуминиеви рамки

Проектиране

Обработка на фронта

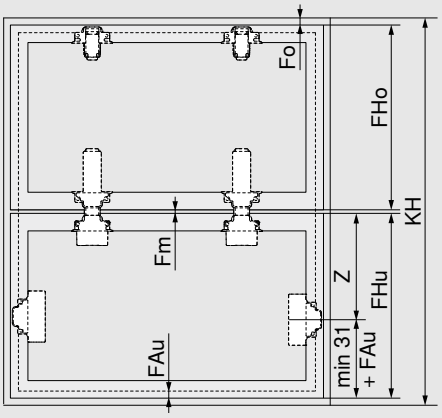

Височина на корпуса KH (мм)	Z (мм)
480–519	188
520–1200	207

Fo Горна фуга

Fm Средна фуга

FAu Долно припокриване на канта

FHo Височина на горния елемент на вратата

FHu Височина на долния елемент на вратата

CLIP top 120°-панта за тесен алуминиев профил

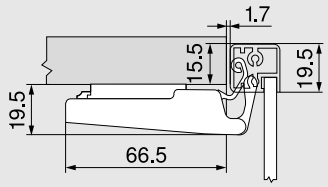

Средна алуминиева панта CLIP top

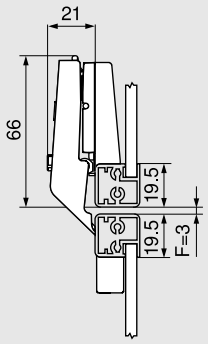

F Фуга мин. 1.5 мм

Фугата може да бъде настроена при дебелина на рамката от 20.5 мм

Монтаж с винтове (панта | адапторна пластина)

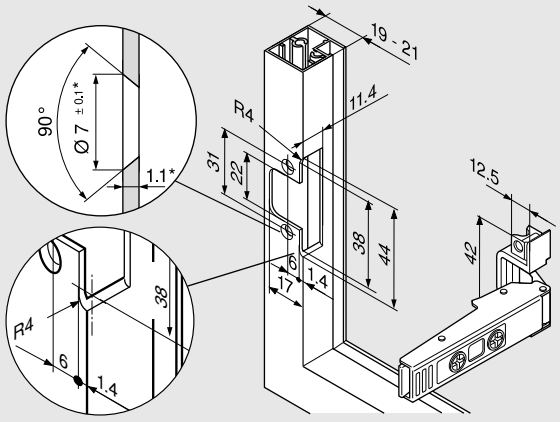

* При промяна на дебелината на материала да се съобразят размерите за проектиране

Информация за монтаж
и настройка на AVENTOS HF top
ще намерите на

www.blum.com/hftopassembly

SERVO-DRIVE за AVENTOS HF top

Проектиране

Дистанциращ буфер Blum (само при SERVO-DRIVE)

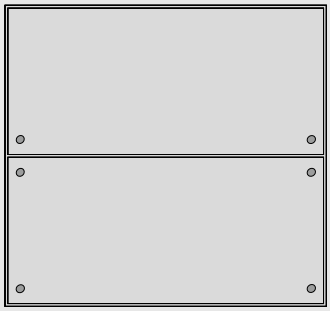

Монтаж на дистанциращите буфери Blum (без залепване)

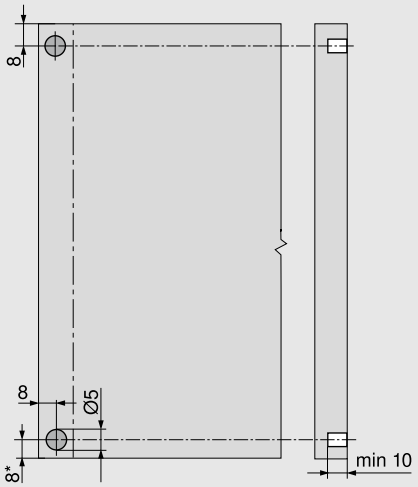

За алуминиеви рамки се препоръчва

Да се предвиди място за отвора за дистанциращия буфер Blum в страницата на корпуса.

При фиксиране върху фронта да се направи пробен монтаж

* От долния ръб на корпуса, при надстърчащи надолу фронтове.

Ключ за SERVO-DRIVE

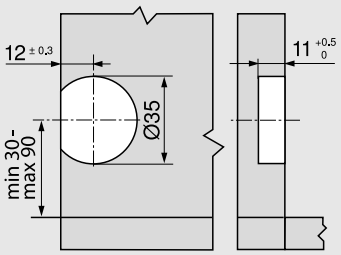

SERVO-DRIVE за AVENTOS HF top

Информация за поръчки

Панти – комплект за фронтове от дърво



Информация за поръчки		
Тип фиксиране		
INSERTA / запресоване / EXPANDO		☎ 78Z5530T11
Цвят	NI, ONS	
Състоящ се от:		
2x	CLIP top 120°-панта без пружина	
	70T5590BTL	
2 x	Средна панта CLIP top без пружина	
	78Z5530T	
6 x	Права монтажна пластина – ексцентрик	
	177H3100	

Комплект панти – врати от дърво и широки алуминиеви рамки



Информация за поръчки		
Тип фиксиране		
Завинтване[1]		☎ 78Z5500T12
Цвят	NI, ONS	
Състоящ се от:		
2x	CLIP top 120°-панта без пружина	
	70T5550.TL	
2 x	Средна панта CLIP top без пружина	
	78Z5500T	
	За широки алуминиеви рамки при CLIP top-междинна панта се препоръчва допълнителна монтажна пластина	
6 x	Права монтажна пластина – ексцентрик	
	175H3100	

[1] За фронтове от дърво да се използват 2 винта за ПДЧ (609.1x00) от всяка страна. За широки алуминиеви рамки да се използват 2 самонарезни винта (660.0950) от всяка страна

Комплект панти – тесни алуминиеви рамки



Информация за поръчки		
Тип фиксиране		
Завинтване		☎ 78Z550AT11
Цвят	NI, ONS	
Състоящ се от:		
2x	CLIP top 120°-панта за тесен алуминиев профил без пружина	
	72T550A.TL	
2 x	Средна алуминиева панта CLIP top	
	78Z550AT	
2 x	Права монтажна пластина – ексцентрик	
	175H5400	
2 x	Симетрична адапторна пластина CLIP	
	175H5A00	
2 x	Адапторна пластина CLIP лява/дясна	
	175H5B00	

Цветове и материали	
ONS	Черен оникс
NI	Никелиран

AVENTOS HS top



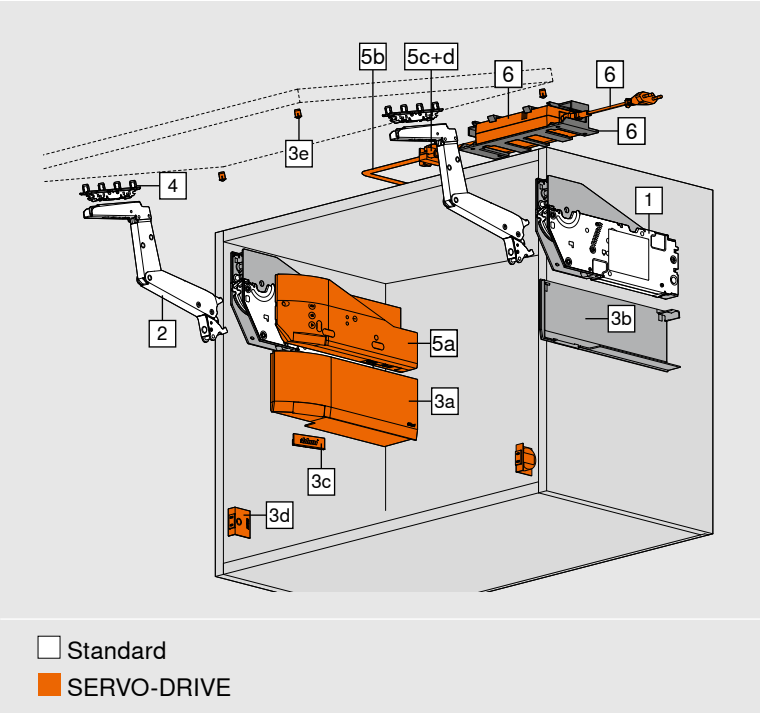

☐ Standard
■ SERVO-DRIVE

- Оптимален за големи по площ единични фронтове
- Височина на корпуса 350-800 мм
- Широчина на корпуса до 1800 мм
- Вътрешна дълбочина мин.264 мм
- Вградена BLUMOTION-настройка
- Електрическо подпомагане на отварянето: SERVO-DRIVE
- Минимална сила за отваряне
- Спиране на вратата в желана позиция
- Фиксирана позиция на силов механизъм и закрепване на фронта
- Симетричен силов механизъм и лост
- Монтаж без инструменти
- Два различни типа монтаж на силовия механизъм
- Триизмерна настройка на двата елемента на фронта
- Лостовете са налични във вариант никел и eclipse черно

Информация за поръчки

Указание

В областите на гранични стойности препоръчваме по-мощния силов механизъм. В граничните положения между отделните силови механизми, препоръчваме да проведете няколко поредни опита, за определяне на правилния!

Теглото на вратата може да бъде повишено с 50% с добавянето на трети силов механизъм.
При широки корпуси, препоръчваме използването на трети силов механизъм. Причина за това е огъването на фронта в отворено положение.

1 ☐■	Комплект силови механизми		
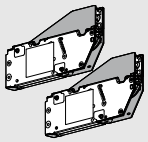	Монтаж с предварително монтирани самонарезни винтове		
	KH (мм)	**FG (кг)**	
	350–450	2.00–11.50	**22S2210**
	450–540	2.50–12.50	
	480–660	2.75–15.25	**22S2510**
	650–800	3.50–18.50	**22S2810**

FG Тегло на челото вкл. двойно тегло на дръжката в кг

KH Височина на корпуса

Състоящ се от:

1	2 x	Симетрични силови механизми Вкл. системни винтове, предварително монтирани

1 ☐■	Комплект силови механизми		
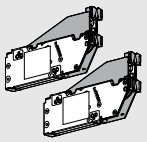	Закрепване с винтове за ПДЧ с позициониране		
	KH (мм)	**FG (кг)**	
	350–450	2.00–11.50	**22S2200**
	450–540	2.50–12.50	
	480–660	2.75–15.25	**22S2500**
	650–800	3.50–18.50	**22S2800**

FG Тегло на челото вкл. двойно тегло на дръжката в кг

KH Височина на корпуса

Състоящ се от:

1	2 x	Симетрични силови механизми Вкл. позициониране
-	8 x	Винтове за ПДЧ Ø 4 x 35 мм

Информация за поръчки

2 **Комплект лостове**



Цвят	Материал	
NI | ECS	Стомана	22S3500

Състоящ се от:

2	2 x	Симетричен лост

3 **Комплект декоративни капачки**

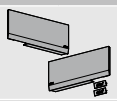

Цвят	Материал	
SW | HGR | TGR	K	22.8000

Състоящ се от:

-	1 x	Покривна капачка – лява
3b	1 x	Покривна капачка – дясна
3c	2 x	Брандинг елемент с печат на Blum-лого
		IN-G

3 **Комплект декоративни капачки за SERVO-DRIVE**

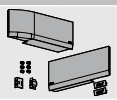

Цвят	Материал	
SW | HGR | TGR	K	23.8000

Състоящ се от:

3a	1 x	Лява капачка за SERVO-DRIVE
3b	1 x	Покривна капачка – дясна
3c	2 x	Брандинг елемент с печат на Blum-лого
		IN-G
3d	2 x	Ключ за SERVO-DRIVE
3e	6 x	Дистанциращ буфер Blum, Ø 5 мм

4 **Комплект фиксатори за фронта**



Цвят	NI | ONS	
Версия	**Тип фиксиране**	
Врати от дърво и широки алумини-еви рамки	Завинтване [1]	20S4200
Тесни алуминиеви рамки	Завинтване [2]	20S4200A

Състоящ се от:

4	2 x	Фиксатор за фронт

[4] При фронтове от дърво да се използват 4 винта за ПДЧ (609.1x00) от всяка страна. При широки алуминиеви рамки да се използват 4 самонарезни винта (660.0950) от всяка страна.

[2] Вкл.. 8 x винтове със скрита глава – 660.0950

- **Фиксатор за фронт**



Цвят	NI | ONS	
Версия	**Тип фиксиране**	
Тънки фронтове	EXPANDO T 2 x	20S42T1

EXPANDO T подходящ за тънки фронтове - виж страница 54

5 **Комплект SERVO-DRIVE**



Цвят	Материал	
TGR	K	23.A000

Състоящ се от:

5a	1 x	Двигател
5b	1 x	SERVO-DRIVE-разпределителен кабел, 1500 мм
5c	1 x	Свързващ възел
5d	2 x	Капачка за края на кабела

От 3 силови механизми препоръчваме 2 синхронизиращи двигателя

При свързани фронтове препоръчваме добавяне на двигател към всеки комплект силови механизми!

6 **SERVO-DRIVE-трансформатор и принадлежности**

Виж стр. 56

Опции

3c **Брандинг елемент**



Материал		Цвят	
K		SW-M, TGR	IN-G
с печат *	2 x	ABD.1000.BL	ABD.1009.BL
щамповано *	2 x	ABD.1000.BT	ABD.1009.BT
без печат	2 x	ABD.1000	ABD.1009

* с Blum лого

От 1000 броя:

Индивидуален брандинг елемент

От 5000 броя:

Индивидуален брандинг елемент

Цветове и материали

Обозначение	
SW	Копринено бяло
HGR	Светло сиво
TGR	Тъмно сиво
SW-M	Копринено бял мат
NI	Никелиран
IN-G	Покритие от неръждаема стомана
K	Пластмаса
ECS	Наситено черно
ONS	Черен оникс

Проектиране

Врати от дърво и широки алуминиеви рамки

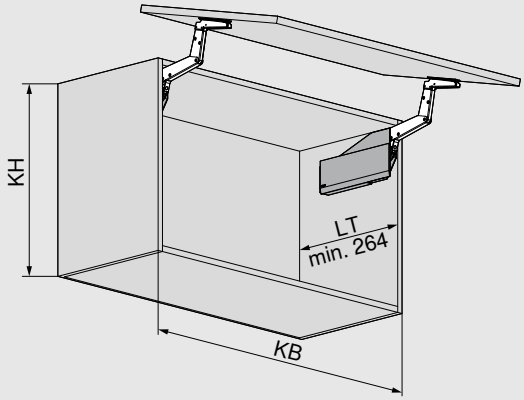

KB Корпусна широчина
KH Височина на корпуса
LT Вътрешна дълбочина

Тесни алуминиеви рамки

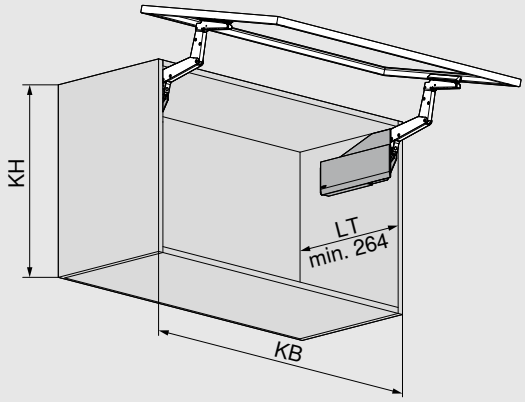

KB Корпусна широчина
KH Височина на корпуса
LT Вътрешна дълбочина

Позиция на отвора

Самонарезни винтове

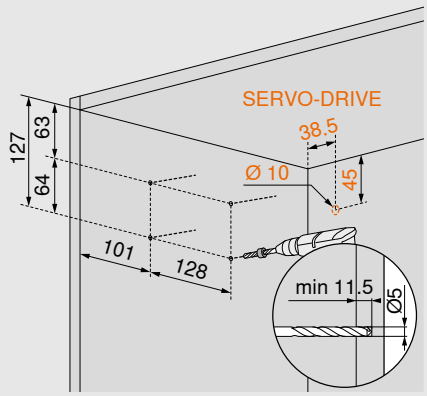

С винтове за ПДЧ, вкл. избор на позиция

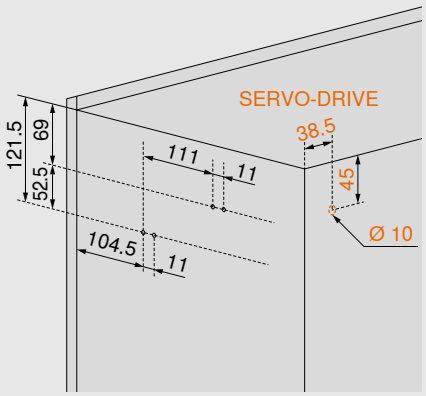

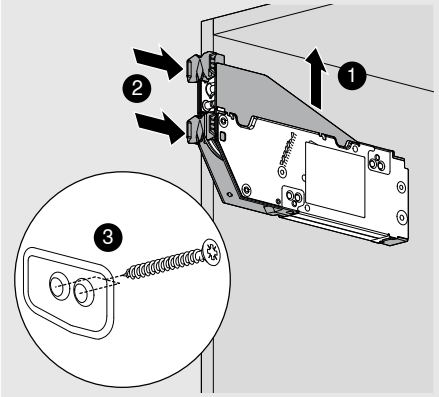

Необходимо пространство

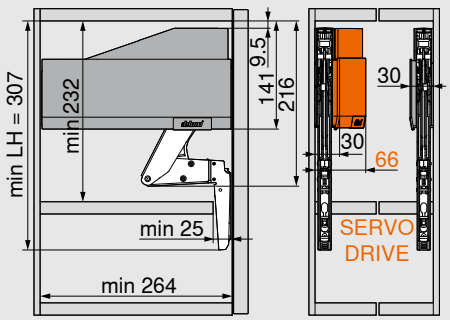

LH Светъл отвор във височина на корпуса

Позиция на фронта

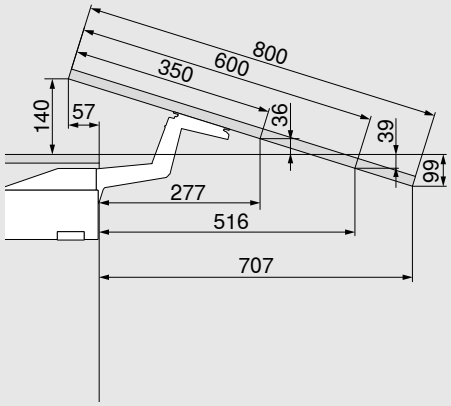

Размерите варират в зависимост от регулировката на наклона

Проектиране

Обработка на фронта

Врати от дърво и широки алуминиеви рамки

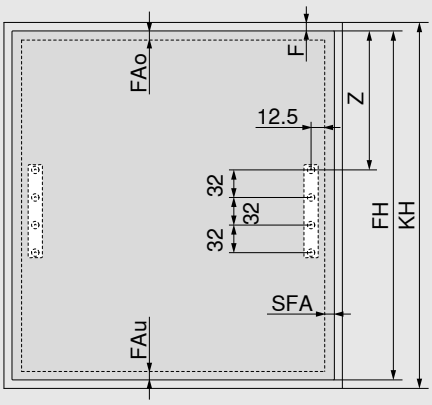

FAo	Горно припокриване на фронт
FAu	Долно припокриване на канта
F	Фуга
Z	195 + FAo
FH	Височина на фронта
KH	Височина на корпуса
SFA	Странично припокриване на фронт
Монтаж към стена: Минимална необходима фуга 5 мм	

Тесни алуминиеви рамки

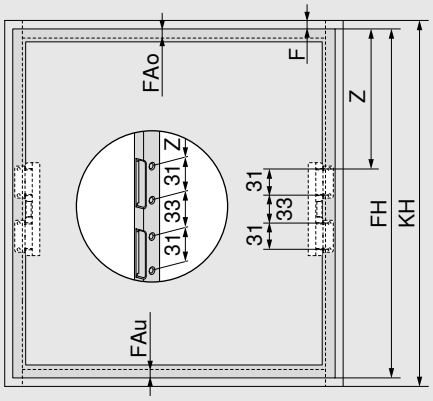

FAo	Горно припокриване на фронт
FAu	Долно припокриване на канта
F	Фуга
Z	195.5 + FAo
FH	Височина на фронта
KH	Височина на корпуса
Монтаж към стена: Минимална необходима фуга 5 мм	

Тесни алуминиеви рамки

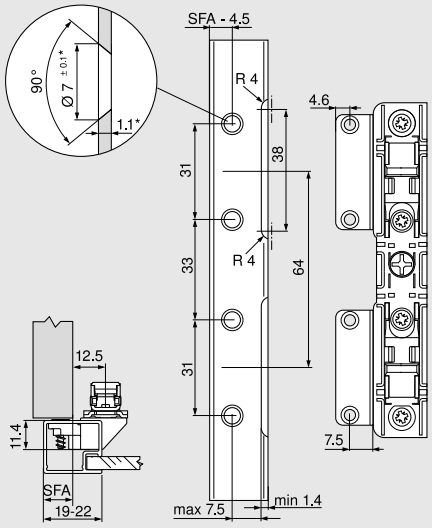

При ширина на рамката 19 мм е възможно SFA (странично припокриване на вратите) от 11–18 мм.

* При промяна на дебелината на материала да се съобразят размерите за проектиране

SFA Странично припокриване на фронт

Необходимо пространство – декоративни елементи | горни профили

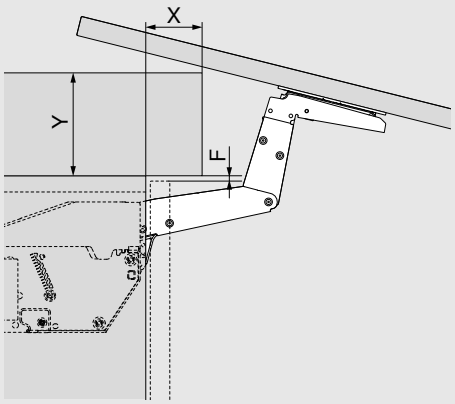

Фуга F (мм)	3.0	2.0	1.5
X макс. (мм)	31	29	27
Y макс (мм)	117	118	119

F Фуга

Информация за монтаж и настройка на AVENTOS HS top ще намерите на

www.blum.com/hstopassembly

SERVO-DRIVE за AVENTOS HK top

Проектиране

Дистанциращ буфер Blum (само при SERVO-DRIVE)

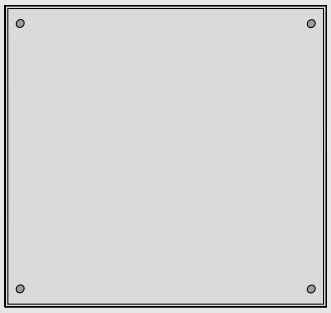

Монтаж на дистанциращите буфери Blum (без залепване)

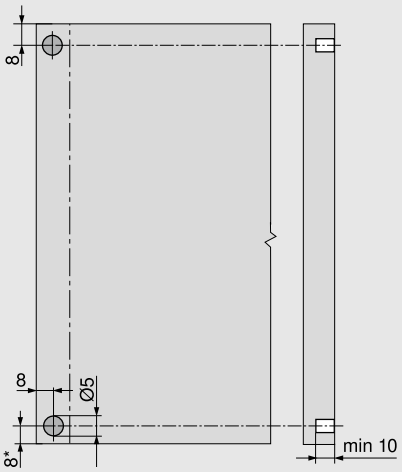

За алуминиеви рамки се препоръчва

Да се предвиди място за отвора за дистанциращия буфер Blum в страницата на корпуса.

При фиксиране върху фронта да се направи пробен монтаж

* От долния ръб на корпуса, при надстърчащи надолу фронтове.

Ключ за SERVO-DRIVE

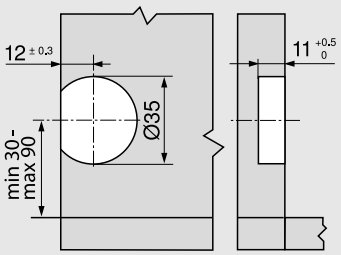

AVENTOS HL top



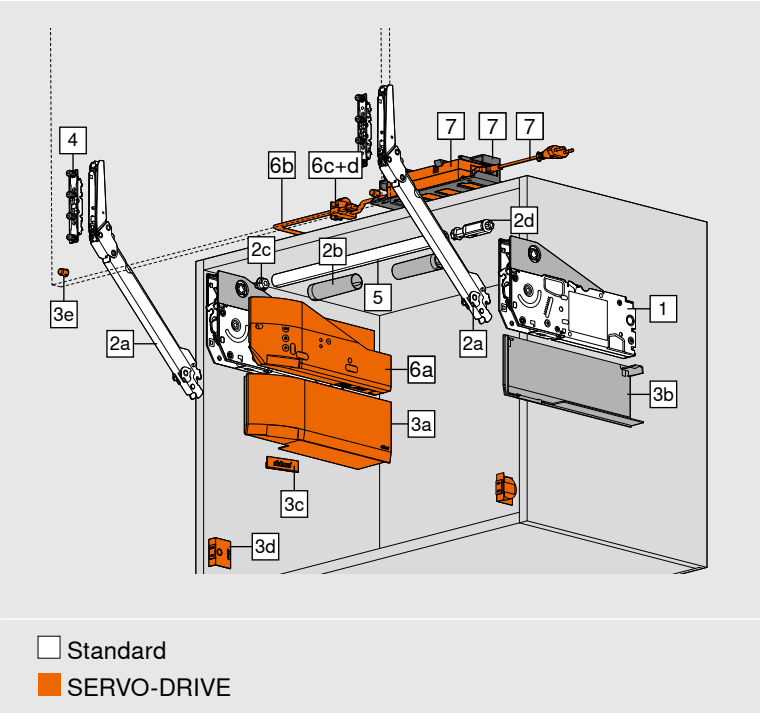

☐ Standard
■ SERVO-DRIVE

- Идеален за големи, единични фронтове.
- Височина на корпуса 300-580 мм
- Широчина на корпуса до 1800 мм
- Вътрешна дълбочина мин.264 мм
- Вградена BLUMOTION-настройка
- Електрическо подпомагане на отварянето: SERVO-DRIVE
- Минимална сила за отваряне
- Спиране на вратата в желана позиция
- Фиксирана позиция на силов механизъм и закрепване на фронта
- Симетричен силов механизъм и лост
- Монтаж без инструменти
- Два различни типа монтаж на силовия механизъм
- Триизмерна настройка на двата елемента на фронта
- Лостовете са налични във вариант никел и eclipse черно

Информация за поръчки

1 ☐■	Комплект силови механизми	
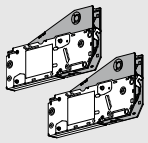	Монтаж с предварително монтирани самонарезни винтове	
	KH (мм)	
	300–389	**22L2210**
	390–580	**22L2510**
KH Височина на корпуса		
Състоящ се от:		
1 2 x	Симетрични силови механизми Вкл. системни винтове, предварително монтирани	

1 ☐■	Комплект силови механизми	
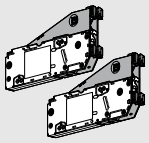	Закрепване с винтове за ПДЧ с позициониране	
	KH (мм)	
	300–389	**22L2200**
	390–580	**22L2500**
KH Височина на корпуса		
Състоящ се от:		
1 2 x	Симетрични силови механизми Вкл. позициониране	
- 8 x	Винтове за ПДЧ Ø 4 x 35 мм	

2 ☐■	Комплект лостове		
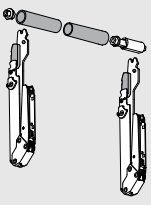	**Цвят**	**Материал**	
	NI | ECS	Стомана	
	KH (мм)	**FG (кг)**	
	300–339	1.50–9.00	**22L3200**
	340–389	1.75–10.00	**22L3500**
	390–540	2.00–12.25	**22L3800**
	480–580	2.50–14.00	**22L3900**
FG Тегло на фронта включително удвоеното тегло на дръжката			
KH Височина на корпуса			
Състоящ се от:			
2a 2 x	Симетричен лост		
2b 2 x	Декоративна капачка за напречен стабилизиращ прът		
2c 1 x	Фиксатор за напречен стабилизатор		
2d 1 x	Изравняване на дължина за напречна стабилизация		

Информация за поръчки

3	Комплект декоративни капачки		
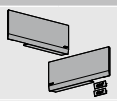	**Цвят**	**Материал**	
	SW | HGR | TGR	K	**22.8000**
Състоящ се от:			
-	1 x	Покривна капачка – лява	
3b	1 x	Покривна капачка – дясна	
3c	2 x	Брандинг елемент с печат на Blum-лого	
		IN-G	

3	Комплект декоративни капачки за SERVO-DRIVE		
	**Цвят**	**Материал**	
	SW | HGR | TGR	K	**23.8000**
Състоящ се от:			
3a	1 x	Лява капачка за SERVO-DRIVE	
3b	1 x	Покривна капачка – дясна	
3c	2 x	Брандинг елемент с печат на Blum-лого	
		IN-G	
3d	2 x	Ключ за SERVO-DRIVE	
3e	6 x	Дистанциращ буфер Blum, Ø 5 мм	

4	Комплект фиксатори за фронта		
	**Цвят**	NI | ONS	
	Версия	**Тип фиксиране**	
	Врати от дърво и широки алумини-еви рамки	Завинтване [1]	**20S4200**
	Тесни алуминиеви рамки	Завинтване [2]	**20S4200A**
Състоящ се от:			
4	2 x	Фиксатор за фронт	

[4] При фронтове от дърво да се използват 4 винта за ПДЧ (609.1x00) от всяка страна. При широки алуминиеви рамки да се използват 4 самонарезни винта (660.0950) от всяка страна.

[2] Вкл.. 8 x винтове със скрита глава – 660.0950

-	Фиксатор за фронт		
	**Цвят**	NI | ONS	
	Версия	**Тип фиксиране**	
	Тънки фронтове	EXPANDO T 2 x	**20S42T1**

EXPANDO T подходящ за тънки фронтове - виж страница 54

5	Напречен стабилизатор		
	**Цвят**	**Дължина (мм)**	
	NI | ECS	1076	**22Q1076U**
За оразмеряване			
Разкрой	Вътрешна корпусна широчина LW - 113 мм		

-	Свързващ елемент за напречен стабилизиращ прът – комплект	
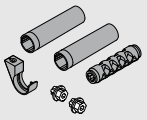	Препоръчително от вътрешна широчина на корпуса ≧ 1190 мм съотв. корпусна широчина ≧ 1228 мм	
	Материал	
	Цинк	**22Q080Z**
Състоящ се от:		
2b	2 x	Декоративна капачка за напречен стабилизиращ прът
2c	2 x	Фиксатор за напречен стабилизатор
-	1 x	Свързващ елемент за напречен стабилизатор
-	1 x	Държач за напречен стабилизатор
Разкрой за 5	Вътрешна ширина на корпуса LW / 2 - 105 мм	

6	Комплект SERVO-DRIVE		
	**Цвят**	**Материал**	
	TGR	K	**23.A000**
Състоящ се от:			
6a	1 x	Двигател	
6b	1 x	SERVO-DRIVE-разпределителен кабел, 1500 мм	
6c	1 x	Свързващ възел	
6d	2 x	Капачка за края на кабела	

При свързани фронтове препоръчваме добавяне на двигател към всеки комплект силови механизми!

7	SERVO-DRIVE-трансформатор и принадлежности
Виж стр. 56	

Опции

3c	Брандинг елемент		
	**Материал**	**Цвят**	
	K	SW-M, TGR	IN-G
с печат *	2 x	**ABD.1000.BL**	**ABD.1009.BL**
щамповано *	2 x	**ABD.1000.BT**	**ABD.1009.BT**
без печат	2 x	**ABD.1000**	**ABD.1009**
* с Blum лого			
От 1000 броя:			
Индивидуален брандинг елемент			
От 5000 броя:			
Индивидуален брандинг елемент			

Цветове и материали

Обозначение			
SW	Копринено бяло	SW-M	Копринено бял мат
HGR	Светло сиво	K	Пластмаса
TGR	Тъмно сиво	ECS	Наситено черно
ONS	Черен оникс	IN-G	Покритие от неръждаема стомана
NI	Никелиран		

Проектиране

Врати от дърво и широки алуминиеви рамки

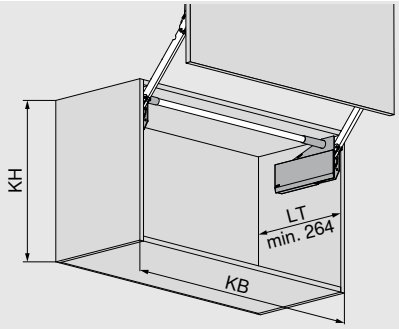

KB Корпусна широчина
KH Височина на корпуса
LT Вътрешна дълбочина

Тесни алуминиеви рамки

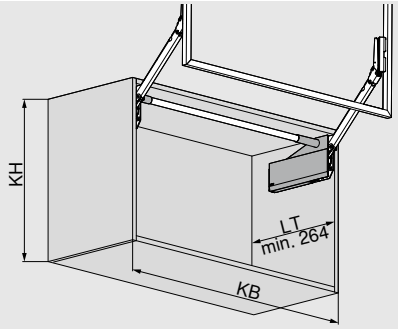

KB Корпусна широчина
KH Височина на корпуса
LT Вътрешна дълбочина

Позиция на отвора

Самонарезни винтове

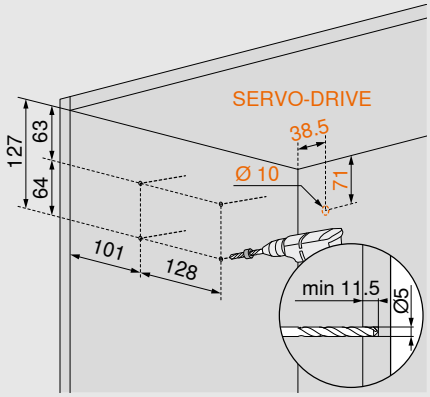

С винтове за ПДЧ, вкл. избор на позиция

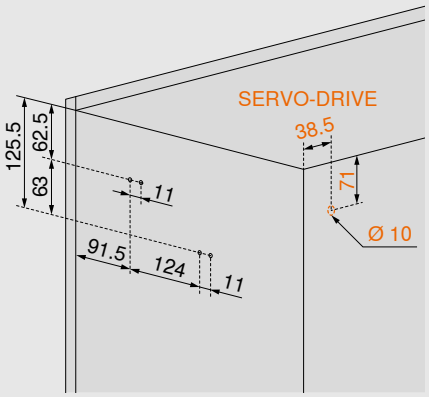

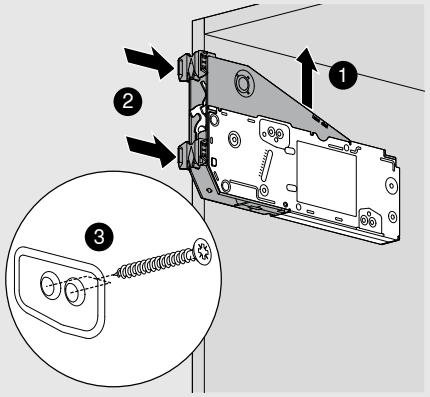

Необходимо пространство

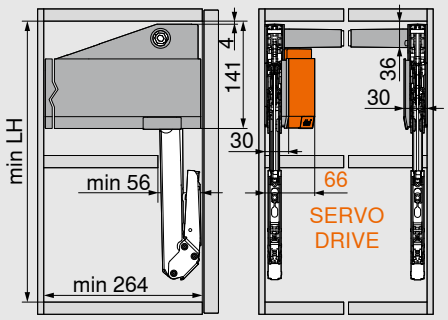

Комплект лостове	мин. LH (мм)
22L3200	255
22L3500	295
22L3800	345
22L3900	399

[1] Размер, отнасящ се до долна фуга F = 0 мм

LH Светъл отвор във височина на корпуса

Позиция на фронта

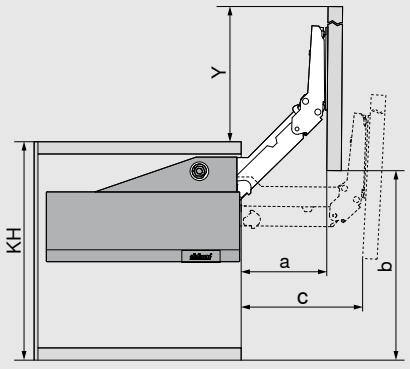

Комплект лостове	a (мм)	b (мм)[1]	c (мм	Y (мм)[2]
22L3200	112	272.5	155.5	272.5
22L3500	140.5	340	195	340
22L3800	176	425	245	425
22L3900	214.5	517	297.5	517

[1] Размер, отнасящ се до долна фуга F = 0 мм

[2] Размер, отнасящ се до горна фуга F = 0 мм

KH Височина на корпуса

Проектиране

Обработка на фронта

Врати от дърво и широки алуминиеви рамки

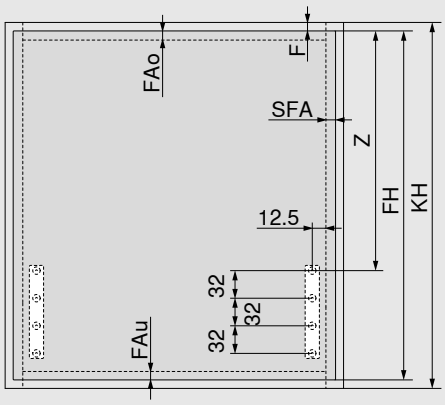

Комплект лостове	Z
22L3200	113 + FAo
22L3500	153 + FAo
22L3800	203 + FAo
22L3900	256 + FAo

FAo Горно припокриване на фронт

FAu Долно припокриване на канта

F Фуга

FH Височина на фронта

KH Височина на корпуса

SFA Странично припокриване на фронт

Монтаж към стена: Минимална необходима фуга 5 мм

Тесни алуминиеви рамки

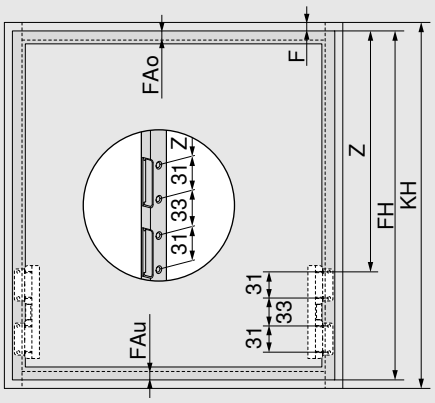

Комплект лостове	Z
22L3200	113.5 + FAo
22L3500	153.5 + FAo
22L3800	203.5 + FAo
22L3900	256.5 + FAo

FAo Горно припокриване на фронт

FAu Долно припокриване на канта

F Фуга

FH Височина на фронта

KH Височина на корпуса

Монтаж към стена: Минимална необходима фуга 5 мм

Тесни алуминиеви рамки

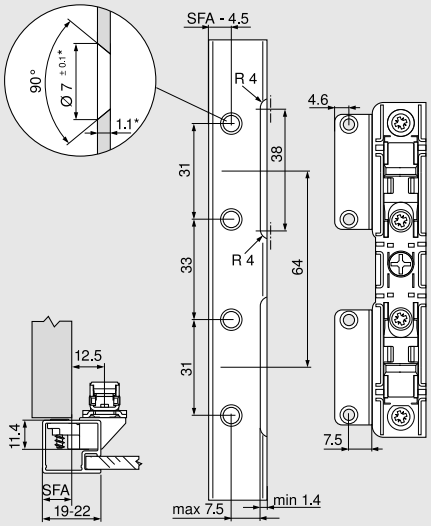

При ширина на рамката 19 мм е възможно SFA (странично припокриване на вратите) от 11–18 мм.

* При промяна на дебелината на материала да се съобразят размерите за проектиране

SFA Странично припокриване на фронт

Необходимо пространство – декоративни елементи | горни профили

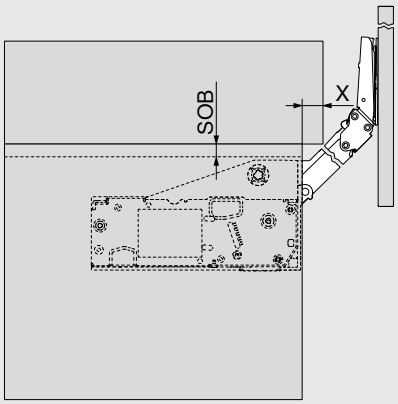

Дебелина на корпусен таван (SOB)	X (мм)
16мм	25
17 мм	26
18 мм	27
19 мм	28
20 мм	29

Проектиране

Изключително широко приложение

Препоръчително от вътрешна широчина на корпуса ≧ 1190 мм съотв. корпусна широчина ≧ 1228 мм

Държач за напречен стабилизатор

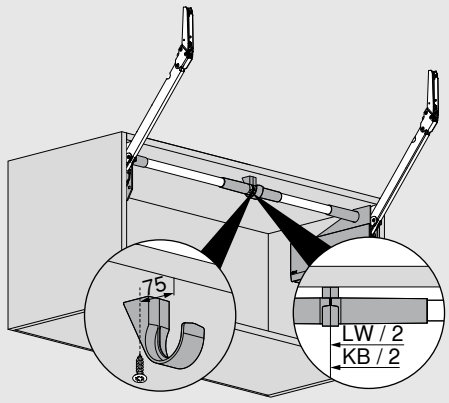

KB Корпусна широчина

LW Вътрешна широчина на корпуса

Версия с междинна стена

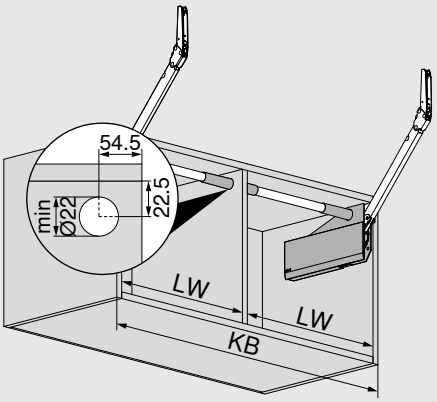

KB Корпусна широчина

LW Вътрешна широчина на корпуса

Информация за монтаж и настройка на AVENTOS HL top ще намерите на

www.blum.com/hltopassembly

SERVO-DRIVE за AVENTOS HL top

Дистанциращ буфер Blum (само при SERVO-DRIVE)

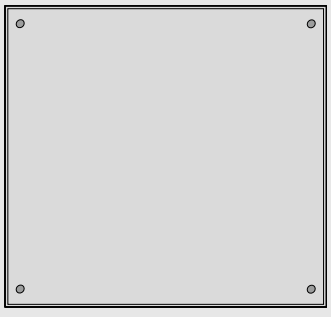

Монтаж на дистанциращите буфери Blum (без залепване)

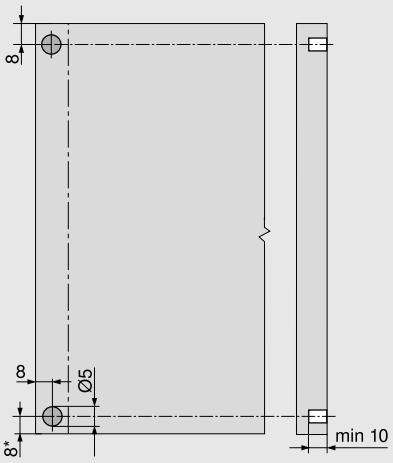

За алуминиеви рамки се препоръчва

Да се предвиди място за отвора за дистанциращия буфер Blum в страницата на корпуса.

При фиксиране върху фронта да се направи пробен монтаж

* От долния ръб на корпуса, при надстърчащи надолу фронтове.

Ключ за SERVO-DRIVE

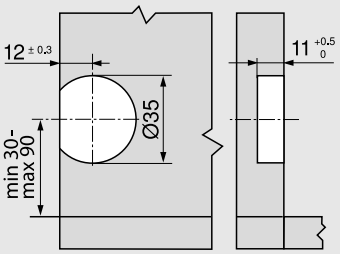

AVENTOS HK top



Standard и SERVO-DRIVE

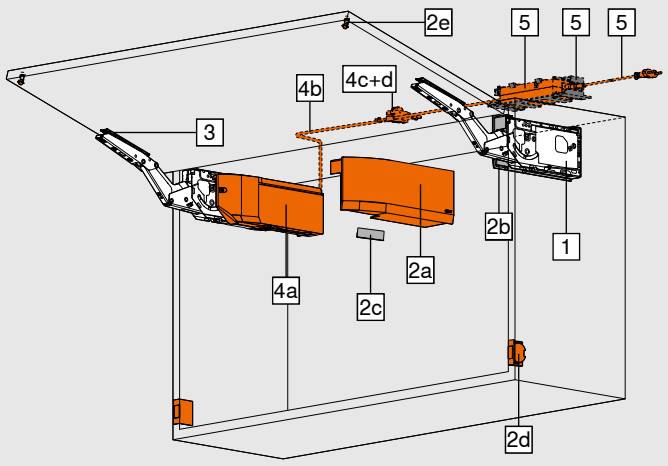

☐ Standard
■ SERVO-DRIVE

- Идеално решение за малки височини на корпусите в горния ред, приложение в шкаф колона и над хладилника
- Височина на корпуса 205–600 мм
- Широчина на корпуса до 1800 мм
- Леко и безшумно затваряне, благодарение на BLUMOTION
- Електрическо подпомагане на отварянето: SERVO-DRIVE
- Минимална сила за отваряне
- Невероятен комфорт на движение и задържане на вратата на желаната позиция
- Монтаж без инструменти
- Фиксирана позиция на силов механизъм и закрепване на фронта
- Симетричен силов механизъм
- Триизмерно регулиране на челото
- Лесна безстепенна настройка на силовите механизми
- Не са необходими панти
- Вградена сигурност
- Вграден ограничител на ъгъла на отваряне
- Лостовете са налични във вариант никел и eclipse черно

Информация за поръчки

Указание
Силов фактор (LF) = **височина на корпуса (KH) [мм] x теглото на фронта, вкл. удвоеното тегло на дръжката [кг]**
В областите на гранични стойности препоръчваме по-мощния силов механизъм. В граничните положения между отделните силови механизми, препоръчваме да проведете няколко поредни опита, за определяне на правилния!
Силовият фактор и теглото на вратата могат да бъдат повишени с 50% с добавянето на трети силов механизъм. При широки корпуси, препоръчваме използването на трети силов механизъм. Причина за това е огъването на фронта в отворено положение.

1 ☐■	Комплект силови механизми		
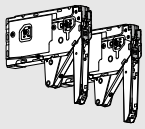	Монтаж с предварително монтирани самонарезни винтове		
	Цвят	NI | ECS	
	LF	**OW**	
	420–1610	75°–107°	**22K2310**
	930–2800	75°–107°	**22K2510**
	1730–5200	75°–107°	**22K2710**
	3200–9000	75°–107°	**22K2910**
Макс. тегло на фронта 18 кг, при два силови механизма!			
LF Силов фактор			
OW Ъгъл на отваряне (безстепенна настройка)			
Състоящ се от:			
1 2 x	Симетрични силови механизми Вкл. системни винтове, предварително монтирани		

1 ☐■	Комплект силови механизми		
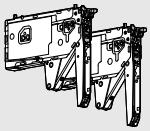	Закрепване с винтове за ПДЧ с позициониране		
	Цвят	NI | ECS	
	LF	**OW**	
	420–1610	75°–107°	**22K2300**
	930–2800	75°–107°	**22K2500**
	1730–5200	75°–107°	**22K2700**
	3200–9000	75°–107°	**22K2900**
Макс. тегло на фронта 18 кг, при два силови механизма!			
LF Силов фактор			
OW Ъгъл на отваряне (безстепенна настройка)			
Състоящ се от:			
1 2 x	Симетрични силови механизми Вкл. позициониране		
- 8 x	Винтове за ПДЧ Ø 4 x 35 мм		

Standard и SERVO-DRIVE

Информация за поръчки

2	Комплект декоративни капачки		
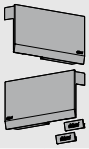	**Цвят**	**Материал**	
	SW | HGR | TGR	K	**22K8000**

Състоящ се от:		
-	1 x	Покривна капачка – лява
2b	1 x	Покривна капачка – дясна
2c	2 x	Брандинг елемент с печат на Blum-лого
		IN-G

2	Комплект декоративни капачки за SERVO-DRIVE		
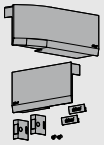	**Цвят**	**Материал**	
	SW | HGR | TGR	K	**23K8000**

Състоящ се от:		
2a	1 x	Лява капачка за SERVO-DRIVE
2b	1 x	Покривна капачка – дясна
2c	2 x	Брандинг елемент с печат на Blum-лого
		IN-G
2d	2 x	Ключ за SERVO-DRIVE
2e	2 x	Дистанциращ буфер Blum, Ø 5 мм

3	Комплект фиксатори за фронта		
	**Цвят**	NI | ONS	
	Версия	**Тип фиксиране**	
	Врати от дърво и широки алумини-еви рамки	Завинтване [1]	**20S4200**
	Тесни алуминиеви рамки	Завинтване [2]	**20S4200A**

Състоящ се от:		
3	2 x	Фиксатор за фронт

[1] При фронтове от дърво да се използват 4 винта за ПДЧ (609.1x00) от всяка страна. При широки алуминиеви рамки да се използват 4 самонарезни винта (660.0950) от всяка страна.

[2] Вкл.. 8 x винтове със скрита глава – 660.0950

-	Фиксатор за фронт		
	**Цвят**	NI | ONS	
	Версия	**Тип фиксиране**	
	Тънки фронтове	EXPANDO T 2 x	**20S42T1**

EXPANDO T подходящ за тънки фронтове - виж страница 54

4	Комплект SERVO-DRIVE		
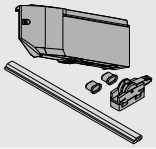	**Цвят**	**Материал**	
	TGR	K	**23KA000**

Състоящ се от:		
4a	1 x	Двигател
4b	1 x	SERVO-DRIVE-разпределителен кабел, 1500 мм
4c	1 x	Свързващ възел
4d	2 x	Капачка за края на кабела

От 3 силови механизми препоръчваме 2 синхронизиращи двигателя

При свързани фронтове препоръчваме добавяне на двигател към всеки комплект силови механизми!

5	SERVO-DRIVE-трансформатор и принадлежности
Виж стр. 56	

Опции

2c	Брандинг елемент		
	**Материал**	**Цвят**	
	K	SW-M, TGR	IN-G
с печат *	2 x	**ABD.1000.BL**	**ABD.1009.BL**
щамповано *	2 x	**ABD.1000.BT**	**ABD.1009.BT**
без печат	2 x	**ABD.1000**	**ABD.1009**

* с Blum лого

От 1000 броя:
Индивидуален брандинг елемент
От 5000 броя:
Индивидуален брандинг елемент

Цветове и материали

Обозначение	
SW	Копринено бяло
HGR	Светло сиво
TGR	Тъмно сиво
SW-M	Копринено бял мат
IN-G	Покритие от неръждаема стомана
K	Пластмаса
NI	Никелиран
ECS	Наситено черно
ONS	Черен оникс

TIP-ON

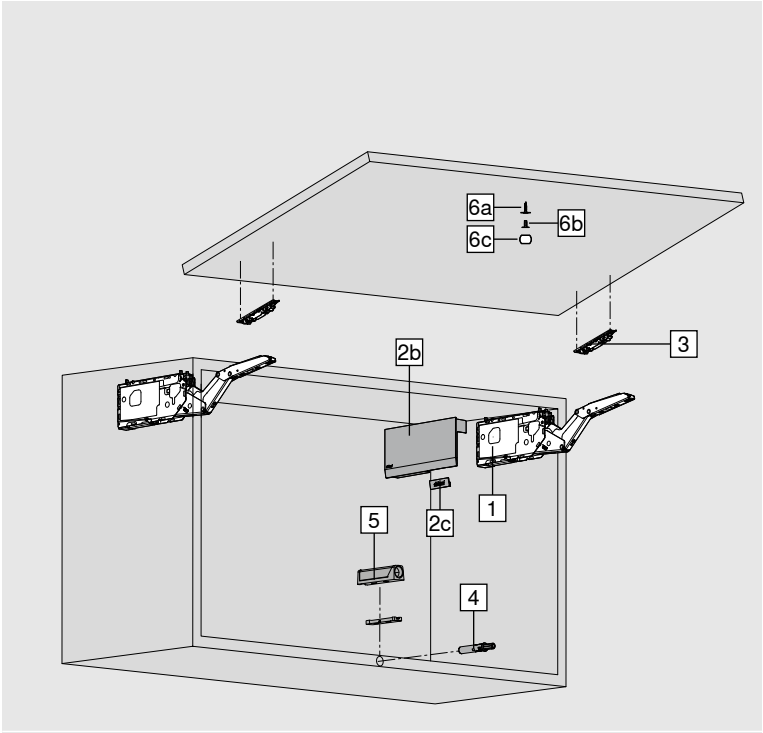

■ TIP-ON

- Идеално решение за малки височини на корпусите в горния ред, приложение в шкаф колона и над хладилника
- Височина на корпуса 205–600 мм
- Широчина на корпуса до 1800 мм
- Минимална сила за отваряне
- Невероятен комфорт на движение и задържане на вратата на желаната позиция
- Монтаж без инструменти
- Фиксирана позиция на силов механизъм и закрепване на фронта
- Симетричен силов механизъм
- Триизмерно регулиране на челото
- Лесна безстепенна настройка на силовите механизми
- Не са необходими панти
- Вградена сигурност
- Вграден ограничител на ъгъла на отваряне
- TIP-ON за клапващи врати без дръжки
- За вграждане или в комбинация с адапторни пластини
- Лостовете са налични във вариант никел и eclipse черно

Информация за поръчки

Указание
Силов фактор (LF) = **височина на корпуса (KH) [мм] x теглото на фронта, вкл. удвоеното тегло на дръжката [кг]**
В областите на гранични стойности препоръчваме по-мощния силов механизъм. В граничните положения между отделните силови механизми, препоръчваме да проведете няколко поредни опита, за определяне на правилния!
Силовият фактор и теглото на вратата могат да бъдат повишени с 50% с добавянето на трети силов механизъм. При широки корпуси, препоръчваме използването на трети силов механизъм. Причина за това е огъването на фронта в отворено положение.

1 ■	Комплект силови механизми за TIP-ON		
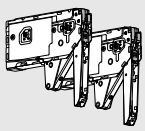	Монтаж с предварително монтирани самонарезни винтове		
	Цвят	NI | ECS	
	LF	**OW**	
	420–1610	75°–107°	**22K2310T**
	930–2800	75°–107°	**22K2510T**
	1730–5200	75°–100°	**22K2710T**
	3200–9000	75°–100°	**22K2910T**
Макс. тегло на фронта 18 кг, при два силови механизма!			
LF Силов фактор			
OW Ъгъл на отваряне (безстепенна настройка)			
Състоящ се от:			
1 2 x	Симетрични силови механизми Вкл. системни винтове, предварително монтирани		

1 ■	Комплект силови механизми за TIP-ON		
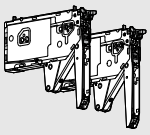	Закрепване с винтове за ПДЧ с позициониране		
	Цвят	NI | ECS	
	LF	**OW**	
	420–1610	75°–107°	**22K2300T**
	930–2800	75°–107°	**22K2500T**
	1730–5200	75°–100°	**22K2700T**
	3200–9000	75°–100°	**22K2900T**
Макс. тегло на фронта 18 кг, при два силови механизма!			
LF Силов фактор			
OW Ъгъл на отваряне (безстепенна настройка)			
Състоящ се от:			
1 2 x	Симетрични силови механизми Вкл. позициониране		
- 8 x	Винтове за ПДЧ Ø 4 x 35 мм		

TIP-ON

Информация за поръчки

2 ■ **Комплект декоративни капачки**

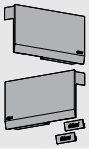

Цвят	Материал	
SW | HGR | TGR	K	22K8000

Състоящ се от:

-	1 x	Покривна капачка – лява
2b	1 x	Покривна капачка – дясна
2c	2 x	Брандинг елемент с печат на Blum-лого
		IN-G

3 ■ **Комплект фиксатори за фронта**



Цвят	NI | ONS		
Версия	**Тип фиксиране**		
Врати от дърво и широки алуминиеви рамки	Завинтване	[1]	20S4200
Тесни алуминиеви рамки	Завинтване	[2]	20S4200A

Състоящ се от:

3	2 x	Фиксатор за фронт

[1] При фронтове от дърво да се използват 4 винта за ПДЧ (609.1x00) от всяка страна. При широки алуминиеви рамки да се използват 4 самонарезни винта (660.0950) от всяка страна.

[2] Вкл.. 8 x винтове със скрита глава – 660.0950

- ■ **Фиксатор за фронт**



Цвят	NI | ONS		
Версия	**Тип фиксиране**		
Тънки фронтове	EXPANDO T	2 x	20S42T1

EXPANDO T подходящ за тънки фронтове - виж страница 54

4 ■ **TIP-ON comfort**



Къса версия с магнит

Материал	Цвят
Пластмаса	SW | R7036 | CS

Височина на корпуса KH (мм)

До 600	958.1002

За вграждане или в комбинация с адаптерни пластини

5 ■ **Адаптерна пластина**



Права адаптерна пластина - къса версия - 20/17

Материал	Цвят	
Пластмаса	SW | R7036 | CS	956.1201



Кръстообразна адаптерна пластина - удължена версия - 37/32

Материал	Цвят	
Пластмаса	R7036	956A1501

Монтаж с винтове за дърво Ø 3.5 мм или Ø 4 мм.
TIP-ON трябва да се поръча допълнително

6a ■ **Захващаща пластина за завинтване**



Материал	Цвят	
Стомана	NI | ONS	958.1008S

При твърди повърхности, или MDF по възможност предварително продупчване на отвор Ø 2.5 мм и заравняване.

6b ■ **Захващаща пластина за набиване**



Материал	Цвят	
Стомана	NI | ONS	
Ø 11.5 мм		958.1008D
Предварително пробиване на отвор (Ø 2.5 мм)		

6c ■ **Задържаща пластина за лепене**



Материал	Цвят	
Стомана	NI | ONS	
13 x 18 мм		955.1008

Опции

2c ■ **Брандинг елемент**



Материал		Цвят	
K		SW-M | TGR	IN-G
с печат *	2 x	ABD.1000.BL	ABD.1009.BL
щамповано *	2 x	ABD.1000.BT	ABD.1009.BT
без печат	2 x	ABD.1000	ABD.1009

* с Blum лого

От 1000 броя:

Индивидуален брандинг елемент

От 5000 броя:

Индивидуален брандинг елемент

Цветове и материали

Обозначение	
SW	Копринено бяло
HGR	Светло сиво
TGR	Тъмно сиво
R7036	RAL 7036 платинено сиво
SW-M	Копринено бял мат
CS	Черен карбон
IN-G	Покритие от неръждаема стомана
K	Пластмаса
NI	Никелиран
ECS	Наситено черно
ONS	Черен оникс

Standard, SERVO-DRIVE и TIP-ON

Проектиране

Позиция на отвора

Самонарезни винтове

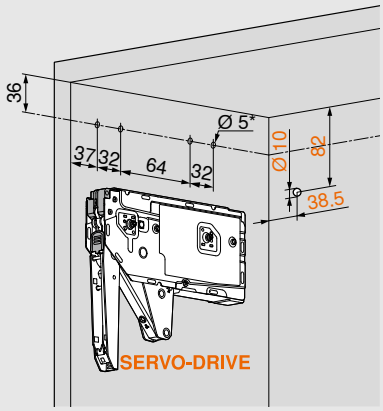

* Дълбочина на отвора 11.5 мм

С винтове за ПДЧ, вкл. избор на позиция

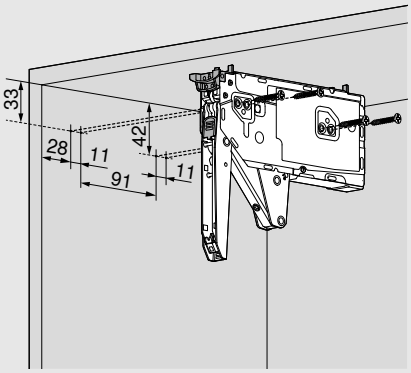

4 x винта за ПДЧ Ø 4 x 35 мм

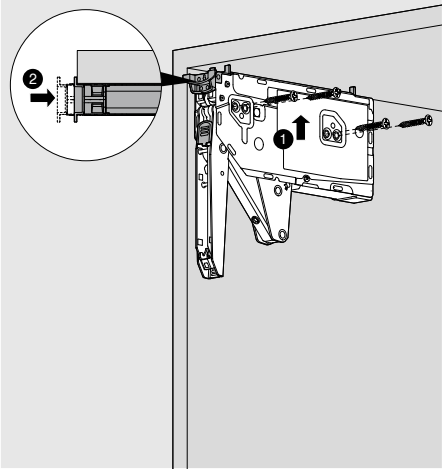

Необходимо пространство

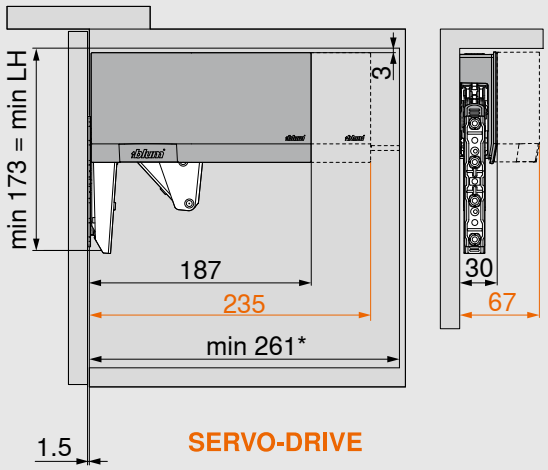

* Мин 261 мм с видими окачвачи

Указание: Височина на корпуса макс. 600 мм

LH Светъл отвор във височина на корпуса

Необходимо пространство – декоративни елементи | горни профили

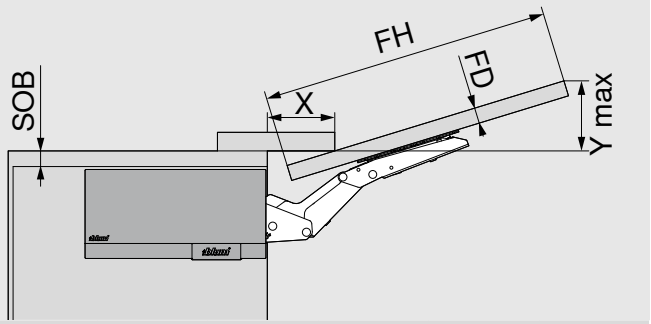

Необходимо пространство (мм)

При макс. ъгъл на отваряне

Y = FH x 0.29 + FD - SOB

FD (мм)	16	19	22	26	28
X (мм)	68	57	47	33	27

SOB Дебелина на тавана на корпуса

FD Дебелина на фронта

FH Височина на фронта

Минимална фуга

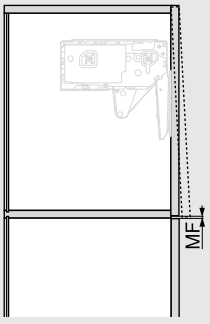

Минималната фуга MF възлиза на 2 мм

Standard, SERVO-DRIVE и TIP-ON

Проектиране

Обработка на фронта

Врати от дърво и широки алуминиеви рамки

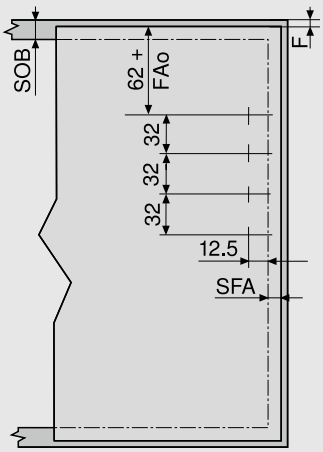

FAo	Макс. 25.4 мм
FAo	Горно припокриване на фронт
SOB	Дебелина на тавана на корпуса
SFA	Странично припокриване на фронт
F	Фуга

Тесни алуминиеви рамки

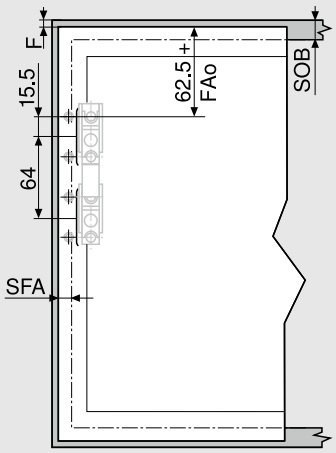

FAo	Макс. 25.4 мм
FAo	Горно припокриване на фронт
SOB	Дебелина на тавана на корпуса
SFA	Странично припокриване на фронт
F	Фуга

Тесни алуминиеви рамки

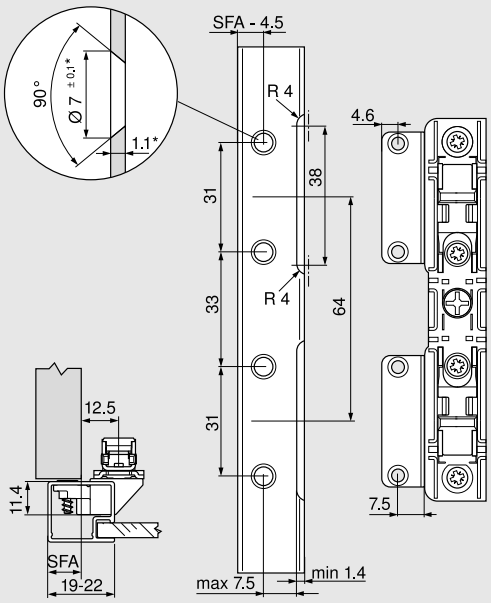

При ширина на рамката 19 мм е възможно SFA (странично припокриване на вратите) от 11–18 мм.

* При промяна на дебелината на материала да се съобразят размерите за проектиране

SFA Странично припокриване на фронт

Допълнителна информация за проектиране за TIP-ON - виж страница 52

Информация за монтаж и настройка на AVENTOS HK top ще намерите на

www.blum.com/hktopassembly

SERVO-DRIVE за AVENTOS HK top

Проектиране

Дистанциращ буфер Blum (само при SERVO-DRIVE)



Монтаж на дистанциращите буфери Blum
(без залепване)
Не използвайте буфери в горната третина

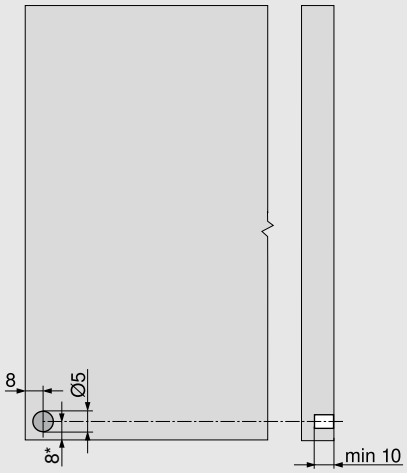

За алуминиеви рамки се препоръчва

Да се предвиди място за отвора за дистанциращия буфер Blum в страницата на корпуса.

При фиксиране върху фронта да се направи пробен монтаж

* От долния ръб на корпуса, при надстърчащи надолу фронтове.

Ключ за SERVO-DRIVE

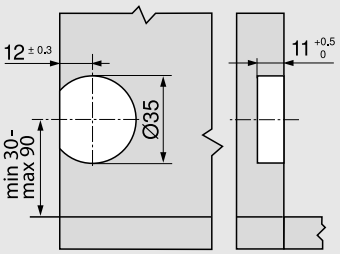

AVENTOS HK-S



Standard и TIP-ON

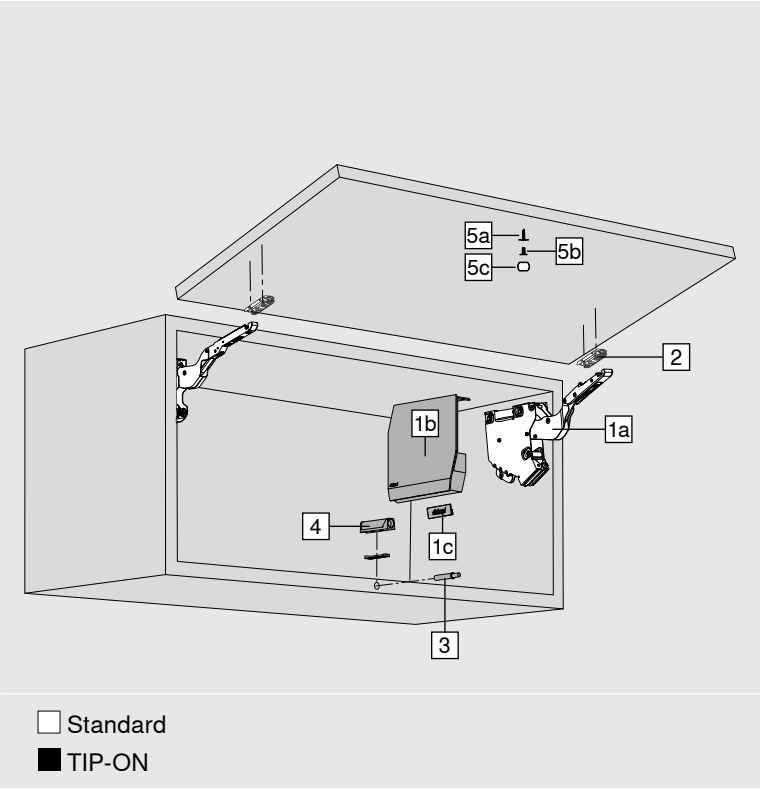

☐ Standard
■ TIP-ON

- Идеално решение за малки височини на корпусите в горния ред, приложение в шкаф колона и над хладилника
- Височина на корпуса макс. 600 мм
- Леко и безшумно затваряне, благодарение на BLUMOTION
- Минимална сила за отваряне
- Невероятен комфорт на движение и задържане на вратата на желаната позиция
- Монтаж без инструменти
- Триизмерно регулиране на челото
- Лесна безстепенна настройка на силовите механизми
- Не са необходими панти
- TIP-ON за клапващи врати без дръжки

Информация за поръчки

Указание
Силов фактор (LF) = височина на корпуса (KH) [мм] x теглото на фронта, вкл. удвоеното тегло на дръжката [кг]
В областите на гранични стойности препоръчваме по-мощния силов механизъм. В граничните положения между отделните силови механизми, препоръчваме да проведете няколко поредни опита, за определяне на правилния!
Силовият фактор и теглото на вратата могат да бъдат повишени с 50% с добавянето на трети силов механизъм.

1 ☐	Комплект силови механизми		
	LF	**OW**	
	220–500	107° [1]	**20K2B00.06**
	400–1000	107°	**20K2C00.06**
	960–2215	107°	**20K2E00.06**

[1] Силовият механизъм не е оборудван с пружина

LF Силов фактор

OW Ъгъл на отваряне

Състоящ се от:

1a	2 x	Симетрични силови механизми
1b	2 x	Капачка за силов механизъм – лява/дясна
		SW, HGR, TGR
1c	2 x	Брандинг елемент с печат на Blum-лого
		IN-G
-	6 x	Винтове за ПДЧ Ø 4 x 35 мм

1 ■	Комплект силови механизми за TIP-ON		
	LF	**OW**	
	220–500	107° [1]	**20K2B00T06**
	400–1000	107°	**20K2C00T06**
	960–2215	107°	**20K2E00T06**

[1] Силовият механизъм не е оборудван с пружина

LF Силов фактор

OW Ъгъл на отваряне

Състоящ се от:

1a	2 x	Симетрични силови механизми
1b	2 x	Капачка за силов механизъм – лява/дясна
		SW, HGR, TGR
1c	2 x	Брандинг елемент с печат на Blum-лого
		IN-G
-	6 x	Винтове за ПДЧ Ø 4 x 35 мм

Standard и TIP-ON

Информация за поръчки

2 ☐■ **Фиксатор за фронт**

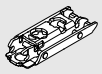

Версия	Тип фиксиране	
Врати от дърво [1] и широки алуминиеви рамки	Завинтване 2 x	175H3100
Фронтове от дърво	EXPANDO 2 x	177H3100E
	Запресоване 2 x	177H3100

Повдигане 0 мм

Всички прави стоманени монтажни пластини с повдигане 0 мм

[1] При фронтове от дърво да се използват 2 винта за ПДЧ (609.1x00) от всяка страна. При широки алуминиеви рамки да се използват 2 самонарезни винта (660.0950) от всяка страна.

- ☐■ **Комплект фиксатори за фронта**



Версия	Тип фиксиране	
Тесни алуминиеви рамки	Завинтване	20K4A00A02

Повдигане 0 мм

Състоящ се от:

-	2 x	Фиксатор за фронт
-	4 x	Винтове със скрита глава - Ø 3.5 мм

3 ■ **TIP-ON comfort**



Къса версия с магнит

Материал	Цвят
Пластмаса	SW | R7036 | CS

Височина на корпуса KH (мм)	
До 600	958.1002

За вграждане или в комбинация с адаптерни пластини

4 ■ **Адаптерна пластина**



Права адаптерна пластина - къса версия - 20/17

Материал	Цвят	
Пластмаса	SW | R7036 | CS	956.1201



Кръстообразна адаптерна пластина - удължена версия - 37/32

Материал	Цвят	
Пластмаса	R7036	956A1501

Монтаж с винтове за дърво Ø 3.5 мм или Ø 4 мм.
TIP-ON трябва да се поръча допълнително

5a ■ **Захващаща пластина за завинтване**



Материал	Цвят	
Стомана	NI | ONS	958.1008S

При твърди повърхности, или MDF по възможност предварително продупчване на отвор Ø 2.5 мм и заравняване.

5b ■ **Захващаща пластина за набиване**



Материал	Цвят	
Стомана	NI | ONS	
Ø 11.5 мм		958.1008D

Предварително пробиване на отвор (Ø 2.5 мм)

5c ■ **Задържаща пластина за лепене**



Материал	Цвят	
Стомана	NI | ONS	
13 x 18 мм		955.1008

Принадлежности

- ☐■ **Ограничител на ъгъла на отваряне**



Ъгъл на отваряне	Цвят	
100°	TGR	20K7A41
75°	R7037	20K7A11

Опции

1c ☐■ **Брандинг елемент**



Материал	Цвят	
K	SW-M, TGR	IN-G
с печат * 2 x	ABD.1000.BL	ABD.1009.BL
щамповано * 2 x	ABD.1000.BT	ABD.1009.BT
без печат 2 x	ABD.1000	ABD.1009

* с Blum лого

От 1000 броя:

Индивидуален брандинг елемент

От 5000 броя:

Индивидуален брандинг елемент

Цветове и материали

Обозначение	
SW	Копринено бяло
HGR	Светло сиво
TGR	Тъмно сиво
R7036	RAL 7036 платинено сиво
SW-M	Копринено бял мат
CS	Черен карбон
IN-G	Покритие от неръждаема стомана
K	Пластмаса
NI	Никелиран
ONS	Черен оникс

Standard и TIP-ON

Проектиране

Позиция на отворите

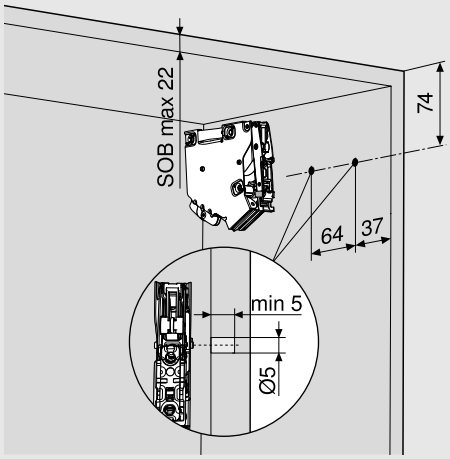

SOB Дебелина на тавана на корпуса

Позиция на закрепване

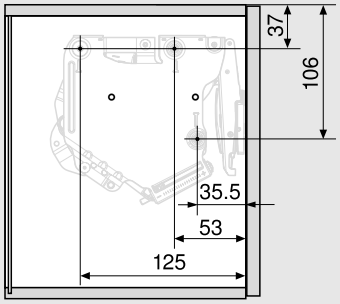

3 винта за ПДЧ Ø 4 x 35 мм

Необходимо пространство

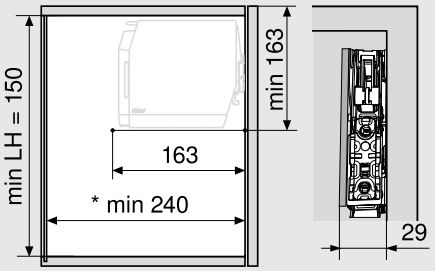

* Мин 240 мм с видими окачвачи

Указание: Височина на корпуса макс. 600 мм

LH Светъл отвор във височина на корпуса

Standard и TIP-ON

Проектиране

Обработка на фронта

Врати от дърво и широки алуминиеви рамки

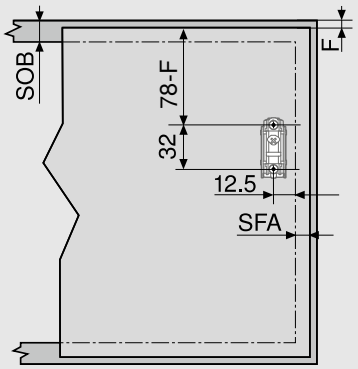

SOB	Дебелина на тавана на корпуса
SFA	Странично припокриване на фронт
F	Фуга

Тесни алуминиеви рамки

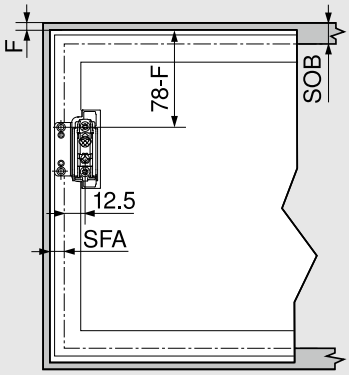

SOB	Дебелина на тавана на корпуса
SFA	Странично припокриване на фронт
F	Фуга

Тесни алуминиеви рамки

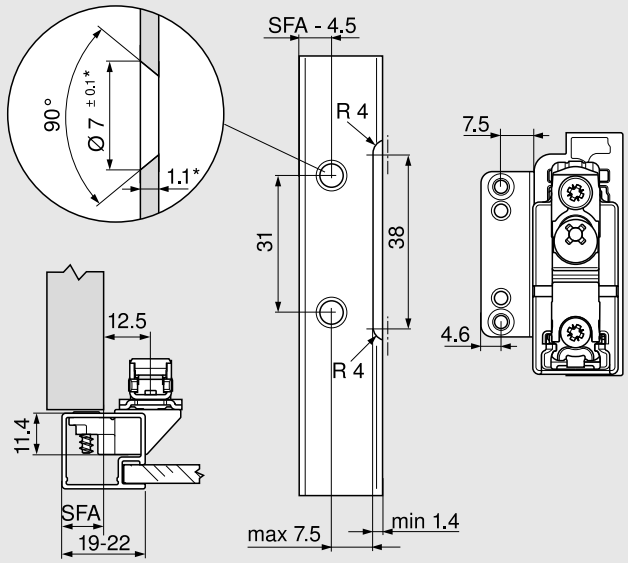

При ширина на рамката 19 мм е възможно SFA (странично припокриване на вратите) от 11–18 мм.

* При промяна на дебелината на материала да се съобразят размерите за проектиране

SFA	Странично припокриване на фронт

Необходимо пространство – декоративни елементи | горни профили

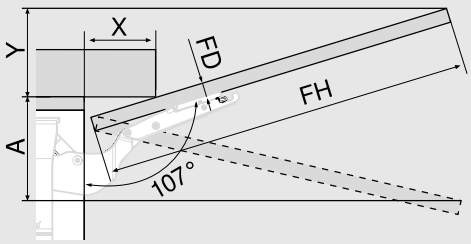

Ограничител на ъгла на отваряне			Необходимо пространство (мм)		
Без			Y = FH x 0.29 - 15 + FD		
100°			Y = FH x 0.17 - 15 + FD		
75°			A = FH x 0.26 + 15 - FD		
FD (мм)	16	19	22	26	-
X (мм)	70	59	49	35	-

FD	Дебелина на фронта
FH	Височина на фронта

Standard и TIP-ON

Проектиране

Минимална фуга

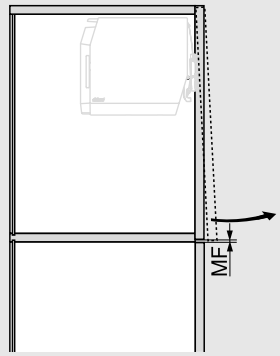

Минималната фуга MF възлиза на 2 мм

Допълнителна информация за проектиране
за TIP-ON - виж страница 52

Информация за монтаж и
настройка на AVENTOS HK-S
ще намерите на

www.blum.com/aventos-hks-assembly

AVENTOS HK-XS



Standard и TIP-ON

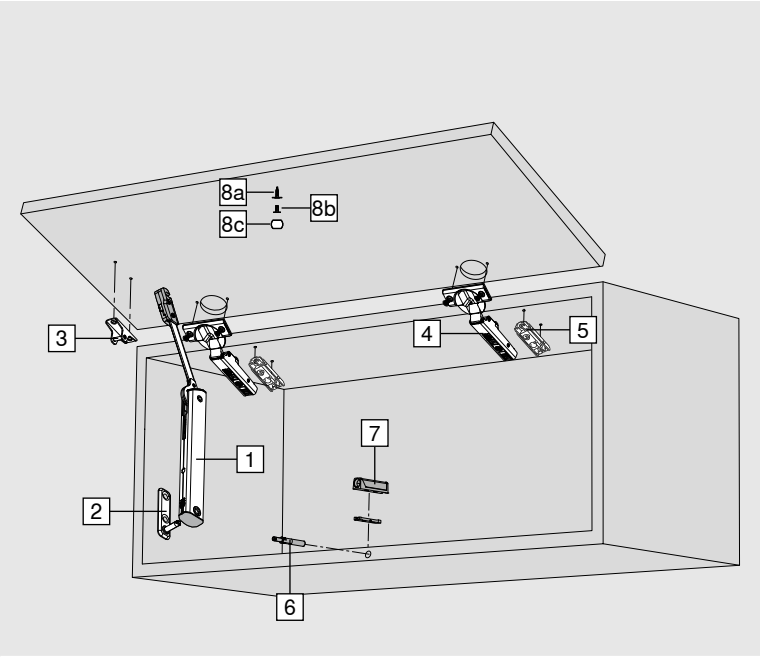

☐ Standard
■ TIP-ON

- Идеално решение за малки височини на корпусите в горния ред, приложение в шкаф колона и над хладилника
- Височина на корпуса 240–600 мм
- Вътрешна дълбочина мин. 125 мм
- Със специални отвори е възможна корпусна дълбочина от 100 мм
- Симетричен силов механизъм за едностранно или двустранно приложение
- Затваря се плавно и тихо благодарение на комбинацията с пантите CLIP top BLUMOTION
- TIP-ON за високи клапващи врати с панта CLIP top без пружина
- Минимална сила за отваряне
- Невероятен комфорт на движение и задържане на вратата на желаната позиция
- Лесна безстепенна настройка на силовите механизми

Информация за поръчки

Указание
Силов фактор (LF) = височина на корпуса (KH) [мм] x теглото на фронта, вкл. удвоеното тегло на дръжката [кг]
В областите на гранични стойности препоръчваме по-мощния силов механизъм. В граничните положения между отделните силови механизми, препоръчваме да проведете няколко поредни опита, за определяне на правилния!

1 ☐ Силов механизъм



LF		OW	
200–1000	[1]	105°	20K1101
500–1500	[1]	105°	20K1301
800–1800	[1]	105°	20K1501

При двустранно приложение силовият фактор LF се удвоява

[1] При панти с по-малък ъгъл на отваряне, той се ограничава от пантата

LF Силов фактор
OW Ъгъл на отваряне

1 ■ Силов механизъм за TIP-ON



LF		OW	
180–800	[1]	105°	20K1101T
500–1200	[1]	105°	20K1301T
800–1600	[1]	105°	20K1501T

При двустранно приложение силовият фактор LF се удвоява

[1] При панти с по-малък ъгъл на отваряне, той се ограничава от пантата

LF Силов фактор
OW Ъгъл на отваряне

2 ☐■ Фиксиране на корпус

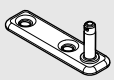

Тип фиксиране	
Завинтване	20K5101
EXPANDO	20K51E1

3 ☐■ Фиксатор за фронт



Версия	Тип фиксиране	
Врати от дърво и широки алумини-еви рамки	Завинтване [1]	20K4101
Фронтове от дърво	EXPANDO	20K41E1
Тесни алуминиеви рамки	Завинтване	20K4101A

Standard и TIP-ON

Информация за поръчки

4 ☐ **Панта CLIP top BLUMOTION 110°**



Чашка	Пружина	
INSERTA	С пружина	71B3590
Завинтване [1]	С пружина	71B3550

3 бр. панти при широчина на корпуса 900 мм съответно силов фактор над 1800

4 бр. панти при широчина на корпуса 1200 мм съответно силов фактор над 2700

Алтернатива

CLIP top BLUMOTION-панти: 107°-, профилна врата-, 95°-панта за врата с алуминиева рамка или CLIP top-панти: 107°-, профилна врата, 95°-панта за врата с алуминиева рамка в комбинация с BLUMOTION 973A – клип технология съотв. CLIP-панти: 100°

4 ■ **Панта CLIP top 110°**



Чашка	Пружина	
INSERTA	Без	70T3590.TL
Завинтване [1]	Без	70T3550.TL

3 бр. панти при широчина на корпуса 900 mm съответно силов фактор над 1800

4 бр. панти при широчина на корпуса 1200 мм съответно силов фактор над 2700

Алтернатива

CLIP top-панти: 107°-, профилна врата, 95°- панта за врата с алуминиева рамка, съотв. CLIP 100° (панта без пружина)

5 ☐■ **Монтажна пластина**

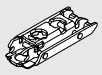

Тип фиксиране	Разстояние (мм)	
Завинтване [1]	0	175H3100
EXPANDO	0	177H3100E

Стандартни монтажни пластини, повдигане в зависимост от горната фуга

6 ■ **TIP-ON comfort**



Къса версия с магнит

Материал	Цвят
Пластмаса	SW | R7036 | CS

Височина на корпуса KH (мм)

До 600	958.1002

За вграждане или в комбинация с адапторни пластини

7 ■ **Адапторна пластина**



Права адапторна пластина - къса версия - 20/17

Материал	Цвят	
Пластмаса	SW | R7036 | CS	956.1201



Кръстообразна адапторна пластина - удължена версия - 37/32

Материал	Цвят	
Пластмаса	R7036	956A1501

Монтаж с винтове за дърво Ø 3.5 мм или Ø 4 мм.
TIP-ON трябва да се поръча допълнително

8a ■ **Захващаща пластина за завинтване**



Материал	Цвят	
Стомана	NI | ONS	958.1008S

При твърди повърхности, или MDF по възможност предварително продупчване на отвор Ø 2.5 мм и заравняване.

8b ■ **Захващаща пластина за набиване**



Материал	Цвят	
Стомана	NI | ONS	
Ø 11.5 мм		958.1008D

Предварително пробиване на отвор (Ø 2.5 мм)

8c ■ **Задържаща пластина за лепене**



Материал	Цвят	
Стомана	NI | ONS	
13 x 18 мм		955.1008

Принадлежности

- ☐■ **Ограничител на ъгъла на отваряне**



Ъгъл на отваряне	Цвят	
86°	SZ	70T3553

За CLIP top BLUMOTION 110°-/CLIP top 110°-панта

Цветове и материали

Обозначение	
SW	Копринено бяло
SZ	Черен
R7036	RAL 7036 платинено сиво
CS	Черен карбон
NI	Никелиран
ONS	Черен оникс

[1] При фронтове от дърво да се използват 2 винта за ПДЧ (609.1x00) от всяка страна. При широки алуминиеви рамки да се използват 2 самонарезни винта (660.0950) от всяка страна.

Standard и TIP-ON

Проектиране

Позиция на отвора

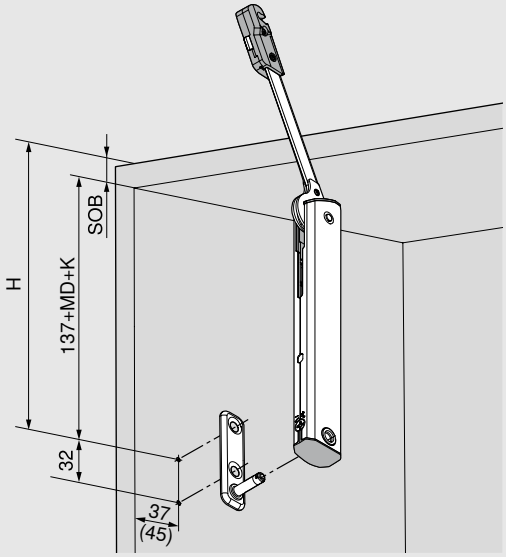

H = 137 + MD + K + SOB	
MD	Повдигане от монтажните пластини
K	Огъване на рамото на пантата
	Право рамо на пантата 0 мм
	Панта средно рамо – 9.5 мм
	Панта високо рамо – 18 мм
SOB	Дебелина на тавана на корпуса
()	Вътрешна корпусна дълбочина 100 мм

Необходимо пространство

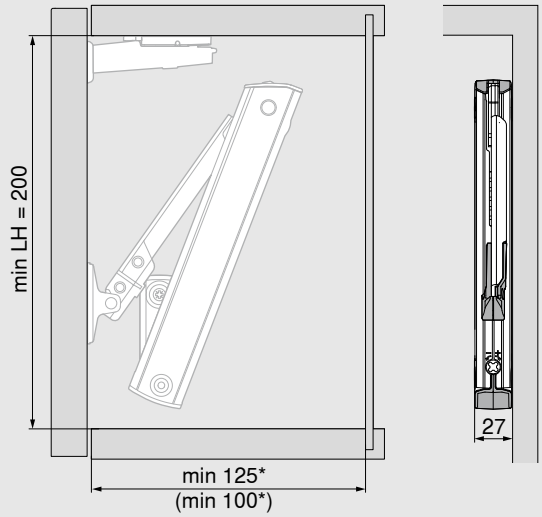

LH	Светъл отвор във височина на корпуса
* Мин 200 мм с видими окачвачи	
()	Вътрешна корпусна дълбочина 100 мм

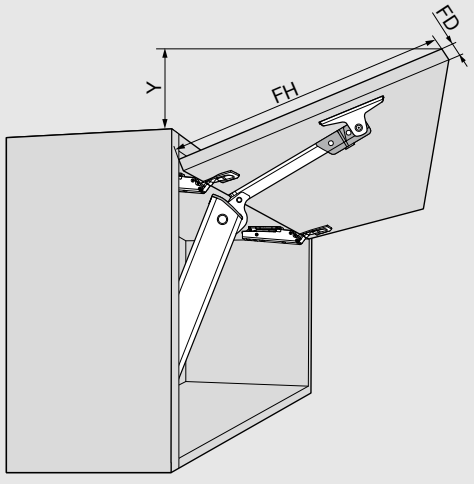

Панта CLIP top BLUMOTION 110°

Y = (FH - X) x 0.3

FD (мм)	16	19	22	24
X (мм)	45	34	23	15

FD	Дебелина на фронта
FH	Височина на фронта

Standard и TIP-ON

Проектиране

Обработка на фронта

Врати от дърво и широки алуминиеви рамки

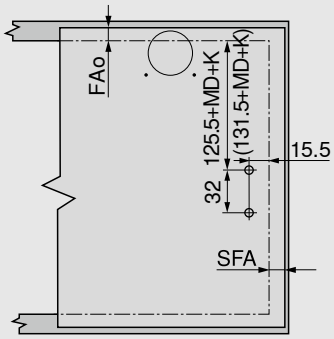

FAo	Горно припокриване на фронт
SFA	Странично припокриване на фронт
MD	Повдигане от монтажните пластини
K	Огъване на рамото на пантата
	Право рамо на пантата 0 мм
	Панта средно рамо – 9.5 мм
	Панта високо рамо – 18 мм
()	Вътрешна корпусна дълбочина 100 мм

Тесни алуминиеви рамки

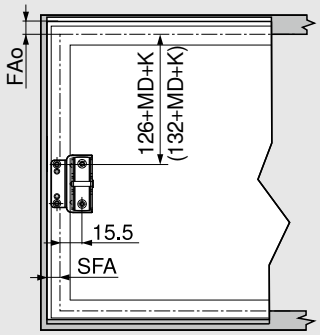

FAo	Горно припокриване на фронт
SFA	Странично припокриване на фронт
MD	Повдигане от монтажните пластини
K	Огъване на рамото на пантата
	Право рамо на пантата 0 мм
	Панта средно рамо – 9.5 мм
	Панта високо рамо – 18 мм
()	Вътрешна корпусна дълбочина 100 мм

Тесни алуминиеви рамки

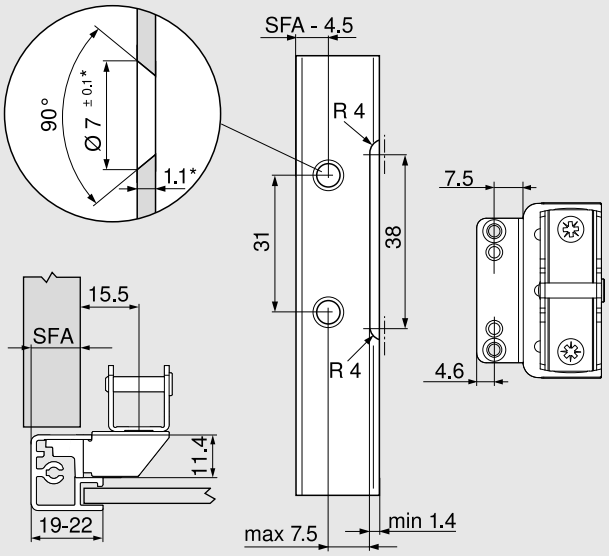

При ширина на рамката 19 мм е възможно SFA (странично припокриване на вратите) от 11–18 мм.

* При промяна на дебелината на материала да се съобразят размерите за проектиране

SFA Странично припокриване на фронт

Необходимо пространство – декоративни елементи | горни профили

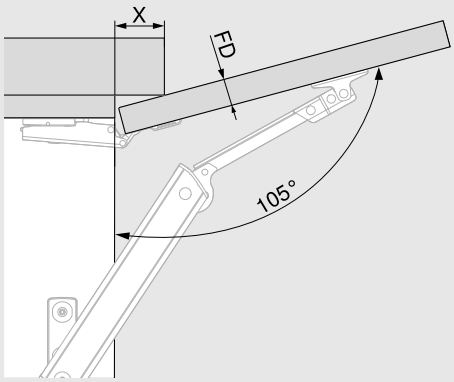

Панта CLIP top BLUMOTION 110°

FD (мм)	16	19	22	24
X (мм)	45	34	23	15

FD Дебелина на фронта

Standard и TIP-ON

Проектиране

Минимална фуга

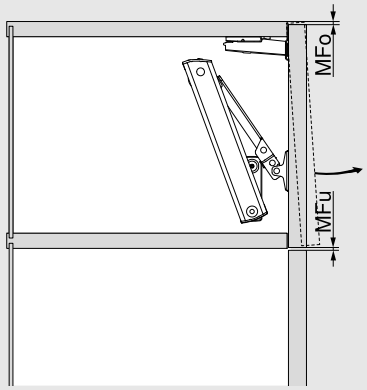

MFo Минимална фуга отгоре зависи от използваната панта

MFu Минимална фуга отдолу 1.5 мм

Ъглов монтаж с CLIP top BLUMOTION 110° | CLIP top 110°

Размери на пантата и оразмеряване на междините при фабрична настройка (Отстояние на монтажната пластина = 0 мм)
Отскачане на вратата при пълен ъгъл на отваряне

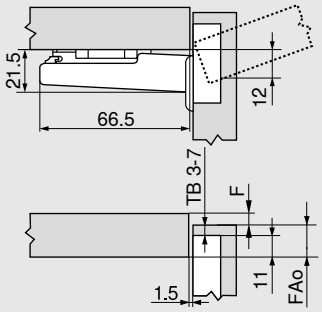

F Фуга

FAo Горно припокриване на фронт

TB Разстояние между отвора на чашката и ръба на вратата

Разстояние между отвора на чашката и ръба на вратата TB

MD	Припокриване на канта FA (мм)													
	5	6	7	8	9	10	11	12	13	14	15	16	17	18
0										3	4	5	6	7
3							3	4	5	6	7			
6				3	4	5	6	7						
9	3	4	5	6	7									

MD Монтажна пластина-разстояние (мм)

Минимална фуга (F) на челни страни с фронтален радиус (R = 1 мм) по фабрична настройка



Разстояние между отвора на чашката и ръба на вратата TB (мм)	Дебелина на фронта FD (мм)											
	16	18	19	20	21	22	23	24	25	26	28	30
3	0.5	0.8	1.0	1.2	1.5	1.8	2.2	2.7	3.5	4.3	△	△
4	0.5	0.8	1.0	1.2	1.4	1.7	2.0	2.5	3.1	3.8	△	△
5	0.5	0.8	0.9	1.2	1.4	1.7	2.0	2.4	2.9	3.4	△	△
6	0.5	0.8	0.9	1.2	1.3	1.6	1.9	2.3	2.7	3.2	△	△
7	0.5	0.8	0.9	1.1	1.3	1.6	1.9	2.2	2.6	3.0	△	△
△ Препоръчваме извършване на пробен монтаж	Допълнително при + 2 мм настройка по височина											
	+0.2	+0.4	+0.4	+0.5	+0.5	+0.5	+0.5	+0.5	+0.5	+0.5		

Монтаж с винтове

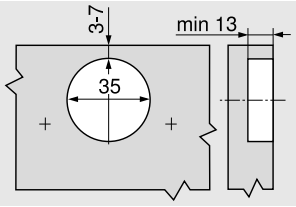

Монтаж INSERTA

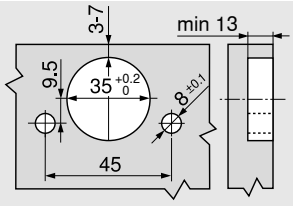

Размери на чашката

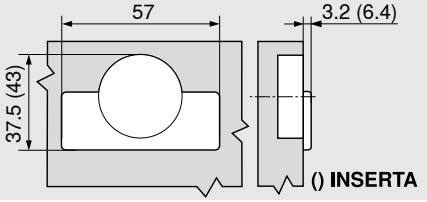

Допълнителна информация за проектиране за TIP-ON - виж страница 52

Информация за монтаж и настройка на AVENTOS HK-XS ще намерите на

www.blum.com/aventos-hkxs-assembly

TIP-ON

Проектиране

Закрепваща позиция за TIP-ON за вграждане в отвор

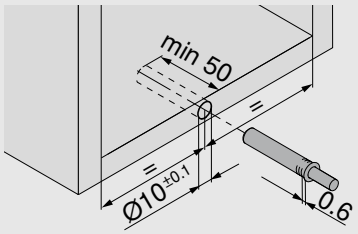

За фронтове с височина над 600 мм включително

Размери за проектиране на фугата на фронта

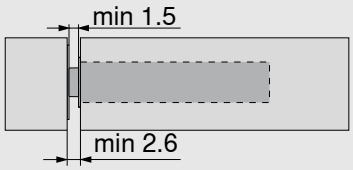

Позиция на закрепване на адапторна пластина TIP-ON

Права адапторна пластина-къса версия

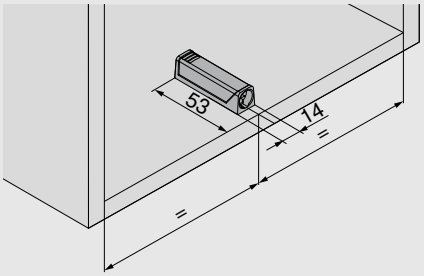

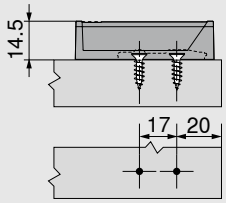

Размери за проектиране на фугата на фронта

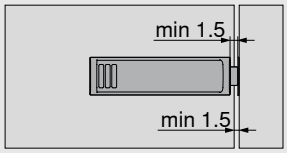

Позиция на закрепване на адапторна пластина TIP-ON

Кръстообразна адапторна пластина

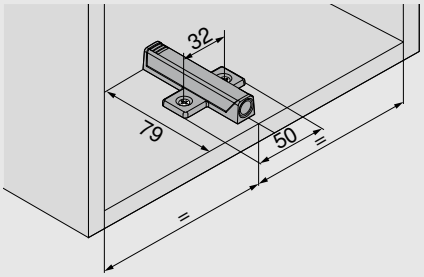

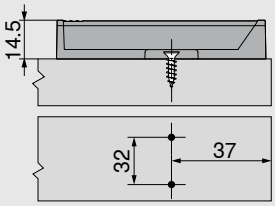

Размери за проектиране на фугата на фронта

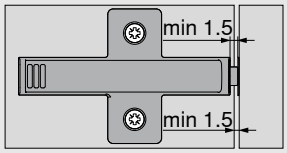

TIP-ON

Проектиране

Захващаща пластина за завинтване

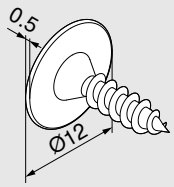

TIP-ON		
За вграждане	Права адапторна пластина	Кръстообразна адапторна пластина
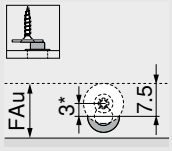	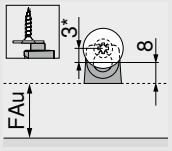	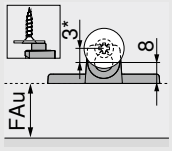

Препоръчваме завинтване на захващащата пластина с изместване 3мм, спрямо позицията на TIP-ON.

FAu Долно припокриване на канта

Захващаща пластина за набиване

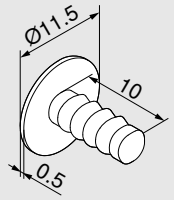

TIP-ON		
За вграждане	Права адапторна пластина	Кръстообразна адапторна пластина
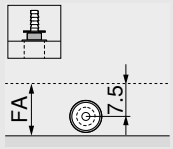	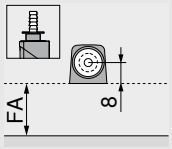	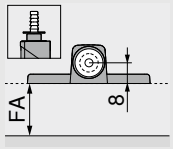

FAu Долно припокриване на канта

Задържаща пластина за лепене

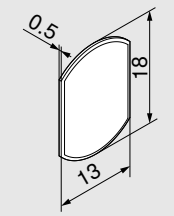

TIP-ON		
За вграждане	Права адапторна пластина	Кръстообразна адапторна пластина
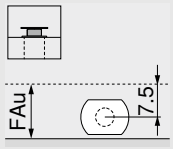	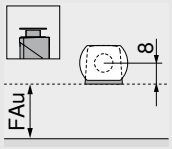	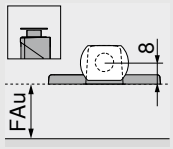

FAu Долно припокриване на канта

EXPANDO T



- EXPANDO T - предварително монтирана система за закрепване
- Тънки фронтове от 8 мм
- Различни материали на фронта
- 3 различни приложения – клапващи системи | системи панти | системи метални чекмеджета

Обработка на клапващи механизми AVENTOS HS top | HL top | HK top



Цвят	NI | ONS	
Версия	**Материал**	
Симетричен	Стомана	**20S42T1**

Позиции на закрепване спрямо дадената информация за проектиране

EXPANDO T - единичен



Цвят	Материал	
Тъмно сиво	Пластмаса/ стомана	**70T4532T**

Дълбочина на отвор / избор на винт - EXPANDO T

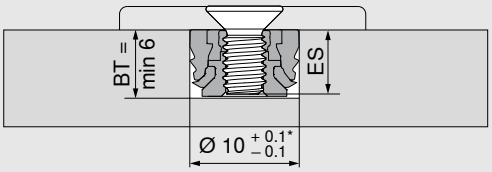

BT	Дълбочина на отвора
ES	Винт за дълбочина
ES	мин. 4 мм
ES	Макс. BT – 0.5 мм
*	При камък и керамика +0.2/-0.1 мм

За EXPANDO T единичен трябва да се използват винтове с резба M4

При единичен дюбел, зависим от дължината на винта, дълбочината на отвора трябва да е възможно най-малка

Монтаж - EXPANDO T

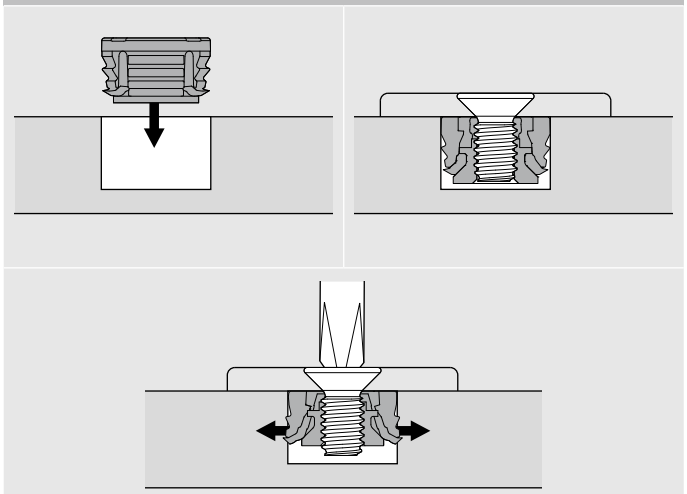

Област на приложение и указания за обработка

EXPANDO T е подходящ за закрепване на Blum-обкови към тънки плотове в мебелния бранш При достатъчна устойчивост и здравина могат да се използват плотове от 8 мм дебелина.

Nm Минимален въртящ момент

Материали, проверени от Blum	Nm
ПДЧ (напречна здравина> 0.4 N/мм²)	1.5
MDF (напречна здравина> 0.6 N/мм²)	1.5
HDF	2
HPL	2
Минерален материал за обработка	2
Естествен камък Granit Nero Assoluto	3
Изкуствен камък кварцов композит	3
Керамични плотове	3

Изключване на отговорност

Blum не поема отговорност за използването на EXPANDO T в комбинация с материали, които не са споменати или в комбинация с обкови от други производители. Препоръчва се монтажът да бъде извършен от квалифициран производител на мебели.

Информация за монтаж и настройка на EXPANDO T ще намерите на **www.blum.com/expando-t-9**

Монтажни приспособления

Обработка на фронта

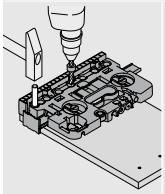

Универсален шаблон за пробиване на отвори

ZML.0040.02

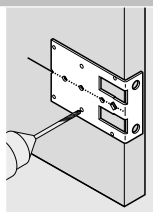

Г-образен шаблон

65.5300

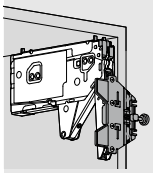

Шаблон за маркиране за AVENTOS HK top-закрепване на фронт

ZML.2200

Обработка на корпуса

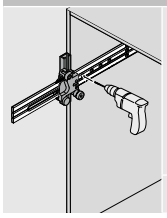

Универсален единичен шаблон

65.1051.02

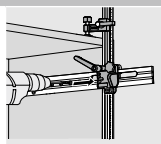

Универсален щангов шаблон

65.1000.01

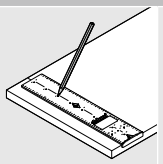

Универсален шаблон за маркиране

65.5340.01

Обработка – системи панти

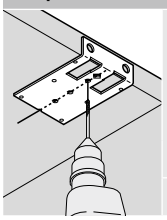

Г-образен шаблон

65.5300

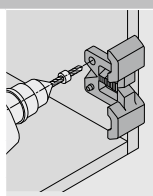

Шаблон за пробиване на отвори за монтажни пластини с дюбел

65.5070

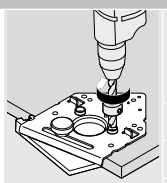

Шаблон за отвор за панти

Ø (мм)	
8 | 2.5	65.059A
2.5	65.055A

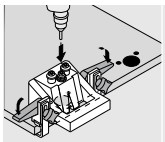

ECODRILL

M31.1000

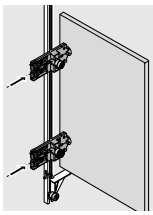

Щангов шаблон за системи панти

65.7500.03

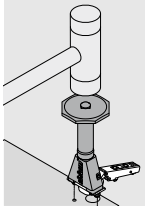

Матрица за панти

ZME.0710

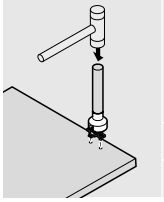

Шаблон за монтажни пластини

Монтажна пластина	65.6100
Права монтажна планка от стомана	ZME.0730

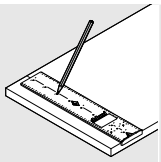

Универсален шаблон за маркиране

65.5340.01

Обработка на SERVO-DRIVE

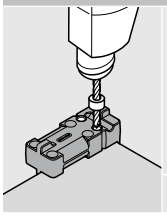

Шаблон за отворите за дистанциращи буфери

ZML.1090

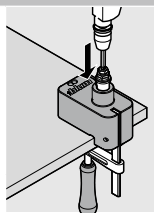

Шаблон за отвор за прекъсвач SERVO-DRIVE

M31.2000

Обработка на TIP-ON

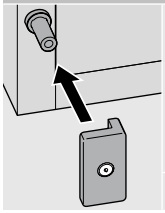

Шаблон за позициониране на задържащите пластини

65.5210.01

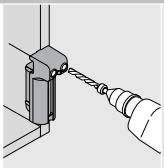

Шаблон за отвори за BLUMOTION / TIP-ON

65.5010

SERVO-DRIVE-трансформатор и принадлежности

Обработка на клапващи механизми AVENTOS HF top, HS top, HL top

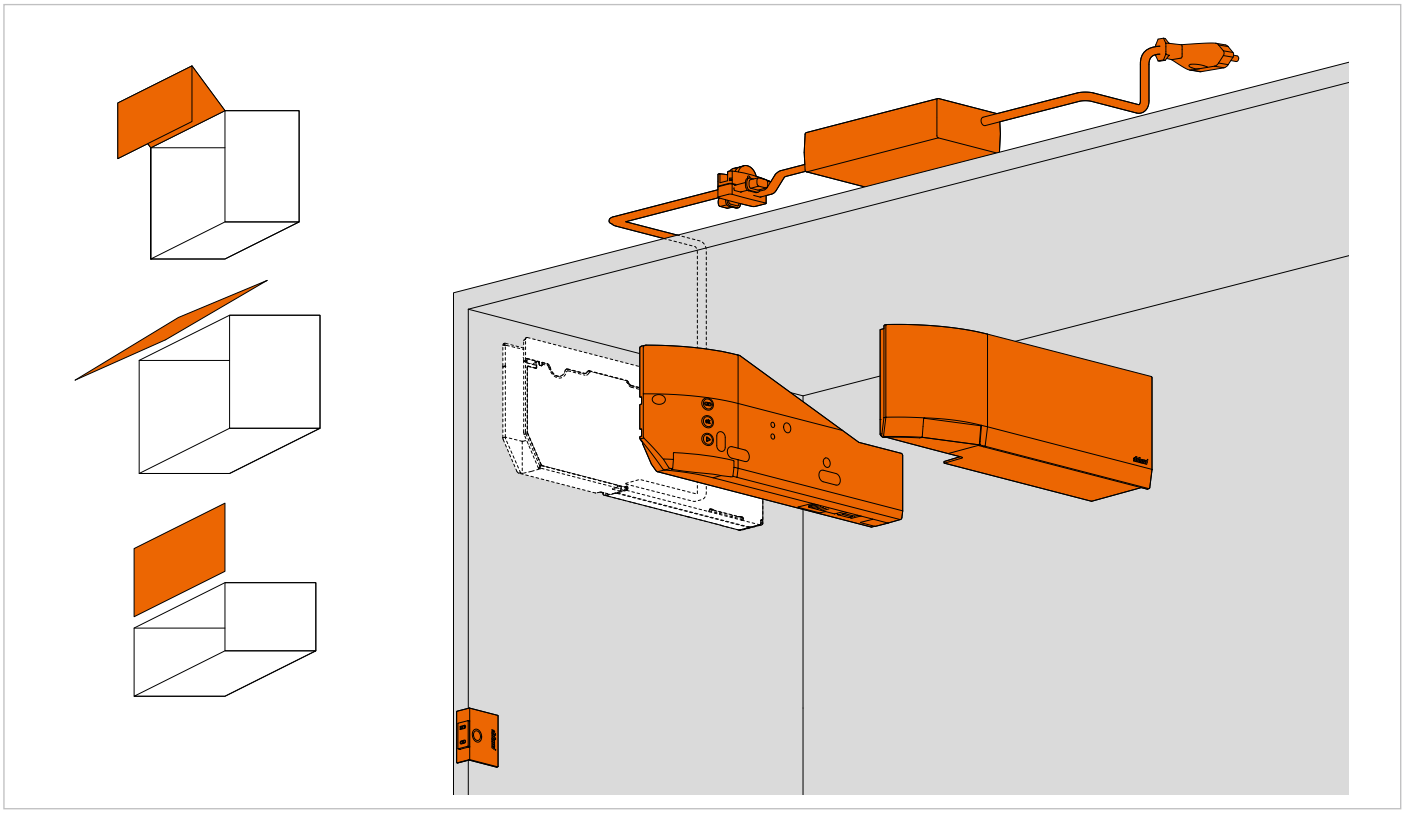

SERVO-DRIVE за AVENTOS HK top

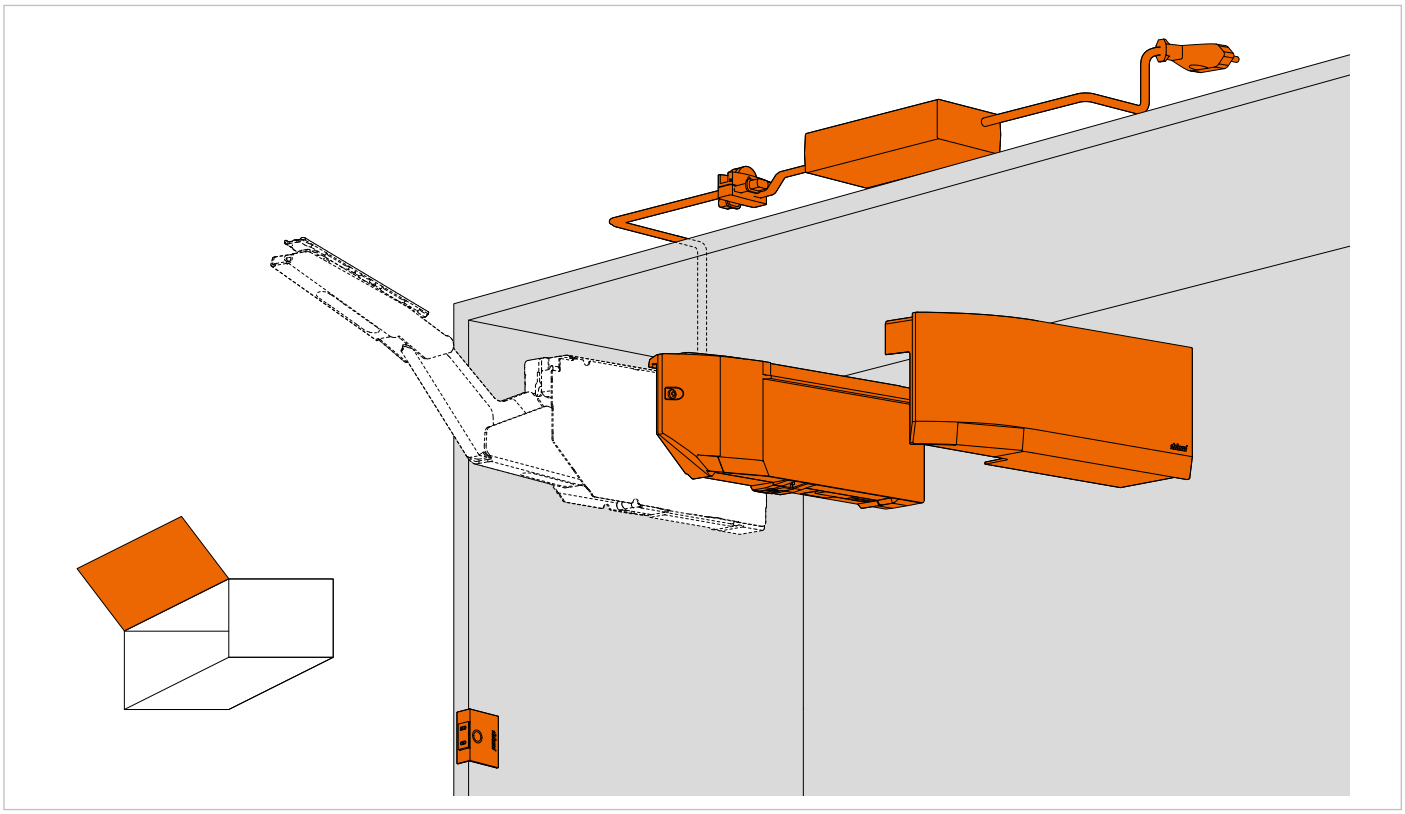

SERVO-DRIVE-трансформатор и принадлежности

Информация за поръчки

SERVO-DRIVE-трансформатор и кабел



Пазар	Езиков пакет		Пазар	Езиков пакет	
E	A	Z10NE04EA	I	A	Z10NE04IA
E	B	Z10NE04EB	K	I	Z10NE04KI
E	C	Z10NE04EC	N	H	Z10NE04NH
E	D	Z10NE04ED	R	H	Z10NE04RH
E	E	Z10NE04EE	S	K	Z10NE04SK
E	F	Z10NE04EF	T	H	Z10NE04TH
E	I	Z10NE04EI	U	G	Z10NE04UG
B	A	Z10NE04BA	U	J	Z10NE04UJ
B	I	Z10NE04BI	Z	I	Z10NE04ZI
H	I	Z10NE04HI			

Състоящ се от:

1a	1 x	SERVO-DRIVE-трансформатор Вкл. инструкция за монтаж и експлоатация
1b	1 x	Захранващ кабел Дължина 1.5 - 1.8 м, вкл. щепсел

Стойка за захранване



Цвят	Материал	
WGR	K	Z10NG120

Вид SERVO-DRIVE-трансформатор

SERVO-DRIVE-трансформатор

Подходящ само за един двигател

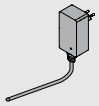

Пазар	Езиков пакет		Пазар	Езиков пакет	
E	A	☎ Z10NA40EA	E	F	☎ Z10NA40EF
E	B	☎ Z10NA40EB	B	A	☎ Z10NA40BA
E	C	☎ Z10NA40EC	K	I	☎ Z10NA40KI
E	D	☎ Z10NA40ED	N	H	☎ Z10NA40NH
E	E	☎ Z10NA40EE	U	G	☎ Z10NA40UG

☎ Артикул по запитване

Състоящ се от:

-	1 x	SERVO-DRIVE-трансформатор Вкл. кабел 1120мм (с SERVO-DRIVE-разпределителен кабел с възможност за удължаване на максимално 2000 мм) Вкл. инструкция за монтаж и експлоатация

Принадлежности

SERVO-DRIVE-разпределителен кабел и предпазител



Цвят	Дължина (м)	
SZ	8	Z10K800AE

Състоящ се от:

4a	1 x	SERVO-DRIVE-разпределителен кабел
4b	5 x	Капачка за края на кабела

За оразмеряване

Свързващ възел и предпазител за края на кабела



Цвят	Материал	
SZ	K	Z10V100E.01

Състоящ се от:

4a	1 x	Свързващ възел
4b	2 x	Капачка за края на кабела

Фиксатор за кабел



Цвят	Материал	
WS	K	Z10K0009

Напр. за фиксиране на SERVO-DRIVE-разпределителен кабел

Пазари и езикови пакети

Обозначение			
Пазар		**Езикови пакети:**	
E	Europa	**A**	DE, EN, FR, IT, NL
B	UK	**B**	DA, EN, FI, NO, SV
H	IN	**C**	EL, EN, HR, SR, SL, TR
I	IL	**D**	EN, ES, FR, IT, PT
K	AU	**E**	CS, HU, PL, SK
N	CN	**F**	BG, ET, LV, LT, RO, RU, UK
R	KR	**G**	EN, ES, FR
S	BR	**H**	EN, ZH, KO
T	TW	**I**	EN
U	US | CA | JP	**J**	JA
Z	ZA	**K**	EN, ES, PT

Езикови обозначения съгл. ISO-639

Цветове и материали

Обозначение	
WGR	Светло сиво
SZ	Черен
WS	Бяло
K	Пластмаса

SERVO-DRIVE-трансформатор и принадлежности

Проектиране

Необходимо пространство и безопасно отстояние

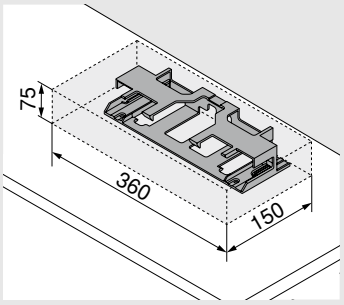

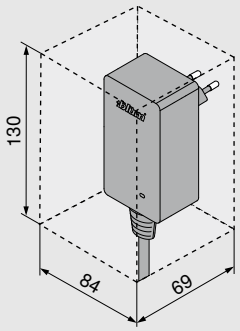

За циркулация на въздуха трябва да се осигури безопасно отстояние от 30 мм (вижте графиката), в противен случай може да се стигне до прегряване на трансформатора.

Монтаж върху тавана

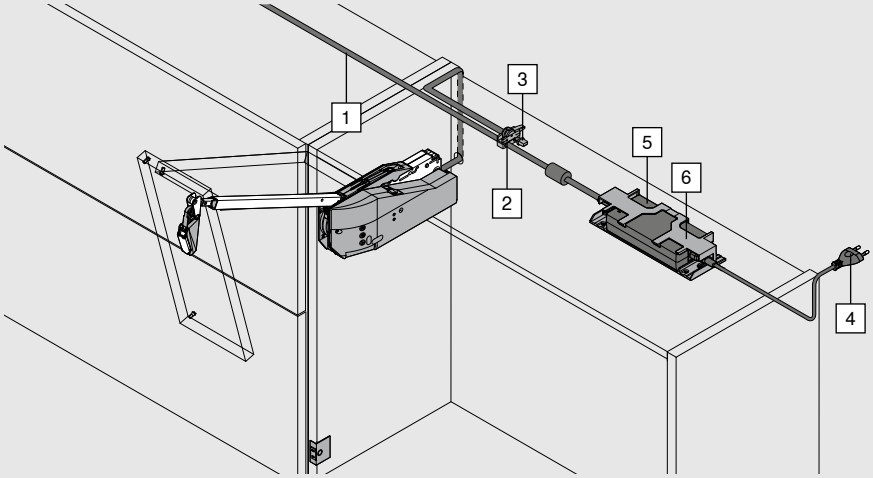

1 SERVO-DRIVE-разпределителен кабел
2 Свързващ възел
3 Капачка за края на кабела
4 SERVO-DRIVE-трансформатор
5 Стойка за захранване
6 Захранващ кабел

Към разпределителен кабел SERVO-DRIVE може да бъде свързан само един захранващ блок SERVO-DRIVE!

Окабеляване назад

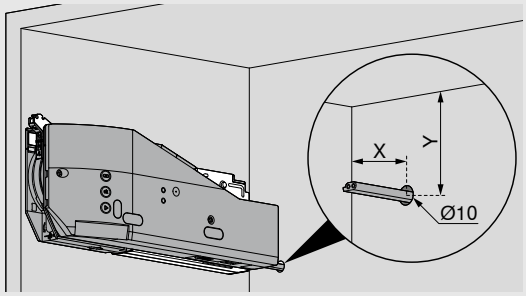

			X (mm)	Y (mm)
AVENTOS HF top	Височина на корпуса KH (мм)	480–519	38.5	102
		520–1200	38.5	124
AVENTOS HS top			38.5	45
AVENTOS HL top			38.5	71

SERVO-DRIVE-трансформатор и принадлежности

Проектиране

Необходимо пространство и безопасно отстояние

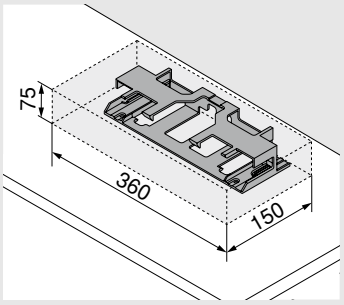

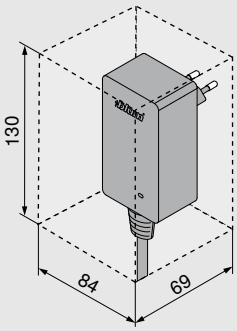

За циркулация на въздуха трябва да се осигури безопасно отстояние от 30 мм (вижте графиката), в противен случай може да се стигне до прегряване на трансформатора.

Монтаж върху тавана

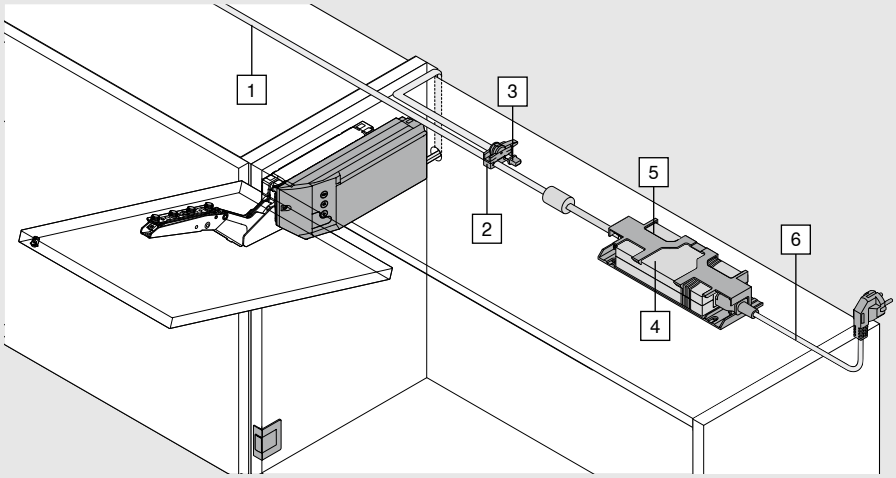

1. SERVO-DRIVE-разпределителен кабел
2. Свързващ възел
3. Капачка за края на кабела
4. SERVO-DRIVE-трансформатор
5. Стойка за захранване
6. Захранващ кабел

Към разпределителен кабел SERVO-DRIVE може да бъде свързан само един захранващ блок SERVO-DRIVE!

Окабеляване назад

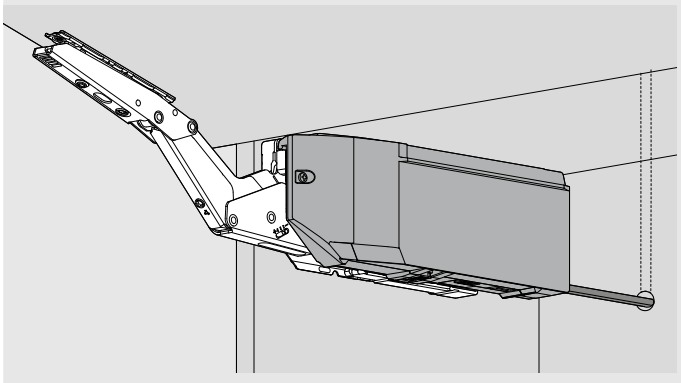

Окабеляване нагоре

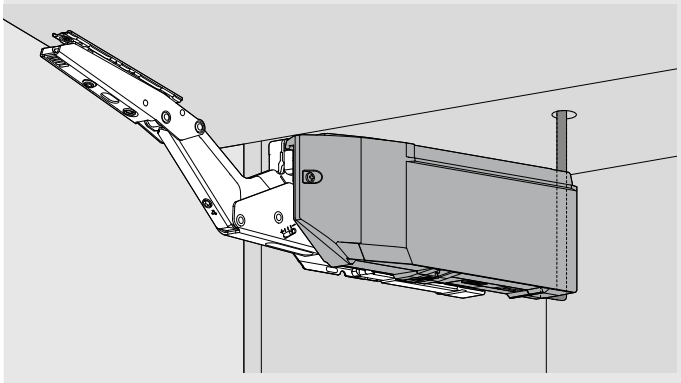

Информация за монтаж и настройка на SERVO-DRIVE за AVENTOS top ще намерите на

www.blum.com/servodrive-aventos-assembly



11

производствени центрове в Австрия, Полша, САЩ и Китай



Повече от

30

дъщери фирми и представителства



1952 година компанията е основана от Julius Blum в австрийското Хьохст.



С повече от

2100

патента, регистрирани по целия свят, Blum е едно от най-иновативните предприятия в Австрия.



Над

120

пазара на доставка във всички континенти



10000

служители по цял свят



2,5 млрд.

оборот



Blum произвежда клапващи системи, панти, изтеглящи механизми и Pocket системи за мебели и предлагаме подходящи услуги и монтажни приспособления.



Нашият принцип “Глобална потребност на клиентите”: Всички трябва да се възползват от предимствата на продуктите на Blum – и производители, и монтьори, и потребители.



За да редуцира екологичния отпечатък, Blum участва в многобройни инициативи за устойчивост – от 1997 година на основата на сертификат ISO-14001.

Щанд: 07.2026

MatNr: 02953973 EP-609/3 bg-AL/09.26
Всички права върху съдържанието са запазени от Blum.
Запазваме правото си на технически изменения.
Julius Blum GmbH, 6973 Хьохст, Австрия, Тел.: +43/5578/705-0, E-mail: info@blum.com, www.blum.com
Нашите центрове в Австрия, Полша, САЩ и Китай са сертифицирани, както е показано по-долу.
Нашият център в Бразилия е сертифициран според ISO 9001, ISO 14001 и ISO 45001.

ISO 9001 Certified Quality System
ISO 14001 Certified Environmental System
ISO 50001 Certified Energy System

www.blum.com/sales-offices

FSC www.fsc.org FSC™ C115115
Look for our FSC™-certified products