

Opritor pentru poliță

Fixare ușoară și sigură a polițelor extractibile

www.blum.com

Opritor de poliță pentru MOVENTO și TANDEM

Calitatea spațiului de locuit nu este determinată doar de design, ci și de confort. De aceea am dezvoltat un mecanism practic, de opritor pentru polițele extractibile. Decent și ergonomic blochează polița în poziție deschisă.





Cuprins

04 Opritorul pentru poliță în utilizare

08 AMPEROS AC

10 Funcționare simplă

12 Montare simplă

14 Informații pentru comandă și proiectare

22 moving ideas



mecanic

închidere amortizată

BLUMOTION
by Blum

Închide polițele întotdeauna lin și silențios, indiferent de impulsul aplicat la închiderea poliței.



Opritorul pentru poliță în utilizare

Indiferent că în bucătărie, în baie sau în diverse alte spații de locuit și gospodărie. Cu opritorul pentru poliță, polițele extractibile rămân deschise, acolo unde este nevoie. Astfel se creează mai mult spațiu de depozitare în siguranță a lucrurilor pentru o perioadă scurtă de timp, sau pentru a utiliza aparate de bucătărie și de uz casnic, fără ca acestea să se clatine. După utilizare, printr-o simplă mișcare, polițele extractibile glisează din nou în interiorul mobilierului.

Avantaj oferit de utilizarea inteligentă

O poliță extractibilă cu opritor creează spațiu de depozitare suplimentar în baie. Dacă, de exemplu, coșul de rufe este așezate temporar direct în fața mașinii de spălat, acesta poate fi golit rapid. Și, atât timp cât polița extractabilă este utilizată, rămâne în sigură în poziție deschisă.

Spațiu suplimentar pentru documente

În biroul de acasă, fiecare centimetru este valoros. O a doua masă, în cea mai mare parte, neutilizată, nu are ce căuta aici. O poliță extractibilă cu opritor este înlocuitorul ideal pentru o scurtă perioadă de timp. De exemplu, dacă sunt necesare cărți care trebuie să vă fie la îndemână. Puteți debloca polița extractibilă folosind doar o mână, iar aceasta glisează la fel de repede în interiorul mobilierului precum a ieșit.

mecanic

TIP-ON BLUMOTION
by Blum

deschidere & închidere amortizată

Confort ridicat: prin apăsarea frontului, polița extractibilă se deschide. După deblocare, o puteți închide încet, cu o ușoară împingere, datorită BLUMOTION integrat.

mecanic

TIP-ON
by Blum

deschidere

Deschideți polițele extractibile prin apăsare. Astfel, pot fi extrase confortabil și blocate în poziție. Închidere prin apăsare, fără amortizare.




Dieter Kienast
ARRESTING DESIGN
HELLO ROBOT
M
A
D
C



AMPEROS AC
Energie perfect ascunsă

Fie în bucătărie, în camera de zi, în biroul de acasă, în dormitor sau în baie – numărul de aparate electrice din casă este în continuă creștere. Toate acestea trebuiesc aprovizionate cu energie. Ordonat depozitate, încărcate și gata de utilizare în orice moment.
În aplicația cu poliță glisantă cu MOVENTO, AMPEROS AC este ușor de instalat și la fel de ușor de modernizat – o soluție care este simplu de instalat fără cunoștințe în domeniul electricității și care aduce electricitatea acolo unde aceasta oferă un surplus de confort real. Acest lucru se datorează faptului că priza de pe polițele glisante permite opțiuni de integrare inteligente, iar opritorul pentru poliță glisantă face ca utilizarea aparatelor mai grele și mai mari să fie confortabilă și stabilă. Aparatele dispar elegant în mobilier și sunt întotdeauna gata de utilizare și încărcate.

Ce ar trebui să știți despre AMPEROS AC

– Compatibil cu sertarele și polițele extractibile MOVENTO
– Potrivit pentru lungimi nominale de la 450 până la 550 mm
– Aceeași poziție a prizei pentru toate lungimile nominale (NL) și lățimile de corp (KB)
– Sistem rapid de poziționare atunci când se utilizează interfața TIP-ON BLUMOTION
– Actualizare simplă
– Ghidaj ascuns pentru cablu
– Instalare simplă fără cunoștințe în domeniul electric
– Este posibilă scoaterea fără unelte a sertarului
– Compatibil cu BLUMOTION, TIP-ON BLUMOTION și SERVO-DRIVE





Ușor și sigur de utilizat

Zăvorul se blochează în ambele părți și menține stabilă polița atunci când aceasta este extrasă complet. Datorită sincronizării, deblocarea se face cu ușurință, doar cu o singură mână, ridicând mânerul.




blum

Montare simplă

Câțiva pași simpli sunt tot ce trebuie
pentru a da valoare poliței cu un opritor.





Unitatea de blocare și arborele de sincronizare
Atașați unitatea de blocare la arborele de sincronizare. Aceasta trebuie să fie la același nivel cu polița.



Feronerie și șablon în același timp
Unitatea de blocare și elementul de poziționare au și rol de șablon. Puneți șuruburile în pozițiile de fixare prevăzute. Pentru elementul de poziționare, puteți utiliza atât șuruburi pentru lemn, cât și euroșuruburi.

Informații pentru comandă și proiectare

Produs



Descriere

- Compatibil cu sistemele MOVENTO și TANDEM cu extragere totală, însă incompatibil cu sistemele TANDEM cu extragere parțială sau montare pe fundul corpului
- Se poate combina cu BLUMOTION, TIP-ON BLUMOTION și TIP-ON
- Blocare pe ambele părți
- Fixare sigură
- Deblocarea opritorului pentru poliță este posibilă cu ajutorul sincronizării și doar cu o singură mână prin ridicarea pârghiei
- Montare simplă – feroneria are rol și de șablon
- Fixarea glisierelor în poziție obișnuită de fixare cu șurub
- Lățimea maximă a corpului KB de 1200 mm

Spațiu necesar

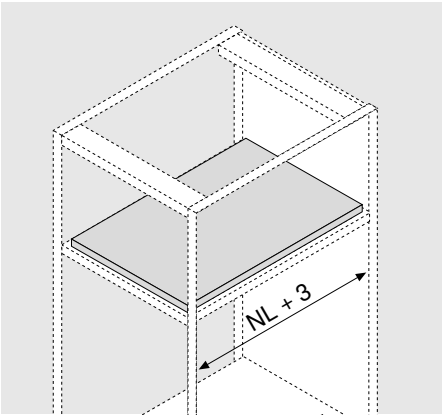

Informații pentru comandă

Opritor de poliță pentru MOVENTO și TANDEM

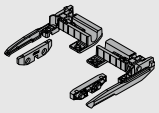

Material	Plastic
Culoare	Gri-orion mat
Compus din: 2 x Unitate de blocare* 2 x Element de poziționare 1 x Instrucțiuni de montare	
	295H5700

Fixare cu șuruburi pentru lemn Ø 3,5 x 15 mm, număr de articol 609.1500 sau euroșuruburi, număr de articol 661.1450.HG

* Fixare posibilă numai cu șuruburi pentru lemn

La montarea opritorului pentru poliță aveți grijă ca reglarea înclinării să rămână la valoarea setată la fabricație

Recomandăm o stabilizare laterală în cazul extragerilor late şi lungimilor nominale mici. Aceasta îmbunătăţeşte poziționarea unității de blocare

Opritor de poliță pentru TANDEM 19 mm

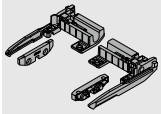

Material	Plastic
Culoare	Gri-orion mat
Compus din: 2 x Unitate de blocare* 2 x Element de poziționare 1 x Instrucțiuni de montare	
	295F5700

Fixare cu șuruburi pentru lemn Ø 3,5 x 15 mm, număr de articol 609.1500 sau euroșuruburi, număr de articol 661.1450.HG

* Fixare posibilă numai cu șuruburi pentru lemn

La montarea opritorului pentru poliță aveți grijă ca reglarea înclinării să rămână la valoarea setată la fabricație

Recomandăm o stabilizare laterală în cazul extragerilor late şi lungimilor nominale mici. Aceasta îmbunătăţeşte poziționarea unității de blocare

Arbore de sincronizare



Material	Aluminiu	
Culoare	Brut	
De scurtat		**ZST.1089W**
	Opțional	**ZST.1160W**

MOVENTO și TANDEM:
debitare: lățime interioară corp - 87 ± 1 mm

TANDEM 19 mm:
debitare: Lățime interioară de corp - 94 ± 1 mm

Deblocarea poliței poate fi executată doar cu o singură mână cu ajutorul sincronizării

Set stabilizare laterală pentru extragere totală



Lungime nominală NL mm	
Până la 410	**ZST.410TV**
Până la 600	**ZST.600TV**
Până la 750	**ZST.750TV**

De scurtat Pentru lățime de corp până la KB 1400 mm

Debitare:
Lățime interioară a corpului LW – 254 mm
Lungime nominală NL + 12 mm

Recomandăm o stabilizare laterală în cazul extragerilor late cu lungimi nominale mici.

Prelucrare poliță extractibilă

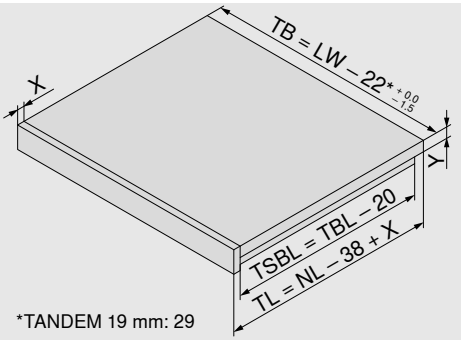

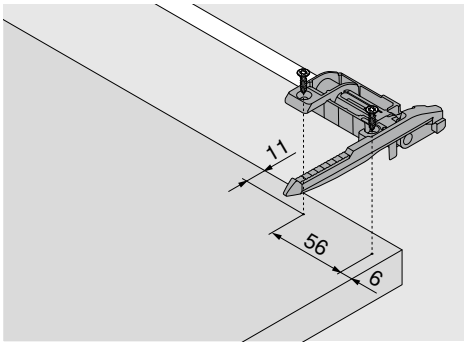

Poliță simplă	Poliță dublă
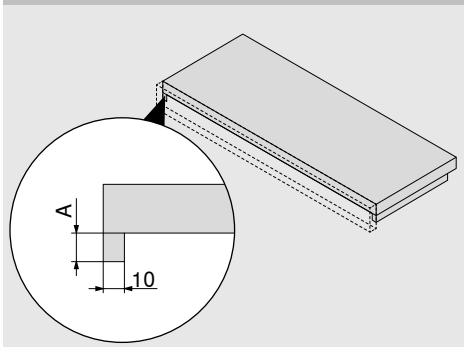	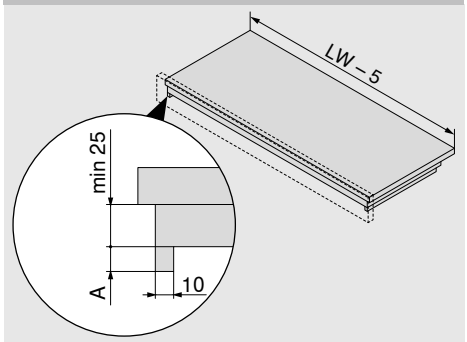
A 12 - 15 mm pentru 760H | 766H | 560H | 560F	A 12 - 15 mm pentru 760H | 766H | 560H | 560F
A 11 - 13 mm pentru 561H | 561F	A 11 - 13 mm pentru 561H | 561F

MOVENTO 760H | 766H

Spațiu necesar în corp	Poliță extractibilă	Poliță extractibilă	Poliță extractibilă încadrată
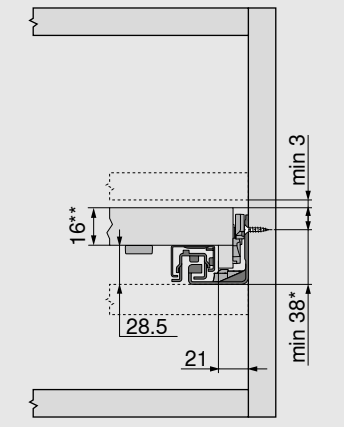	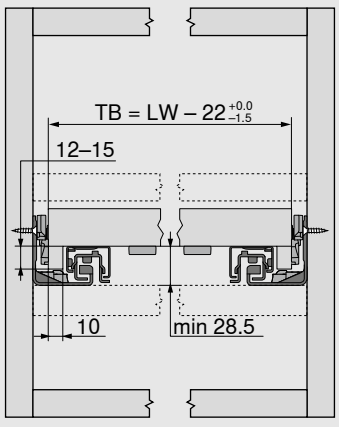	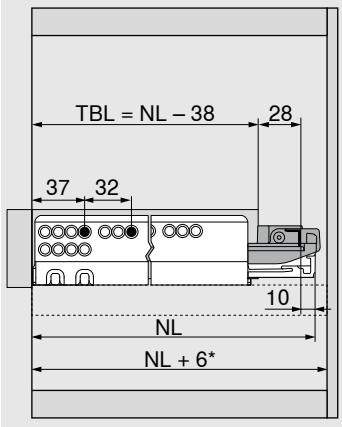	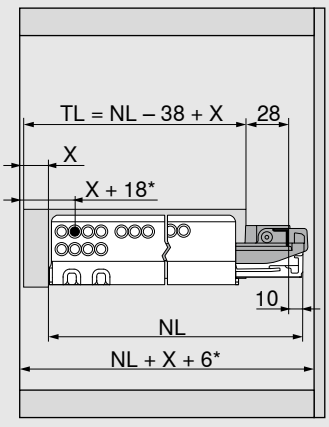
* +1 mm la montarea șinelor de corp înainte de asamblarea corpului ** min. 25 mm spațiu necesar	Reglare în lateral limitată	* Suplimentar + 12 mm cu stabilizare laterală	* Suplimentar + 4 mm cu TIP-ON și în plus + 3 mm cu reglare pe adâncime

TB Lățime poliță
LW Lățime interioară corp
NL Lungime nominală
TL Lungime poliță
X Piesă frontală poliță extractibilă
Y Grosime bază poliță
TBL Lungime poliței
TSBL Lungimea laterală pentru nișă a poliței

TANDEM 560H

Spațiu necesar în corp	Poliță extractibilă	Poliță extractibilă	Poliță extractibilă încadrată
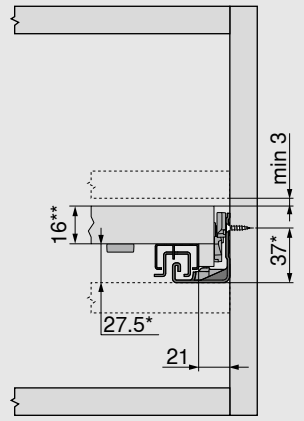	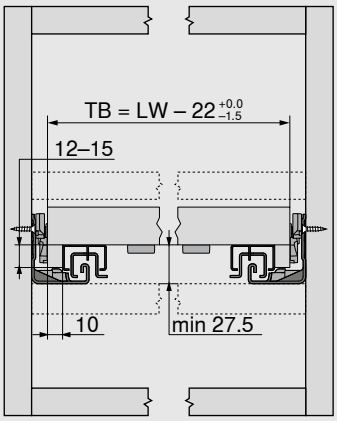	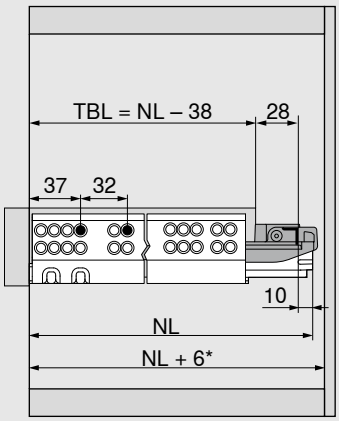	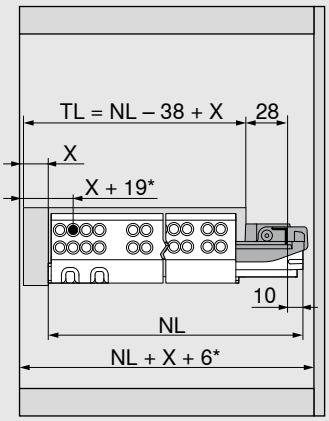
* + 1 mm cu TIP-ON sau ** + 3 mm cu stabilizare laterală min. 25 mm spațiu necesar		* Suplimentar + 12 mm cu stabilizare laterală	* Suplimentar + 4 mm cu TIP-ON și în plus + 2 mm cu POSISTOP

TANDEM 19 mm 560F

Spațiu necesar în corp	Poliță extractibilă	Poliță extractibilă	Poliță extractibilă încadrată
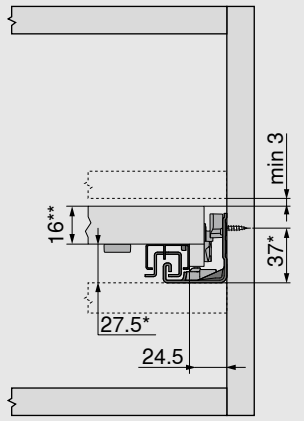	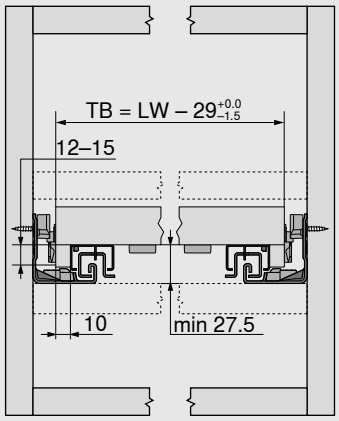	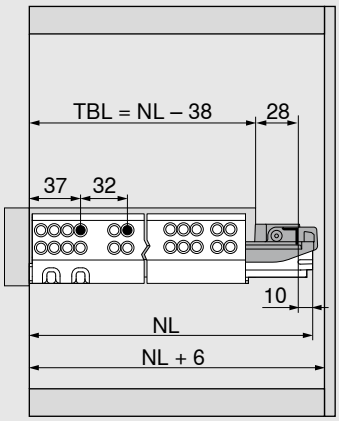	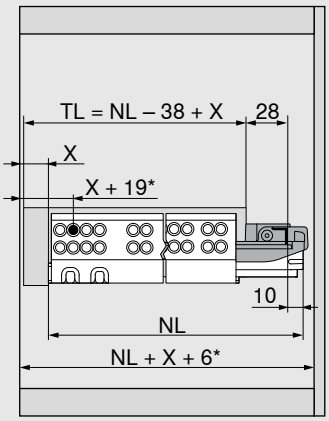
* + 1 mm cu TIP-ON ** min. 25 mm spațiu necesar			* Suplimentar + 4 mm cu TIP-ON și în plus + 2 mm cu POSISTOP

TB lățimea poliței
LW Lățime interioară corp
NL Lungime nominală
TL Lungime poliță
X Piesă frontală poliță extractibilă
Y Grosime poliță
TBL Lungime poliță
TSBL Lungimea laterală pentru nișăapoliței

TANDEM 561H

Spațiu necesar în corp	Poliță extractibilă	Poliță extractibilă	Poliță masă glisantă
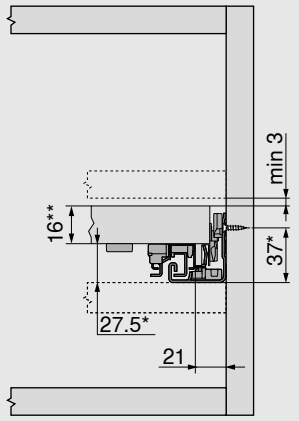	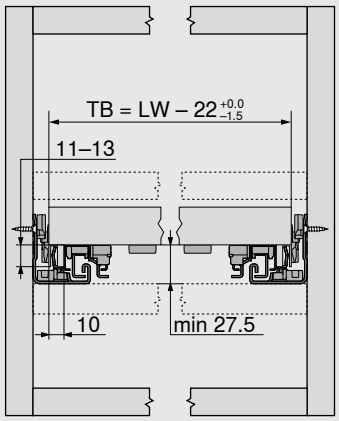	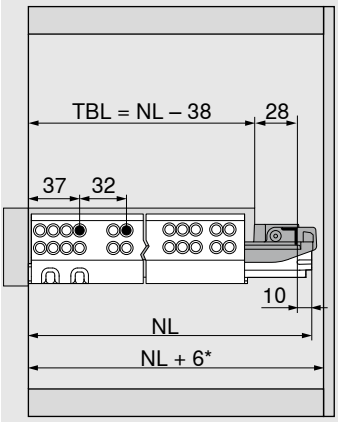	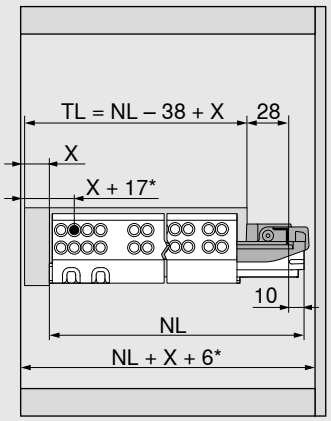
* +1 mm cu TIP-ON sau ** +3 mm cu stabilizare laterală min. 25 mm spațiu necesar		* Suplimentar +12 mm cu stabilizare laterală	* Suplimentar + 4 mm, cu TIP-ON

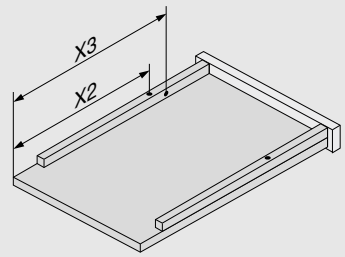

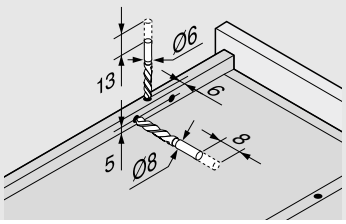

Lungime nominală NL (mm)	Gheară X2 (mm)	Protecție împotriva ridicării accidentale X3 (mm)
260	177	157
285	192	172
310	202	214
335	217	229
360	247	259
385	257	269
410	272	316
435	282	326
460	307	351
485	322	366
510	332	408
535	347	423
560	377	453

TB Lățimea poliței
LW Lățime interioară corp
NL Lungime nominală
TL Lungime poliță
X Poliță extractibilă încadrată
Y Grosime poliță
TBL Lungim poliță
TSBL Lungimea laterală pentru nișă a poliței

TANDEM 561F

Spațiu necesar în corp	Poliță extractibilă	Poliță extractibilă	Poliță extractibilă încadrată
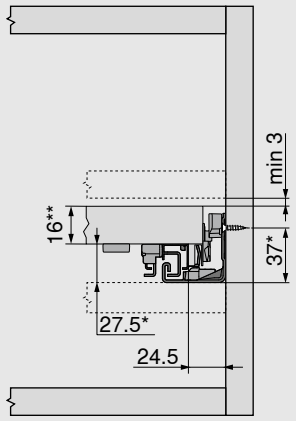	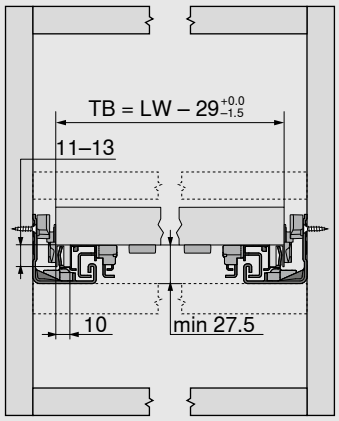	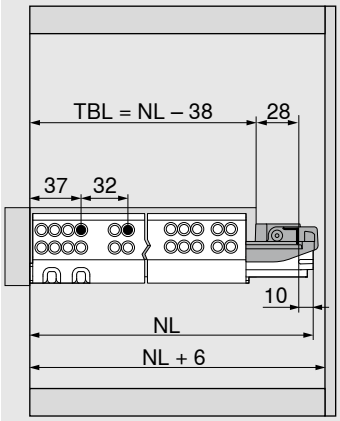	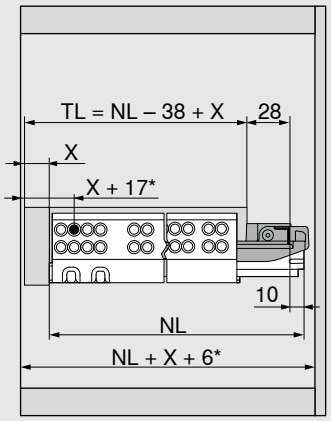
* +1 mm cu TIP-ON ** min. 25 mm spațiu necesar			* Suplimentar + 4 mm, cu TIP-ON

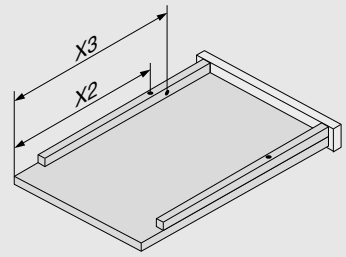

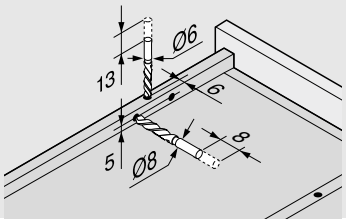

Lungime nominală NL (mm)	Gheară X2 (mm)	Protecție împotriva ridicării accidentale X3 (mm)
260	177	157
310	202	214
360	247	259
410	272	316
460	307	351
510	332	408
560	377	453

TB Lățime poliță
LW Lățime interioară corp
NL Lungime nominală
TL Lungime poliță
X Poliță extractibilă încadrată
Y Grosime poliță
TBL Lungime poliță
TSBL Lungimea laterală pentru nișă a poliței

AMPEROS AC pentru MOVENTO



- Aceeași poziție a prizei pentru toate lungimile nominale NL și lățimile de corp KB
- Instalare simplă fără cunoștințe în domeniul electric
- Actualizare simplă
- Compatibil cu BLUMOTION, SERVO-DRIVE și TIP-ON BLUMOTION
- Nu este compatibil cu stabilizatorul lateral

Informație pentru comanda

1	Set pentru organizarea cablurilor		
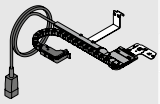	**Lungime nominală (mm)**	**Culoare**	
	450	SZ	**ESS.T1700**
	480 | 500 | 520		**ESS.T1900**
	550		**ESS.T2200**

Compus din:		
1a	1 x	Ghidaj pentru cablu
1b	1 x	Canal de cabluri
1c	1 x	Suport pentru canalul de cabluri
-	1 x	Instrucțiuni de montare

2	Element pentru curent electric și cablu de rețea[1]				
Grosime fund (mm)		12–32			
Tip protecție		IP20			
Tensiune nominală (V)		250			
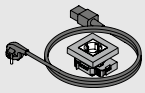	**Suport de priză[2]**	**Piață[3]**	**Pachet de limbi[4]**	**Culoare**	
	F	EU | EFTA | TR | UA	A	SZ-M | WS-H	**ESS.B01FA.2**
	E	EU | EFTA | TR	B	SZ-M | WS-H	**ESS.B01EB.2**
	G	GB	B	SZ-M	**ESS.B01GB**
	J	CH | LI	B	SZ-M | WS-H	**ESS.B01JB**

Pachet de limbi – Manual de utilizare[4]	
A	EN | DE | IT | NL | ES | PT | FI | NO | SV | ET | LT | LV | EL | HR | SL | TR | HU | RO | BG | IS | UK | SQ
B	EN | DE | FR | NL | PL | SK | CS

Compus din:		
2a	1 x	Element pentru curent electric
2b	1 x	Cablu de alimentare AMPEROS AC Lungime 2 m, inclusiv ștecăr
-	1 x	Manual de utilizare

[1] Respectați autorizația de comercializare specifică pieței

[2] Denumiri ale suportului de priză conform IEC

[3] Denumiri comerciale conform ISO 3166

[4] Denumiri ale limbilor conform ISO 639

Suport de priză	F	E	G	J
Curent nominal (A)	16	16	5	10
	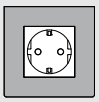	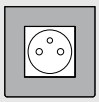	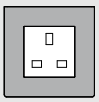	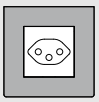

Sertar

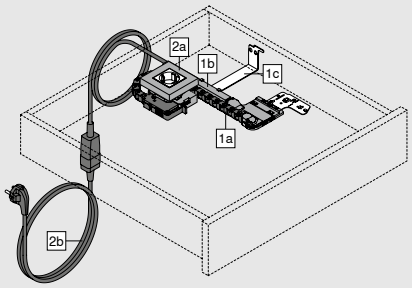

Poliță extractibilă cu împrejmuire

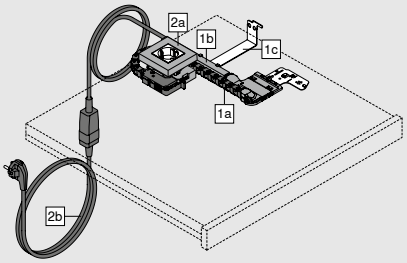

Culoare	
SZ	Negru
SZ-M	Negru mat
WS-H	Alb lucios

Notă: Sub rezerva modificărilor tehnice.

AMPEROS AC pentru MOVENTO

Proiectare

Instrucțiuni de siguranță

La proiectarea și instalarea AMPEROS AC trebuie respectate reglementările și standardele naționale respective. Trebuie păstrată o distanță suficientă față de instalațiile sanitare, cum ar fi lavoarele sau altele similare. Pentru ca AMPEROS AC să funcționeze corect, trebuie respectate toate cotele de găurire specificate. Produsul respectă clasa de protecție IP20.

Indicație

La montajul deasupra capacului inferior de corp, traversei sau mânerului tip canal (gola/mâner îngropat), recomandăm să poziționați șina corpului cu 3 mm mai sus, pentru a evita o coliziune cu elementul de alimentare

Pentru tipul de priză G se aplică următoarele: Pentru o funcționare conformă cu standardul BS 6396 și pentru protecția utilizatorului și a echipamentelor, nu se permite conectarea la AMPEROS AC a niciunui aparat electric a cărui tensiune nominală să depășească 250 V sau a cărui curent nominal să depășească 5 A.

Pentru conectorul de tip J: Asigurați-vă că comutatorul de pe conector este setat pe „Pornit”. După o situație de suprasarcină, întrerupătorul trebuie resetat manual.

Spațiu necesar – Sertar | Poliță extractibilă

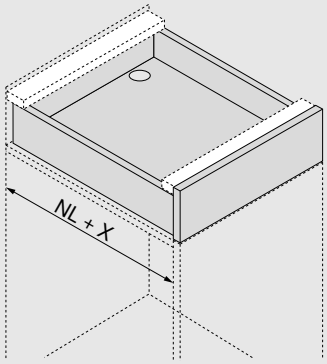

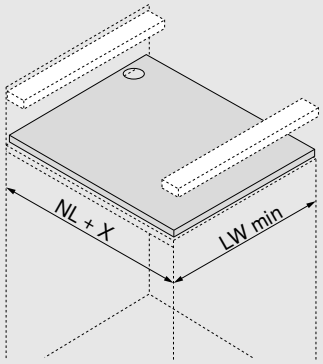

Lungime nominală NL (mm)	X (mm)		
	Sertar	Poliță extractibilă cu împrejmuire	Polița extractibilă – Opritor pentru poliță extractibilă
450 | 500 | 550	3	3	3
480	22	25	16

Tehnologii de mișcare	Lățime interioară corp LW min. (mm)
BLUMOTION	336
SERVO-DRIVE	562
TIP-ON BLUMOTION	362

Notă: Sub rezerva modificărilor tehnice.

AMPEROS AC pentru MOVENTO

Proiectare

Cote de găurire – Fund de sertar

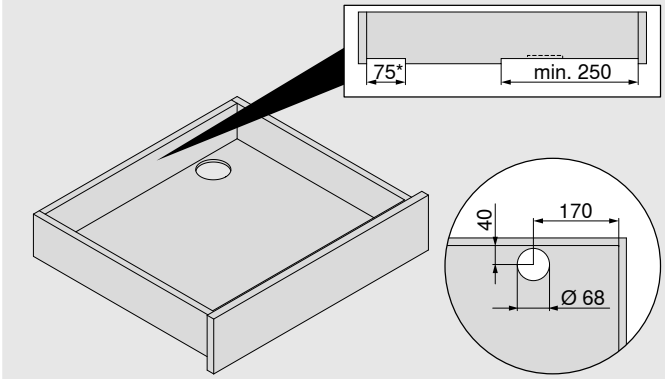

Grosime fund: 12–32 mm

* 125 mm cu TIP-ON BLUMOTION

Cote de găurire – bază poliță

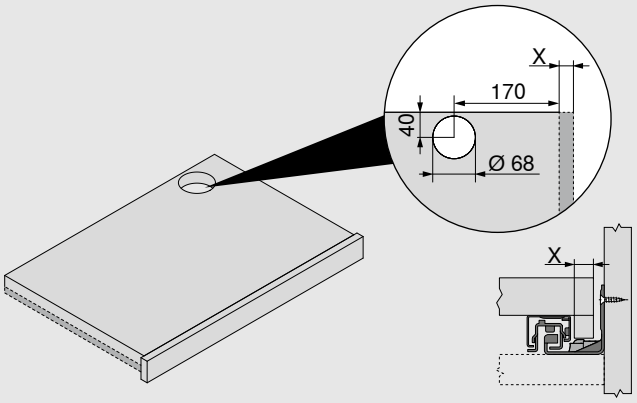

Grosime fund: 12–32 mm

Cote de găurire – Bază poliță – Opritor pentru poliță extractibilă

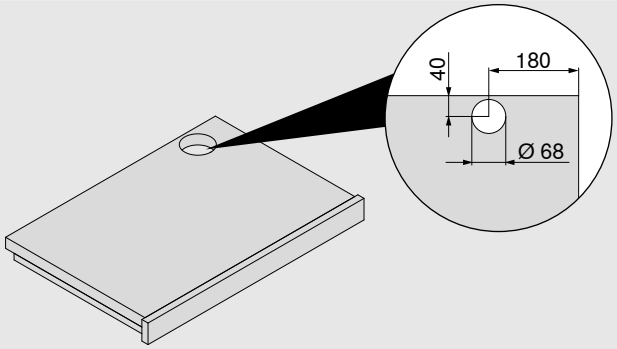

Grosime fund: 12–32 mm

Cote de găurire – Spate corp de mobilier – Sertar | Poliță extractibilă

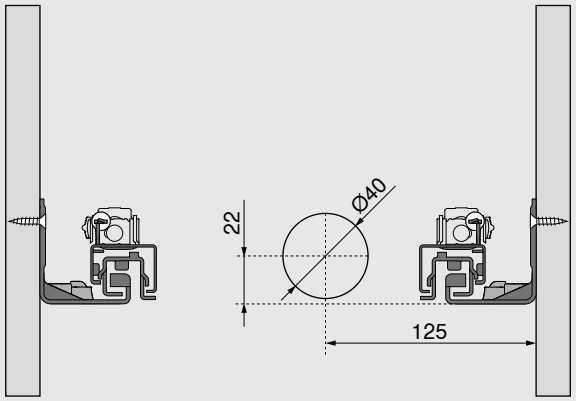

Informații despre montaj și reglaj
www.blum.com/amac5

Notă: Sub rezerva modificărilor tehnice.



moving ideas

Dumneavoastră aveți idei. Noi avem idei. Haideți să le punem împreună! Astfel ideile bune devin cele mai bune. Idei care fac diferența.
Pentru aceasta, Blum este partenerul potrivit. Cu produse inovatoare de cea mai înaltă calitate. Cu un program care nu lasă nimic de dorit. Cu servicii complete și ajutoare pentru prelucrare. Acesta este modul în care ne realizăm viziunea de a crește calitatea și confortul vieții. Împreună.



Calitatea vieții

Aspirația noastră: Soluții elegante și inteligente pentru mai multă calitate a vieții.

Gamă de produse

Totul de la o singură sursă: cu gama noastră diversificată de produse, ideile dumneavoastră de locuit pot fi realizate în mod convingător.

Inspirație

Observăm tendințele în materie de locuit la nivel mondial și ne gândim deja astăzi la soluțiile de mâine.

Inovație

Rămânem în mișcare: Cu noi produse și servicii pe care le dezvoltăm pentru dumneavoastră.

Servicii

Serviciile noastre personalizate, adaptate nevoilor dumneavoastră, vă sprijină în activitatea dumneavoastră zilnică.

Calitate

Acordăm o mare importanță calității și îmbunătățirii constante a produselor și serviciilor noastre.

Încredere

Ne asumăm responsabilitatea: Pentru partenerii noștri, pentru angajații noștri, pentru societate și pentru mediu.

Julius Blum a început în 1952 cu caiele pentru potcoave. În prezent, dezvoltăm accesorii de mobilier de înaltă calitate și soluții de locuit inovatoare pentru 120 de piețe.



11

unități de producție în Austria, Polonia, SUA și China



Peste

30

de filiale și reprezentanțe



În **1952**, Julius Blum a înființat compania în orașul Höchst, din Austria.



Cu peste

2100

brevete înregistrate la nivel global, se numără printre cele mai inovatoare întreprinderi austriece.



Peste

120

de piețe deservite pe toate continentele



10000

de angajați în întreaga lume



2,5 miliarde euro

cifră de afaceri



Blum produce sisteme de ridicare, balamale, extrageri și sisteme Pocket pentru mobilier – completate de servicii și ajutoare pentru prelucrare.



Principiul nostru privind „beneficiul global pentru clienți”: toți trebuie să beneficieze de avantajele produselor Blum – fie că sunt producători, distribuitori, instalatori sau consumatori.



Pentru a reduce amprenta ecologică, Blum pune în aplicare numeroase inițiative de sustenabilitate – încă din 1997, în conformitate cu certificarea ISO-14001.

Versiunea: 07.2026

MatNr.: 00000000 · EP-665/3 ro-AL/09.26
Tot conținutul se află sub copyright-ul Blum.
Ne rezervăm dreptul de a efectua modificări tehnice și de program.
Julius Blum GmbH, 6973 Höchst, Austria, Tel.: +43/5578/705-0, E-mail: info@blum.com, www.blum.com
Locațiile noastre din Austria, Polonia, SUA și China sunt certificate după cum urmează.
Locația noastră din Brazilia este certificată conform ISO 9001, ISO 14001 și ISO 45001.

ISO 9001 Certified Quality System

ISO 14001 Certified Environmental System

ISO 50001 Certified Energy System

www.blum.com/sales-offices

FSC www.fsc.org FSC™ C115115

Look for our FSC™-certified products