SERVO-DRIVE

Информация для заказа и проектирования

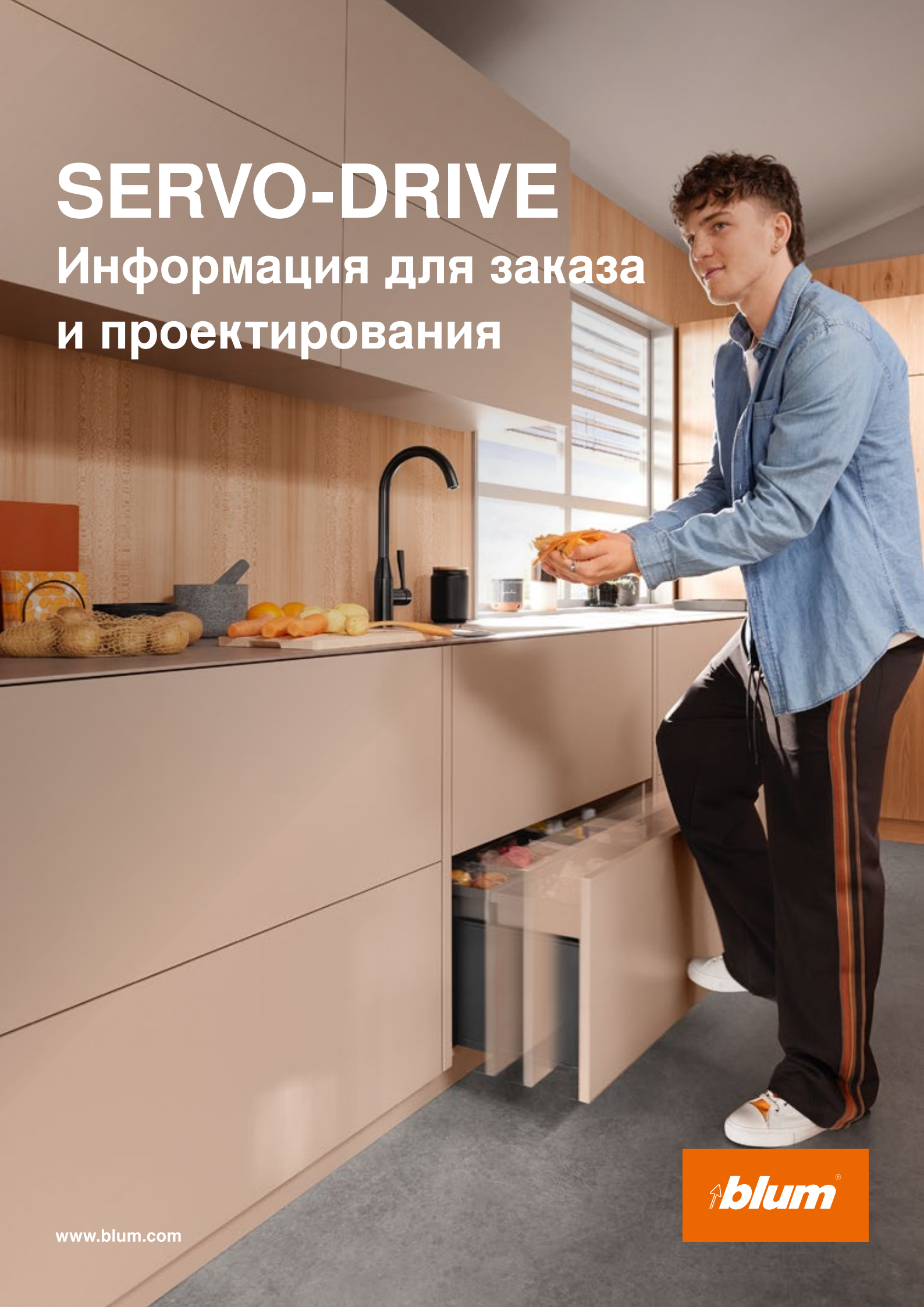

www.blum.com

Электрическая система открывания для ящиков с высоким фасадом и подъемников

Достаточно лишь легкого нажатия на фасад – и ящики с высоким фасадом и подъемники открываются будто сами по себе. В нижних и верхних шкафах, во встраиваемой технике. И все благодаря SERVO-DRIVE, SERVO-DRIVE uno и SERVO-DRIVE flex – кухонным системам с индивидуальными решениями для любых требований.

Содержание

04 Обзор комплектующих SERVO-DRIVE / SERVO-DRIVE uno

06 SERVO-DRIVE для систем выдвижения и направляющих

30 SERVO-DRIVE для систем выдвижения

36 SERVO-DRIVE для систем выдвижения и направляющих

42 SERVO-DRIVE для систем направляющих

58 SERVO-DRIVE uno | Напольные контейнеры под мусор

62 SERVO-DRIVE uno | Подвесные контейнеры под мусор

64 SERVO-DRIVE | Приспособления

66 Обзор комплектующих SERVO-DRIVE flex

68 SERVO-DRIVE flex | Холодильник и морозильник

74 SERVO-DRIVE flex | Комбинации холодильника и морозильника

76 SERVO-DRIVE flex | Посудомоечная машина

78 moving ideas

Дистанционный амортизатор Blum

Дистанционный амортизатор Blum обеспечивает необходимый ход срабатывания 2 мм.

Несущий профиль

На несущем профиле крепятся приводы.

Держатель несущего профиля и заглушка несущего профиля

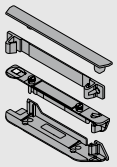

Эти комплектующие служат для крепления несущего профиля в конструкциях с вертикальной и/или горизонтальной рейкой.

Горизонтальный несущий профиль

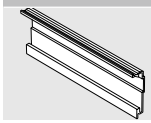

На несущем профиле с помощью адаптера крепится привод.

Держатель несущего профиля

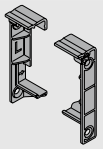

Эти комплектующие служат для крепления горизонтального несущего профиля.

Адаптер к несущему профилю для привода

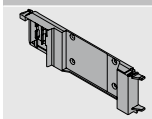

Этот адаптер используется для крепления привода на горизонтальном несущем профиле.

Одинарный уголок-держатель

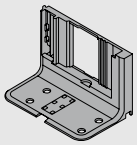

Уголки-держатели применяются в случае, если в движение должны приводиться только отдельные ящики с высоким фасадом или если конструкция корпуса не допускает использования сплошного несущего профиля.

Верхний уголок-держатель с предустановленным адаптером для привода

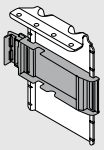

Привод крепится на адаптере верхнего уголка-держателя.

Привод

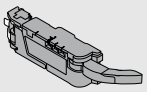

Привод поставляется с установленным удлинителем рычага. В некоторых случаях удлинитель рычага необходимо демонтировать, чтобы привод также можно было установить и в узких корпусах (см. информацию для проектирования).

Насадка для рычага для LEGRABOX

Предотвращает столкновение с задней стенкой из стали ящиков LEGRABOX высотой M и выше при внутренней ширине корпуса LW 267–286 мм.

Направляющая для рычага для TANDEMBOX

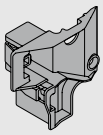

Предотвращает столкновение рычага с держателем задней стенки TANDEMBOX при LW 242–316 мм (задняя стенка из ДСП).

Блок питания SERVO-DRIVE

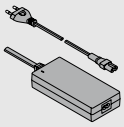

Блок питания SERVO-DRIVE преобразует локальное сетевое напряжение в постоянное 24 В. Необходимо использовать сетевой кабель с вилкой, подходящей для соответствующей страны. Блок питания SERVO-DRIVE обеспечивает электроснабжение нескольких приводов (или всей кухни).

Держатель блока питания

Монтаж ко дну

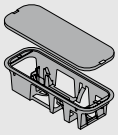

При креплении держателя блока питания SERVO-DRIVE ко дну корпуса он размещается просто и надежно.

Держатель блока питания

Монтаж к стене

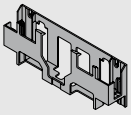

Если блок питания SERVO-DRIVE необходимо прикрепить к стене, то используется крепление блока питания для монтажа к стене.

Штепсельный блок питания SERVO-DRIVE

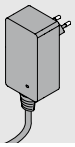

Штепсельный блок питания SERVO-DRIVE служит для электроснабжения привода для одного корпуса.

Распределительный кабель SERVO-DRIVE

Распределительный кабель служит для электроснабжения приводов.
Максимально допустимое рабочее напряжение составляет 24 В.

Примечание: этот кабель нельзя подключать напрямую к розетке.

Соединительный узел

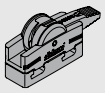

Этот узел соединяет распределительный кабель SERVO-DRIVE с кабелем несущего профиля и блоком питания SERVO-DRIVE.

Защита концов кабеля

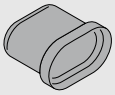

Защита концов кабеля закрывает неиспользуемые концы кабеля.

Защита от воды для использования с одинарным уголком-держателем

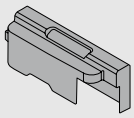

Защита от воды предотвращает проникновение влаги в привод. Предназначено для использования с одинарным уголком-держателем.

Защита от воды для горизонтальных конструкций

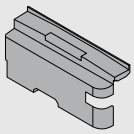

Защита от воды предотвращает проникновение влаги в привод. Для использования с горизонтальным несущим профилем.

Приспособление для сборки

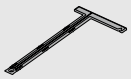

Без предварительного сверления, самоклеящееся. Для позиционирования привода SERVO-DRIVE uno.

Задняя стенка из стали, высота M

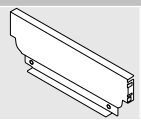

Задняя стенка из стали для подвесных контейнеров под мусор TANDEMBOX.

Задняя стенка из стали для ящика под мусор

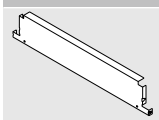

Специальная задняя стенка для подвесных контейнеров под мусор TANDEMBOX.

Держатель, левый/правый

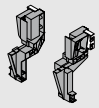

Эти комплектующие служат для крепления задней стенки из стали для подвесных контейнеров под мусор TANDEMBOX.

Прямоугольный продольный релинг, левый/правый

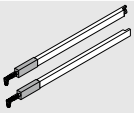

Релинг для использования с ящиками TANDEMBOX.

Транспортировочное крепление

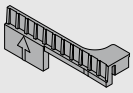

Предназначено для защиты комплекта SERVO-DRIVE uno во время транспортировки. Перед использованием его необходимо удалить.

Принадлежности

Держатель кабеля

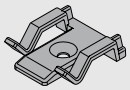

Держатель кабеля служит для удобной фиксации распределительного кабеля SERVO-DRIVE.

Стабилизатор фасада/дна

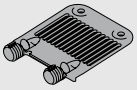

TANDEMBOX
Для стабилизации широких и высоких фасадов. Усиливает соединение царги с фасадом.

LEGRABOX/MERIVOBOX
Для стабилизации широкого дна ящика. Усиливает соединение фасада с дном.

Кабель синхронизации

С помощью кабеля синхронизации можно соединить и синхронизировать два привода.

Цвет/материал

WGR	Серый	R7035	Светло-серый (RAL 7035)
SZ	Черный	R7037	Темно-серый (RAL 7037)
WS	Белый	K	Пластмасса
TGR	Глубокий серый	ZN	Оцинкованный

i

SERVO-DRIVE может устанавливаться в комбинации с AMPEROS AC, если внутренняя ширина составляет не менее 562 мм.

Стандартный корпус с горизонтальной и вертикальной рейкой

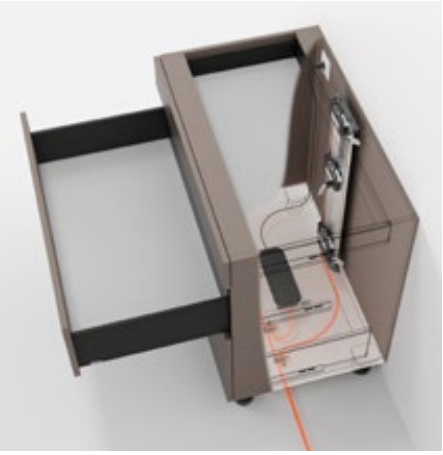

- Электрическая система открывания в комбинации с BLUMOTION обеспечивает мягкое и бесшумное закрывание любой конструкции
- С вертикальным несущим профилем
- Нет жесткого соединения привода с ящиком с высоким фасадом
- Ящики с высоким фасадом можно использовать без изменений
- Монтаж привода без инструмента
- Простая прокладка кабеля
- Небольшая глубина установки

Прокладка кабеля

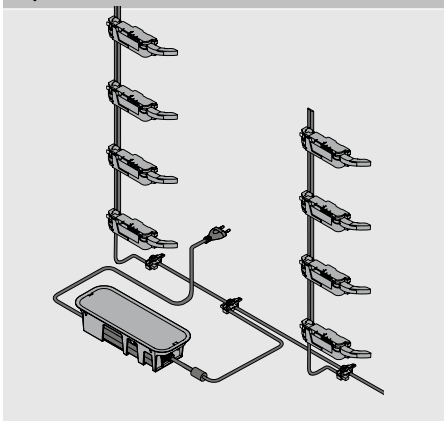

Информация для заказа

	Дистанционный амортизатор Blum		
	Ø (мм)	**Цвет**	
	5	TGR	993.0530
	8	TGR	993.0830.01
При высоте фасада до 300 мм необходимо 2 шт.			
При высоте фасада от 300 мм необходимо 4 шт.			
Для направляющих LEGRABOX/MERIVOBOX на 70 кг необходимо 4 шт.			
Для направляющих TANDEMBOX на 65 кг необходимо 4 шт.			

	Несущий профиль			
	Несущий профиль с распределительным кабелем SERVO-DRIVE			
	Длина (мм)			
	650	Z10T650AA	750	Z10T750AA
	700	Z10T700AA	800	Z10T800AA
	710	Z10T710AA		
	Несущий профиль без распределительного кабеля SERVO-DRIVE			
	Длина (мм)			
	1170			Z10T1170A
Алюминий под раскрой				
Раскрой:	Внутренняя высота корпуса LH – 10 мм			

	Держатель несущего профиля, верхний/нижний		
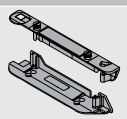	Конструкция корпуса с горизонтальной рейкой		
	Цвет	**Материал**	
	TGR	K	Z10D01E0.01

Альтернатива для пункта 3

	Держатель несущего профиля, нижний/задний		
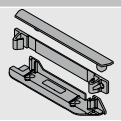	Конструкция корпуса с вертикальной рейкой		
	Цвет	**Материал**	
	TGR	K	Z10D01EA.01

	Привод		
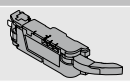	**Цвет**	**Материал**	
	TGR	K	Z10A3000.04
С предустановленным удлинителем рычага			

	Насадка для рычага для LEGRABOX		
	Цвет	**Материал**	
	SZ	K	Z10A3006
Задняя стенка из стали			
Необходима начиная с высоты M и при внутренней ширине корпуса LW 267–286 мм			

	Направляющая для рычага для TANDEMBOX		
	Цвет	**Материал**	
	R7037	K	Z10A3H00
Задняя стенка из ДСП			
Необходима при внутренней ширине корпуса LW 242–316 мм			

	Распределительный кабель SERVO-DRIVE и защита концов кабеля		
	Цвет	**Длина (м)**	
	SZ	8	Z10K800AE
Комплектация:			
1x Распределительный кабель SERVO-DRIVE			
5x Защита концов кабеля			
Под раскрой			
Используется как распределительный, коммуникационный кабель и как кабель несущего профиля			

Стандартный корпус с горизонтальной и вертикальной рейкой

	Соединительный узел и защита концов кабеля		
	Цвет	**Материал**	
	SZ	K	**Z10V100E.01**
Комплектация:			
1x Соединительный узел			
2x Защита концов кабеля			

	Блок питания SERVO-DRIVE, вкл. сетевой кабель				
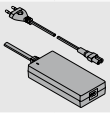					
Рынки	**Языковые пакеты**		**Рынки**	**Языковые пакеты**	
E	**A**	**Z10NE04EA**	**I**	**A**	**Z10NE04IA**
E	**B**	**Z10NE04EB**	**K**	**I**	**Z10NE04KI**
E	**C**	**Z10NE04EC**	**N**	**H**	**Z10NE04NH**
E	**D**	**Z10NE04ED**	**R**	**H**	**Z10NE04RH**
E	**E**	**Z10NE04EE**	**S**	**K**	**Z10NE04SK**
E	**F**	**Z10NE04EF**	**T**	**H**	**Z10NE04TH**
E	**I**	**Z10NE04EI**	**U**	**G**	**Z10NE04UG**
B	**A**	**Z10NE04BA**	**U**	**J**	**Z10NE04UJ**
B	**I**	**Z10NE04BI**	**Z**	**I**	**Z10NE04ZI**
H	**I**	**Z10NE04HI**			
Вкл. инструкцию по монтажу и эксплуатации					
Комплектация:					
1 x	Блок питания (исходящий кабель: длина 2 м)				
1 x	Сетевой кабель (1,5–1,8 м, вкл. штекер)				

Рынки и языковые пакеты

Обозначение			
Рынки		**Языковые пакеты***	
E	Европа	**A**	DE, EN, FR, IT, NL
B	GB	**B**	DA, EN, FI, NO, SV
H	IN	**C**	EL, EN, HR, SR, SL, TR
I	IL	**D**	EN, ES, FR, IT, PT
K	AU	**E**	CS, HU, PL, SK
N	CN	**F**	BG, ET, LV, LT, RO, RU, GB
R	KR	**G**	EN, ES, FR
S	BR	**H**	EN, ZH, KO
T	TW	**I**	EN
U	US | CA | JP	**J**	JA
Z	ZA	**K**	EN, ES, PT
* Обозначения языков согласно ISO-639			

	Держатель блока питания		
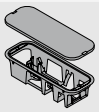	Монтаж ко дну		
	Цвет	**Материал**	
	TGR	K	**Z10NG000**
С крышкой			
Для блока питания SERVO-DRIVE			

Альтернатива

	Держатель блока питания		
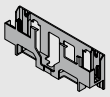	Монтаж к стене		
	Цвет	**Материал**	
	WGR	K	**Z10NG120**
Для блока питания SERVO-DRIVE			

Принадлежности

	Держатель кабеля		
	Цвет	**Материал**	
	WS	K	**Z10K0009**
Например, для фиксации распределительного кабеля SERVO-DRIVE			

	Стабилизатор фасада/дна		
	Цвет	**Материал**	
	R7037	K	**Z96.10E1**

	Кабель синхронизации	
	Длина (мм)	
	80	**Z10K008S**
	500	**Z10K050S**
	1200	**Z10K120S**
	1600	**Z10K160S**
Соединяет два привода, которые должны срабатывать одновременно		

Стандартный корпус – конструкция с горизонтальной рейкой

Проектирование

Расстояния до отверстий — дно корпуса | рейка

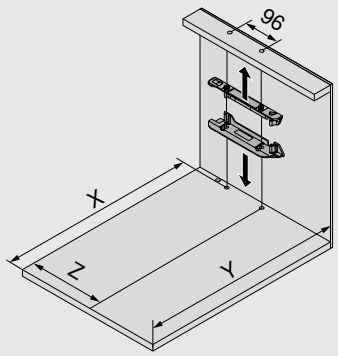

Задние стенки систем выдвижения	X (мм)	Y (мм)
Задняя стенка из ДСП	NL + 19	NL + 33
Задняя стенка из стали	NL + 2	NL + 16
NL Номинальная длина		
X Позиция сверления		
Y Мин. необходимое пространство		
Z Размер смещения		
Задние стенки систем направляющих	**X (мм)**	**Y (мм)**
≥ 79	NL + 16	NL + 30

Системы выдвижения	Задняя стенка	Высота задней стенки	Внутренняя ширина корпуса LW (мм)									
			242–266			267–286				287–316		
			Z (мм)	Удл. рычага	Напр. рычага	Z (мм)	Удл. рычага	Напр. рычага	Нас. рычага	Z (мм)	Удл. рычага	Напр. рычага
LEGRABOX	Задняя стенка из ДСП	N	–	–	–	184	●	–	–	184	●	–
		M | K | C | F	–	–	–	184	●	–	–	184	●	–
	Задняя стенка из стали	N	–	–	–	–	–	–	–	–	–	–
		M | K | C | F	–	–	–	184	✖	–	●	184	●	–
MERIVOBOX	Задняя стенка из ДСП	N	–	–	–	174	✖	–	–	174	●	–
		M | K | E | F	–	–	–	174	✖	–	–	174	●	–
	Задняя стенка из стали	N	–	–	–	–	–	–	–	–	–	–
		M | K | E | F	–	–	–	174	●	–	–	174	●	–
TANDEMBOX	Задняя стенка из ДСП	N	179	✖	●	179	●	●	–	179	●	●
		M | K | B | C | D	179	✖	●	179	●	●	–	179	●	●
	Задняя стенка из стали	N	–	–	–	–	–	–	–	190	✖	–
		M | K | B | C | D	–	–	–	179	✖	–	–	179	●	–

Системы выдвижения	Задняя стенка	Высота задней стенки	Внутренняя ширина корпуса LW (мм)					
			317–386			≥ 387		
			Z (мм)	Удлинитель рычага	Направляющая для рычага	Z (мм)	Удлинитель рычага	Направляющая для рычага
LEGRABOX	Задняя стенка из ДСП	N	184	●	–	LW / 2	●	–
		M | K | C | F	184	●	–	LW / 2	●	–
	Задняя стенка из стали	N	–	–	–	–	–	–
		M | K | C | F	184	●	–	LW / 2	●	–
MERIVOBOX	Задняя стенка из ДСП	N	174	●	–	LW / 2	●	–
		M | K | E | F	174	●	–	LW / 2	●	–
	Задняя стенка из стали	N	–	–	–	–	–	–
		M | K | E | F	174	●	–	LW / 2	●	–
TANDEMBOX	Задняя стенка из ДСП	N	179	●	○	LW / 2	●	○
		M | K | B | C | D	179	●	○	LW / 2	●	○
	Задняя стенка из стали	N	190	●	–	LW / 2	●	–
		M | K | B | C | D	179	●	–	LW / 2	●	–

LW Внутренняя ширина корпуса	○ Не требуется
Z Размер смещения	– Невозможно
● Требуется	✖ Удалить

Стандартный корпус – конструкция с горизонтальной рейкой

Системы направляющих	Высота ящика SKH (мм)	Внутренняя ширина корпуса LW (мм)							
		224–234		235–388		389–428		≥ 429	
		Z (мм)	Удлинитель рычага	Z (мм)	Удлинитель рычага	Z (мм)	Удлинитель рычага	Z (мм)	Удлинитель рычага
MOVENTO	≥ 79	–	–	164	●	164	●	LW / 2	●
TANDEM	≥ 79	164	–	164	●	LW / 2	●	LW / 2	●

LW Внутренняя ширина корпуса

Z Размер смещения

● Требуется

– Невозможно

Удлинитель рычага

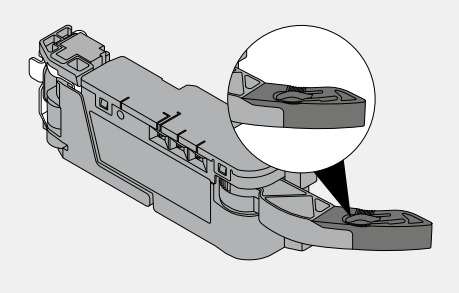

Насадка для рычага

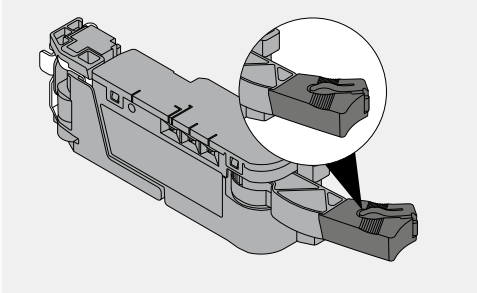

Направляющая для рычага

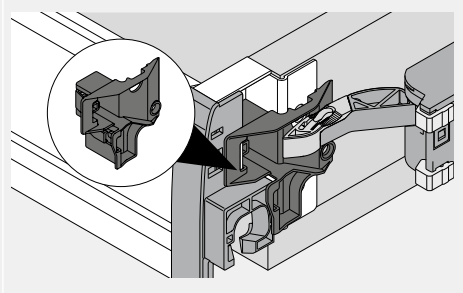

Дно корпуса – схема сверления

Прокладка кабеля снизу

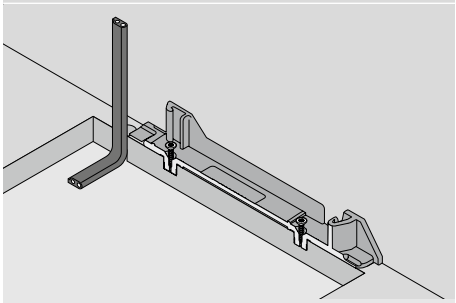

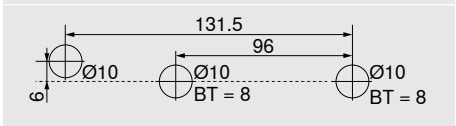

BT Глубина сверления

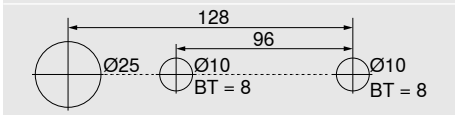

Альтернативная схема сверления – **MINIPRESS top** | **MINIPRESS**

Прокладка кабеля сзади

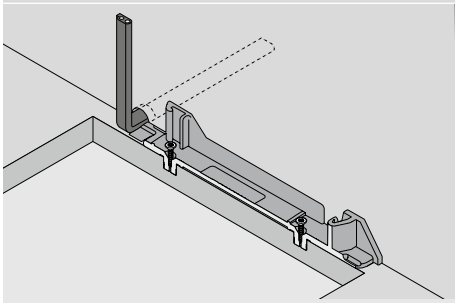

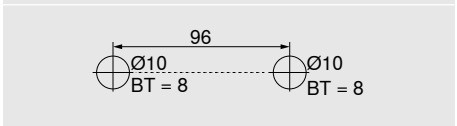

BT Глубина сверления

Обработка фасада – позиция – дистанционный амортизатор Blum

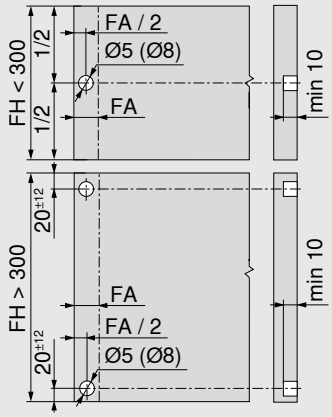

Дистанционный амортизатор Blum обеспечивает необходимый ход срабатывания 2 мм

Высота фасада FH (мм)	Дистанционный амортизатор Blum (шт.)
До 300	2
От 301	4

FA Наложение фасада

FH Высота фасада

Стандартный корпус – конструкция с горизонтальной рейкой

Корпус

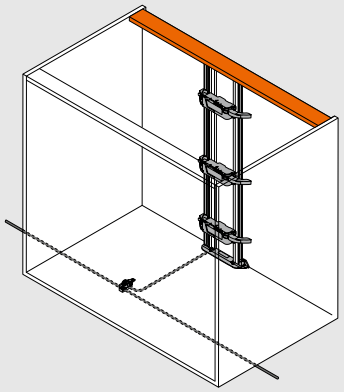

Позиция привода

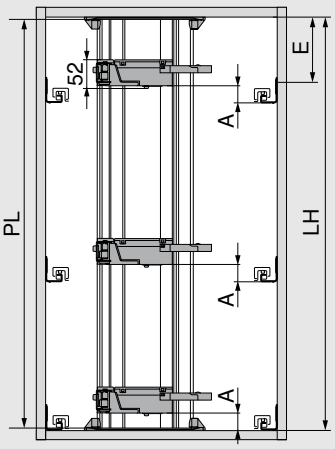

PL = LH – 10 мм

Округлить до десятков в меньшую сторону

LH Внутренняя высота корпуса

PL Длина несущего профиля

A Расстояние от нижней кромки направляющей до нижней кромки привода

E Расстояние от нижней кромки крышки корпуса до позиции крепления направляющей

Позиция – привод – системы выдвижения

Системы выдвижения	Задняя стенка	Высота задней стенки	Внутренняя ширина корпуса LW (мм)							
			242–266		267–286		287–316		≥ 317	
			A	E мин.	A	E мин.	A	E мин.	A	E мин.
LEGRABOX	Задняя стенка из ДСП	N	–	–	45	61	45	61	45	61
		M | K | C | F	–	–	45	69	45	69	45	69
	Задняя стенка из стали	N	–	–	–	–	–	–	–	–
		M | K | C | F	–	–	45	69	45	69	45	69
MERIVOBOX	Задняя стенка из ДСП	N	–	–	28	32	28	32	28	32
		M | K | E | F	–	–	45	54	45	54	45	54
	Задняя стенка из стали	N	–	–	–	–	–	–	–	–
		M | K | E | F	–	–	45	54	45	54	45	54
TANDEMBOX	Задняя стенка из ДСП	N	35	56	35	56	35	56	28	49
		M | K | B | C | D	35	64	35	64	35	64	35	64
	Задняя стенка из стали	N	–	–	–	–	28	49	28	49
		M | K | B | C | D	–	–	35	64	35	64	35	64

A Расстояние от нижней кромки направляющей до нижней кромки привода

E Расстояние от нижней кромки крышки корпуса до позиции крепления направляющей

– Невозможно

Позиция — привод — системы направляющих

Системы направляющих	Высота ящика SKH (мм)	Внутренняя ширина корпуса LW (мм)					
		224–234		235–428		≥ 429	
		A (мм)	E мин. (мм)	A (мм)	E мин. (мм)	A (мм)	E мин. (мм)
MOVENTO	≥ 79	–	–	60	74	35	49
TANDEM	≥ 79	55	71	55	71	35	51

A Расстояние от нижней кромки направляющей до нижней кромки привода

E Расстояние от нижней кромки крышки корпуса до позиции крепления направляющей

– Невозможно

Стандартный корпус – конструкция с вертикальной рейкой

Расстояния до отверстий — дно корпуса | рейка

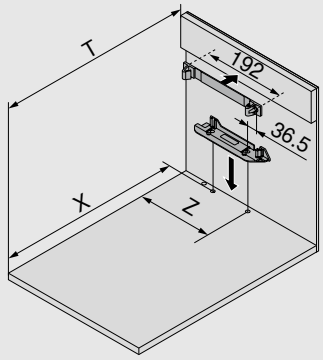

Задние стенки систем выдвижения	X (мм)	T (мм)
Задняя стенка из ДСП	NL + 19	NL + 34
Задняя стенка из стали	NL + 2	NL + 17
NL Номинальная длина		
T Расстояние от передней кромки корпуса до рейки		
X Позиция сверления		
Z Размер смещения		
Задние стенки систем направляющих	**X (мм)**	**Y (мм)**
≥ 79	NL + 16	NL + 31

Системы выдвижения	Задняя стенка	Высота задней стенки	Внутренняя ширина корпуса LW (мм)									
			242–266			267–286				287–316		
			Z (мм)	Удл. рычага	Напр. рычага	Z (мм)	Удл. рычага	Напр. рычага	Нас. рычага	Z (мм)	Удл. рычага	Напр. рычага
LEGRABOX	Задняя стенка из ДСП	N	–	–	–	184	●	–	–	184	●	–
		M | K | C | F	–	–	–	184	●	–	–	184	●	–
	Задняя стенка из стали	N	–	–	–	–	–	–	–	–	–	–
		M | K | C | F	–	–	–	184	✖	–	●	184	●	–
MERIVOBOX	Задняя стенка из ДСП	N	–	–	–	174	✖	–	–	174	●	–
		M | K | E | F	–	–	–	174	✖	–	–	174	●	–
	Задняя стенка из стали	N	–	–	–	–	–	–	–	–	–	–
		M | K | E | F	–	–	–	174	●	–	–	174	●	–
TANDEMBOX	Задняя стенка из ДСП	N	179	✖	●	179	●	●	–	179	●	●
		M | K | B | C | D	179	✖	●	179	●	●	–	179	●	●
	Задняя стенка из стали	N	–	–	–	–	–	–	–	190	✖	–
		M | K | B | C | D	–	–	–	179	✖	–	–	179	●	–

Системы выдвижения	Задняя стенка	Высота задней стенки	Внутренняя ширина корпуса LW (мм)					
			317–386			≥ 387		
			Z (мм)	Удлинитель рычага	Направляющая для рычага	Z (мм)	Удлинитель рычага	Направляющая для рычага
LEGRABOX	Задняя стенка из ДСП	N	184	●	–	LW / 2	●	–
		M | K | C | F	184	●	–	LW / 2	●	–
	Задняя стенка из стали	N	–	–	–	–	–	–
		M | K | C | F	184	●	–	LW / 2	●	–
MERIVOBOX	Задняя стенка из ДСП	N	174	●	–	LW / 2	●	–
		M | K | E | F	174	●	–	LW / 2	●	–
	Задняя стенка из стали	N	–	–	–	–	–	–
		M | K | E | F	174	●	–	LW / 2	●	–
TANDEMBOX	Задняя стенка из ДСП	N	179	●	○	LW / 2	●	○
		M | K | B | C | D	179	●	○	LW / 2	●	○
	Задняя стенка из стали	N	190	●	–	LW / 2	●	–
		M | K | B | C | D	179	●	–	LW / 2	●	–

LW Внутренняя ширина корпуса	○ Не требуется
Z Размер смещения	– Невозможно
● Требуется	✖ Удалить

Стандартный корпус – конструкция с вертикальной рейкой

Удлинитель рычага

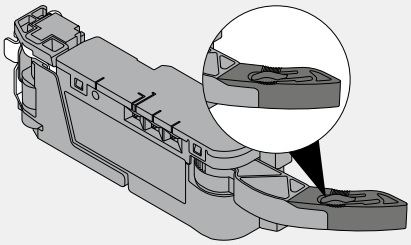

Насадка для рычага

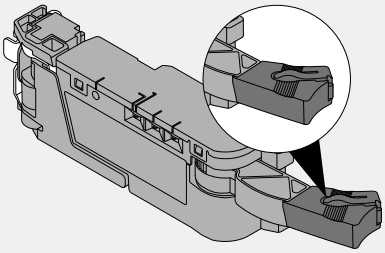

Направляющая для рычага

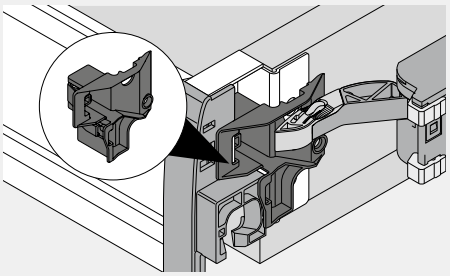

Корпус

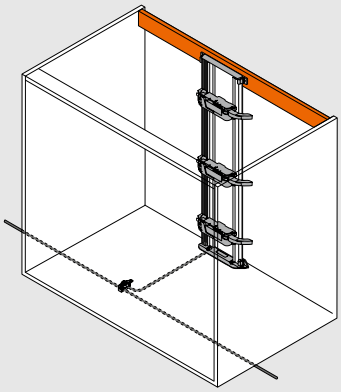

Позиция привода

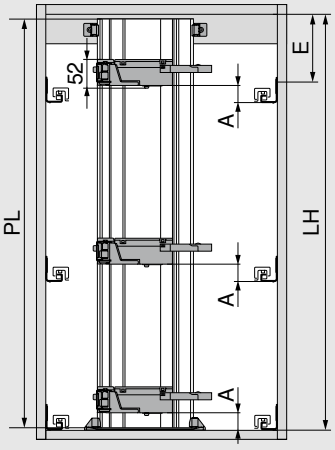

PL = LH – 10 мм

Округлить до десятков в меньшую сторону

LH Внутренняя высота корпуса

PL Длина несущего профиля

A Расстояние от нижней кромки направляющей до нижней кромки привода

E Расстояние от нижней кромки крышки корпуса до позиции крепления направляющей

Позиция — привод — системы выдвижения

Системы выдвижения	Задняя стенка	Высота задней стенки	Внутренняя ширина корпуса LW (мм)							
			242–266		267–286		287–316		≥ 317	
			A	E min.	A	E min.	A	E min.	A	E min.
LEGRABOX	Задняя стенка из ДСП	N	–	–	45	61	45	61	45	61
		M | K | C | F	–	–	45	69	45	69	45	69
	Задняя стенка из стали	N	–	–	–	–	–	–	–	–
		M | K | C | F	–	–	45	69	45	69	45	69
MERIVOBOX	Задняя стенка из ДСП	N	–	–	28	32	28	32	28	32
		M | K | E | F	–	–	45	54	45	54	45	54
	Задняя стенка из стали	N	–	–	–	–	–	–	–	–
		M | K | E | F	–	–	45	54	45	54	45	54
TANDEMBOX	Задняя стенка из ДСП	N	35	56	35	56	35	56	28	49
		M | K | B | C | D	35	64	35	64	35	64	35	64
	Задняя стенка из стали	N	–	–	–	–	28	49	28	49
		M | K | B | C | D	–	–	35	64	35	64	35	64

A Расстояние от нижней кромки направляющей до нижней кромки привода

E Расстояние от нижней кромки крышки корпуса до позиции крепления направляющей

– Невозможно

Стандартный корпус – конструкция с вертикальной рейкой

Позиция – привод – системы направляющих

Системы направляющих	Высота ящика SKH (мм)	Внутренняя ширина корпуса LW (мм)					
		224–234		235–428		≥ 429	
		A (мм)	E мин. (мм)	A (мм)	E мин. (мм)	A (мм)	E мин. (мм)
MOVENTO	≥ 79	–	–	60	84	35	54
TANDEM	≥ 79	55	81	55	81	35	61

A Расстояние от нижней кромки направляющей до нижней кромки привода

E Расстояние от нижней кромки крышки корпуса до позиции крепления направляющей

– Невозможно

Системы направляющих	Высота ящика SKH (мм)	Внутренняя ширина корпуса LW (мм)							
		224–234		235–388		389–428		≥ 429	
		Z (мм)	Удлинитель рычага	Z (мм)	Удлинитель рычага	Z (мм)	Удлинитель рычага	Z (мм)	Удлинитель рычага
MOVENTO	≥ 79	–	–	164	●	164	●	LW / 2	●
TANDEM	≥ 79	164	–	164	●	LW / 2	●	LW / 2	●

LW Внутренняя ширина корпуса

Z Размер смещения

● Требуется

– Невозможно

Необходимое пространство и безопасное расстояние — держатель блока питания

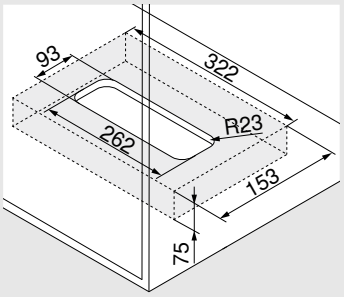

Монтаж ко дну

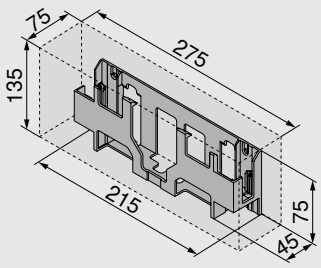

Монтаж к стене

Внимание

Для обеспечения циркуляции воздуха необходимо соблюдать безопасное расстояние 30 мм, иначе возможен перегрев блока питания SERVO-DRIVE.
Безопасное расстояние учтено в размерах, указанных на чертежах.

Обработка фасада – позиция – дистанционный амортизатор Blum

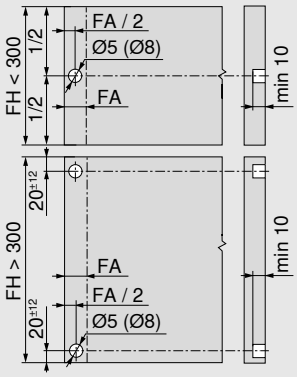

Дистанционный амортизатор Blum обеспечивает необходимый ход срабатывания 2 мм

Высота фасада FH (мм)	Дистанционный амортизатор Blum (шт.)
До 300	2
От 301	4

FA Наложение фасада

FH Высота фасада

Стандартный корпус – конструкция с горизонтальной/вертикальной рейкой

Дно корпуса – схема сверления

Прокладка кабеля снизу

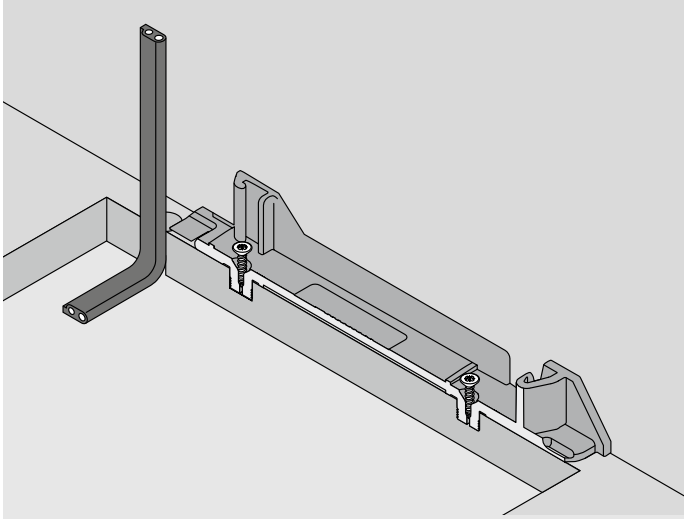

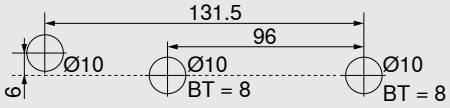

Альтернативная схема сверления для MINIPRESS top и MINIPRESS

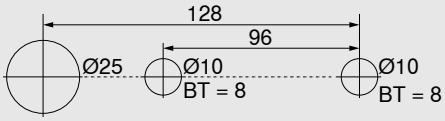

Прокладка кабеля сзади

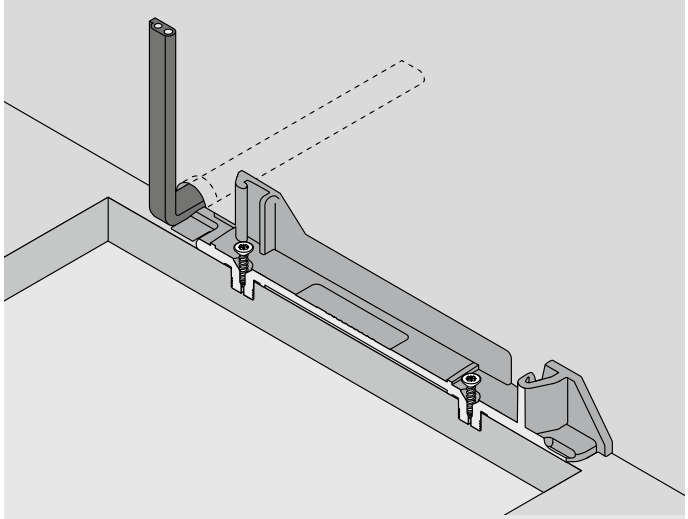

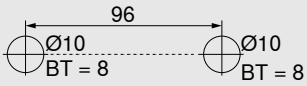

BT Глубина сверления

Заметки

SPACE TOWER

- Электрическая система открывания в комбинации с BLUMOTION обеспечивает мягкое и бесшумное закрывание любой конструкции
- С вертикальным несущим профилем
- Нет жесткого соединения привода с ящиком с высоким фасадом
- Ящики с высоким фасадом можно использовать без изменений
- Монтаж привода без инструмента
- Простая прокладка кабеля
- Небольшая глубина установки
- Во вкладных ящиках с высоким фасадом MERIVOBOX система SERVO-DRIVE срабатывает, только если потянуть за ящик

Прокладка кабеля

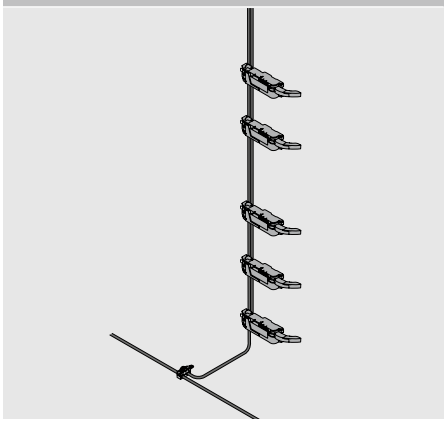

Информация для заказа

	Несущий профиль			
	Несущий профиль с распределительным кабелем SERVO-DRIVE			
	Длина (мм)			
	650	Z10T650AA	750	Z10T750AA
	700	Z10T700AA	800	Z10T800AA
	710	Z10T710AA		
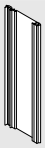	**Несущий профиль без распределительного кабеля SERVO-DRIVE**			
	Длина (мм)			
	1170			Z10T1170A
Алюминий под раскрой				
Раскрой:	Внутренняя высота корпуса LH – 10 мм			

	Держатель несущего профиля, верхний/нижний		
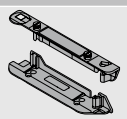	Конструкция корпуса с горизонтальной рейкой		
	Цвет	**Материал**	
	TGR	K	Z10D01E0.01

Альтернатива для пункта 2

	Держатель несущего профиля, нижний/задний		
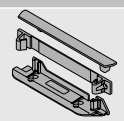	Конструкция корпуса с вертикальной рейкой		
	Цвет	**Материал**	
	TGR	K	Z10D01EA.01

	Соединительный узел и защита концов кабеля		
	Цвет	**Материал**	
	SZ	K	Z10V100E.01
Комплектация:			
1x Соединительный узел			
2x Защита концов кабеля			

	Привод		
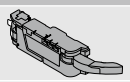	**Цвет**	**Материал**	
	TGR	K	Z10A3000.04
С предустановленным удлинителем рычага			

	Насадка для рычага для LEGRABOX		
	Цвет	**Материал**	
	SZ	K	Z10A3006
Задняя стенка из стали			
Необходима начиная с высоты M и при внутренней ширине корпуса LW 267–286 мм			

	Направляющая для рычага для TANDEMBOX		
	Цвет	**Материал**	
	R7037	K	Z10A3H00
Задняя стенка из ДСП			
Необходима при внутренней ширине корпуса LW 242–316 мм			

	Распределительный кабель SERVO-DRIVE и защита концов кабеля		
	Цвет	**Длина (м)**	
	SZ	8	Z10K800AE
Комплектация:			
1x Распределительный кабель SERVO-DRIVE			
5x Защита концов кабеля			
Под раскрой			
Используется как распределительный, коммуникационный кабель и как кабель несущего профиля			

SPACE TOWER

	Блок питания SERVO-DRIVE, вкл. сетевой кабель				
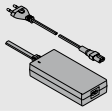					
Рынки	Языковые пакеты		Рынки	Языковые пакеты	
E	A	Z10NE04EA	I	A	Z10NE04IA
E	B	Z10NE04EB	K	I	Z10NE04KI
E	C	Z10NE04EC	N	H	Z10NE04NH
E	D	Z10NE04ED	R	H	Z10NE04RH
E	E	Z10NE04EE	S	K	Z10NE04SK
E	F	Z10NE04EF	T	H	Z10NE04TH
E	I	Z10NE04EI	U	G	Z10NE04UG
B	A	Z10NE04BA	U	J	Z10NE04UJ
B	I	Z10NE04BI	Z	I	Z10NE04ZI
H	I	Z10NE04HI			
Вкл. инструкцию по монтажу и эксплуатации					
Комплектация:					
	1 x	Блок питания (исходящий кабель: длина 2 м)			
	1 x	Сетевой кабель (1,5–1,8 м, вкл. штекер)			

Рынки и языковые пакеты

Обозначение			
Рынки		**Языковые пакеты***	
E	Европа	**A**	DE, EN, FR, IT, NL
B	GB	**B**	DA, EN, FI, NO, SV
H	IN	**C**	EL, EN, HR, SR, SL, TR
I	IL	**D**	EN, ES, FR, IT, PT
K	AU	**E**	CS, HU, PL, SK
N	CN	**F**	BG, ET, LV, LT, RO, RU, GB
R	KR	**G**	EN, ES, FR
S	BR	**H**	EN, ZH, KO
T	TW	**I**	EN
U	US | CA | JP	**J**	JA
Z	ZA	**K**	EN, ES, PT
* Обозначения языков согласно ISO-639			

	Держатель блока питания		
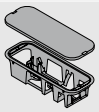	Монтаж ко дну		
	Цвет	**Материал**	
	TGR	K	Z10NG000
С крышкой			
Для блока питания SERVO-DRIVE			

Альтернатива

	Держатель блока питания		
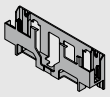	Монтаж к стене		
	Цвет	**Материал**	
	TGR	K	Z10NG120
Для блока питания SERVO-DRIVE			

Принадлежности

	Держатель кабеля		
	Цвет	**Материал**	
	WS	K	Z10K0009
Например, для фиксации распределительного кабеля SERVO-DRIVE			

	Стабилизатор фасада/дна		
	Цвет	**Материал**	
	R7037	K	Z96.10E1

	Кабель синхронизации	
	Длина (мм)	
	80	Z10K008S
	500	Z10K050S
	1200	Z10K120S
	1600	Z10K160S
Соединяет два привода, которые должны срабатывать одновременно		

Несущий профиль сверху

Проектирование

Корпус

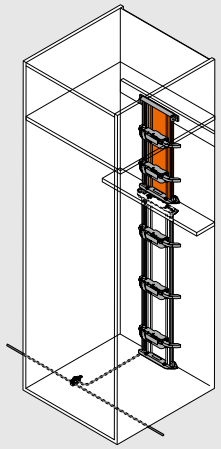

Позиция привода

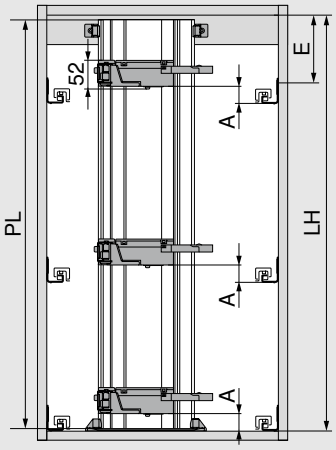

PL = LH – 10 мм

Округлить до десятков в меньшую сторону

LH Внутренняя высота корпуса

PL Длина несущего профиля

A Расстояние от нижней кромки направляющей до нижней кромки привода

E Расстояние от нижней кромки крышки корпуса до позиции крепления направляющей

Позиция – привод – системы выдвижения

Системы выдвижения	Задняя стенка	Высота задней стенки	Внутренняя ширина корпуса LW (мм)							
			242–266		267–286		287–316		≥ 317	
			A	E min.	A	E min.	A	E min.	A	E min.
LEGRABOX	Задняя стенка из ДСП	N	–	–	45	61	45	61	45	61
		M | K | C | F	–	–	45	69	45	69	45	69
	Задняя стенка из стали	N	–	–	–	–	–	–	–	–
		M | K | C | F	–	–	45	69	45	69	45	69
MERIVOBOX	Задняя стенка из ДСП	N	–	–	28	32	28	32	28	32
		M | K | E | F	–	–	45	54	45	54	45	54
	Задняя стенка из стали	N	–	–	–	–	–	–	–	–
		M | K | E | F	–	–	45	54	45	54	45	54
TANDEMBOX	Задняя стенка из ДСП	N	35	56	35	56	35	56	28	49
		M | K | B | C | D	35	64	35	64	35	64	35	64
	Задняя стенка из стали	N	–	–	–	–	28	49	28	49
		M | K | B | C | D	–	–	35	64	35	64	35	64

A Расстояние от нижней кромки направляющей до нижней кромки привода

E Расстояние от нижней кромки крышки корпуса до позиции крепления направляющей

– Невозможно

Позиция – привод – системы направляющих

Системы направляющих	Высота ящика SKH (мм)	Внутренняя ширина корпуса LW (мм)					
		224–234		235–428		≥ 429	
		A (мм)	E мин. (мм)	A (мм)	E мин. (мм)	A (мм)	E мин. (мм)
MOVENTO	≥ 79	–	–	60	74	35	49
TANDEM	≥ 79	55	71	55	71	35	51

A Расстояние от нижней кромки направляющей до нижней кромки привода

E Расстояние от нижней кромки крышки корпуса до позиции крепления направляющей

– Невозможно

Несущий профиль сверху

Расстояния до отверстий – дно корпуса | рейка

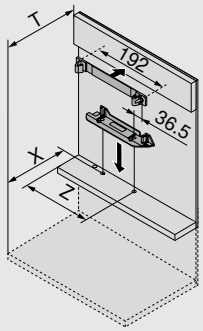

Задние стенки систем выдвижения	X (мм)	T (мм)
Задняя стенка из ДСП	NL + 19	NL + 34
Задняя стенка из стали	NL + 2	NL + 17
NL Номинальная длина		
T Расстояние от передней кромки корпуса до рейки		
X Позиция сверления		
Z Размер смещения		
Задние стенки систем направляющих	**X (мм)**	**Y (мм)**
≥ 79	NL + 16	NL + 31

Системы выдвижения	Задняя стенка	Высота задней стенки	Внутренняя ширина корпуса LW (мм)									
			242–266			267–286				287–316		
			Z (мм)	Удл. рычага	Напр. рычага	Z (мм)	Удл. рычага	Напр. рычага	Нас. рычага	Z (мм)	Удл. рычага	Напр. рычага
LEGRABOX	Задняя стенка из ДСП	N	–	–	–	184	●	–	–	184	●	–
		M | K | C | F	–	–	–	184	●	–	–	184	●	–
	Задняя стенка из стали	N	–	–	–	–	–	–	–	–	–	–
		M | K | C | F	–	–	–	184	✖	–	●	184	●	–
MERIVOBOX	Задняя стенка из ДСП	N	–	–	–	174	✖	–	–	174	●	–
		M | K | E | F	–	–	–	174	✖	–	–	174	●	–
	Задняя стенка из стали	N	–	–	–	–	–	–	–	–	–	–
		M | K | E | F	–	–	–	174	●	–	–	174	●	–
TANDEMBOX	Задняя стенка из ДСП	N	179	✖	●	179	●	●	–	179	●	●
		M | K | B | C | D	179	✖	●	179	●	●	–	179	●	●
	Задняя стенка из стали	N	–	–	–	–	–	–	–	190	✖	–
		M | K | B | C | D	–	–	–	179	✖	–	–	179	●	–

Системы выдвижения	Задняя стенка	Высота задней стенки	Внутренняя ширина корпуса LW (мм)					
			317–386			≥ 387		
			Z (мм)	Удлинитель рычага	Направляющая для рычага	Z (мм)	Удлинитель рычага	Направляющая для рычага
LEGRABOX	Задняя стенка из ДСП	N	184	●	–	LW / 2	●	–
		M | K | C | F	184	●	–	LW / 2	●	–
	Задняя стенка из стали	N	–	–	–	–	–	–
		M | K | C | F	184	●	–	LW / 2	●	–
MERIVOBOX	Задняя стенка из ДСП	N	174	●	–	LW / 2	●	–
		M | K | E | F	174	●	–	LW / 2	●	–
	Задняя стенка из стали	N	–	–	–	–	–	–
		M | K | E | F	174	●	–	LW / 2	●	–
TANDEMBOX	Задняя стенка из ДСП	N	179	●	○	LW / 2	●	○
		M | K | B | C | D	179	●	○	LW / 2	●	○
	Задняя стенка из стали	N	190	●	–	LW / 2	●	–
		M | K | B | C | D	179	●	–	LW / 2	●	–

LW Внутренняя ширина корпуса	○ Не требуется
Z Размер смещения	– Невозможно
● Требуется	✖ Удалить

Несущий профиль сверху

Удлинитель рычага	Насадка для рычага	Направляющая для рычага
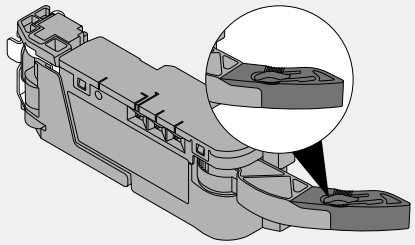	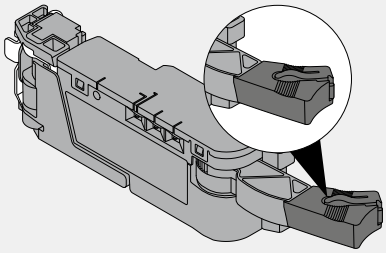	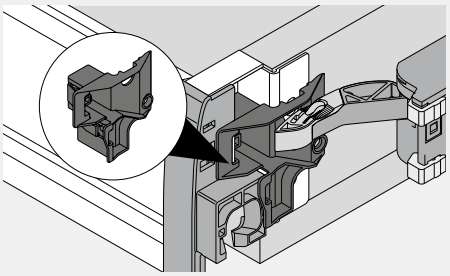

Системы направляющих	Высота ящика SKH (мм)	Внутренняя ширина корпуса LW (мм)							
		224–234		235–388		389–428		≥ 429	
		Z (мм)	Удлинитель рычага	Z (мм)	Удлинитель рычага	Z (мм)	Удлинитель рычага	Z (мм)	Удлинитель рычага
MOVENTO	≥ 79	–	–	164	●	164	●	LW / 2	●
TANDEM	≥ 79	164	–	164	●	LW / 2	●	LW / 2	●

LW Внутренняя ширина корпуса

Z Размер смещения

● Требуется

– Невозможно

Необходимое пространство и безопасное расстояние – держатель блока питания

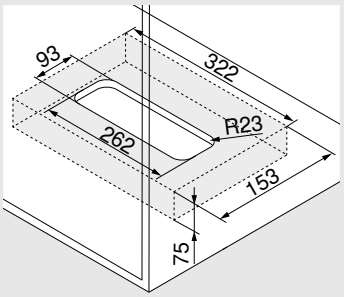

Монтаж ко дну

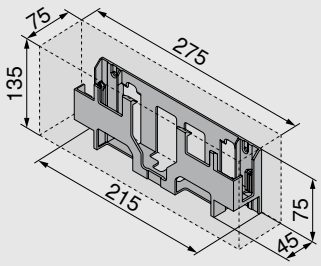

Монтаж к стене

Внимание

Для обеспечения циркуляции воздуха необходимо соблюдать безопасное расстояние 30 мм, иначе возможен перегрев блока питания SERVO-DRIVE.
Безопасное расстояние учтено в размерах, указанных на чертежах.

Обработка фасада – позиция – дистанционный амортизатор Blum

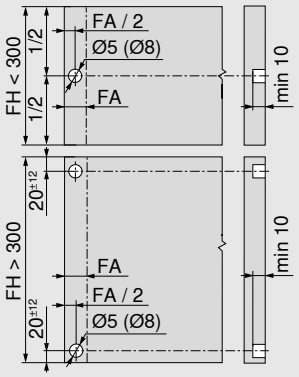

Дистанционный амортизатор Blum обеспечивает необходимый ход срабатывания 2 мм

Высота фасада FH (мм)	Дистанционный амортизатор Blum (шт.)
До 300	2
От 301	4

FA Наложение фасада

FH Высота фасада

Несущий профиль снизу

Корпус

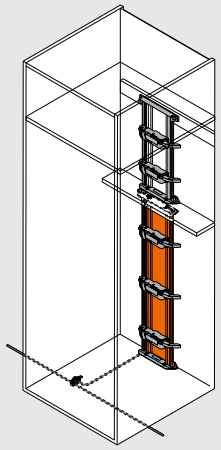

Позиция привода

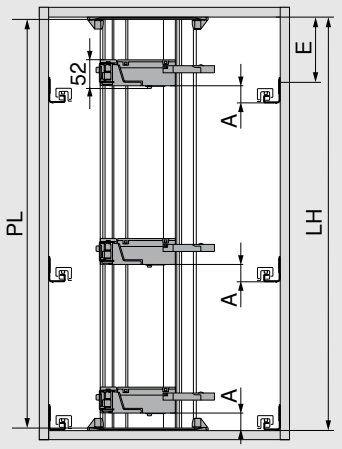

PL = LH – 10 мм

Округлить до десятков в меньшую сторону

LH Внутренняя высота корпуса

PL Длина несущего профиля

A Расстояние от нижней кромки направляющей до нижней кромки привода

E Расстояние от нижней кромки крышки корпуса до позиции крепления направляющей

Позиция – привод – системы выдвижения

Системы выдвижения	Задняя стенка	Высота задней стенки	Внутренняя ширина корпуса LW (мм)							
			242–266		267–286		287–316		≥ 317	
			A	E min.	A	E min.	A	E min.	A	E min.
LEGRABOX	Задняя стенка из ДСП	N	–	–	45	61	45	61	45	61
		M | K | C | F	–	–	45	69	45	69	45	69
	Задняя стенка из стали	N	–	–	–	–	–	–	–	–
		M | K | C | F	–	–	45	69	45	69	45	69
MERIVOBOX	Задняя стенка из ДСП	N	–	–	28	32	28	32	28	32
		M | K | E | F	–	–	45	54	45	54	45	54
	Задняя стенка из стали	N	–	–	–	–	–	–	–	–
		M | K | E | F	–	–	45	54	45	54	45	54
TANDEMBOX	Задняя стенка из ДСП	N	35	56	35	56	35	56	28	49
		M | K | B | C | D	35	64	35	64	35	64	35	64
	Задняя стенка из стали	N	–	–	–	–	28	49	28	49
		M | K | B | C | D	–	–	35	64	35	64	35	64

A Расстояние от нижней кромки направляющей до нижней кромки привода

E Расстояние от нижней кромки крышки корпуса до позиции крепления направляющей

– Невозможно

Позиция – привод – системы направляющих

Системы направляющих	Высота ящика SKH (мм)	Внутренняя ширина корпуса LW (мм)					
		224–234		235–428		≥ 429	
		A (мм)	E мин. (мм)	A (мм)	E мин. (мм)	A (мм)	E мин. (мм)
MOVENTO	≥ 79	–	–	60	74	35	49
TANDEM	≥ 79	55	71	55	71	35	51

A Расстояние от нижней кромки направляющей до нижней кромки привода

E Расстояние от нижней кромки крышки корпуса до позиции крепления направляющей

– Невозможно

Несущий профиль снизу

Расстояния до отверстий – дно корпуса | рейка

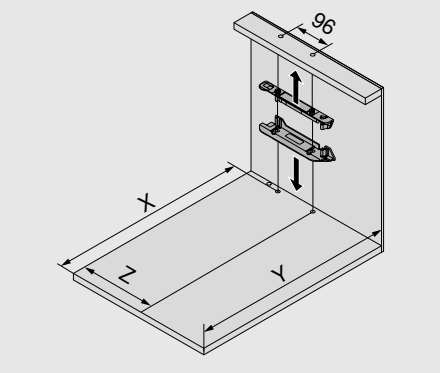

Задние стенки систем выдвижения	X (мм)	Y (мм)
Задняя стенка из ДСП	NL + 19	NL + 33
Задняя стенка из стали	NL + 2	NL + 16
NL Номинальная длина		
X Позиция сверления		
Y Мин. необходимое пространство		
Z Размер смещения		
Задние стенки систем направляющих	**X (мм)**	**Y (мм)**
≥ 79	NL + 16	NL + 30

Системы выдвижения	Задняя стенка	Высота задней стенки	Внутренняя ширина корпуса LW (мм)									
			242–266			267–286				287–316		
			Z (мм)	Удл. рычага	Напр. рычага	Z (мм)	Удл. рычага	Напр. рычага	Нас. рычага	Z (мм)	Удл. рычага	Напр. рычага
LEGRABOX	Задняя стенка из ДСП	N	–	–	–	184	●	–	–	184	●	–
		M | K | C | F	–	–	–	184	●	–	–	184	●	–
	Задняя стенка из стали	N	–	–	–	–	–	–	–	–	–	–
		M | K | C | F	–	–	–	184	✖	–	●	184	●	–
MERIVOBOX	Задняя стенка из ДСП	N	–	–	–	174	✖	–	–	174	●	–
		M | K | E | F	–	–	–	174	✖	–	–	174	●	–
	Задняя стенка из стали	N	–	–	–	–	–	–	–	–	–	–
		M | K | E | F	–	–	–	174	●	–	–	174	●	–
TANDEMBOX	Задняя стенка из ДСП	N	179	✖	●	179	●	●	–	179	●	●
		M | K | B | C | D	179	✖	●	179	●	●	–	179	●	●
	Задняя стенка из стали	N	–	–	–	–	–	–	–	190	✖	–
		M | K | B | C | D	–	–	–	179	✖	–	–	179	●	–

Системы выдвижения	Задняя стенка	Высота задней стенки	Внутренняя ширина корпуса LW (мм)					
			317–386			≥ 387		
			Z (мм)	Удлинитель рычага	Направляющая для рычага	Z (мм)	Удлинитель рычага	Направляющая для рычага
LEGRABOX	Задняя стенка из ДСП	N	184	●	–	LW / 2	●	–
		M | K | C | F	184	●	–	LW / 2	●	–
	Задняя стенка из стали	N	–	–	–	–	–	–
		M | K | C | F	184	●	–	LW / 2	●	–
MERIVOBOX	Задняя стенка из ДСП	N	174	●	–	LW / 2	●	–
		M | K | E | F	174	●	–	LW / 2	●	–
	Задняя стенка из стали	N	–	–	–	–	–	–
		M | K | E | F	174	●	–	LW / 2	●	–
TANDEMBOX	Задняя стенка из ДСП	N	179	●	○	LW / 2	●	○
		M | K | B | C | D	179	●	○	LW / 2	●	○
	Задняя стенка из стали	N	190	●	–	LW / 2	●	–
		M | K | B | C | D	179	●	–	LW / 2	●	–

LW Внутренняя ширина корпуса	○ Не требуется
Z Размер смещения	– Невозможно
● Требуется	✖ Удалить

Несущий профиль снизу

Удлинитель рычага	Насадка для рычага	Направляющая для рычага
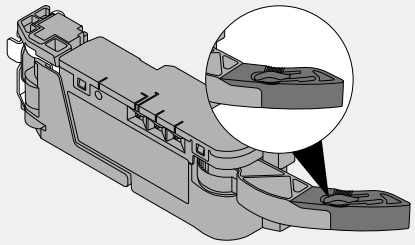	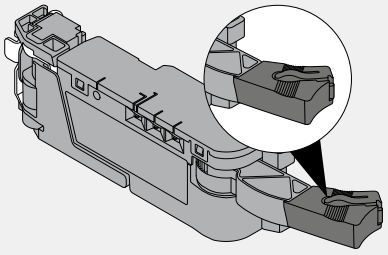	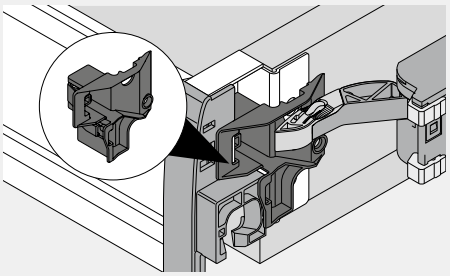

Системы направляющих	Высота ящика SKH (мм)	Внутренняя ширина корпуса LW (мм)							
		224–234		235–388		389–428		≥ 429	
		Z (мм)	Удлинитель рычага	Z (мм)	Удлинитель рычага	Z (мм)	Удлинитель рычага	Z (мм)	Удлинитель рычага
MOVENTO	≥ 79	–	–	164	●	164	●	LW / 2	●
TANDEM	≥ 79	164	–	164	●	LW / 2	●	LW / 2	●

LW Внутренняя ширина корпуса

Z Размер смещения

● Требуется

– Невозможно

Необходимое пространство и безопасное расстояние – держатель блока питания

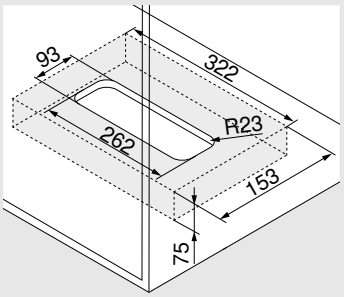

Монтаж ко дну

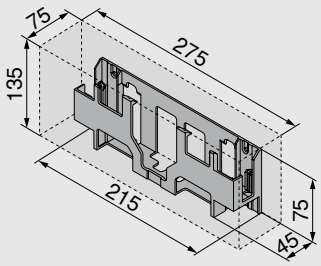

Монтаж к стене

Внимание

Для обеспечения циркуляции воздуха необходимо соблюдать безопасное расстояние 30 мм, иначе возможен перегрев блока питания SERVO-DRIVE.
Безопасное расстояние учтено в размерах, указанных на чертежах.

Обработка фасада – позиция – дистанционный амортизатор Blum

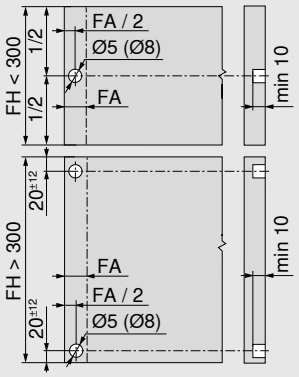

Дистанционный амортизатор Blum обеспечивает необходимый ход срабатывания 2 мм

Высота фасада FH (мм)	Дистанционный амортизатор Blum (шт.)
До 300	2
От 301	4

FA Наложение фасада

FH Высота фасада

Шкаф под мойку

- Электрическая система открывания в комбинации с BLUMOTION обеспечивает мягкое и бесшумное закрывание любой конструкции
- С уголком-держателем
- Нет жесткого соединения привода с ящиком с высоким фасадом
- Ящики с высоким фасадом можно использовать без изменений
- Быстрый монтаж предустановленных деталей

Прокладка кабеля

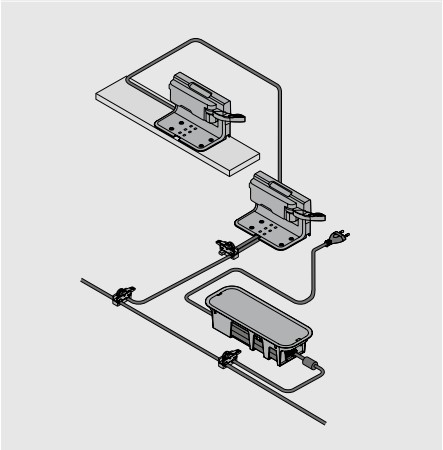

Информация для заказа

	Дистанционный амортизатор Blum		
	Ø (мм)	**Цвет**	
	5	TGR	**993.0530**
	8	TGR	**993.0830.01**
При высоте фасада до 300 мм необходимо 2 шт.			
При высоте фасада от 300 мм необходимо 4 шт.			
Для направляющих LEGRABOX/MERIVOBOX на 70 кг необходимо 4 шт.			
Для направляющих TANDEMBOX на 65 кг необходимо 4 шт.			

	Одинарный уголок-держатель		
	Цвет	**Материал**	
	TGR	K	**Z10D0311**

	Привод		
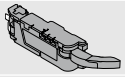	**Цвет**	**Материал**	
	TGR	K	**Z10A3000.04**
С предустановленным удлинителем рычага			

	Защита от воды для использования с одинарным уголком-держателем		
	Цвет	**Материал**	
	TGR	K	**Z10D0316**

	Распределительный кабель SERVO-DRIVE и защита концов кабеля		
	Цвет	**Длина (м)**	
	SZ	8	**Z10K800AE**
Комплектация:			
1x Распределительный кабель SERVO-DRIVE			
5x Защита концов кабеля			
Под раскрой			
Используется как распределительный, коммуникационный кабель и как кабель несущего профиля			

	Соединительный узел и защита концов кабеля		
	Цвет	**Материал**	
	SZ	K	**Z10V100E.01**
Комплектация:			
1x Соединительный узел			
2x Защита концов кабеля			

Шкаф под мойку

	Блок питания SERVO-DRIVE, вкл. сетевой кабель				
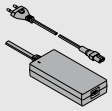					
Рынки	Языковые пакеты		Рынки	Языковые пакеты	
E	A	Z10NE04EA	I	A	Z10NE04IA
E	B	Z10NE04EB	K	I	Z10NE04KI
E	C	Z10NE04EC	N	H	Z10NE04NH
E	D	Z10NE04ED	R	H	Z10NE04RH
E	E	Z10NE04EE	S	K	Z10NE04SK
E	F	Z10NE04EF	T	H	Z10NE04TH
E	I	Z10NE04EI	U	G	Z10NE04UG
B	A	Z10NE04BA	U	J	Z10NE04UJ
B	I	Z10NE04BI	Z	I	Z10NE04ZI
H	I	Z10NE04HI			
Вкл. инструкцию по монтажу и эксплуатации					
Комплектация:					
	1 x	Блок питания (исходящий кабель: длина 2 м)			
	1 x	Сетевой кабель (1,5–1,8 м, вкл. штекер)			

Рынки и языковые пакеты

Обозначение			
Рынки		**Языковые пакеты***	
E	Европа	**A**	DE, EN, FR, IT, NL
B	GB	**B**	DA, EN, FI, NO, SV
H	IN	**C**	EL, EN, HR, SR, SL, TR
I	IL	**D**	EN, ES, FR, IT, PT
K	AU	**E**	CS, HU, PL, SK
N	CN	**F**	BG, ET, LV, LT, RO, RU, UK
R	KR	**G**	EN, ES, FR
S	BR	**H**	EN, ZH, KO
T	TW	**I**	EN
U	US | CA | JP	**J**	JA
Z	ZA	**K**	EN, ES, PT
* Обозначения языков согласно ISO-639			

	Держатель блока питания		
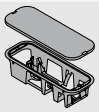	Монтаж ко дну		
	Цвет	**Материал**	
	TGR	K	Z10NG000
С крышкой			
Для блока питания SERVO-DRIVE			

Альтернатива

	Держатель блока питания		
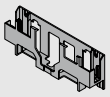	Монтаж к стене		
	Цвет	**Материал**	
	TGR	K	Z10NG120
Для блока питания SERVO-DRIVE			

Принадлежности

	Держатель кабеля		
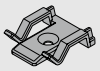	**Цвет**	**Материал**	
	WS	K	Z10K0009
Например, для фиксации распределительного кабеля SERVO-DRIVE			

	Стабилизатор фасада/дна		
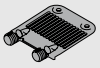	**Цвет**	**Материал**	
	R7037	K	Z96.10E1

Поперечная рейка – одинарный уголок-держатель

Корпус

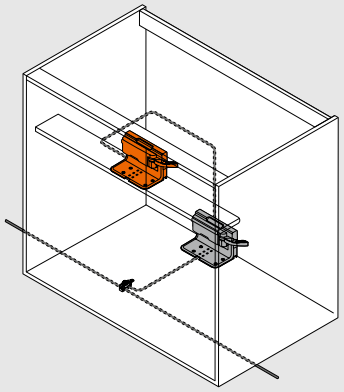

Поперечная рейка – одинарный уголок-держатель

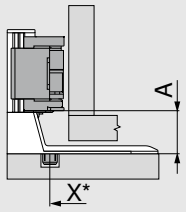

X Позиция сверления

A Расстояние от нижней кромки уголка-держателя до нижней кромки привода

* Измеряется от передней кромки корпуса

Системы выдвижения	Задняя стенка	Высота задней стенки	A (мм)
LEGRABOX	Центральная планка	N | M | K | C | F	45
MERIVOBOX	Центральная планка	N	28
		M | K | E | F	45
TANDEMBOX	Центральная планка	N	28
		M | K | B | C | D	35

Системы направляющих	Высота ящика SKH (мм)	A (мм)
MOVENTO	≥ 79	35
TANDEM	≥ 79	35

Рекомендация

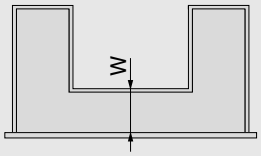

W Расстояние до переднего края дна ящика, вкл. центральную планку

W = NL внешней царги – NL внутренней царги
LEGRABOX: мин. 150 мм
MERIVOBOX: мин. 150 мм
TANDEMBOX: мин. 100 мм
Системы направляющих: мин. 100 мм

NL Номинальная длина

Поперечная рейка – одинарный уголок-держатель

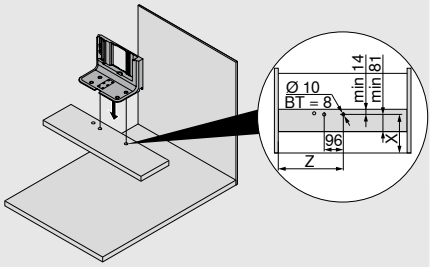

Системы выдвижения	Задняя стенка	Высота задней стенки	Внутренняя ширина корпуса LW (мм) ≥ 387, Ном. длина NL, с внешней стороны (мм) 450–650*	
			X (мм)	Z (мм)
LEGRABOX	Центральная планка	N | M | K | C | F	W + 27	LW / 2
MERIVOBOX	Центральная планка	N | M | K | E | F	W + 27	LW / 2
TANDEMBOX	Центральная планка	N | M | K | B | C | D	W + 27	LW / 2

* 600 для MERIVOBOX

Системы направляющих	Высота ящика SKH (мм)	Внутренняя ширина корпуса LW (мм) ≥ 429	
		X (мм)	Z (мм)
MOVENTO	≥ 79	W + 24	LW / 2
TANDEM	≥ 79	W + 24	LW / 2

BT Глубина сверления

X Позиция сверления

Z Размер смещения

Дно корпуса – одинарный уголок-держатель

Корпус

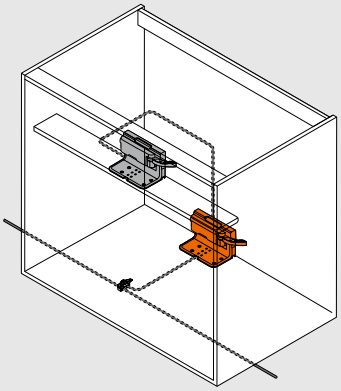

Дно корпуса – одинарный уголок-держатель – системы выдвижения

Задняя стенка из ДСП		Задняя стенка из стали
LEGRABOX	MERIVOBOX/TANDEMBOX	LEGRABOX/ MERIVOBOX/TANDEMBOX
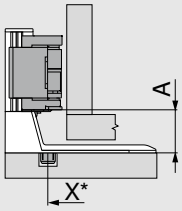	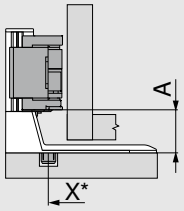	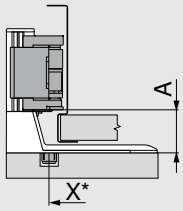

X Позиция сверления

A Расстояние от нижней кромки уголка-держателя до нижней кромки привода

* Измеряется от передней кромки корпуса

Системы выдвижения	Задняя стенка	Высота задней стенки	LW (мм) ≥ 387 A (мм)
LEGRABOX	Задняя стенка из ДСП	N | M | K | C | F	45
	Задняя стенка из стали	N	–
		M | K | C | F	45
MERIVOBOX	Задняя стенка из ДСП	N	28
		M | K | E | F	45
	Задняя стенка из стали	N	–
		M | K | E | F	45
TANDEMBOX	Задняя стенка из ДСП	N	28
		M | K | B | C | D	35
	Задняя стенка из стали	N	28
		M | K | B | C | D	35

LW Внутренняя ширина корпуса

Дно корпуса — одинарный уголок-держатель — системы направляющих

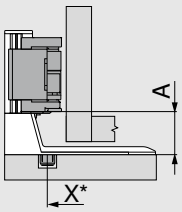

X Позиция сверления

A Расстояние от нижней кромки уголка-держателя до нижней кромки привода

* Измеряется от передней кромки корпуса

Системы направляющих	Высота ящика SKH (мм)	Внутренняя ширина корпуса LW (мм) ≥ 429 A (мм)
MOVENTO	≥ 79	35
TANDEM	≥ 79	35

Дно корпуса – одинарный уголок-держатель

Дно корпуса – одинарный уголок-держатель

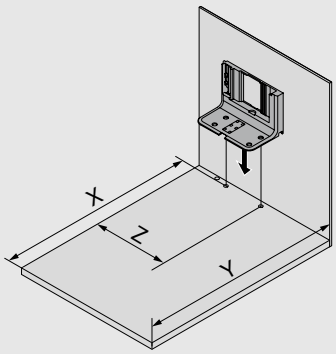

Задняя стенка		X (мм)	Y (мм)	Z (мм)
Задняя стенка из ДСП	LEGRABOX | MERIVOBOX | TANDEMBOX	NL + 19	NL + 35	LW / 2
	MERIVOBOX – направляющие со сверхвыдвижением	NL - 31	NL + 3	LW / 2
Задняя стенка из стали	LEGRABOX | MERIVOBOX | TANDEMBOX	NL + 2	NL + 18	LW / 2
	MERIVOBOX – направляющие со сверхвыдвижением	NL - 48	NL + 3	LW / 2
Высота ящика SKH (мм)		**X (мм)**	**Y (мм)**	**Z (мм)**
≥ 79		NL + 16	NL + 30	LW / 2

LW Внутренняя ширина корпуса
NL Номинальная длина
X Позиция сверления
Y Мин. необходимое пространство
Z Размер смещения

Необходимое пространство и безопасное расстояние – держатель блока питания

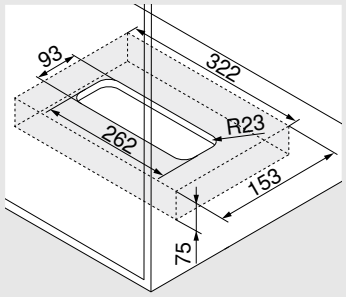

Монтаж ко дну

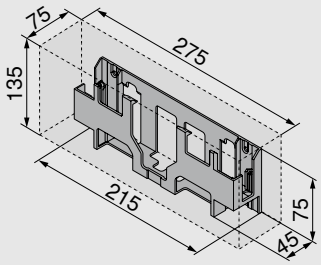

Монтаж к стене

Внимание

Для обеспечения циркуляции воздуха необходимо соблюдать безопасное расстояние 30 мм, иначе возможен перегрев блока питания SERVO-DRIVE.
Безопасное расстояние учтено в размерах, указанных на чертежах.

Обработка фасада – позиция – дистанционный амортизатор Blum

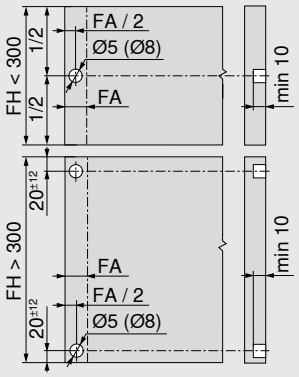

Дистанционный амортизатор Blum обеспечивает необходимый ход срабатывания 2 мм

Высота фасада FH (мм)	Дистанционный амортизатор Blum (шт.)
До 300	2
От 301	4

FA Наложение фасада
FH Высота фасада

Дно корпуса – одинарный уголок-держатель

Дно корпуса – схема сверления

Прокладка кабеля снизу

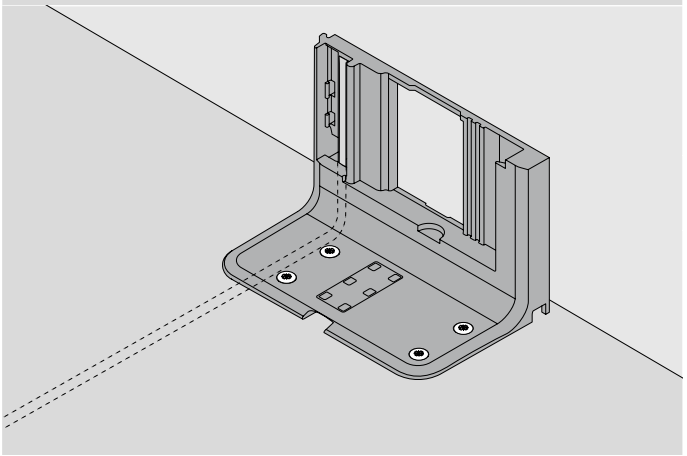

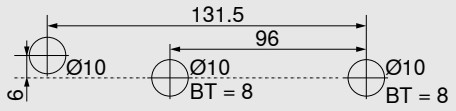

Альтернативная схема сверления для MINIPRESS top и MINIPRESS

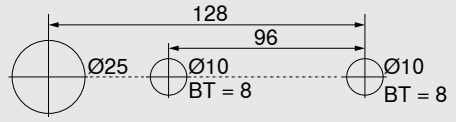

BT Глубина сверления

Корпус с одним ящиком с высоким фасадом – горизонтальный несущий профиль

- Электрическая система открывания в комбинации с BLUMOTION обеспечивает мягкое и бесшумное закрывание любой конструкции
- С горизонтальным несущим профилем
- Нет жесткого соединения привода с ящиком с высоким фасадом
- Ящики с высоким фасадом можно использовать без изменений
- Быстрый монтаж предустановленных деталей

Прокладка кабеля

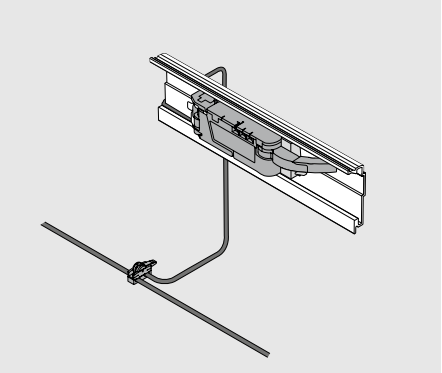

Информация для заказа

	Дистанционный амортизатор Blum		
	Ø (мм)	**Цвет**	
	5	TGR	**993.0530**
	8	TGR	**993.0830.01**
При высоте фасада до 300 мм необходимо 2 шт.			
При высоте фасада от 300 мм необходимо 4 шт.			
Для направляющих LEGRABOX/MERIVOBOX на 70 кг необходимо 4 шт.			
Для направляющих TANDEMBOX на 65 кг необходимо 4 шт.			

	Горизонтальный несущий профиль		
	Длина (мм)	**Материал**	
	1143	Alu	**Z10T1143B**
Для ширины корпуса KB 275–1200 мм			
Раскрой:	Внутренняя ширина корпуса LW – 19 мм		

	Держатель горизонтального несущего профиля		
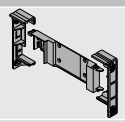	**Цвет**	**Материал**	
	TGR	K	**Z10D5210**
Комплектация:			
1x Держатель несущего профиля, левый/правый 1x Адаптер к несущему профилю для привода Можно использовать саморезы и евровинты			

	Привод		
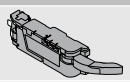	**Цвет**	**Материал**	
	TGR	K	**Z10A3000.04**
С предустановленным удлинителем рычага			

	Насадка для рычага для LEGRABOX		
	Цвет	**Материал**	
	SZ	K	**Z10A3006**
Задняя стенка из стали			
Необходима начиная с высоты M и при внутренней ширине корпуса LW 267–286 мм			

	Направляющая для рычага для TANDEMBOX		
	Цвет	**Материал**	
	R7037	K	**Z10A3H00**
Задняя стенка из ДСП			
Необходима при внутренней ширине корпуса LW 242–316 мм			

	Распределительный кабель SERVO-DRIVE и защита концов кабеля		
	Цвет	**Длина (м)**	
	SZ	8	**Z10K800AE**
Комплектация:			
1x Распределительный кабель SERVO-DRIVE			
5x Защита концов кабеля			
Под раскрой			
Используется как распределительный, коммуникационный кабель и как кабель несущего профиля			

Корпус с одним ящиком с высоким фасадом – горизонтальный несущий профиль

	Соединительный узел и защита концов кабеля		
	Цвет	**Материал**	
	SZ	K	**Z10V100E.01**
Комплектация:			
1x Соединительный узел			
2x Защита концов кабеля			

	Блок питания SERVO-DRIVE, вкл. сетевой кабель				
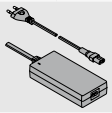					
Рынки	**Языковые пакеты**		**Рынки**	**Языковые пакеты**	
E	**A**	**Z10NE04EA**	**I**	**A**	**Z10NE04IA**
E	**B**	**Z10NE04EB**	**K**	**I**	**Z10NE04KI**
E	**C**	**Z10NE04EC**	**N**	**H**	**Z10NE04NH**
E	**D**	**Z10NE04ED**	**R**	**H**	**Z10NE04RH**
E	**E**	**Z10NE04EE**	**S**	**K**	**Z10NE04SK**
E	**F**	**Z10NE04EF**	**T**	**H**	**Z10NE04TH**
E	**I**	**Z10NE04EI**	**U**	**G**	**Z10NE04UG**
B	**A**	**Z10NE04BA**	**U**	**J**	**Z10NE04UJ**
B	**I**	**Z10NE04BI**	**Z**	**I**	**Z10NE04ZI**
H	**I**	**Z10NE04HI**			
Вкл. инструкцию по монтажу и эксплуатации					
Комплектация:					
	1 x	Блок питания (исходящий кабель: длина 2 м)			
	1 x	Сетевой кабель (1,5–1,8 м, вкл. штекер)			

Рынки и языковые пакеты

Обозначение			
Рынки		**Языковые пакеты***	
E	Европа	**A**	DE, EN, FR, IT, NL
B	GB	**B**	DA, EN, FI, NO, SV
H	IN	**C**	EL, EN, HR, SR, SL, TR
I	IL	**D**	EN, ES, FR, IT, PT
K	AU	**E**	CS, HU, PL, SK
N	CN	**F**	BG, ET, LV, LT, RO, RU, GB
R	KR	**G**	EN, ES, FR
S	BR	**H**	EN, ZH, KO
T	TW	**I**	EN
U	US | CA | JP	**J**	JA
Z	ZA	**K**	EN, ES, PT
* Обозначения языков согласно ISO-639			

	Держатель блока питания		
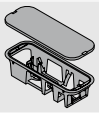	Монтаж ко дну		
	Цвет	**Материал**	
	TGR	K	**Z10NG000**
С крышкой			
Для блока питания SERVO-DRIVE			

Альтернатива

	Держатель блока питания		
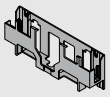	Монтаж к стене		
	Цвет	**Материал**	
	WGR	K	**Z10NG120**
Для блока питания SERVO-DRIVE			

Принадлежности

	Держатель кабеля		
	Цвет	**Материал**	
	WS	K	**Z10K0009**
Например, для фиксации распределительного кабеля SERVO-DRIVE			

-	Стабилизатор фасада/дна		
	Цвет	**Материал**	
	R7037	K	**Z96.10E1**

Корпус с одним ящиком с высоким фасадом – горизонтальный несущий профиль

Проектирование

Корпус

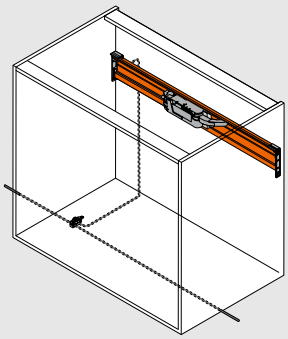

Позиция привода

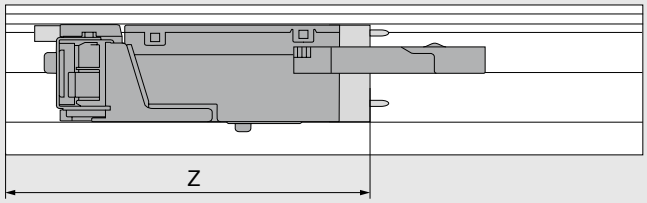

Z Размер смещения

Системы выдвижения	Задняя стенка	Высота задней стенки	Внутренняя ширина корпуса LW (мм)									
			242–266			267–286				287–316		
			Z (мм)	Удл. рычага	Напр. рычага	Z (мм)	Удл. рычага	Напр. рычага	Нас. рычага	Z (мм)	Удл. рычага	Напр. рычага
LEGRABOX	Задняя стенка из ДСП	N	–	–	–	–	–	–	–	193	✖	–
		M | K | C | F	–	–	–	182	●	–	○	182	●	–
	Задняя стенка из стали	N	–	–	–	–	–	–	–	–	–	–
		M | K | C | F	–	–	–	182	●	–	○	182	●	–
MERIVOBOX	Задняя стенка из ДСП	N	–	–	–	177	✖	–	–	177	●	–
		M | K | E | F	–	–	–	177	✖	–	–	177	●	–
	Задняя стенка из стали	N	–	–	–	–	–	–	–	–	–	–
		M | K | E | F	–	–	–	177	●	–	–	177	●	–
TANDEMBOX	Задняя стенка из ДСП	N	–	–	–	–	–	–	–	193	✖	○
		M | K | B | C | D	182	✖	●	182	✖	●	○	182	●	●
	Задняя стенка из стали	N	–	–	–	193	✖	○	○	193	●	○
		M | K | B | C | D	–	–	–	182	✖	○	○	182	●	○

Системы выдвижения	Задняя стенка	Высота задней стенки	Внутренняя ширина корпуса LW (мм)					
			317–386			≥ 387		
			Z (мм)	Удлинитель рычага	Направляющая для рычага	Z (мм)	Удлинитель рычага	Направляющая для рычага
LEGRABOX	Задняя стенка из ДСП	N	193	●	–	LW / 2	●	–
		M | K | C | F	182	●	–	LW / 2	●	–
	Задняя стенка из стали	N	–	–	–	–	–	–
		M | K | C | F	182	●	–	LW / 2	●	–
MERIVOBOX	Задняя стенка из ДСП	N	177	●	–	LW / 2	●	–
		M | K | E | F	177	●	–	LW / 2	●	–
	Задняя стенка из стали	N	–	–	–	–	–	–
		M | K | E | F	177	●	–	LW / 2	●	–
TANDEMBOX	Задняя стенка из ДСП	N	193	●	○	LW / 2	●	○
		M | K | B | C | D	182	●	○	LW / 2	●	○
	Задняя стенка из стали	N	193	●	○	LW / 2	●	○
		M | K | B | C | D	182	●	○	LW / 2	●	○

LW Внутренняя ширина корпуса	○ Не требуется
Z Размер смещения	– Невозможно
● Требуется	✖ Удалить

Корпус с одним ящиком с высоким фасадом – горизонтальный несущий профиль

Удлинитель рычага	Насадка для рычага	Направляющая для рычага
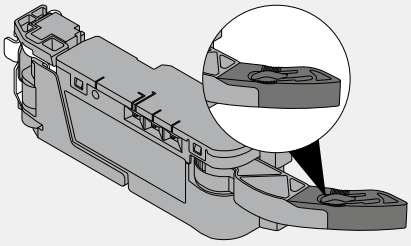	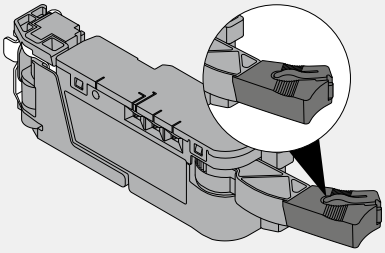	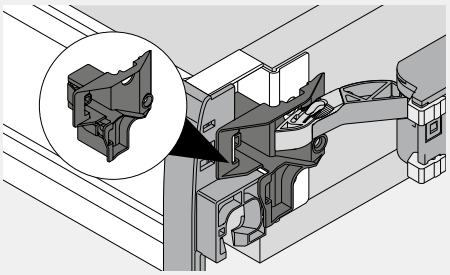

Расстояния до отверстий

LEGRABOX

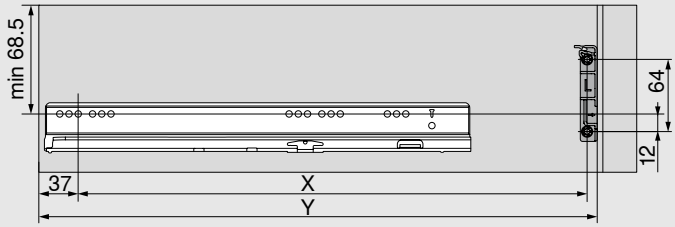

MERIVOBOX

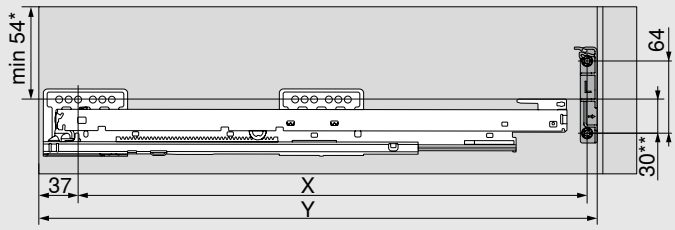

* 32 мм при высоте задней стенки N

** 45 мм при высоте задней стенки N

TANDEMBOX

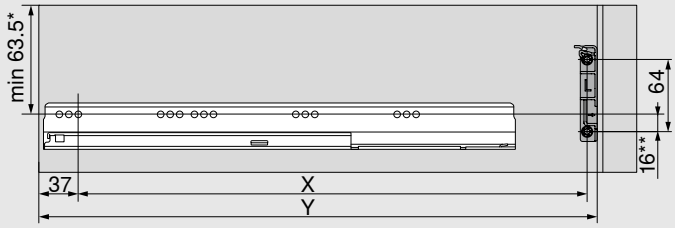

* 55 мм при высоте задней стенки N

** 24 мм при высоте задней стенки N

Задняя стенка	X (мм)	Y (мм)
Задняя стенка из ДСП	NL - 9	NL + 37
Задняя стенка из стали	NL - 26	NL + 20

NL Номинальная длина

X Позиция сверления

Y Мин. необходимое пространство

Корпус с одним ящиком с высоким фасадом – горизонтальный несущий профиль

Необходимое пространство и безопасное расстояние – держатель блока питания

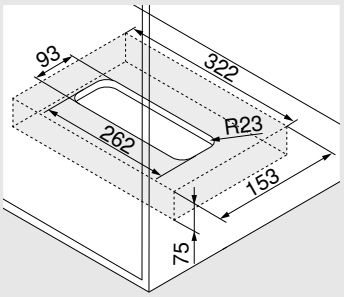

Монтаж ко дну

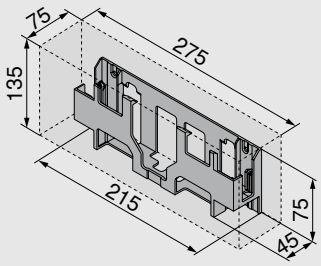

Монтаж к стене

Внимание

Для обеспечения циркуляции воздуха необходимо соблюдать безопасное расстояние 30 мм, иначе возможен перегрев блока питания SERVO-DRIVE.
Безопасное расстояние учтено в размерах, указанных на чертежах.

Обработка фасада – позиция – дистанционный амортизатор Blum

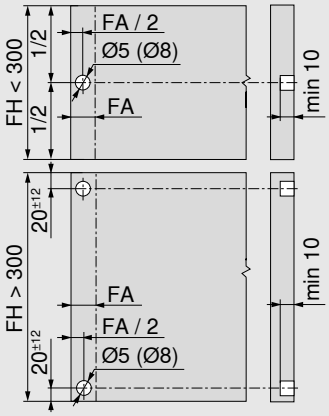

Дистанционный амортизатор Blum обеспечивает необходимый ход срабатывания 2 мм

Высота фасада FH (мм)	Дистанционный амортизатор Blum (шт.)
До 300	2
От 301	4

FA Наложение фасада

FH Высота фасада

Заметки

Корпус с одним ящиком с высоким фасадом – верхний уголок-держатель

- Электрическая система открывания в комбинации с BLUMOTION обеспечивает мягкое и бесшумное закрывание любой конструкции
- С верхним уголком-держателем
- Нет жесткого соединения привода с ящиком с высоким фасадом
- Ящики с высоким фасадом можно использовать без изменений
- Быстрый монтаж предустановленных деталей

Прокладка кабеля

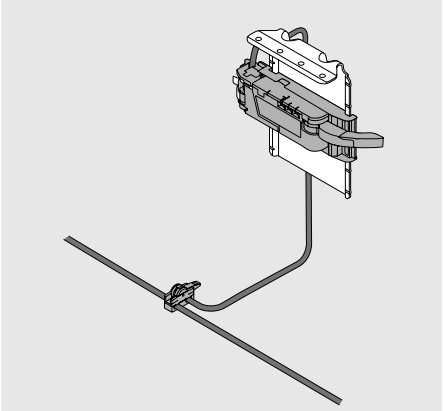

Информация для заказа

	Дистанционный амортизатор Blum		
	Ø (мм)	**Цвет**	
	5	TGR	**993.0530**
	8	TGR	**993.0830.01**
При высоте фасада до 300 мм необходимо 2 шт.			
При высоте фасада от 300 мм необходимо 4 шт.			
Для направляющих LEGRABOX/MERIVOBOX на 70 кг необходимо 4 шт.			
Для направляющих TANDEMBOX на 65 кг необходимо 4 шт.			

	Верхний уголок-держатель		
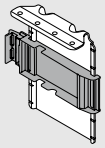	**Цвет**	**Материал**	
	TGR/ZN	Сталь	**Z10D6252**
	С предустановленным адаптером для привода		

	Привод		
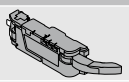	**Цвет**	**Материал**	
	TGR	K	**Z10A3000.04**
С предустановленным удлинителем рычага			

	Насадка для рычага для LEGRABOX		
	Цвет	**Материал**	
	SZ	K	**Z10A3006**
Задняя стенка из стали			
Необходима начиная с высоты M и при внутренней ширине корпуса LW 267–286 мм			

	Направляющая для рычага для TANDEMBOX		
	Цвет	**Материал**	
	R7037	K	**Z10A3H00**
Задняя стенка из ДСП			
Необходима при внутренней ширине корпуса LW 242–316 мм			

	Распределительный кабель SERVO-DRIVE и защита концов кабеля		
	Цвет	**Длина (м)**	
	SZ	8	**Z10K800AE**
Комплектация:			
1x Распределительный кабель SERVO-DRIVE			
5x Защита концов кабеля			
Под раскрой			
Используется как распределительный, коммуникационный кабель и как кабель несущего профиля			

	Соединительный узел и защита концов кабеля		
	Цвет	**Материал**	
	SZ	K	**Z10V100E.01**
Комплектация:			
1x Соединительный узел			
2x Защита концов кабеля			

Корпус с одним ящиком с высоким фасадом – верхний уголок-держатель

Блок питания SERVO-DRIVE, вкл. сетевой кабель

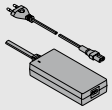

Рынки	Языковые пакеты		Рынки	Языковые пакеты	
E	A	Z10NE04EA	I	A	Z10NE04IA
E	B	Z10NE04EB	K	I	Z10NE04KI
E	C	Z10NE04EC	N	H	Z10NE04NH
E	D	Z10NE04ED	R	H	Z10NE04RH
E	E	Z10NE04EE	S	K	Z10NE04SK
E	F	Z10NE04EF	T	H	Z10NE04TH
E	I	Z10NE04EI	U	G	Z10NE04UG
B	A	Z10NE04BA	U	J	Z10NE04UJ
B	I	Z10NE04BI	Z	I	Z10NE04ZI
H	I	Z10NE04HI			

Вкл. инструкцию по монтажу и эксплуатации

Комплектация:

1 x	Блок питания (исходящий кабель: длина 2 м)
1 x	Сетевой кабель (1,5–1,8 м, вкл. штекер)

Рынки и языковые пакеты

Обозначение

Рынки		Языковые пакеты*	
E	Европа	A	DE, EN, FR, IT, NL
B	GB	B	DA, EN, FI, NO, SV
H	IN	C	EL, EN, HR, SR, SL, TR
I	IL	D	EN, ES, FR, IT, PT
K	AU	E	CS, HU, PL, SK
N	CN	F	BG, ET, LV, LT, RO, RU, GB
R	KR	G	EN, ES, FR
S	BR	H	EN, ZH, KO
T	TW	I	EN
U	US | CA | JP	J	JA
Z	ZA	K	EN, ES, PT

* Обозначения языков согласно ISO-639

Держатель блока питания

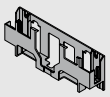

Монтаж к стене

Цвет	Материал	
WGR	K	Z10NG120

Для блока питания SERVO-DRIVE

Альтернатива

Держатель блока питания

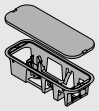

Монтаж ко дну

Цвет	Материал	
TGR	K	Z10NG000

С крышкой

Для блока питания SERVO-DRIVE

Принадлежности

Держатель кабеля

Цвет	Материал	
WS	K	Z10K0009

Например, для фиксации распределительного кабеля SERVO-DRIVE

Стабилизатор фасада/дна

Цвет	Материал	
R7037	K	Z96.10E1

Корпус с одним ящиком с высоким фасадом – верхний уголок-держатель

Проектирование

Корпус

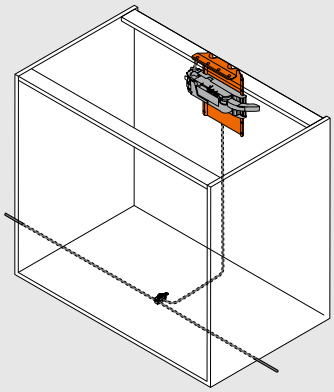

Позиция привода

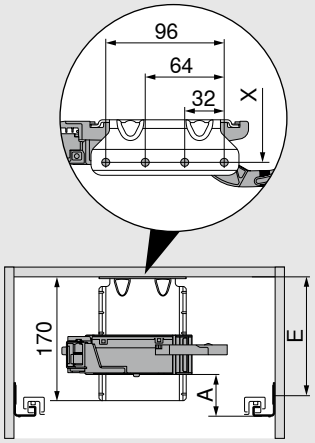

A Расстояние от нижней кромки направляющей до нижней кромки привода

E Расстояние от нижней кромки крышки корпуса до позиции крепления направляющей

X Позиция сверления

Для устойчивости рейка должна быть соединена со столешницей

Позиция – привод – системы выдвижения

Системы выдвижения	Задняя стенка	Высота задней стенки	Внутренняя ширина корпуса LW (мм)											
			242–266			267–286			287–316			≥ 317		
			A (мм)	E мин. (мм)	E макс. (мм)	A (мм)	E мин. (мм)	E макс. (мм)	A (мм)	E мин. (мм)	E макс. (мм)	A (мм)	E мин. (мм)	E макс. (мм)
LEGRABOX	Задняя стенка из ДСП	N	–	–	–	–	–	–	45	84	174	45	84	174
		M | K | C | F	–	–	–	45	84	174	45	84	174	45	84	174
	Задняя стенка из стали	N	–	–	–	–	–	–	–	–	–	–	–	–
		M | K | C | F	–	–	–	45	84	174	45	84	174	45	84	174
MERIVOBOX	Задняя стенка из ДСП	N	–	–	–	28	50	139	28	50	139	28	50	139
		M | K | E | F	–	–	–	45	67	157	45	67	157	45	67	157
	Задняя стенка из стали	N	–	–	–	–	–	–	–	–	–	–	–	–
		M | K | E | F	–	–	–	45	67	157	45	67	157	45	67	157
TANDEMBOX	Задняя стенка из ДСП	N	35	79	180	35	79	180	35	79	180	28	79	180
		M | K | B | C | D	35	79	180	35	79	180	35	79	180	35	79	180
	Задняя стенка из стали	N	–	–	–	–	–	–	28	79	180	28	79	180
		M | K | B | C | D	–	–	–	35	79	180	35	79	180	35	79	180

A Расстояние от нижней кромки направляющей до нижней кромки привода

E Расстояние от нижней кромки крышки корпуса до позиции крепления направляющей

– Невозможно

Корпус с одним ящиком с высоким фасадом – верхний уголок-держатель

Позиция – привод – системы направляющих

Системы направляющих	Высота ящика SKH (мм)	Внутренняя ширина корпуса LW (мм)								
		224–234			235–428			≥ 429		
		A (мм)	E мин. (мм)	E макс. (мм)	A (мм)	E мин. (мм)	E макс. (мм)	A (мм)	E мин. (мм)	E макс. (мм)
MOVENTO	≥ 79	–	–	–	60	100	190	35	75	165
TANDEM	≥ 79	55	96	187	55	96	187	35	75	167

A Расстояние от нижней кромки направляющей до нижней кромки привода

E Расстояние от нижней кромки крышки корпуса до позиции крепления направляющей

LW Внутренняя ширина корпуса

– Невозможно

Расстояния до отверстий для систем выдвижения

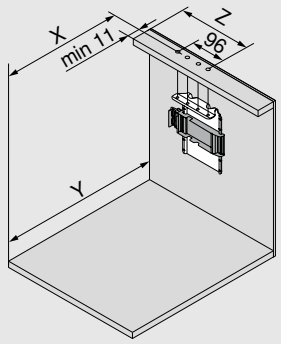

Задняя стенка	X (мм)	Y (мм)
Задняя стенка из ДСП	NL - 1	NL + 34
Задняя стенка из стали	NL - 18	NL + 17

NL Номинальная длина

X Позиция сверления

Y Мин. необходимое пространство

Z Размер смещения

Системы выдвижения	Задняя стенка	Высота задней стенки	Внутренняя ширина корпуса LW (мм)									
			242–266			267–286				287–316		
			Z (мм)	Удл. рычага	Напр. рычага	Z (мм)	Удл. рычага	Напр. рычага	Нас. рычага	Z (мм)	Удл. рычага	Напр. рычага
LEGRABOX	Задняя стенка из ДСП	N	–	–	–	184	●	–	–	184	●	–
		M | K | C | F	–	–	–	184	●	–	–	184	●	–
	Задняя стенка из стали	N	–	–	–	–	–	–	–	–	–	–
		M | K | C | F	–	–	–	184	✖	–	●	184	●	–
MERIVOBOX	Задняя стенка из ДСП	N	–	–	–	174	✖	–	–	174	●	–
		M | K | E | F	–	–	–	174	✖	–	–	174	●	–
	Задняя стенка из стали	N	–	–	–	–	–	–	–	–	–	–
		M | K | E | F	–	–	–	174	●	–	–	174	●	–
TANDEMBOX	Задняя стенка из ДСП	N	179	✖	●	179	●	●	–	179	●	●
		M | K | B | C | D	179	✖	●	179	●	●	–	179	●	●
	Задняя стенка из стали	N	–	–	–	–	–	–	–	190	✖	–
		M | K | B | C | D	–	–	–	179	✖	–	–	179	●	–

LW Внутренняя ширина корпуса

Z Размер смещения

● Требуется

○ Не требуется

– Невозможно

✖ Удалить

Корпус с одним ящиком — верхний уголок-держатель

Системы выдвижения	Задняя стенка	Высота задней стенки	Внутренняя ширина корпуса LW (мм)					
			317–386			≥ 387		
			Z (мм)	Удлинитель рычага	Направляющая для рычага	Z (мм)	Удлинитель рычага	Направляющая для рычага
LEGRABOX	Задняя стенка из ДСП	N	184	●	–	LW / 2	●	–
		M | K | C | F	184	●	–	LW / 2	●	–
	Задняя стенка из стали	N	–	–	–	–	–	–
		M | K | C | F	184	●	–	LW / 2	●	–
MERIVOBOX	Задняя стенка из ДСП	N	174	●	–	LW / 2	●	–
		M | K | E | F	174	●	–	LW / 2	●	–
	Задняя стенка из стали	N	–	–	–	–	–	–
		M | K | E | F	174	●	–	LW / 2	●	–
TANDEMBOX	Задняя стенка из ДСП	N	179	●	○	LW / 2	●	○
		M | K | B | C | D	179	●	○	LW / 2	●	○
	Задняя стенка из стали	N	190	●	–	LW / 2	●	–
		M | K | B | C | D	179	●	–	LW / 2	●	–

LW	Внутренняя ширина корпуса	○	Не требуется
Z	Размер смещения	–	Невозможно
●	Требуется	✖	Удалить

Удлинитель рычага

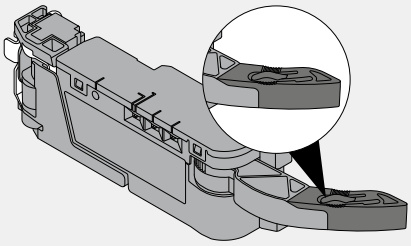

Насадка для рычага

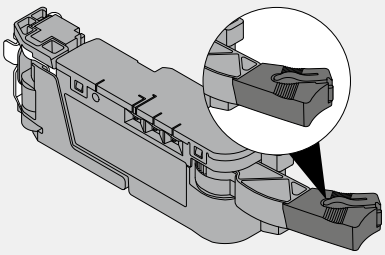

Направляющая для рычага

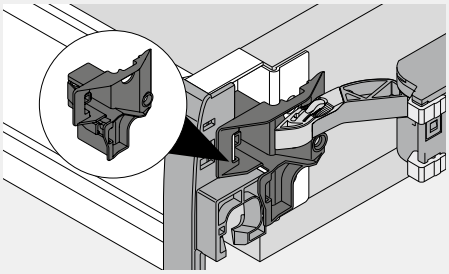

Необходимое пространство и безопасное расстояние – держатель блока питания

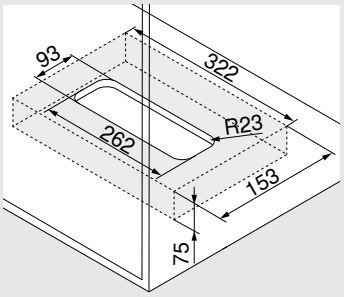

Монтаж ко дну

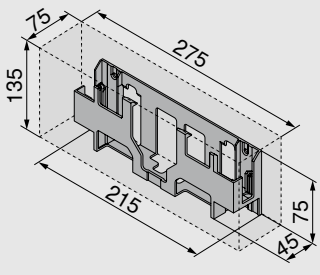

Монтаж к стене

Внимание

Для обеспечения циркуляции воздуха необходимо соблюдать безопасное расстояние 30 мм, иначе возможен перегрев блока питания SERVO-DRIVE.
Безопасное расстояние учтено в размерах, указанных на чертежах.

Корпус с одним ящиком – верхний уголок-держатель

Расстояния до отверстий для систем направляющих

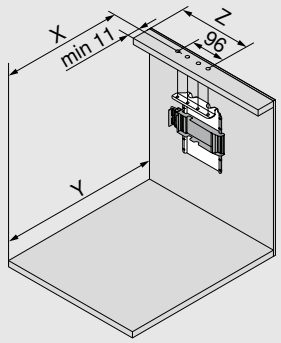

Высота ящика SKH (мм)	X (мм)	Y (мм)
≥ 79	NL – 5	NL + 30
NL Номинальная длина		
X Позиция сверления		
Y Мин. необходимое пространство		
Z Размер смещения		

Системы направляющих	Высота ящика SKH (мм)	Внутренняя ширина корпуса LW (мм)							
		224–234		235–388		389–428		≥ 429	
		Z (мм)	Удлинитель рычага	Z (мм)	Удлинитель рычага	Z (мм)	Удлинитель рычага	Z (мм)	Удлинитель рычага
MOVENTO	≥ 79	–	–	164	●	164	●	LW / 2	●
TANDEM	≥ 79	164	–	164	●	LW / 2	●	LW / 2	●
LW Внутренняя ширина корпуса									
Z Размер смещения									
● Требуется									
– Невозможно									

Обработка фасада – позиция – дистанционный амортизатор Blum

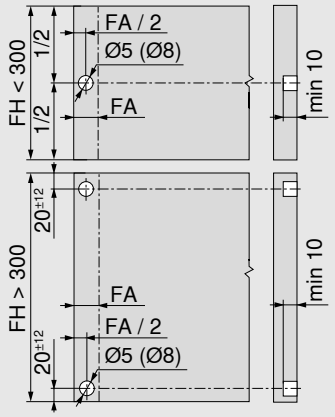

Дистанционный амортизатор Blum обеспечивает необходимый ход срабатывания 2 мм

Высота фасада FH (мм)	Дистанционный амортизатор Blum (шт.)
До 300	2
От 301	4
FA Наложение фасада	
FH Высота фасада	

Два ящика с общим фасадом

- Электрическая система открывания в комбинации с BLUMOTION обеспечивает мягкое и бесшумное закрывание любой конструкции
- Синхронизированное открывание двух ящиков и/или широких конструкций
- С уголком-держателем
- Нет жесткого соединения привода с ящиком с высоким фасадом
- Ящики с высоким фасадом можно использовать без изменений
- Быстрый монтаж предустановленных деталей

Прокладка кабеля

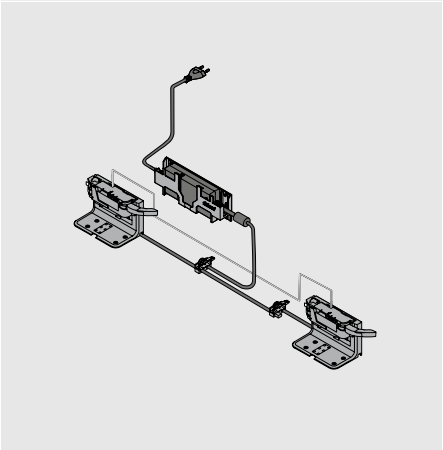

Информация для заказа

	Дистанционный амортизатор Blum		
	Ø (мм)	**Цвет**	
	5	TGR (глубокий серый)	**993.0530**
	8	TGR (глубокий серый)	**993.0830.01**
При высоте фасада до 300 мм необходимо 2 шт.			
При высоте фасада от 300 мм необходимо 4 шт.			

	Одинарный уголок-держатель		
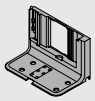	**Цвет**	**Материал**	
	TGR	K	**Z10D0311**
Для одного привода			

	Привод		
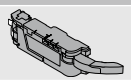	**Цвет**	**Материал**	
	TGR	K	**Z10A3000.04**
С предустановленным удлинителем рычага			

	Распределительный кабель SERVO-DRIVE и защита концов кабеля		
	Цвет	**Длина (м)**	
	SZ	8	**Z10K800AE**
Комплектация:			
1x Распределительный кабель SERVO-DRIVE			
5x Защита концов кабеля			
Под раскрой			
Используется как распределительный, коммуникационный кабель и как кабель несущего профиля			

	Соединительный узел и защита концов кабеля		
	Цвет	**Материал**	
	SZ	K	**Z10V100E.01**
Комплектация:			
1x Соединительный узел			
2x Защита концов кабеля			

	Держатель блока питания		
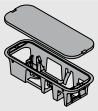	Монтаж ко дну		
	Цвет	**Материал**	
	TGR	K	**Z10NG000**
С крышкой			
Для блока питания SERVO-DRIVE			

Альтернатива

	Держатель блока питания		
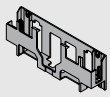	Монтаж к стене		
	Цвет	**Материал**	
	WGR	K	**Z10NG120**
Для блока питания SERVO-DRIVE			

Принадлежности

	Держатель кабеля		
	Цвет	**Материал**	
	WS	K	**Z10K0009**
Например, для фиксации распределительного кабеля SERVO-DRIVE			

Два ящика с общим фасадом

	Блок питания SERVO-DRIVE, вкл. сетевой кабель				
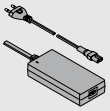					
Рынки	**Языковые пакеты**		**Рынки**	**Языковые пакеты**	
E	A	Z10NE04EA	I	A	Z10NE04IA
E	B	Z10NE04EB	K	I	Z10NE04KI
E	C	Z10NE04EC	N	H	Z10NE04NH
E	D	Z10NE04ED	R	H	Z10NE04RH
E	E	Z10NE04EE	S	K	Z10NE04SK
E	F	Z10NE04EF	T	H	Z10NE04TH
E	I	Z10NE04EI	U	G	Z10NE04UG
B	A	Z10NE04BA	U	J	Z10NE04UJ
B	I	Z10NE04BI	Z	I	Z10NE04ZI
H	I	Z10NE04HI			
Вкл. инструкцию по монтажу и эксплуатации					
Комплектация:					
	1 x	Блок питания (исходящий кабель: длина 2 м)			
	1 x	Сетевой кабель (1,5–1,8 м, вкл. штекер)			

Рынки и языковые пакеты

Обозначение			
Рынки		**Языковые пакеты***	
E	Европа	A	DE, EN, FR, IT, NL
B	GB	B	DA, EN, FI, NO, SV
H	IN	C	EL, EN, HR, SR, SL, TR
I	IL	D	EN, ES, FR, IT, PT
K	AU	E	CS, HU, PL, SK
N	CN	F	BG, ET, LV, LT, RO, RU, UK
R	KR	G	EN, ES, FR
S	BR	H	EN, ZH, KO
T	TW	I	EN
U	US | CA | JP	J	JA
Z	ZA	K	EN, ES, PT

* Обозначения языков согласно ISO-639

	Кабель синхронизации	
	Длина (мм)	
	80	Z10K008S
	500	Z10K050S
	1200	Z10K120S
	1600	Z10K160S
Соединяет два привода, которые должны срабатывать одновременно		

Проектирование

Корпус

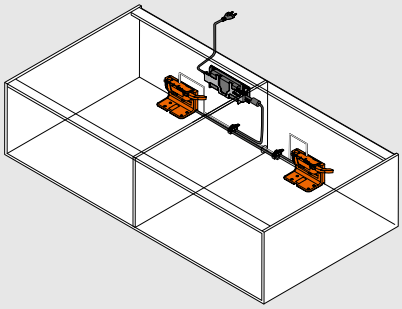

Дно корпуса — одинарный уголок-держатель

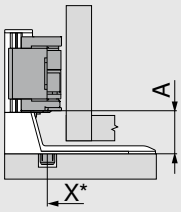

X	Позиция сверления
A	Расстояние от нижней кромки уголка-держателя до нижней кромки привода
*	Измеряется от передней кромки корпуса

Системы направляющих	Высота ящика SKH (мм)	Внутренняя ширина корпуса LW (мм)
		≥ 429
		A (мм)
MOVENTO	≥ 79	35
TANDEM	≥ 79	35

Два ящика с общим фасадом — одинарный уголок-держатель

Дно корпуса — одинарный уголок-держатель

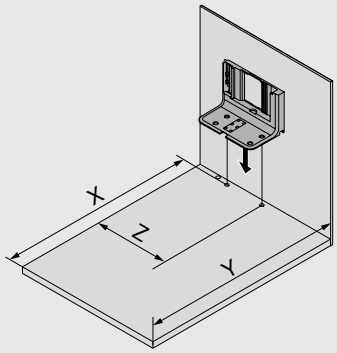

Высота ящика SKH (мм)	X (мм)	Y (мм)	Z (мм)
≥ 79	NL + 16	NL + 30	LW / 2
LW Внутренняя ширина корпуса			
NL Номинальная длина			
X Позиция сверления			
Y Мин. необходимое пространство			
Z Размер смещения			

Обработка фасада — позиция — дистанционный амортизатор Blum

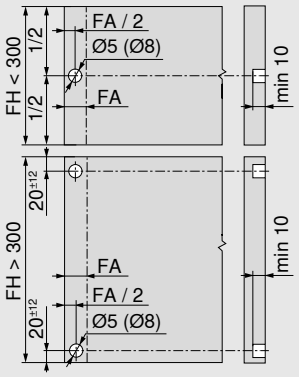

Дистанционный амортизатор Blum обеспечивает необходимый ход срабатывания 2 мм

Высота фасада FH (мм)	Дистанционный амортизатор Blum (шт.)
До 300	2
От 301	4
FA Наложение фасада	
FH Высота фасада	

Два ящика с общим фасадом – одинарный уголок-держатель

Дно корпуса – схема сверления

Прокладка кабеля снизу

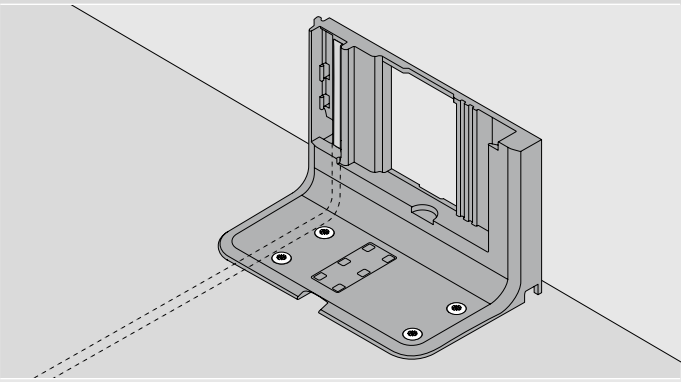

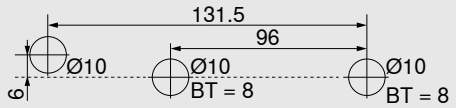

Альтернативная схема сверления для MINIPRESS top и MINIPRESS

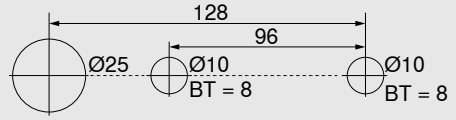

Прокладка кабеля сзади

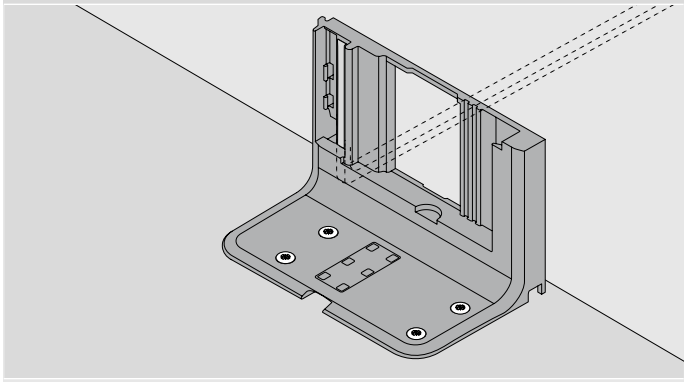

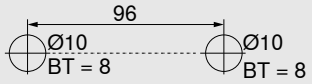

BT Глубина сверления

Необходимое пространство и безопасное расстояние – держатель блока питания

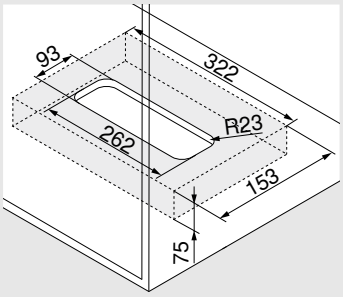

Монтаж ко дну

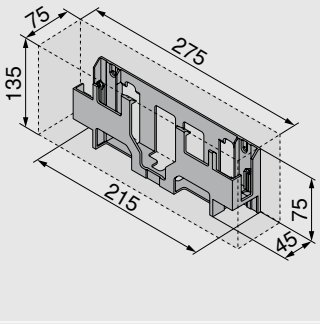

Монтаж к стене

Внимание

Для обеспечения циркуляции воздуха необходимо соблюдать безопасное расстояние 30 мм, иначе возможен перегрев блока питания SERVO-DRIVE.
Безопасное расстояние учтено в размерах, указанных на чертежах.

Корпус с ящиками различной глубины / внутренними ящиками

- Электрическая система открывания в комбинации с BLUMOTION обеспечивает мягкое и бесшумное закрывание любой конструкции
- С уголком-держателем и горизонтальным несущим профилем
- Нет жесткого соединения привода с ящиком с высоким фасадом
- Ящики с высоким фасадом можно использовать без изменений
- Быстрый монтаж предустановленных деталей

Прокладка кабеля

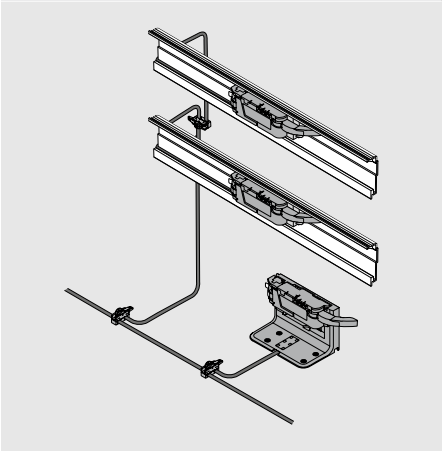

Информация для заказа

	Дистанционный амортизатор Blum		
	Ø (мм)	**Цвет**	
	5	TGR (глубокий серый)	**993.0530**
	8	TGR (глубокий серый)	**993.0830.01**
При высоте фасада до 300 мм необходимо 2 шт.			
При высоте фасада от 300 мм необходимо 4 шт.			

	Дистанционный амортизатор Blum – внутренний ящик	
	Ø (мм)	
	10	**993.2000**
	TANDEM	
Регулируемый дистанционный амортизатор Blum для внутренних ящиков и вкладных фасадов с TANDEM		

	Регулировка по глубине – внутренний ящик	
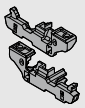	MOVENTO	**298.7600**
Только для вкладных конструкций		
Интегрированный дистанционный амортизатор Blum		
Подходит для замка T51.7601		

	Одинарный уголок-держатель		
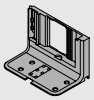	**Цвет**	**Материал**	
	TGR	K	**Z10D0311**
Для одного привода			

	Привод		
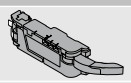	**Цвет**	**Материал**	
	TGR	K	**Z10A3000.04**
С предустановленным удлинителем рычага			

	Горизонтальный несущий профиль		
	Длина (мм)	**Материал**	
	1143	Alu	**Z10T1143B**
Для ширины корпуса KB 275–1200 мм			
Раскрой:	Внутренняя ширина корпуса LW – 19 мм		

	Держатель горизонтального несущего профиля		
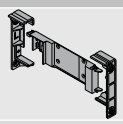	**Цвет**	**Материал**	
	TGR	K	**Z10D5210**
Комплектация:			
1x Держатель несущего профиля, левый/правый 1x Адаптер к несущему профилю для привода Можно использовать саморезы и евровинты			

	Распределительный кабель SERVO-DRIVE и защита концов кабеля		
	Цвет	**Длина (м)**	
	SZ	8	**Z10K800AE**
Комплектация:			
1x Распределительный кабель SERVO-DRIVE			
5x Защита концов кабеля			
Под раскрой			
Используется как распределительный, коммуникационный кабель и как кабель несущего профиля			

Корпус с ящиками различной глубины / внутренними ящиками

	Блок питания SERVO-DRIVE, вкл. сетевой кабель				
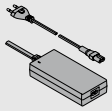					
Рынки	**Языковые пакеты**		**Рынки**	**Языковые пакеты**	
E	A	Z10NE04EA	I	A	Z10NE04IA
E	B	Z10NE04EB	K	I	Z10NE04KI
E	C	Z10NE04EC	N	H	Z10NE04NH
E	D	Z10NE04ED	R	H	Z10NE04RH
E	E	Z10NE04EE	S	K	Z10NE04SK
E	F	Z10NE04EF	T	H	Z10NE04TH
E	I	Z10NE04EI	U	G	Z10NE04UG
B	A	Z10NE04BA	U	J	Z10NE04UJ
B	I	Z10NE04BI	Z	I	Z10NE04ZI
H	I	Z10NE04HI			
Вкл. инструкцию по монтажу и эксплуатации					
Комплектация:					
	1 x	Блок питания (исходящий кабель: длина 2 м)			
	1 x	Сетевой кабель (1,5–1,8 м, вкл. штекер)			

Рынки и языковые пакеты

Обозначение			
Рынки		**Языковые пакеты***	
E	Европа	A	DE, EN, FR, IT, NL
B	GB	B	DA, EN, FI, NO, SV
H	IN	C	EL, EN, HR, SR, SL, TR
I	IL	D	EN, ES, FR, IT, PT
K	AU	E	CS, HU, PL, SK
N	CN	F	BG, ET, LV, LT, RO, RU, UK
R	KR	G	EN, ES, FR
S	BR	H	EN, ZH, KO
T	TW	I	EN
U	US | CA | JP	J	JA
Z	ZA	K	EN, ES, PT
* Обозначения языков согласно ISO-639			

	Соединительный узел и защита концов кабеля		
	Цвет	**Материал**	
	SZ	K	Z10V100E.01
Комплектация:			
1x Соединительный узел			
2x Защита концов кабеля			

	Держатель блока питания		
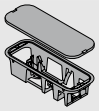	Монтаж ко дну		
	Цвет	**Материал**	
	TGR	K	Z10NG000
С крышкой			
Для блока питания SERVO-DRIVE			

Альтернатива

	Держатель блока питания		
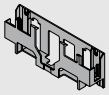	Монтаж к стене		
	Цвет	**Материал**	
	WGR	K	Z10NG120
Для блока питания SERVO-DRIVE			

Принадлежности

	Держатель кабеля		
	Цвет	**Материал**	
	WS	K	Z10K0009
Например, для фиксации распределительного кабеля SERVO-DRIVE			

Корпус с ящиками разной глубины / с внутренними ящиками – горизонтальный несущий профиль

Проектирование

Корпус

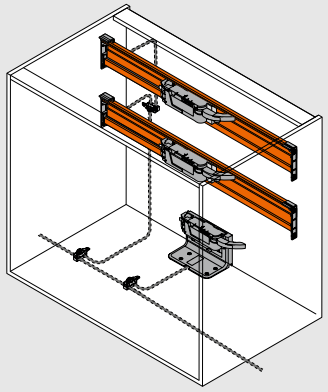

Позиция — привод

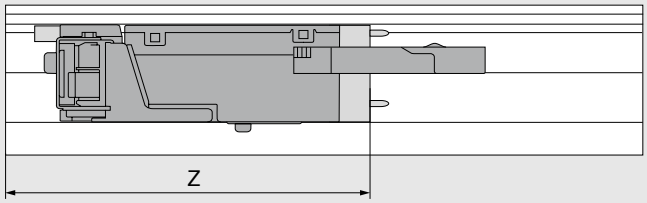

Z Размер смещения

Системы направляющих	Высота ящика SKH (мм)	Внутренняя ширина корпуса LW (мм)							
		224–234		235–388		389–428		≥ 429	
		Z (мм)	Удлинитель рычага	Z (мм)	Удлинитель рычага	Z (мм)	Удлинитель рычага	Z (мм)	Удлинитель рычага
MOVENTO	≥ 79	167	–	167	●	167	●	LW / 2	●
TANDEM	≥ 79	167	–	167	●	LW / 2	●	LW / 2	●

LW Внутренняя ширина корпуса

Z Размер смещения

● Требуется

– Невозможно

Удлинитель рычага

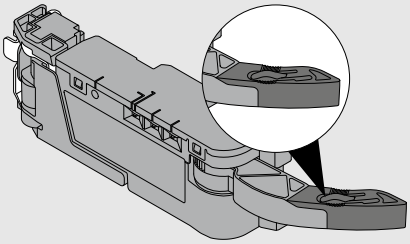

Обработка фасада – позиция дистанционного амортизатора Blum

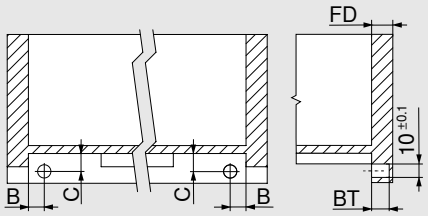

TANDEM

Внутренний ящик

Дистанционный амортизатор Blum обеспечивает необходимый ход срабатывания 2 мм

Направляющие	Тип ящика	B (мм)	C (мм)
56xH / 56xF	Полное выдвижение	16.5 ±1	12.0 +-1
55xH / 55xF	Частичное выдвижение	18.5 ±0.5	13.5 ±0.5

Толщина фасада FD (мм)	Глубина сверления BT (мм)	Диапазон регулировки (мм)
13.0	10.0	+1.75 / –0.25
От 14,5	11.5	±1.75

Расстояния до отверстий

MOVENTO

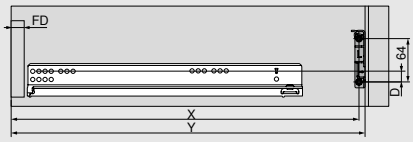

Высота ящика SKH (мм)	X (мм)	Y (мм)
≥ 79	NL + FD + 26	NL + FD + 36

FD Толщина фасада

NL Номинальная длина

X Позиция сверления

Y Мин. необходимое пространство

TANDEM

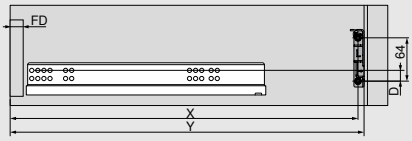

Системы направляющих	Высота ящика SKH (мм)	Внутренняя ширина корпуса LW (мм)
		≥ 429
		D (мм)
MOVENTO	≥ 79	19
TANDEM	≥ 79	19

D Расстояние от позиции крепления направляющей до позиции крепления держателя несущего профиля

Корпус

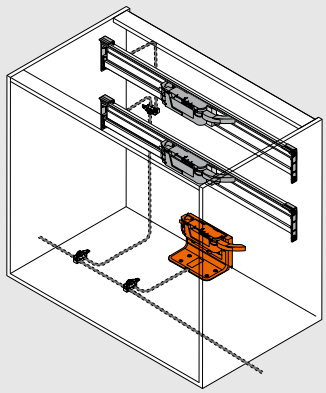

Позиция — привод

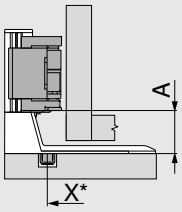

X Позиция сверления

A Расстояние от нижней кромки уголка-держателя до нижней кромки привода

* Измеряется от передней кромки корпуса

Системы направляющих	Высота ящика SKH (мм)	Внутренняя ширина корпуса LW (мм)
		≥ 429
		A (мм)
MOVENTO	≥ 79	35
TANDEM	≥ 79	35

Расстояния до отверстий – дно корпуса

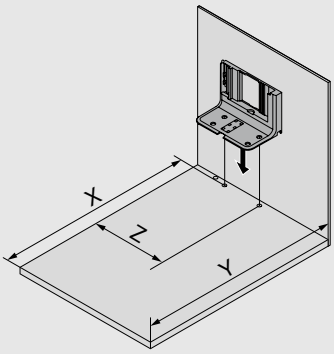

Высота ящика SKH (мм)	X (мм)	Y (мм)	Z (мм)
≥ 79	NL + 16	NL + 30	LW / 2

LW Внутренняя ширина корпуса

NL Номинальная длина

X Позиция сверления

Y Мин. необходимое пространство

Z Размер смещения

Корпус с ящиками разной глубины / с внутренними ящиками – горизонтальный несущий профиль

Дно корпуса – схема сверления

Прокладка кабеля снизу

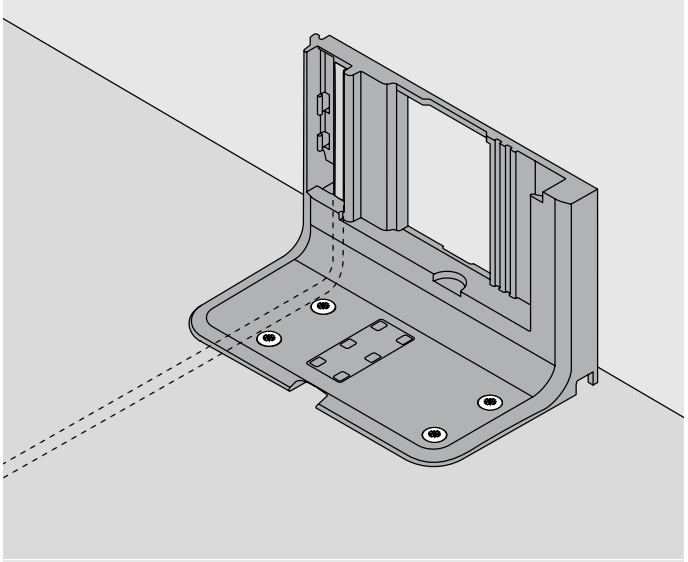

Альтернативная схема сверления для MINIPRESS top и MINIPRESS

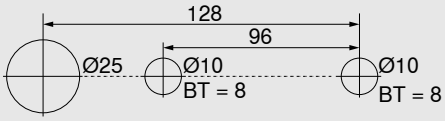

Прокладка кабеля сзади

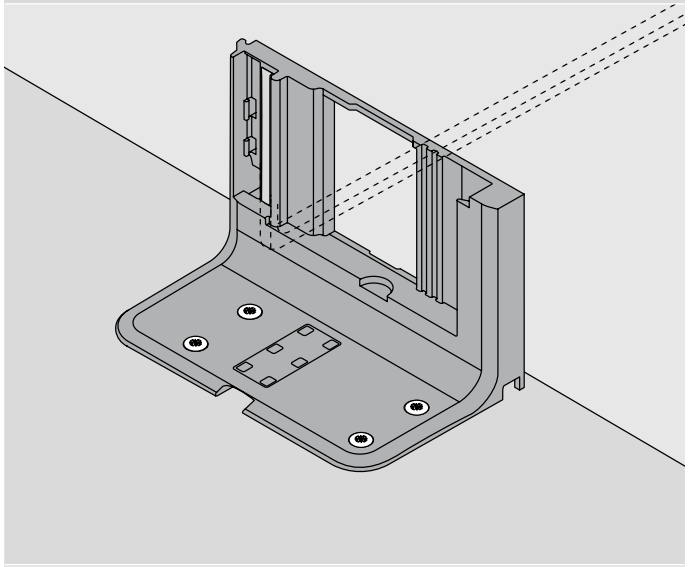

BT Глубина сверления

Необходимое пространство и безопасное расстояние – держатель блока питания

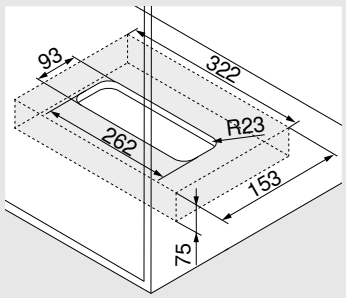

Монтаж ко дну

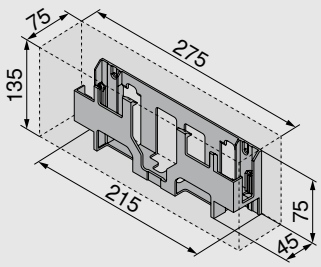

Монтаж к стене

Внимание

Для обеспечения циркуляции воздуха необходимо соблюдать безопасное расстояние 30 мм, иначе возможен перегрев блока питания SERVO-DRIVE.
Безопасное расстояние учтено в размерах, указанных на чертежах.

Заметки

Корпус с вкладными фасадами

- Электрическая система открывания в комбинации с BLUMOTION обеспечивает мягкое и бесшумное закрывание любой конструкции
- С вертикальным несущим профилем
- Нет жесткого соединения привода с ящиком с высоким фасадом
- Ящики с высоким фасадом можно использовать без изменений
- Монтаж привода без инструмента
- Простая прокладка кабеля

Прокладка кабеля

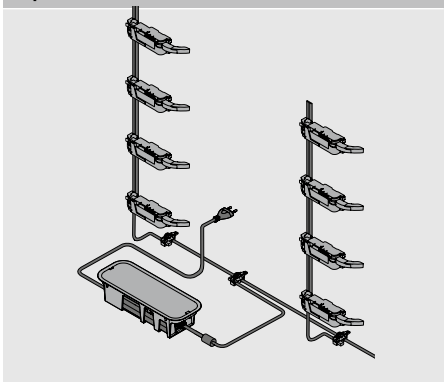

Информация для заказа

	Дистанционный амортизатор Blum – внутренний ящик	
	Ø (мм)	
	10	993.2000
	TANDEM	
Регулируемый дистанционный амортизатор Blum для внутренних ящиков и вкладных фасадов с TANDEM		

	Регулировка по глубине — внутренний ящик	
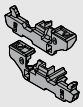	MOVENTO	298.7600
Только для вкладных конструкций		
Интегрированный дистанционный амортизатор Blum		
Подходит для замка T51.7601		

	Несущий профиль			
	Несущий профиль с распределительным кабелем SERVO-DRIVE			
	Длина (мм)			
	650	Z10T650AA	750	Z10T750AA
	700	Z10T700AA	800	Z10T800AA
	710	Z10T710AA		
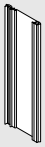	**Несущий профиль без распределительного кабеля SERVO-DRIVE**			
	Длина (мм)			
	1170			Z10T1170A
Алюминий под раскрой				
Раскрой:	Внутренняя высота корпуса LH – 10 мм			

	Держатель несущего профиля, верхний/нижний		
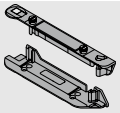	Конструкция корпуса с горизонтальной рейкой		
	Цвет	**Материал**	
	TGR	K	Z10D01E0.01

Альтернатива для пункта 3

	Держатель несущего профиля, нижний/задний		
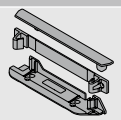	Конструкция корпуса с вертикальной рейкой		
	Цвет	**Материал**	
	TGR	K	Z10D01EA.01

	Привод		
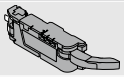	**Цвет**	**Материал**	
	TGR	K	Z10A3000.04
С предустановленным удлинителем рычага			

	Распределительный кабель SERVO-DRIVE и защита концов кабеля		
	Цвет	**Длина (м)**	
	SZ	8	Z10K800AE
Комплектация:			
1x Распределительный кабель SERVO-DRIVE			
5x Защита концов кабеля			
Под раскрой			
Используется как распределительный, коммуникационный кабель и как кабель несущего профиля			

	Соединительный узел и защита концов кабеля		
	Цвет	**Материал**	
	SZ	K	Z10V100E.01
Комплектация:			
1x Соединительный узел			
2x Защита концов кабеля			

Корпус с вкладными фасадами

	Блок питания SERVO-DRIVE, вкл. сетевой кабель				
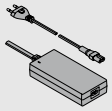					
Рынки	**Языковые пакеты**		**Рынки**	**Языковые пакеты**	
E	A	Z10NE04EA	I	A	Z10NE04IA
E	B	Z10NE04EB	K	I	Z10NE04KI
E	C	Z10NE04EC	N	H	Z10NE04NH
E	D	Z10NE04ED	R	H	Z10NE04RH
E	E	Z10NE04EE	S	K	Z10NE04SK
E	F	Z10NE04EF	T	H	Z10NE04TH
E	I	Z10NE04EI	U	G	Z10NE04UG
B	A	Z10NE04BA	U	J	Z10NE04UJ
B	I	Z10NE04BI	Z	I	Z10NE04ZI
H	I	Z10NE04HI			
Вкл. инструкцию по монтажу и эксплуатации					
Комплектация:					
	1 x	Блок питания (исходящий кабель: длина 2 м)			
	1 x	Сетевой кабель (1,5–1,8 м, вкл. штекер)			

Рынки и языковые пакеты

Обозначение			
Рынки		**Языковые пакеты***	
E	Европа	**A**	DE, EN, FR, IT, NL
B	GB	**B**	DA, EN, FI, NO, SV
H	IN	**C**	EL, EN, HR, SR, SL, TR
I	IL	**D**	EN, ES, FR, IT, PT
K	AU	**E**	CS, HU, PL, SK
N	CN	**F**	BG, ET, LV, LT, RO, RU, UK
R	KR	**G**	EN, ES, FR
S	BR	**H**	EN, ZH, KO
T	TW	**I**	EN
U	US | CA | JP	**J**	JA
Z	ZA	**K**	EN, ES, PT
* Обозначения языков согласно ISO-639			

	Держатель блока питания		
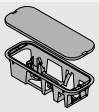	Монтаж ко дну		
	Цвет	**Материал**	
	TGR	K	Z10NG000
С крышкой			
Для блока питания SERVO-DRIVE			

Альтернатива

	Держатель блока питания		
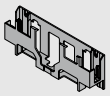	Монтаж к стене		
	Цвет	**Материал**	
	TGR	K	Z10NG120
Для блока питания SERVO-DRIVE			

Принадлежности

	Держатель кабеля		
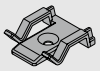	**Цвет**	**Материал**	
	WS	K	Z10K0009
Например, для фиксации распределительного кабеля SERVO-DRIVE			

Корпус с вкладными фасадами

Проектирование

Корпус

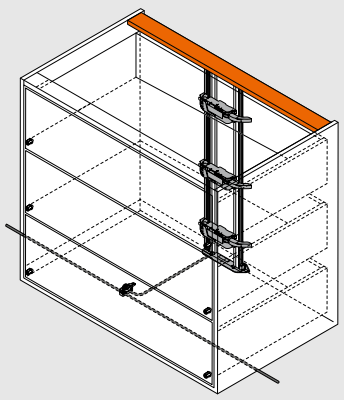

Позиция – привод

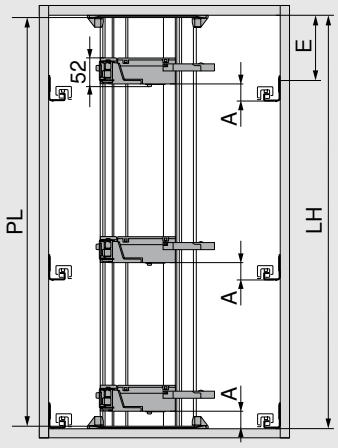

PL = LH – 10 мм

Округлить до десятков в меньшую сторону

LH Внутренняя высота корпуса

PL Длина несущего профиля

A Расстояние от нижней кромки направляющей до нижней кромки привода

E Расстояние от нижней кромки крышки корпуса до позиции крепления направляющей

Позиция – привод

Системы направляющих	Высота ящика SKH (мм)	Внутренняя ширина корпуса LW (мм)					
		224–234		235–428		≥ 429	
		A (мм)	E мин. (мм)	A (мм)	E мин. (мм)	A (мм)	E мин. (мм)
MOVENTO	≥ 79	–	–	60	74	35	49
TANDEM	≥ 79	55	71	55	71	35	51

A Расстояние от нижней кромки направляющей до нижней кромки привода

E Расстояние от нижней кромки крышки корпуса до позиции крепления направляющей

– Невозможно

Расстояния до отверстий — дно корпуса | рейка

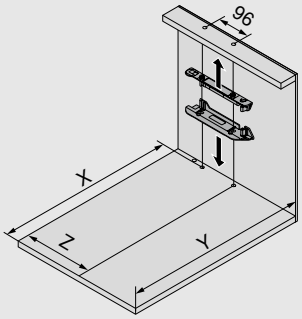

Задняя стенка	X (мм)	Y (мм)
≥ 79	NL + FD + 18	NL + FD + 34

FD Толщина фасада

NL Номинальная длина

X Позиция сверления

Y Мин. необходимое пространство

Z Размер смещения

Системы направляющих	Высота ящика SKH (мм)	Внутренняя ширина корпуса LW (мм)							
		224–234		235–388		389–428		≥ 429	
		Z (мм)	Удлинитель рычага	Z (мм)	Удлинитель рычага	Z (мм)	Удлинитель рычага	Z (мм)	Удлинитель рычага
MOVENTO	≥ 79	–	–	164	●	164	●	LW / 2	●
TANDEM	≥ 79	164	–	164	●	LW / 2	●	LW / 2	●

LW Внутренняя ширина корпуса

Z Размер смещения

● Требуется

– Невозможно

Корпус с вкладными фасадами

Удлинитель рычага

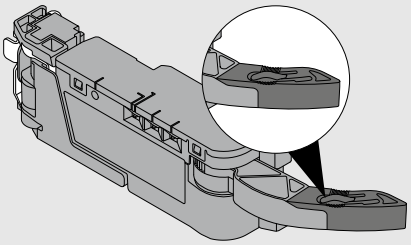

Дно корпуса – схема сверления

Прокладка кабеля снизу

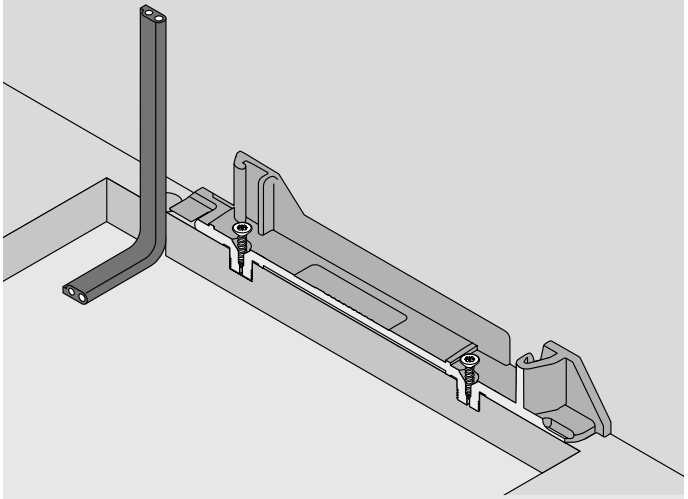

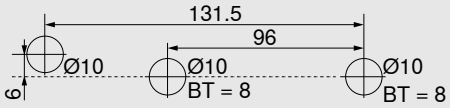

Альтернативная схема сверления для MINIPRESS top и MINIPRESS

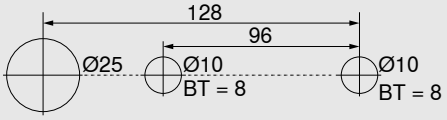

Прокладка кабеля сзади

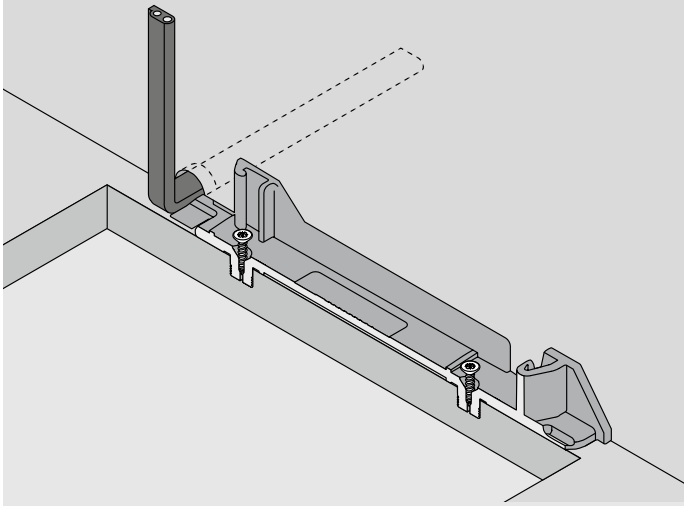

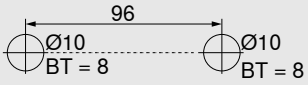

BT Глубина сверления

Корпус с вкладными фасадами

Необходимое пространство и безопасное расстояние – держатель блока питания

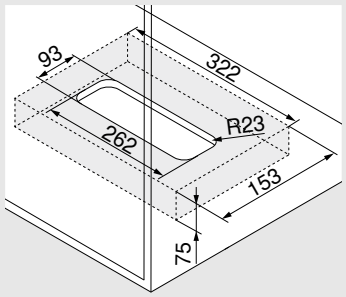

Монтаж ко дну

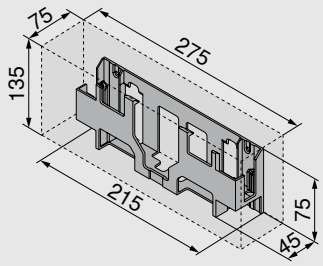

Монтаж к стене

Внимание

Для обеспечения циркуляции воздуха необходимо соблюдать безопасное расстояние 30 мм, иначе возможен перегрев блока питания SERVO-DRIVE.
Безопасное расстояние учтено в размерах, указанных на чертежах.

Обработка фасада – позиция дистанционного амортизатора Blum

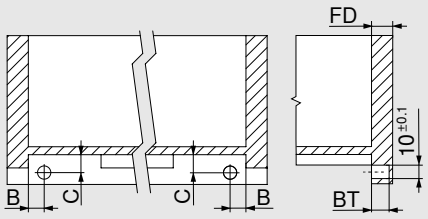

TANDEM

Внутренний ящик

Дистанционный амортизатор Blum обеспечивает необходимый ход срабатывания 2 мм

Направляющие	Тип ящика	B (мм)	C (мм)
56xH / 56xF	Полное выдвижение	16.5 ±1	12.0 +-1
55xH / 55xF	Частичное выдвижение	18.5 ±0.5	13.5 ±0.5

Толщина фасада FD (мм)	Глубина сверления BT (мм)	Диапазон регулировки (мм)
13.0	10.0	+1.75 / –0.25
От 14,5	11.5	±1.75

Заметки

Напольные контейнеры под мусор для систем выдвижения и направляющих

- Электрическая система открывания в комбинации с BLUMOTION обеспечивает мягкое и бесшумное закрывание любой конструкции
- Для одного корпуса
- Для напольных контейнеров под мусор
- Идеально подходит для дооснащения используемых ящиков
- Нет жесткого соединения привода с ящиком с высоким фасадом
- Ящики с высоким фасадом можно использовать без изменений
- Быстрый монтаж предустановленных комплектующих

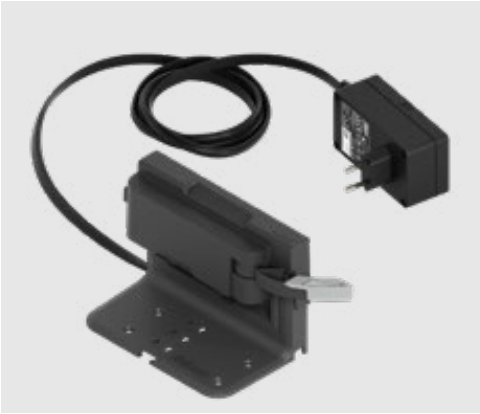

Информация для заказа

Комплект SERVO-DRIVE uno

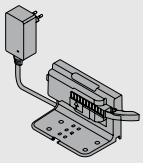

Сетевой адаптер	Языковой пакет		Сетевой адаптер	Языковой пакет	
E	A	Z10UB00EA	B	A	Z10UB00BA
E	B	Z10UB00EB	B	I	Z10UB00BI
E	C	Z10UB00EC	K	I	Z10UB00KI
E	D	Z10UB00ED	N	H	Z10UB00NH
E	E	Z10UB00EE	U	G	Z10UB00UG
E	F	Z10UB00EF	U	J	Z10UB00UJ

Сетевой адаптер

E	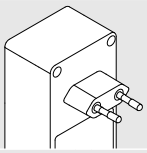	**B**	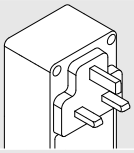	**K**	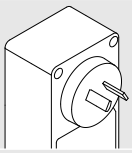	**U**	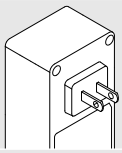	**N**	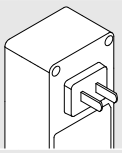

Подробный список рынков смотрите в каталоге Blum в разделе «Информация».

Языковой пакет

A	DE, EN, FR, IT, NL	**D**	EN, ES, FR, IT, PT	**G**	EN, ES, FR	**J**	JA
B	DA, EN, FI, NO, SV	**E**	CS, HU, PL, SK	**H**	EN, ZH, KO		
C	EL, EN, HR, SL, SR, TR	**F**	BG, ET, LT, LV, RO, RU, UK	**I**	EN		

Комплект предустановленный

Комплектация:

	2 x	Дистанционный амортизатор Blum
	1 x	Одинарный уголок-держатель
	1 x	Привод
	1 x	Транспортировочное крепление
	1 x	Защита от воды для использования с одинарным уголком-держателем
	1 x	Штепсельный блок питания SERVO-DRIVE
	1 x	Инструкция по эксплуатации
	1 x	Приспособление для сборки
	7 x	Саморезы для дистанционных амортизаторов Blum и уголка-держателя

Напольные контейнеры под мусор для систем выдвижения и направляющих

Корпус

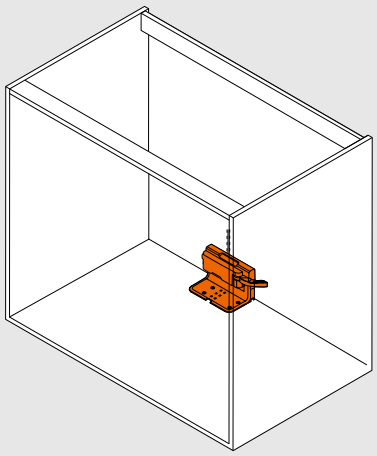

Позиция – привод – системы выдвижения

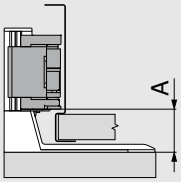

Система выдвижения	Внутренняя ширина корпуса LW (мм)	
	≥ 387	
	A min. (mm)	A max. (mm)
LEGRABOX	45	47
MERIVOBOX	28	45
TANDEMBOX	28	43

A Расстояние от нижней кромки направляющей до нижней кромки привода

Позиция — привод — системы направляющих

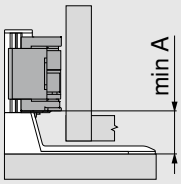

Системы направляющих	Внутренняя ширина корпуса LW (мм)
	≥ 429
	A (мм)
MOVENTO	35
TANDEM	35

A Расстояние от нижней кромки уголка-держателя до нижней кромки привода

Напольные контейнеры под мусор для систем выдвижения и направляющих

Корпус

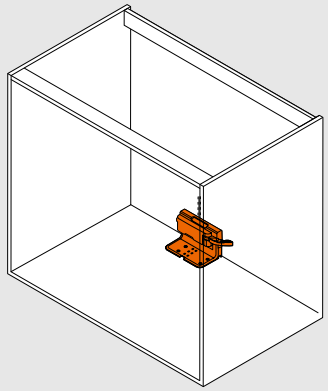

Расстояния до отверстий – монтаж ко дну корпуса без приспособлений для сборки

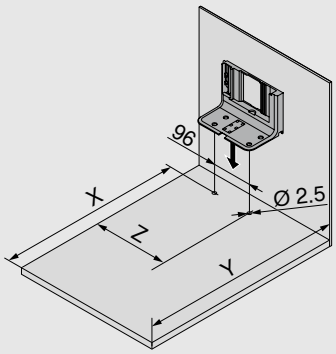

Системы выдвижения	Внутренняя ширина корпуса LW (мм) ≥ 387		
	X (mm)	Y (mm)	Z (mm)
Задняя стенка из ДСП	NL - 45	NL + 35	LW / 2
Задняя стенка из стали	NL - 62	NL + 18	LW / 2

Системы направляющих	Внутренняя ширина корпуса LW (мм) ≥ 429		
	X (мм)	Y (мм)	Z (мм)
MOVENTO	NL - 48	NL + 30	LW / 2
TANDEM	NL - 48	NL + 30	LW / 2

NL Номинальная длина

X Позиция сверления

Y Мин. необходимое пространство

Z Размер смещения

Позиция – дистанционный амортизатор Blum

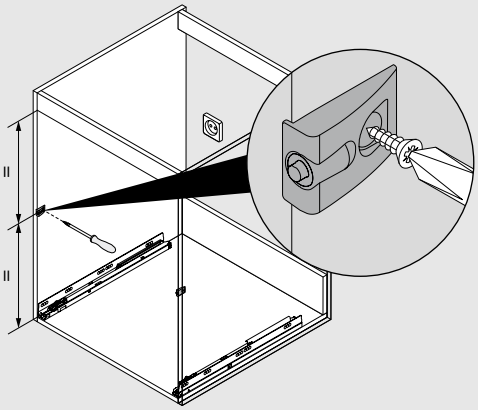

Дистанционный амортизатор Blum обеспечивает необходимый ход срабатывания 2 мм

Заметки

Подвесные контейнеры под мусор для TANDEMBOX

- Электрическая система открывания в комбинации с BLUMOTION обеспечивает мягкое и бесшумное закрывание любой конструкции
- Для одного корпуса
- Для подвесных контейнеров под мусор
- Идеально подходит для дооснащения используемых ящиков
- Нет жесткого соединения привода с ящиком с высоким фасадом
- Ящики с высоким фасадом можно использовать без изменений
- Быстрый монтаж предустановленных комплектующих

Информация для заказа

Комплект SERVO-DRIVE uno

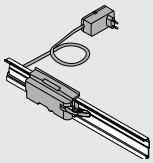

Ширина корпуса KB (мм)	Сетевой адаптер	Языковой пакет		
450	E	A	DE, EN, FR, IT, NL	☎ Z10UT45EA
	K	I	EN	☎ Z10UT45KI
	U	G	EN, ES, FR	☎ Z10UT45UG
500	E	A	DE, EN, FR, IT, NL	☎ Z10UT50EA
	B	I	EN	☎ Z10UT50BI
600	E	A	DE, EN, FR, IT, NL	☎ Z10UT60EA
		B	DA, EN, FI, NO, SV	☎ Z10UT60EB
		E	CS, HU, PL, SK	☎ Z10UT60EE
	B	I	EN	☎ Z10UT60BI
	K	I	EN	☎ Z10UT60KI
	U	G	EN, ES, FR	☎ Z10UT60UG
850	E	B	DA, EN, FI, NO, SV	☎ Z10UT85EB
900		A	DE, EN, FR, IT, NL	☎ Z10UT90EA

Подробный список рынков смотрите в каталоге Blum в разделе «Информация».

☎ Только по запросу

Комплект предустановленный

Комплектация:

2 x	Дистанционный амортизатор Blum
1 x	Горизонтальный несущий профиль
1 x	Адаптер к несущему профилю для привода
1 x	Привод
1 x	Держатель несущего профиля, левый/правый
1 x	Защита от воды для горизонтальных конструкций
1 x	Штепсельный блок питания SERVO-DRIVE
6 x	Саморезы для дистанционных амортизаторов Blum
1 x	Инструкция по монтажу
1 x	Инструкция по эксплуатации

Подвесные контейнеры под мусор для TANDEMBOX

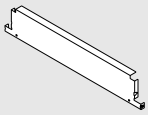

	Специальный комплект задней стенки		
	Цвет	Номинальная длина NL (мм)	
	R9006	500	
	KB (mm)	SWD 15/16 mm	SWD 18/19 mm
	450	Z30M389S0W	Z30M383S0W
	500	Z30M439S0W	Z30M433S0W
	550	Z30M489S0W	Z30M483S0W
	600	Z30M539S0W	Z30M533S0W
	800		Z30M733S0W
	900	Z30M839S0W	Z30M833S0W

Комплектация:

1x Задняя стенка из стали, высота M

1x Задняя стенка из стали для ящика под мусор

1x Держатель, левый/правый

1x Прямоугольный продольный релинг, левый/правый

KB Ширина корпуса

SWD Толщина боковины корпуса

Цвета и материалы

Обозначение	
SW	Белый шелк
R9006	Серый (RAL 9006)
TS	Терра-черный
WS	Белый
GR	Серый
NI	Никелированный
TGR	Глубокий серый
WGR	Серый
SZ	Черный

Проектирование

Корпус

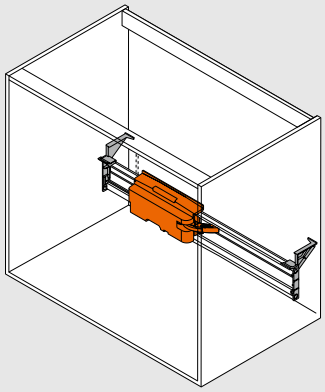

Позиция – держатель несущего профиля

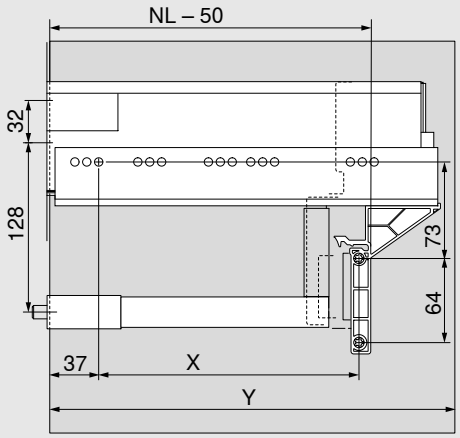

Позиция – дистанционный амортизатор Blum

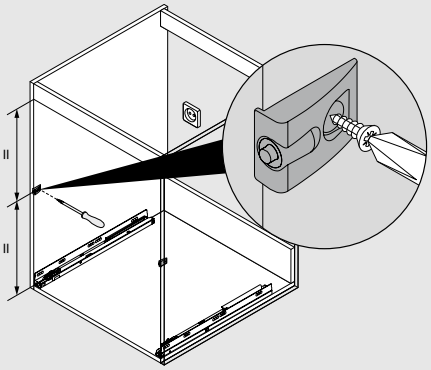

Системы выдвижения	Ширина корпуса KB (мм)	
	450–900	
	X (мм)	Y (мм)
TANDEMBOX	NL – 96	NL + 3

Дистанционный амортизатор Blum обеспечивает необходимый ход срабатывания 2 мм

При использовании направляющей TANDEMBOX на 65 кг следует устанавливать 4 дистанционных амортизатора Blum

NL Номинальная длина

X Позиция сверления

Y Мин. необходимое пространство

Приспособления

Шаблон для держателя несущего профиля SERVO-DRIVE

– Шаблон для разметки или предварительного сверления позиций крепления под уголок-держатель, а также держатель несущего профиля SERVO-DRIVE

Информация для заказа
ZML.1150.03

Шаблон для дистанционных амортизаторов Blum

– Шаблон для сверления отверстий под амортизатор на установленном или неустановленном фасаде

Информация для заказа
ZML.1090

SERVO-DRIVE для систем выдвижения и направляющих /
SERVO-DRIVE uno

Монтаж, регулировка и демонтаж
blum.com/sdr9

Информацию по SERVO-DRIVE AVENTOS можно найти здесь:
blum.com/sdr10

Заметки

SERVO-DRIVE flex

Электрическая система открывания для встроенных холодильников без ручек

Обзор

Привод

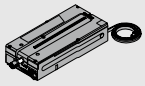

Привод открывает дверцу с помощью толкателя. При открытии дверцы толкатель автоматически задвигается назад, в случае нежелательного открывания привод снова закрывает дверцу через 2.5, 4 или 8 секунд.

Заглушка в глухой панели

Заглушка в глухой панели закрывает углубление в панели, необходимое для выдвижения и втягивания толкателя.

Крепление глухой панели

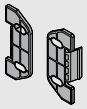

Крепление глухой панели соединяет панель с ответной планкой и обеспечивает простой монтаж и демонтаж.

Дистанционный амортизатор Blum

Дистанционный амортизатор Blum обеспечивает необходимый ход срабатывания 2 мм.

Фиксирующая пластина

Фиксирующая пластина используется для притягивания магнитного толкателя, обеспечивая закрывание дверцы устройства.

Защита концов кабеля

Защита концов кабеля закрывает неиспользуемые концы кабеля.

Держатель кабеля

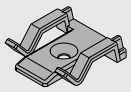

Держатель кабеля служит для удобной фиксации распределительного кабеля SERVO-DRIVE.

Радиокнопка SERVO-DRIVE

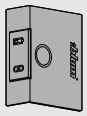

Радиокнопка SERVO-DRIVE подает импульс на открытие дверцы устройства и увеличивает область срабатывания.

Штепсельный блок питания SERVO-DRIVE

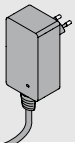

Штепсельный блок питания SERVO-DRIVE служит для электроснабжения привода для одного корпуса.

Распределительный кабель SERVO-DRIVE

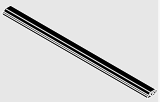

Распределительный кабель служит для электроснабжения приводов.
Максимально допустимое рабочее напряжение составляет 24 В.

Примечание: этот кабель нельзя подключать напрямую к розетке.

Саморезы

Саморезы используются для крепления привода, ответной планки и фиксирующей пластины.

Соединительный узел

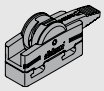

Этот узел соединяет распределительный кабель SERVO-DRIVE с блоком питания SERVO-DRIVE.

Шаблон для монтажа

Шаблон для монтажа поможет правильно установить ответную планку в корпусе.

Ответная планка

Ответная планка устанавливается на саморезы в корпусе и служит для крепления привода и глухой панели.

Держатель блока питания

Монтаж ко дну

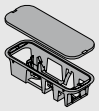

При креплении держателя блока питания SERVO-DRIVE ко дну корпуса он просто и надежно размещается на дне корпуса.

Держатель блока питания

Монтаж к стене

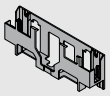

Если блок питания SERVO-DRIVE необходимо прикрепить к стене, то используется крепление блока питания для монтажа к стене.

Блок питания SERVO-DRIVE

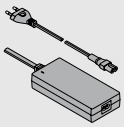

Блок питания SERVO-DRIVE можно использовать в любой стране мира. Он преобразует локальное сетевое напряжение в постоянное 24 В.
Необходимо использовать сетевой кабель с вилкой, подходящей для соответствующей страны. Блок питания SERVO-DRIVE обеспечивает электроснабжение нескольких приводов (или всей кухни).

Цвет/материал

GE	Желтый	NI	Никелированный
SZ	Черный	SW	Белый шелк
WS	Белый	K	Пластмасса
TGR	Глубокий серый	HGR	Светло-серый
WGR	Серый	R7037	Темно-серый (RAL 7037)

SERVO-DRIVE flex

Монтаж, регулировка и демонтаж
blum.com/sdr11

Высота ниши (NH) < 1700 мм

- Для всех моделей встроенных холодильников и морозильников
- Высота ниши (NH) < 1700 мм
- Минимальная высота ниши (NH) для привода – от 60 мм
- Адаптивная система / автоматическая адаптация силы выталкивания к силе удерживания дверцы устройства
- Система самозакрывания при нежелательном открывании
- Защита от прислонения
- Защита от срабатывания
- Регулировка времени в открытом состоянии (2.5 с, 4 с, 8 с)
- Простой монтаж благодаря светодиодной индикации правильной глубины установки
- Не подходит для холодильников без собственного корпуса, с системой самооткрывания или самозакрывания, с защитой от детей, а также для морозильников с блоком охлаждения, расположенным в цоколе (высота ниши (NH) ≥ 1700 мм), и морозильных камер с выдвижными ящиками

Информация для заказа

	Комплект SERVO-DRIVE flex		
	Цвет	**Материал**	
	TGR	K	**Z10C500A.01**
Комплектация:			
1x Привод			
2x Ответная планка			
2x Крепление глухой панели			
1x Заглушка в глухой панели			
1x Фиксирующая пластина			
2x Дистанционный амортизатор Blum			
1x Соединительный узел			
1x Защита концов кабеля			
11x Саморезы			
1x Шаблон для монтажа			

Y > 600 мм

	Радиокнопка SERVO-DRIVE		
	Цвет	**Материал**	
	SW/HGR/TGR	K	**23P5020**

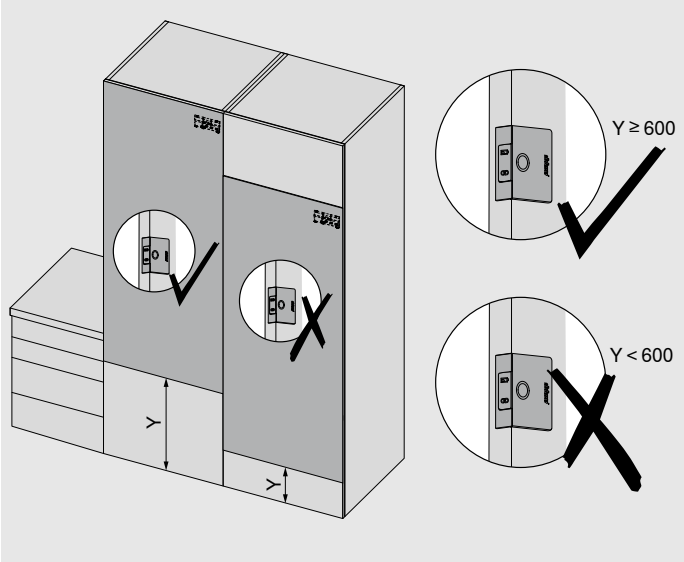

Высота ниши (NH) < 1700 мм

	Штепсельный блок питания SERVO-DRIVE				
Подходит для использования только одного привода					
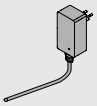					
Рынок	Языковой пакет		Рынок	Языковой пакет	
E	A	☎ Z10NA40EA	E	F	☎ Z10NA40EF
E	B	☎ Z10NA40EB	B	A	☎ Z10NA40BA
E	C	☎ Z10NA40EC	K	I	☎ Z10NA40KI
E	D	☎ Z10NA40ED	N	H	☎ Z10NA40NH
E	E	☎ Z10NA40EE	U	G	☎ Z10NA40UG
☎ Только по запросу					
Комплектация:					
1 x	Штепсельный блок питания SERVO-DRIVE Вкл. кабель 1120 мм (распределительный кабель SERVO-DRIVE можно удлинять; общая длина не должна превышать 2000 мм) Вкл. инструкцию по монтажу и эксплуатации				

Рынки и языковые пакеты

Обозначение			
Рынки		Языковые пакеты*	
E	Европа	A	DE, EN, FR, IT, NL
B	GB	B	DA, EN, FI, NO, SV
K	AU	C	EL, EN, HR, SL, SR, TR
N	CN	D	EN, ES, FR, IT, PT
U	US | CA | JP	E	CS, HU, PL, SK
		F	BG, ET, LV, LT, RO, RU, GB
		G	EN, ES, FR
		H	EN, ZH, KO
		I	EN

* Обозначения языков согласно ISO-639

Проектирование

Ответная планка

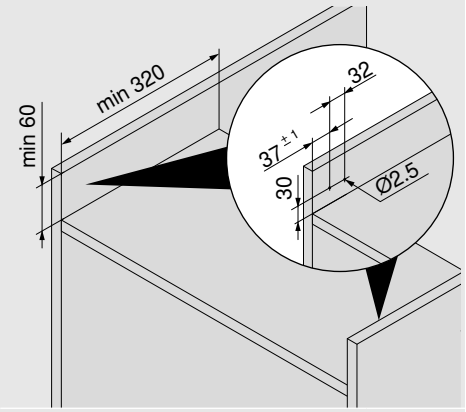

Глухая панель – привод

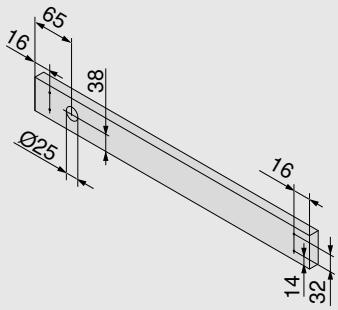

Дистанционный амортизатор Blum

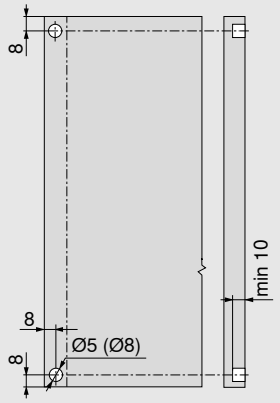

Для двери встроенного холодильника или морозильной камеры требуется установка дистанционного амортизатора Blum

Дистанционный амортизатор Blum обеспечивает необходимый ход срабатывания 2 мм

Расстояние для доступа к фасаду

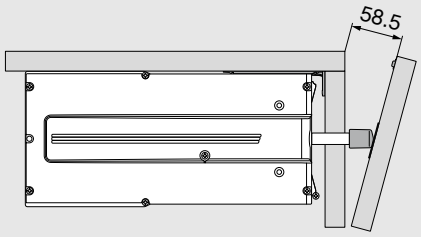

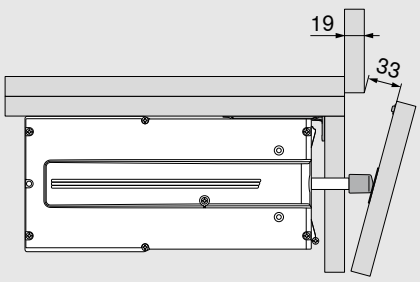

Радиокнопка SERVO-DRIVE

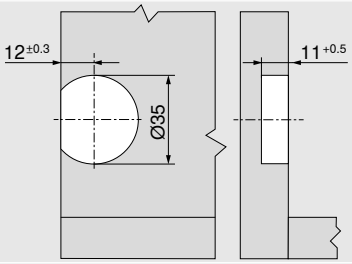

Расположение в зоне столешницы

Высота ниши (NH) ≥ 1700 мм

- Для всех моделей встроенных холодильников и морозильников
- Высота ниши (NH) ≥ 1700 мм
- Минимальная высота ниши (NH) для привода – от 60 мм
- Адаптивная система / автоматическая адаптация силы выталкивания к силе удерживания дверцы устройства
- Система самозакрывания при нежелательном открывании
- Защита от прислонения
- Защита от срабатывания
- Регулировка времени в открытом состоянии (2.5 с, 4 с, 8 с)
- Простой монтаж благодаря светодиодной индикации правильной глубины установки и простая синхронизация двух приводов
- Не подходит для холодильников без собственного корпуса, с системой самоот-крывания или самозакрывания, с защитой от детей, а также для морозильников с блоком охлаждения, расположенным в цоколе (высота ниши (NH) ≥ 1700 мм), и морозильных камер с выдвижными ящиками

Информация для заказа

	Комплект SERVO-DRIVE flex		
	Цвет	**Материал**	
	TGR	K	**2x Z10C500A.01**
Комплектация:			
1x Привод			
2x Ответная планка			
2x Крепление глухой панели			
1x Заглушка в глухой панели			
1x Фиксирующая пластина			
2x Дистанционный амортизатор Blum			
1x Соединительный узел			
1x Защита концов кабеля			
11x Саморезы			
1x Шаблон для монтажа			

	Соединительный узел и защита концов кабеля		
	Цвет	**Материал**	
	SZ	K	**3x Z10V100E.01**
Комплектация:			
1x Соединительный узел			
2x Защита концов кабеля			

	Распределительный кабель SERVO-DRIVE		
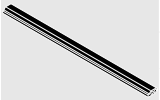	**Цвет**	**Материал**	
	SZ	K	
	Длина 6000 мм		**Z10K600A**
Под раскрой			

Высота ниши (NH) ≥ 1700 мм

	Блок питания SERVO-DRIVE, вкл. сетевой кабель				
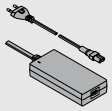					
Рынки	**Языковые пакеты**		**Рынки**	**Языковые пакеты**	
E	A	Z10NE04EA	I	A	Z10NE04IA
E	B	Z10NE04EB	K	I	Z10NE04KI
E	C	Z10NE04EC	N	H	Z10NE04NH
E	D	Z10NE04ED	R	H	Z10NE04RH
E	E	Z10NE04EE	S	K	Z10NE04SK
E	F	Z10NE04EF	T	H	Z10NE04TH
E	I	Z10NE04EI	U	G	Z10NE04UG
B	A	Z10NE04BA	U	J	Z10NE04UJ
B	I	Z10NE04BI	Z	I	Z10NE04ZI
H	I	Z10NE04HI			
Вкл. инструкцию по монтажу и эксплуатации					
Комплектация:					
	1 x	Блок питания (исходящий кабель: длина 2 м)			
	1 x	Сетевой кабель (1,5–1,8 м, вкл. штекер)			

	Держатель блока питания		
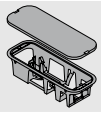	Монтаж ко дну		
	Цвет	**Материал**	
	TGR	K	Z10NG000
С крышкой			
Для блока питания SERVO-DRIVE			

Альтернатива

	Держатель блока питания		
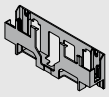	Монтаж к стене		
	Цвет	**Материал**	
	WGR	K	Z10NG120
Для блока питания SERVO-DRIVE			

Рынки и языковые пакеты

Обозначение			
Рынки		**Языковые пакеты***	
E	Европа	A	DE, EN, FR, IT, NL
B	GB	B	DA, EN, FI, NO, SV
H	IN	C	EL, EN, HR, SR, SL, TR
I	IL	D	EN, ES, FR, IT, PT
K	AU	E	CS, HU, PL, SK
N	CN	F	BG, ET, LV, LT, RO, RU, GB
R	KR	G	EN, ES, FR
S	BR	H	EN, ZH, KO
T	TW	I	EN
U	US | CA | JP	J	JA
Z	ZA	K	EN, ES, PT
* Обозначения языков согласно ISO-639			

Принадлежности

-	Держатель кабеля		
	Цвет	**Материал**	
	WS	K	Z10K0009

Высота ниши (NH) ≥ 1700 мм

Проектирование

Ответная планка

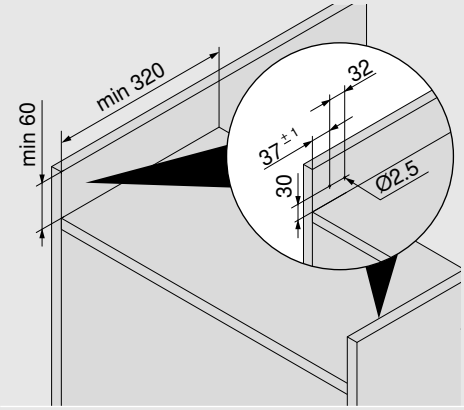

Глухая панель – привод

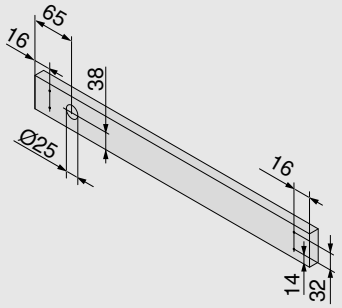

Дистанционный амортизатор Blum

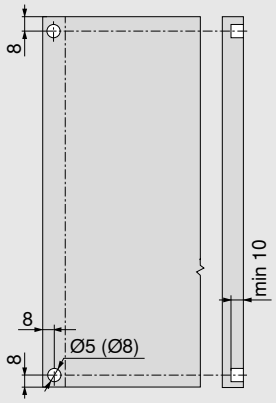

Для двери встроенного холодильника или морозильной камеры требуется установка дистанционного амортизатора Blum

Дистанционный амортизатор Blum обеспечивает необходимый ход срабатывания 2 мм

Расстояние для доступа к фасаду

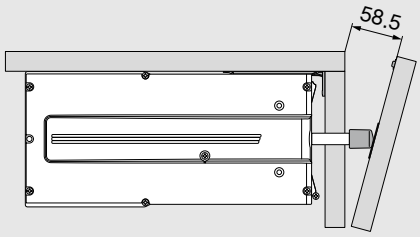

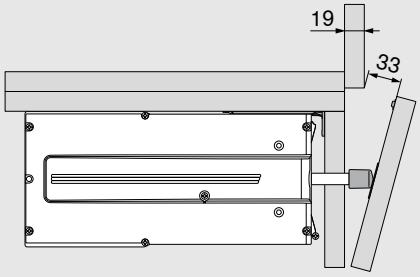

Необходимое пространство и безопасное расстояние – держатель блока питания

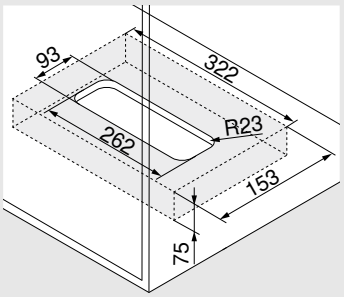

Монтаж ко дну

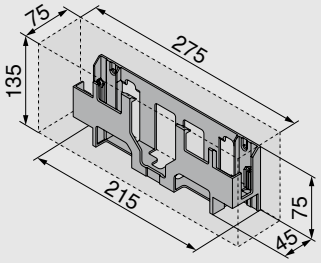

Монтаж к стене

Внимание

Для обеспечения циркуляции воздуха необходимо соблюдать безопасное расстояние 30 мм, иначе возможен перегрев блока питания SERVO-DRIVE.
Безопасное расстояние учтено в размерах, указанных на чертежах.

Заметки

Высота ниши (NH) ≥ 1700 мм

- Для всех комбинаций встроенных холодильников и морозильников
- Высота ниши (NH) ≥ 1700 мм
- Минимальная высота ниши (NH) для привода – от 60 мм
- Адаптивная система / автоматическая адаптация силы выталкивания к силе удерживания дверцы устройства
- Система самозакрывания при нежелательном открывании
- Защита от прислонения
- Защита от срабатывания
- Регулировка времени в открытом состоянии (2,5 с, 4 с, 8 с)
- Простой монтаж благодаря светодиодной индикации правильной глубины установки
- Не подходит для холодильников без собственного корпуса, с системой самоот-крывания или самозакрывания, с защитой от детей, для комбинаций холодильника и морозильника с полным проветриванием, а также для морозильников с блоком охлаждения, расположенным в цоколе (высота ниши (NH) ≥ 1700 мм), и морозиль-ных камер с выдвижными ящиками

Информация для заказа

	Комплект SERVO-DRIVE flex		
	Цвет	**Материал**	
	TGR	K	2x Z10C500A.01
Комплектация:			
1x Привод			
2x Ответная планка			
2x Крепление глухой панели			
1x Заглушка в глухой панели			
1x Фиксирующая пластина			
2x Дистанционный амортизатор Blum			
1x Соединительный узел			
1x Защита концов кабеля			
11x Саморезы			
1x Шаблон для монтажа			

	Держатель блока питания		
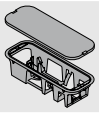	Монтаж ко дну		
	Цвет	**Материал**	
	TGR	K	Z10NG000
С крышкой			
Для блока питания SERVO-DRIVE			

Альтернатива

	Держатель блока питания		
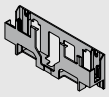	Монтаж к стене		
	Цвет	**Материал**	
	WGR	K	Z10NG120
Для блока питания SERVO-DRIVE			

	Соединительный узел и защита концов кабеля		
	Цвет	**Материал**	
	SZ	K	Z10V100E.01
Комплектация:			
1x Соединительный узел			
2x Защита концов кабеля			

	Распределительный кабель SERVO-DRIVE		
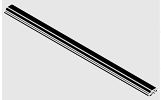	**Цвет**	**Материал**	
	SZ	K	
	Длина 6000 мм		Z10K600A
Под раскрой			

	Радиокнопка SERVO-DRIVE		
	Цвет	**Материал**	
	SW/HGR/TGR	K	23P5020

	Блок питания SERVO-DRIVE, вкл. сетевой кабель				
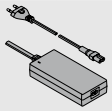					
Рынки	**Языковые пакеты**		**Рынки**	**Языковые пакеты**	
E	A	Z10NE04EA	I	A	Z10NE04IA
E	B	Z10NE04EB	K	I	Z10NE04KI
E	C	Z10NE04EC	N	H	Z10NE04NH
E	D	Z10NE04ED	R	H	Z10NE04RH
E	E	Z10NE04EE	S	K	Z10NE04SK
E	F	Z10NE04EF	T	H	Z10NE04TH
E	I	Z10NE04EI	U	G	Z10NE04UG
B	A	Z10NE04BA	U	J	Z10NE04UJ
B	I	Z10NE04BI	Z	I	Z10NE04ZI
H	I	Z10NE04HI			
Вкл. инструкцию по монтажу и эксплуатации					
Комплектация:					
1 x	Блок питания (исходящий кабель: длина 2 м)				
1 x	Сетевой кабель (1,5–1,8 м, вкл. штекер)				

Принадлежности

	Держатель кабеля		
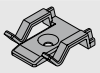	**Цвет**	**Материал**	
	WS	K	Z10K0009

Рынки и языковые пакеты

Обозначение			
Рынки		**Языковые пакеты***	
E	Европа	A	DE, EN, FR, IT, NL
B	GB	B	DA, EN, FI, NO, SV
H	IN	C	EL, EN, HR, SR, SL, TR
I	IL	D	EN, ES, FR, IT, PT
K	AU	E	CS, HU, PL, SK
N	CN	F	BG, ET, LV, LT, RO, RU, GB
R	KR	G	EN, ES, FR
S	BR	H	EN, ZH, KO
T	TW	I	EN
U	US | CA | JP	J	JA
Z	ZA	K	EN, ES, PT
* Обозначения языков согласно ISO-639			

Проектирование

Ответная планка

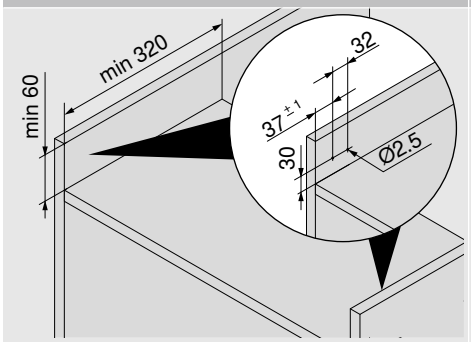

Глухая панель — привод

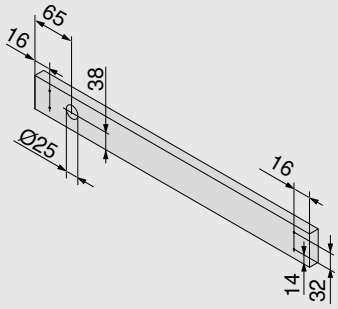

Дистанционный амортизатор Blum

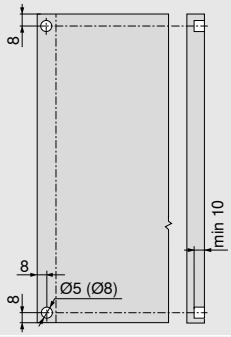

Для двери встроенного холодильника или морозильной камеры требуется установка дистанционного амортизатора Blum

Дистанционный амортизатор Blum обеспечивает необходимый ход срабатывания 2 мм

Расстояние для доступа к фасаду

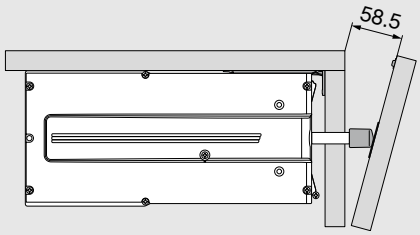

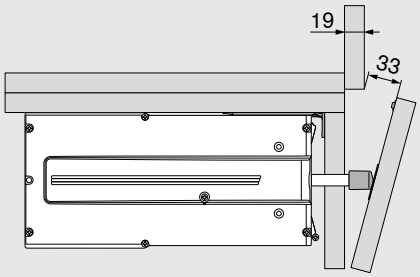

Радиокнопка SERVO-DRIVE

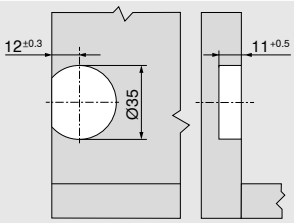

Расположение в зоне столешницы

- Для всех встроенных посудомоечных машин
- Минимальная высота ниши (NH) для привода – от 60 мм
- Адаптивная система / автоматическая адаптация силы выталкивания к силе удерживания дверцы устройства
- Защита от прислонения
- Защита от срабатывания
- Регулировка времени в открытом состоянии (2.5 с, 4 с, 8 с)
- Простой монтаж благодаря светодиодной индикации правильной глубины установки
- Возможность установки в зависимости от типа устройства, высоты столешницы и цоколя; см. раздел «Проектирование»
- Не подходит для посудомоечных машин без собственного корпуса, с системой самооткрывания или самозакрывания, с защитой от детей

Информация для заказа

	Комплект SERVO-DRIVE flex		
	Цвет	**Материал**	
	TGR	K	**Z10C500A.01**
Комплектация:			
1x Привод			
2x Ответная планка			
2x Крепление глухой панели			
1x Заглушка в глухой панели			
1x Фиксирующая пластина			
2x Дистанционный амортизатор Blum			
1x Соединительный узел			
1x Защита концов кабеля			
11x Саморезы			
1x Шаблон для монтажа			

	Ответная планка		
	Цвет	**Материал**	
	TGR	K	**Z10C5005**

Штепсельный блок питания SERVO-DRIVE					
Подходит для использования только одного привода					
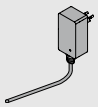					
Рынок	**Языковой пакет**		**Рынок**	**Языковой пакет**	
E	**A**	☎ **Z10NA40EA**	**E**	**F**	☎ **Z10NA40EF**
E	**B**	☎ **Z10NA40EB**	**B**	**A**	☎ **Z10NA40BA**
E	**C**	☎ **Z10NA40EC**	**K**	**I**	☎ **Z10NA40KI**
E	**D**	☎ **Z10NA40ED**	**N**	**H**	☎ **Z10NA40NH**
E	**E**	☎ **Z10NA40EE**	**U**	**G**	☎ **Z10NA40UG**
☎ Только по запросу					
Комплектация:					
1 x	Штепсельный блок питания SERVO-DRIVE Вкл. кабель 1120 мм (распределительный кабель SERVO-DRIVE можно удлинять; общая длина не должна превышать 2000 мм) Вкл. инструкцию по монтажу и эксплуатации				

Рынки и языковые пакеты

Обозначение			
Рынки		**Языковые пакеты***	
E	Европа	**A**	DE, EN, FR, IT, NL
B	GB	**B**	DA, EN, FI, NO, SV
K	AU	**C**	EL, EN, HR, SL, SR, TR
N	CN	**D**	EN, ES, FR, IT, PT
U	US | CA | JP	**E**	CS, HU, PL, SK
		F	BG, ET, LV, LT, RO, RU, GB
		G	EN, ES, FR
		H	EN, ZH, KO
		I	EN
* Обозначения языков согласно ISO-639			

Проектирование

Ответная планка

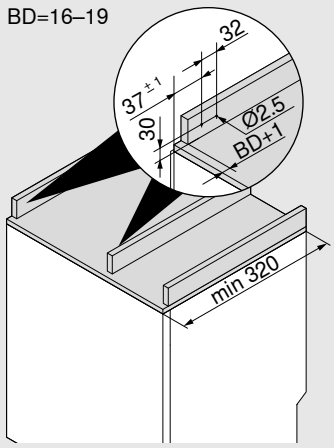

BD Толщина глухой панели
Макс. 19 мм

Глухая панель – привод

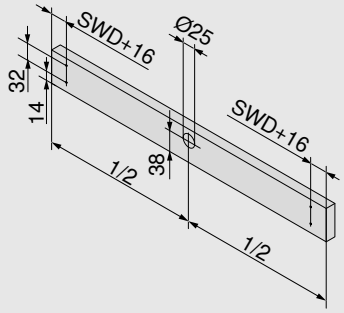

SWD Толщина боковины корпуса

Привод

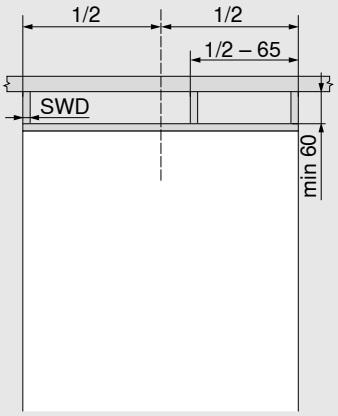

SWD Толщина боковины корпуса

Расстояние для доступа к фасаду

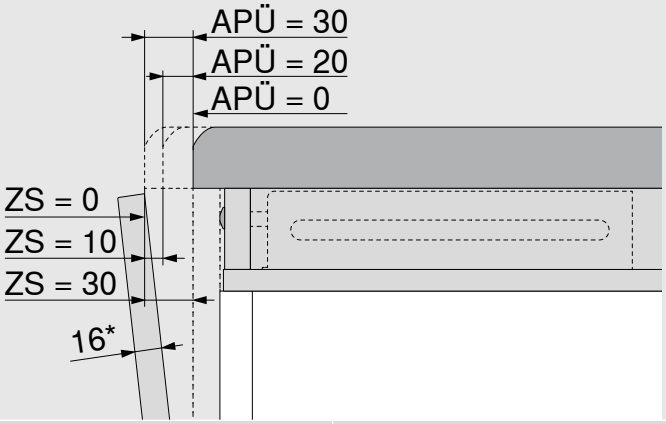

APÜ (мм)	ZS (мм)
0	30
20	10
30	0

APÜ Выступающая часть столешницы

ZS Расстояние для доступа к фасаду

* При более толстых фасадах уменьшается расстояние для доступа к фасаду ZS

Шаблон для радиокнопки SERVO-DRIVE

- Ручное приспособление для точного сверления отверстия под радиокнопку SERVO-DRIVE
- Привод осуществляется ручной дрелью

Информация для заказа
M31.2000

Шаблон для дистанционных амортизаторов Blum
см. на стр. 64

moving ideas

Мы верим в то, что идеи движут миром. Для того, чтобы Вы могли реализовать свои творческие замыслы, мы предлагаем Вам инновационную фурнитуру, вдохновляющие концепции мебели и полезные сервисы. Мы руководствуемся Вашими потребностями, мировыми тенденциями и нашими общими представлениями о повышении качества жизни. Давайте вместе создавать мотивирующие идеи.

Качество жизни

Мы стремимся к тому, чтобы повседневное использование мебели было более комфортным и функциональным.

Ассортимент

Все из одних рук: благодаря нашему разнообразному ассортименту изделий Вы сможете воплотить в жизнь актуальные и будущие тенденции оформления жилых помещений.

Вдохновение

Мы наблюдаем за мировыми тенденциями развития дизайна интерьера и исследуем решения завтрашнего дня. Наши знания мы передаем Вам.

Инновации

Мы постоянно находимся в движении. Благодаря своей любознательности и стремлению к исследованиям мы разрабатываем для Вас новые изделия и сервисы.

Сервисы

Мы поддерживаем Вас в Вашей работе с помощью наших электронных сервисов, адаптированных к Вашим процессам.

Качество

Мы все время совершенствуем наши изделия, сервисы и самих себя.

Доверие

Мы берем на себя ответственность за наше партнерство, наших сотрудников, общество и окружающую среду.

Основатель компании Юлиус Блюм начал свою деятельность в 1952 году с шипов для лошадиных подков. Сегодня мы поставляем инновационную мебельную фурнитуру клиентам в более чем 120 стран мира.

12
производственных предприятий в Австрии, Польше, США, Бразилии и Китае

Более чем
30
дочерние компании и представительства

В **1952** году Юлиус Блюм основал предприятие в австрийском городе Хёхст

Благодаря более чем
2100
зарегистрированным патентам по всему миру Blum считается одним из самых инновационных предприятий в Австрии.

Поставки на более чем
120
рынков на всех континентах

9850
сотрудников по всему миру

Оборот
2,4 млрд

Blum производит подъемные механизмы, петли, системы выдвижения и зонирования для мебели, а также предлагает соответствующие приспособления и сервисы.

Наш принцип «глобальной выгоды для клиентов» гласит: преимуществами продукции Blum должны пользоваться все – и производители, и дилеры, и сборщики мебели, и потребители.

Чтобы уменьшить воздействие на окружающую среду, Blum реализует многочисленные инициативы в области устойчивого развития – начиная с 1997 года в соответствии с требованиями сертификата ISO-14001.

По состоянию: 07.2025

MatNr.: 000.000.0 · EP-660/2 RU / 06.26
Авторские права на все содержание принадлежат фирме Blum.
Сохраняем за собой право на технические изменения.
Julius Blum GmbH, 6973 Höchst, Austria, Tel.: +43 5578 705-0, E-Mail: info@blum.com, www.blum.com
Наши предприятия в Австрии, Польше, США и Китае имеют указанные ниже сертификаты.
Наше предприятие в Бразилии имеет сертификаты ISO 9001, ISO 14001 и ISO 45001.

ISO 9001 Certified Quality System
ISO 14001 Certified Environmental System
ISO 50001 Certified Energy System

www.blum.com/sales-offices

FSC www.fsc.org FSC™ C115115
Look for our FSC™-certified products