SERVO-DRIVE

Rendelési és tervezési információk



www.blum.com

Elektronikus nyitásrásegítés kihúzókhoz és felnyílókhoz

Elég egy könnyed érintés, és a kihúzók valamint a felnyílók szinte önmaguktól nyílnak. Alsószekrényben, felsőszekrényben és beépített készülékeknél.
A SERVO-DRIVE, SERVO-DRIVE uno és SERVO-DRIVE flex segítségével. Egy rendszer az egész konyha számára, méretre szabott megoldásokkal minden követelményhez.

Tartalomjegyzék

04 SERVO-DRIVE / SERVO-DRIVE uno komponens-áttekintés

06 SERVO-DRIVE fiók- és sínrendszerekhez

30 SERVO-DRIVE fiókrendszerekhez

36 SERVO-DRIVE fiók- és sínrendszerekhez

42 SERVO DRIVE vezetősínekhez

58 SERVO-DRIVE uno | álló hulladéktároló

62 SERVO-DRIVE uno | függesztett hulladéktároló

64 SERVO-DRIVE | megmunkálási segédeszközök

66 SERVO-DRIVE flex komponens-áttekintés

68 SERVO-DRIVE flex | hűtő- és fagyasztószekrények

74 SERVO-DRIVE flex | hűtő- és fagyasztókombinációk

76 SERVO-DRIVE flex | mosogatógépek

78 moving ideas



Blum-távtartó ütköző



A Blum-távtartó ütköző a szükséges 2 mm kioldási távolságot biztosítja.

Tartóprofil



A meghajtóegységek a tartóprofilon kerülnek rögzítésre.

Tartóprofil rögzítő és tartóprofil fedősapka

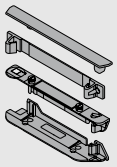

Ezek az alkatrészek a tartóprofil rögzítését szolgálják, fekvő és/vagy álló összekötő esetén.

Vízszintes tartóprofil

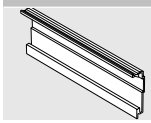

A meghajtóegységet tartóprofil adapter segítségével kell a tartóprofilra szerelni.

Tartóprofil rögzítő

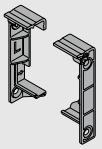

Ezek az alkatrészek a vízszintes tartóprofil rögzítését szolgálják.

Tartóprofil adapter meghajtóegységhez

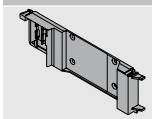

Ez az adapter a meghajtóegység tartóprofilra való rögzítéséhez szükséges.

Egyes tartóelem

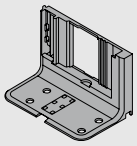

Tartóelem akkor építhető be, ha csak egy fiókot kell meghajtóegységgel mozgatni, vagy ha a beépítési terv átmenő tartóprofil alkalmazását nem teszi lehetővé.

Felső tartóelem előszerelt adapterrel a meghajtóegységhez

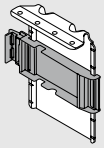

A felső rögzítőelemhez a meghajtóegységet az adapteren kell rögzíteni.

Meghajtóegység

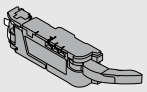

A meghajtóegységet kilökőkar-hosszabbítóval szállítjuk. Különleges esetekben a kilökőkar-hosszabbítót le kell szerelni, hogy keskeny korpuszok esetén a meghajtóegység felszerelhető legyen (lásd tervezési információk).

Karos rögzítés LEGRABOX egységhez

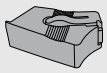

Megakadályozza az ütközést a fémhátfallal LEGRABOX esetén M magasságtól LW 267–286 mm belső korpuszszélesség esetén.

Karmegvezető TANDEMBOX egységhez

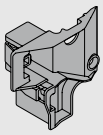

Megakadályozza a kilökőkar ütközését TANDEMBOX hátfaltartóval LW 242–316 mm esetén, fahátfallal kombinálva.

SERVO-DRIVE hálózati adapter

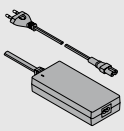

A SERVO-DRIVE hálózati adapter világszerte alkalmazható és a hálózati feszültséget 24 V egyenárammá alakítja. Az adott országban használatos csatlakozóval ellátott hálózati kábelt kell használni. A SERVO-DRIVE hálózati adapter több meghajtóegység (az egész konyha) áramellátását szolgálja.

Hálózati adaptertartó

Szerelés a padlón

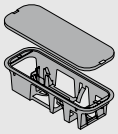

Padlón történő szereléshez a SERVO-DRIVE hálózati adapter egyszerűen és biztonságosan elhelyezhető a hálózati adaptertartóban.

Hálózati adaptertartó

Szerelés a falon

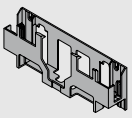

Falra történő szereléshez a SERVO-DRIVE hálózati adapter egyszerűen és biztonságosan felhelyezhető a falra.

SERVO-DRIVE hálózati dugalj

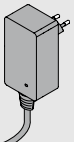

A SERVO-DRIVE hálózati adapter egy meghajtóegység áramellátására szolgál egyedi alkalmazásnál.

SERVO-DRIVE-elosztókábel

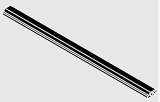

Az elosztókábel a meghajtóegységek feszültségellátására szolgál.
A max. engedélyezett üzemi feszültség 24V.

Megjegyzés: A kábelt ne csatlakoztassa közvetlenül a csatlakozóaljzathoz.

Összekötő kapocs

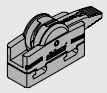

Ez az összekötő biztosítja az elektromos összeköttetést a SERVO-DRIVE-elosztókábel és a tartóprofil valamint a SERVO-DRIVE hálózati adapter között.

Kábelvég védő

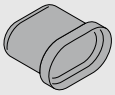

A kábelvég-védőt a használaton kívüli kábelvégekre kell felrakni.

Csepegő víz elleni védelem egyes tartóelemhez

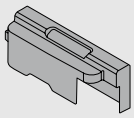

A csepegő víz elleni védelem megakadályozza a víz és nedvesség bejutását a meghajtóegységbe. 1-szeres tartóelemmel történő alkalmazásokra alkalmas.

Csepegő víz elleni védelem vízszintes alkalmazásokhoz

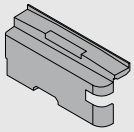

A csepegő víz elleni védelem megakadályozza a víz és nedvesség bejutását a meghajtóegységbe. Vízszintes tartóprofillal rendelkező alkalmazásokra alkalmas.

Szerelési segédeszközök

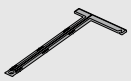

Előfúrás nélkül, öntapadó
A SERVO-DRIVE uno-egység pozicionálásához.

Fémhátfal, M magasság

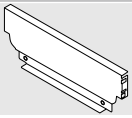

Fémhátfal TANDEMBOX egységhez – függesztett hulladéktároló.

Fémhátfal hulladéktároló fiókhoz

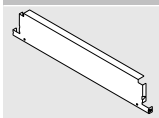

Speciális hátfal TANDEMBOX egységhez – függesztett hulladéktároló.

Rögzítő bal/jobb

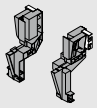

Ezek a komponensek a TANDEMBOX fémhátfalának rögzítésére szolgálnak – függesztett hulladéktároló.

Szögletes hosszanti magasító korlát bal/jobb

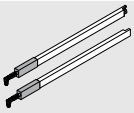

A magasító korlát a TANDEMBOX elemmel kombinálva használható.

Szállításvédelem

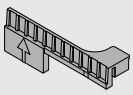

A SERVO-DRIVE uno-készlet szállítási védelmét szolgálja és használat előtt eltávolítandó.

Tartozékok

Kábeltartó

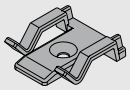

A kábeltartó lehetővé teszi a SERVO-DRIVE elosztókábel biztonságos és rendezett lefektetését.

Előlap-/fiókfenék stabilizáló

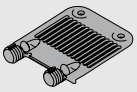

TANDEMBOX-nál:
Széles és magas előlapok stabilizálásához.
Erősíti a káva és előlap közötti összekötést.

LEGRABOX/MERIVOBOX esetén:
Széles fiókfenéklap stabilizálásához.
Fenéklap és előlap közötti összekötést erősíti.

Összehangoló kábel



A szinkronizáló kábellel összeköthető és szinkronizálható két meghajtóegység.

Szín/Anyag

WGR	Világosszürke	R7035	RAL 7035 halványszürke
SZ	Fekete	R7037	RAL 7037 szürke
WS	Fehér	K	Műanyag
TGR	Mélyszürke	ZN	Zinkezett

i

A SERVO-DRIVE az AMPEROS AC-vel kombinálva min. 562 mm belső korpuszszélességtől használható.

Standard korpusz fekvő és álló összekötővel

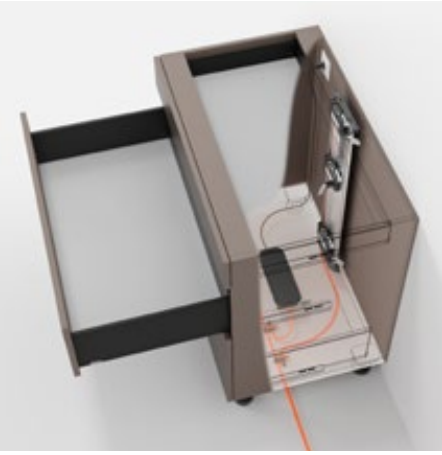

- Elektromos nyitásrásegítő BLUMOTION egységgel – a finom és halk záródásért
- Függőleges tartóprofillal
- Nincs merev összeköttetés a meghajtóegység és a kihúzó között
- Változtatás nélkül beépíthető fiókok
- A meghajtóegység szerszám nélküli szerelése
- Egyszerű kábelezés
- Csökkentett beépítési mélységek

Helyigény

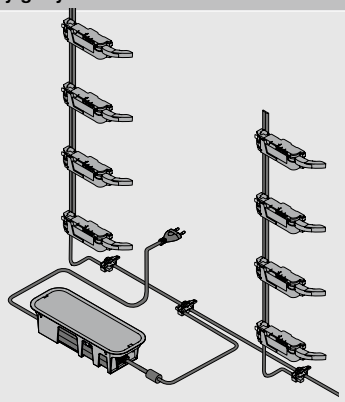

Rendelési információ

	Blum-távtartó ütköző		
	**Ø (mm)**	**Szín**	
	5	TGR	**993.0530**
	8	TGR	**993.0830.01**
300 mm előlap magasságig 2 db-ot kell használni			
300 mm előlap magasság felett 4 db-ot kell használni			
LEGRABOX/MERIVOBOX 70 kg-korpuszsín esetén 4 db-ot. kell használni			
TANDEMBOX 65 kg-korpuszsín esetén 4 db-ot. kell használni			

	Tartóprofil			
	**Tartóprofil SERVO-DRIVE osztókábellel**			
	Hossza (mm)			
	650	**Z10T650AA**	750	**Z10T750AA**
	700	**Z10T700AA**	800	**Z10T800AA**
	710	**Z10T710AA**		
	**Tartóprofil SERVO-DRIVE osztókábel nélkül**			
	Hossza (mm)			
	1170			**Z10T1170A**
Szabható alumínium				
Szabásméret:	Belső korpuszmagasság LH – 10 mm			

	Tartóprofil rögzítő alul/felül		
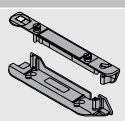	Fekvő összekötő		
	Szín	**Anyag**	
	TGR	K	**Z10D01E0.01**

Alternatíva a 3-hoz

	Tartóprofil rögzítő alul/hátul		
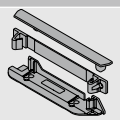	Álló összekötő		
	Szín	**Anyag**	
	TGR	K	**Z10D01EA.01**

	Meghajtóegység		
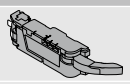	**Szín**	**Anyag**	
	TGR	K	**Z10A3000.04**
Kilökőkar hosszabbítóval előszerelt			

	Karos rögzítés LEGRABOX egységhez		
	**Szín**	**Anyag**	
	SZ	K	**Z10A3006**
Fémhátfal			
M magasságtól és LW 267–286 mm belső korpusz szélességtől szükséges			

	Karmegvezető TANDEMBOX egységhez		
	**Szín**	**Anyag**	
	R7037	K	**Z10A3H00**
Fa hátfal			
LW 242–316 mm belső korpuszszélességnél szükséges			

	SERVO-DRIVE-osztókábel és kábelvég-védő		
	**Szín**	**Hossza (m)**	
	SZ	8	**Z10K800AE**
A következőket tartalmazza:			
1x SERVO-DRIVE-osztókábel			
5x Kábelvég védő			
Méretre vágáshoz			
Alkalmazható elosztókábelként, tartóprofil kábelnek és kommunikációs kábelnek			

Standard korpusz fekvő és álló összekötővel

	Összekötő kapocs és kábelvég védő		
	**Szín**	**Anyag**	
	SZ	K	**Z10V100E.01**
A következőket tartalmazza:			
1x Összekötő csomók			
2x Kábelvég-védő			

	SERVO-DRIVE hálózati adapter hálózati kábellel				
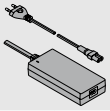					
Ország	**Nyelv-csomagok**		**Ország**	**Nyelv-csomagok**	
E	**A**	**Z10NE04EA**	**I**	**A**	**Z10NE04IA**
E	**B**	**Z10NE04EB**	**K**	**I**	**Z10NE04KI**
E	**C**	**Z10NE04EC**	**N**	**H**	**Z10NE04NH**
E	**D**	**Z10NE04ED**	**R**	**H**	**Z10NE04RH**
E	**E**	**Z10NE04EE**	**S**	**K**	**Z10NE04SK**
E	**F**	**Z10NE04EF**	**T**	**H**	**Z10NE04TH**
E	**I**	**Z10NE04EI**	**U**	**G**	**Z10NE04UG**
B	**A**	**Z10NE04BA**	**U**	**J**	**Z10NE04UJ**
B	**I**	**Z10NE04BI**	**Z**	**I**	**Z10NE04ZI**
H	**I**	**Z10NE04HI**			
Kezelési-, szerelési útmutatóval együtt					
A következőket tartalmazza:					
	1 x	Hálózati adapter (kimenő kábel: hossza 2 m)			
-	1 x	Hálózati kábel (1,5 – 1,8m, csatlakozó dugóval együtt)			

Ország és nyelvcsomagok

Megnevezés			
Ország		**Nyelvcsomagok***	
E	Európa	**A**	DE, EN, FR, IT, NL
B	GB	**B**	DA, EN, FI, NO, SV
H	IN	**C**	EL, EN, HR, SR, SL, TR
I	IL	**D**	EN, ES, FR, IT, PT
K	AU	**E**	CS, HU, PL, SK
N	CN	**F**	BG, ET, LV, LT, RO, RU, GB
R	KR	**G**	EN, ES, FR
S	BR	**H**	EN, ZH, KO
T	TW	**I**	EN
U	US | CA | JP	**J**	JA
Z	ZA	**K**	EN, ES, PT
* Nyelvi megnevezések ISO-639 szerint			

	Hálózati adaptertartó		
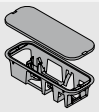	Szerelés a padlón		
	Szín	**Anyag**	
	TGR	K	**Z10NG000**
Fedéllel együtt			
SERVO-DRIVE hálózati adapterhez			

Alternatívák

	Hálózati adaptertartó		
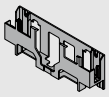	Szerelés a falon		
	Szín	**Anyag**	
	WGR	K	**Z10NG120**
SERVO-DRIVE hálózati adapterhez			

Tartozékok

	Kábeltartó		
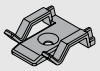	**Szín**	**Anyag**	
	WS	K	**Z10K0009**
Pl. SERVO-DRIVE-elosztókábel rögzítéséhez			

	Előlap-/fiókfenék stabilizáló		
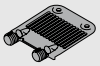	**Szín**	**Anyag**	
	R7037	K	**Z96.10E1**

	Összehangoló kábel	
	**Hossza (mm)**	
	80	**Z10K008S**
	500	**Z10K050S**
	1200	**Z10K120S**
	1600	**Z10K160S**
Két meghajtóegységet köt össze, melyeket egyszerre kell kilöknie		

Standard korpusz – Fekvő összekötő

Tervezés

Befúrási méret – fenéklap | összekötő

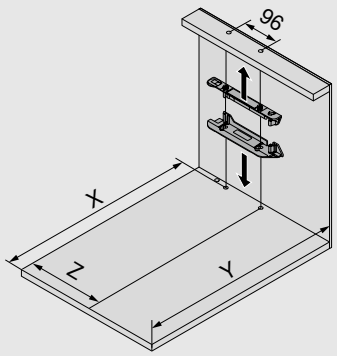

Fiókrendszerek fiókhátfala	X (mm)	Y (mm)
Fa hátfal	NL + 19	NL + 33
Fémhátfal	NL + 2	NL + 16
NL Névleges hosszúság		
X Furatpozíció		
Y Minimális helyszükséglet		
Z Hátrébb szerelés		
Vezetősínrendszerek fiókhátfala	**X (mm)**	**Y (mm)**
≥ 79	NL + 16	NL + 30

Fiókrendszer	Hátfal	Hátfal-magasság	Belső korpuszszélesség LW (mm)									
			242–266			267–286				287–316		
			Z (mm)	Kilökőkar hosszabbító	Karmegvezető	Z (mm)	Kilökőkar hosszabbító	Karmegvezető	Karrátét	Z (mm)	Kilökőkar hosszabbító	Karmegvezető
LEGRABOX	Fa hátfal	N	–	–	–	184	●	–	–	184	●	–
		M | K | C | F	–	–	–	184	●	–	–	184	●	–
	Fémhátfal	N	–	–	–	–	–	–	–	–	–	–
		M | K | C | F	–	–	–	184	✖	–	●	184	●	–
MERIVOBOX	Fa hátfal	N	–	–	–	174	✖	–	–	174	●	–
		M | K | E | F	–	–	–	174	✖	–	–	174	●	–
	Fémhátfal	N	–	–	–	–	–	–	–	–	–	–
		M | K | E | F	–	–	–	174	●	–	–	174	●	–
TANDEMBOX	Fa hátfal	N	179	✖	●	179	●	●	–	179	●	●
		M | K | B | C | D	179	✖	●	179	●	●	–	179	●	●
	Fémhátfal	N	–	–	–	–	–	–	–	190	✖	–
		M | K | B | C | D	–	–	–	179	✖	–	–	179	●	–

Fiókrendszer	Hátfal	Hátfal-magasság	Belső korpuszszélesség LW (mm)					
			317–386			≥ 387		
			Z (mm)	Kilökőkar hosszabbító	Karmegvezető	Z (mm)	Kilökőkar hosszabbító	Karmegvezető
LEGRABOX	Fa hátfal	N	184	●	–	LW / 2	●	–
		M | K | C | F	184	●	–	LW / 2	●	–
	Fémhátfal	N	–	–	–	–	–	–
		M | K | C | F	184	●	–	LW / 2	●	–
MERIVOBOX	Fa hátfal	N	174	●	–	LW / 2	●	–
		M | K | E | F	174	●	–	LW / 2	●	–
	Fémhátfal	N	–	–	–	–	–	–
		M | K | E | F	174	●	–	LW / 2	●	–
TANDEMBOX	Fa hátfal	N	179	●	○	LW / 2	●	○
		M | K | B | C | D	179	●	○	LW / 2	●	○
	Fémhátfal	N	190	●	–	LW / 2	●	–
		M | K | B | C | D	179	●	–	LW / 2	●	–

LW Belső korpuszszélesség	○ Nem szükséges
Z Hátrébb szerelés	– Nem lehetséges
● Szükséges	✖ Eltávolítás

Standard korpusz – Fekvő összekötő

Vezetős-ínrendszerek	Fiókmagasság SKH (mm)	Belső korpuszszélesség LW (mm)							
		224–234		235–388		389–428		≥ 429	
		Z (mm)	Kilökőkar hosszab-bító	Z (mm)	Kilökőkar hosszab-bító	Z (mm)	Kilökőkar hosszab-bító	Z (mm)	Kilökőkar hosszab-bító
MOVENTO	≥ 79	–	–	164	●	164	●	LW / 2	●
TANDEM	≥ 79	164	–	164	●	LW / 2	●	LW / 2	●

LW Belső korpuszszélesség

Z Hátrébb szerelés

● Szükséges

– Nem lehetséges

Kilökőkar hosszabbító

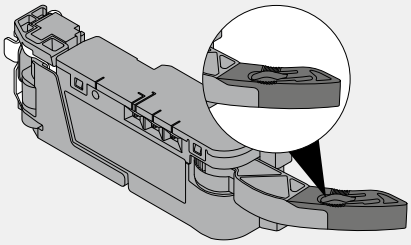

Karrátét

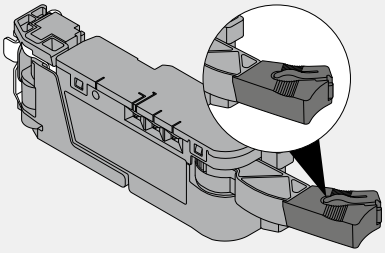

Karmegvezető

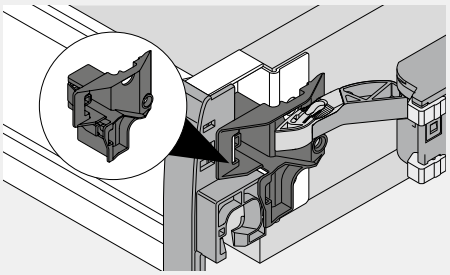

Korpusz alsólap – furatkép

Alsó kábelezés

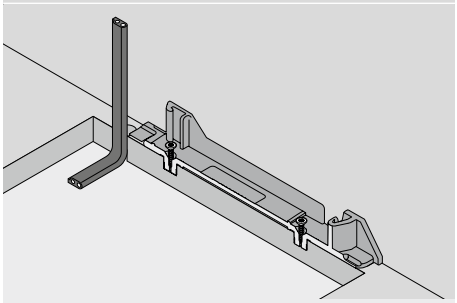

BT Furatmélység

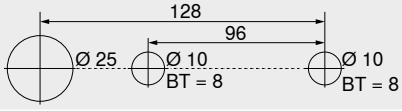

Alternatív furatkép – MINIPRESS top | MINIPRESS

Hátsó kábelezés

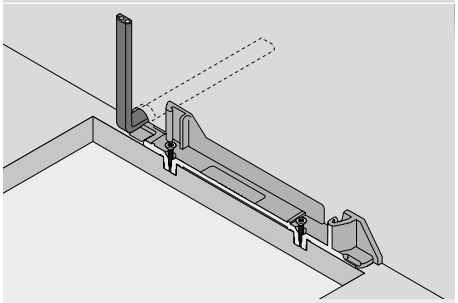

BT Furatmélység

Előlapmegmunkálás – Blum-távtartó ütköző pozíciója

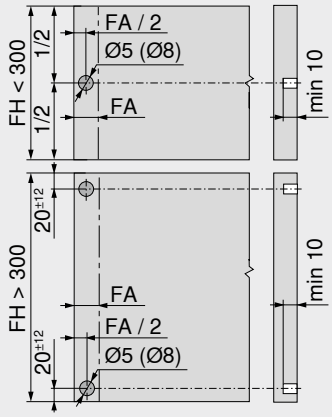

A Blum-távtartó ütköző biztosítja a szükséges 2 mm kioldási távolságot

Előlapmagasság FH (mm)	Blum-távtartó ütköző (db)
300-ig	2
301-től	4

FA Előlapráütés

FH Előlapmagasság

Standard korpusz – Fekvő összekötő

Korpusz

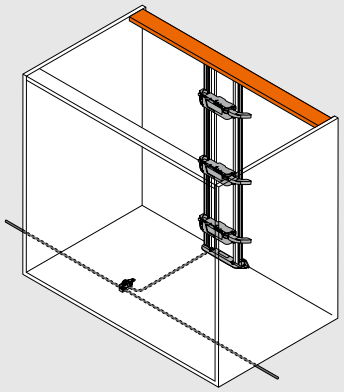

A meghajtóegység pozíciója

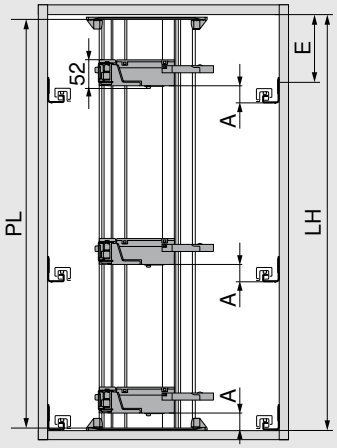

PL = LH - 10 mm

Kerekítés a következő legkisebb tizedesre

LH Belső korpuszmagasság

PL Tartóprofil hosszúsága

A Korpuszsín alsó éle és meghajtó alsó éle közti távolság

E Korpuszfenéklap alsó éle és korpuszsín csavarozási pozíció közti távolság

Fiókrendszerek meghajtóegység pozíciója

Fiókrendszer	Hátfal	Fiókhátfal-magasság	Belső korpuszszélesség LW (mm)							
			242–266		267–286		287–316		≥ 317	
			A	E min.	A	E min.	A	E min.	A	E min.
LEGRABOX	Fa hátfal	N	–	–	45	61	45	61	45	61
		M | K | C | F	–	–	45	69	45	69	45	69
	Fémhátfal	N	–	–	–	–	–	–	–	–
		M | K | C | F	–	–	45	69	45	69	45	69
MERIVOBOX	Fa hátfal	N	–	–	28	32	28	32	28	32
		M | K | E | F	–	–	45	54	45	54	45	54
	Fémhátfal	N	–	–	–	–	–	–	–	–
		M | K | E | F	–	–	45	54	45	54	45	54
TANDEMBOX	Fa hátfal	N	35	56	35	56	35	56	28	49
		M | K | B | C | D	35	64	35	64	35	64	35	64
	Fémhátfal	N	–	–	–	–	28	49	28	49
		M | K | B | C | D	–	–	35	64	35	64	35	64

A Korpuszsín alsó éle és meghajtó alsó éle közti távolság

E Korpuszfenéklap alsó éle és korpuszsín csavarozási pozíció közti távolság

– Nem lehetséges

Vezetősínrendszerek meghajtóegység pozíciója

Vezetősínrendszerek	Fiókmagasság SKH (mm)	Belső korpuszszélesség LW (mm)					
		224–234		235–428		≥ 429	
		A (mm)	E min. (mm)	A (mm)	E min. (mm)	A (mm)	E min. (mm)
MOVENTO	≥ 79	–	–	60	74	35	49
TANDEM	≥ 79	55	71	55	71	35	51

A Korpuszsín alsó éle és meghajtó alsó éle közti távolság

E Korpuszfenéklap alsó éle és csavarozási pozíció közti távolság

– Nem lehetséges

Standard korpusz – Álló összekötő

Befúrási méret – fenéklap | összekötő

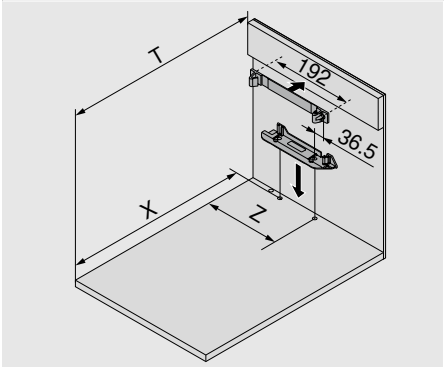

Fiókrendszerek fiókhátfala	X (mm)	T (mm)
Fa hátfal	NL + 19	NL + 34
Fémhátfal	NL + 2	NL + 17
NL Névleges hosszúság		
T Előlapél – kereszttartó pozíció		
X Furatpozíció		
Z Hátrébb szerelés		
Vezetősínrendszerek fiókhátfala	**X (mm)**	**Y (mm)**
≥ 79	NL + 16	NL + 31

Fiókrendszer	Hátfal	Hátfal-magasság	Belső korpuszszélesség LW (mm)									
			242–266			267–286				287–316		
			Z (mm)	Kilökőkar hosszabbító	Karmegvezető	Z (mm)	Kilökőkar hosszabbító	Karmegvezető	Karrátét	Z (mm)	Kilökőkar hosszabbító	Karmegvezető
LEGRABOX	Fa hátfal	N	–	–	–	184	●	–	–	184	●	–
		M | K | C | F	–	–	–	184	●	–	–	184	●	–
	Fémhátfal	N	–	–	–	–	–	–	–	–	–	–
		M | K | C | F	–	–	–	184	✖	–	●	184	●	–
MERIVOBOX	Fa hátfal	N	–	–	–	174	✖	–	–	174	●	–
		M | K | E | F	–	–	–	174	✖	–	–	174	●	–
	Fémhátfal	N	–	–	–	–	–	–	–	–	–	–
		M | K | E | F	–	–	–	174	●	–	–	174	●	–
TANDEMBOX	Fa hátfal	N	179	✖	●	179	●	●	–	179	●	●
		M | K | B | C | D	179	✖	●	179	●	●	–	179	●	●
	Fémhátfal	N	–	–	–	–	–	–	–	190	✖	–
		M | K | B | C | D	–	–	–	179	✖	–	–	179	●	–

Fiókrendszer	Hátfal	Hátfal-magasság	Belső korpuszszélesség LW (mm)					
			317–386			≥ 387		
			Z (mm)	Kilökőkar hosszabbító	Karmegvezető	Z (mm)	Kilökőkar hosszabbító	Karmegvezető
LEGRABOX	Fa hátfal	N	184	●	–	LW / 2	●	–
		M | K | C | F	184	●	–	LW / 2	●	–
	Fémhátfal	N	–	–	–	–	–	–
		M | K | C | F	184	●	–	LW / 2	●	–
MERIVOBOX	Fa hátfal	N	174	●	–	LW / 2	●	–
		M | K | E | F	174	●	–	LW / 2	●	–
	Fémhátfal	N	–	–	–	–	–	–
		M | K | E | F	174	●	–	LW / 2	●	–
TANDEMBOX	Fa hátfal	N	179	●	○	LW / 2	●	○
		M | K | B | C | D	179	●	○	LW / 2	●	○
	Fémhátfal	N	190	●	–	LW / 2	●	–
		M | K | B | C | D	179	●	–	LW / 2	●	–

LW Belső korpuszszélesség	○ Nem szükséges
Z Hátrébb szerelés	– Nem lehetséges
● Szükséges	✖ Eltávolítás

Standard korpusz – Álló összekötő

Kilökőkar hosszabbító

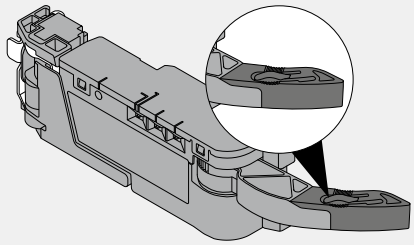

Karrátét

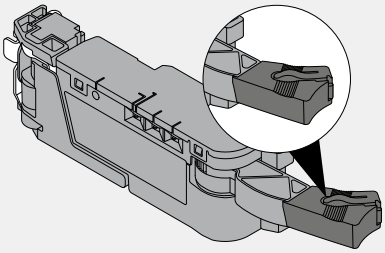

Karmegvezető

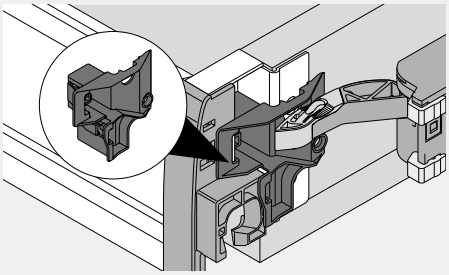

Korpusz

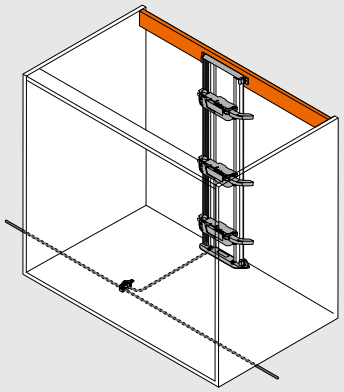

A meghajtóegység pozíciója

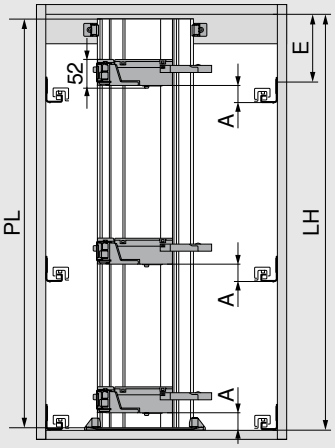

PL = LH - 10 mm

Kerekítés a következő legkisebb tizedesre

LH Belső korpuszmagasság

PL Tartóprofil hosszúsága

A Korpuszsín alsó éle és meghajtó alsó éle közti távolság

E Korpuszfenéklap alsó éle és korpuszsín csavarozási pozíció közti távolság

Fiókrendszerek meghajtóegység pozíciója

Fiókrendszer	Hátfal	Hátfal-magasság	Belső korpuszszélesség LW (mm)							
			242–266		267–286		287–316		≥ 317	
			A	E min.	A	E min.	A	E min.	A	E min.
LEGRABOX	Fa hátfal	N	–	–	45	61	45	61	45	61
		M | K | C | F	–	–	45	69	45	69	45	69
	Fémhátfal	N	–	–	–	–	–	–	–	–
		M | K | C | F	–	–	45	69	45	69	45	69
MERIVOBOX	Fa hátfal	N	–	–	28	32	28	32	28	32
		M | K | E | F	–	–	45	54	45	54	45	54
	Fémhátfal	N	–	–	–	–	–	–	–	–
		M | K | E | F	–	–	45	54	45	54	45	54
TANDEMBOX	Fa hátfal	N	35	56	35	56	35	56	28	49
		M | K | B | C | D	35	64	35	64	35	64	35	64
	Fémhátfal	N	–	–	–	–	28	49	28	49
		M | K | B | C | D	–	–	35	64	35	64	35	64

A Korpuszsín alsó éle és meghajtó alsó éle közti távolság

E Korpuszfenéklap alsó éle és korpuszsín csavarozási pozíció közti távolság

– Nem lehetséges

Standard korpusz – Álló összekötő

Vezetősínrendszerek meghajtóegység pozíciója

Vezetősínrendszerek	Fiókmagasság SKH (mm)	Belső korpuszszélesség LW (mm)					
		224–234		235–428		≥ 429	
		A (mm)	E min. (mm)	A (mm)	E min. (mm)	A (mm)	E min. (mm)
MOVENTO	≥ 79	–	–	60	84	35	54
TANDEM	≥ 79	55	81	55	81	35	61

A Korpuszsín alsó éle és meghajtó alsó éle közti távolság

E Korpuszfenéklap alsó éle és csavarozási pozíció közti távolság

– Nem lehetséges

Vezetős-ínrendszerek	Fiókmagasság SKH (mm)	Belső korpuszszélesség LW (mm)							
		224–234		235–388		389–428		≥ 429	
		Z (mm)	Kilökőkar hosszabbító	Z (mm)	Kilökőkar hosszabbító	Z (mm)	Kilökőkar hosszabbító	Z (mm)	Kilökőkar hosszabbító
MOVENTO	≥ 79	–	–	164	●	164	●	LW / 2	●
TANDEM	≥ 79	164	–	164	●	LW / 2	●	LW / 2	●

LW Belső korpuszszélesség

Z Hátrébb szerelés

● Szükséges

– Nem lehetséges

Hálózati adaptertartó helyszükséglete és biztonsági távolsága

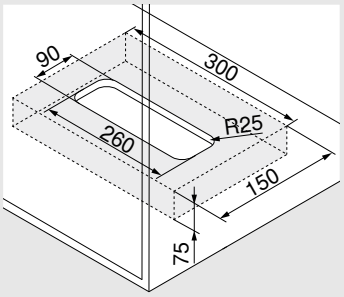

Szerelés a padlón

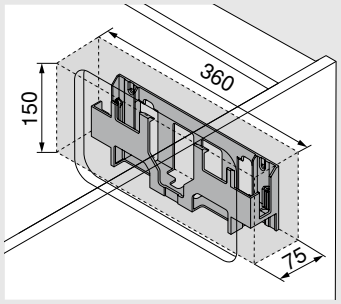

Szerelés a falon

Figyelem

A levegőkeringetés érdekében 30 mm biztonsági távolságot tartani kell (lásd a rajzot), különben a SERVO-DRIVE hálózati adapter túlmelegedhet. A biztonsági távolságot figyelembe veszik a rajz méreteiben.

Előlapmegmunkálás – Blum-távtartó ütköző pozíciója

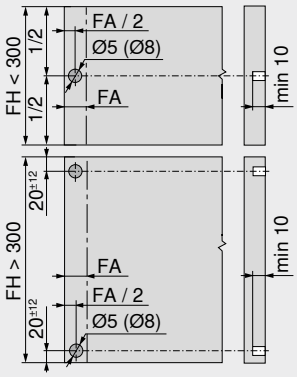

A Blum-távtartó ütköző biztosítja a szükséges 2 mm kioldási távolságot

Előlapmagasság FH (mm)	Blum-távtartó ütköző (db)
300-ig	2
301-től	4

FA Előlapráütés

FH Előlapmagasság

Standard korpusz – Fekvő/Álló összekötő

Korpusz alsólap – furatkép

Alsó kábelezés

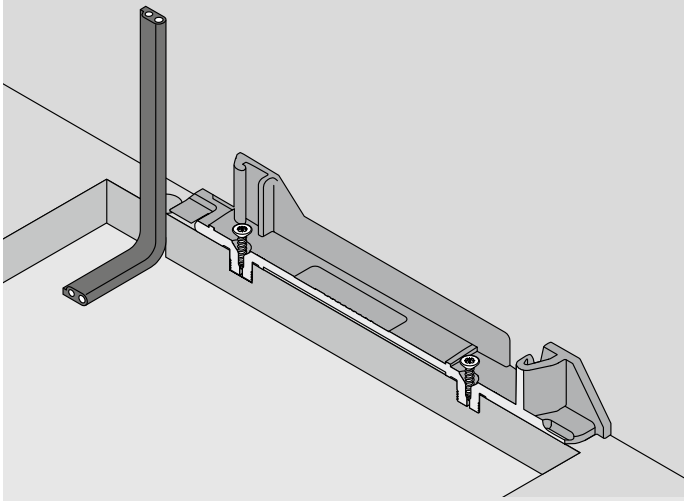

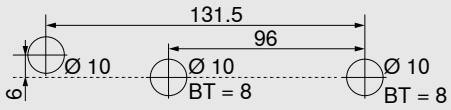

Alternatív furatkép MINIPRESS top és MINIPRESS gépekhez

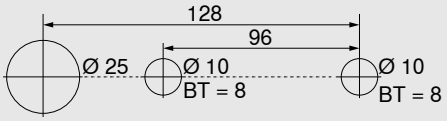

Hátsó kábelezés

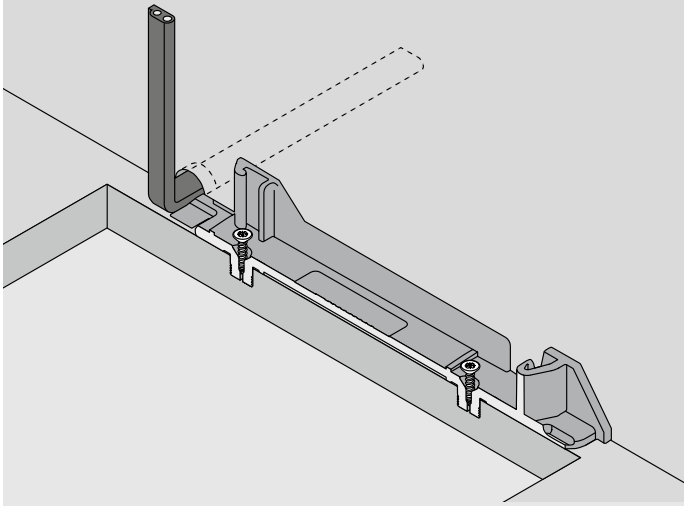

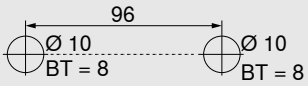

BT Furatmélység

Jegyzetek

SPACE TOWER



- Elektromos nyitásrásegítő BLUMOTION egységgel – a finom és halk záródásért
- Függőleges tartóprofillal
- Nincs merev összeköttetés a meghajtóegység és a kihúzó között
- Változtatás nélkül beépíthető fiókok
- A meghajtóegység szerszám nélküli szerelése
- Egyszerű kábelezés
- Csökkentett beépítési mélységek
- Belső kihúzású fiókok esetén a SERVO-DRIVE a MERIVOBOX elemnél csak húzással old ki

Helyigény

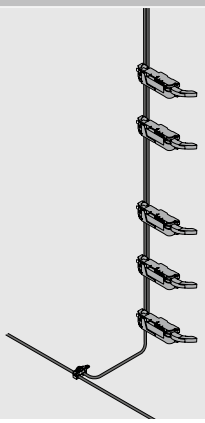

Rendelési információ

	Tartóprofil			
	**Tartóprofil SERVO-DRIVE osztókábellel**			
	Hossza (mm)			
	650	**Z10T650AA**	750	**Z10T750AA**
	700	**Z10T700AA**	800	**Z10T800AA**
	710	**Z10T710AA**		
	**Tartóprofil SERVO-DRIVE osztókábel nélkül**			
	Hossza (mm)			
	1170			**Z10T1170A**
Szabható alumínium				
Szabásméret:	Belső korpuszmagasság LH – 10 mm			

	Tartóprofil rögzítő alul/felül		
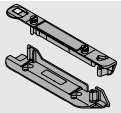	Fekvő összekötő		
	Szín	**Anyag**	
	TGR	K	**Z10D01E0.01**

Alternatíva 2.ponthoz

	Tartóprofil rögzítő alul/hátul		
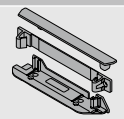	Álló összekötő		
	Szín	**Anyag**	
	TGR	K	**Z10D01EA.01**

	Összekötő kapocs és kábelvég védő		
	**Szín**	**Anyag**	
	SZ	K	**Z10V100E.01**
A következőket tartalmazza:			
1x Összekötő csomók			
2x Kábelvég-védő			

	Meghajtóegység		
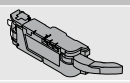	**Szín**	**Anyag**	
	TGR	K	**Z10A3000.04**
Kilökőkar hosszabbítóval előszerelt			

	Karos rögzítés LEGRABOX egységhez		
	**Szín**	**Anyag**	
	SZ	K	**Z10A3006**
Fémhátfal			
M magasságtól és LW 267–286 mm belső korpusz szélességtől szükséges			

	Karmegvezető TANDEMBOX egységhez		
	**Szín**	**Anyag**	
	R7037	K	**Z10A3H00**
Fa hátfal			
LW 242–316 mm belső korpuszszélességnél szükséges			

	SERVO-DRIVE-elosztókábel és kábelvég védő		
	**Szín**	**Hossza (m)**	
	SZ	8	**Z10K800AE**
A következőket tartalmazza:			
1x SERVO-DRIVE-osztókábel			
5x Kábelvég védő			
Méretre vágáshoz			
Alkalmazható elosztókábelként, tartóprofil kábelnek és kommunikációs kábelnek			

SPACE TOWER

	SERVO-DRIVE hálózati adapter hálózati kábellel				
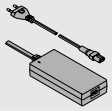					
Ország	**Nyelvcs-omagok**		**Ország**	**Nyelvcs-omagok**	
E	**A**	**Z10NE04EA**	**I**	**A**	**Z10NE04IA**
E	**B**	**Z10NE04EB**	**K**	**I**	**Z10NE04KI**
E	**C**	**Z10NE04EC**	**N**	**H**	**Z10NE04NH**
E	**D**	**Z10NE04ED**	**R**	**H**	**Z10NE04RH**
E	**E**	**Z10NE04EE**	**S**	**K**	**Z10NE04SK**
E	**F**	**Z10NE04EF**	**T**	**H**	**Z10NE04TH**
E	**I**	**Z10NE04EI**	**U**	**G**	**Z10NE04UG**
B	**A**	**Z10NE04BA**	**U**	**J**	**Z10NE04UJ**
B	**I**	**Z10NE04BI**	**Z**	**I**	**Z10NE04ZI**
H	**I**	**Z10NE04HI**			
Kezelési-, szerelési útmutatóval együtt					
A következőket tartalmazza:					
	1 x	Hálózati adapter (kimenő kábel: hossza 2 m)			
	1 x	Hálózati kábel (1,5 – 1,8m, csatlakozó dugóval együtt)			

Ország és nyelvcsomagok

Megnevezés			
Ország		**Nyelvcsomagok***	
E	Európa	**A**	DE, EN, FR, IT, NL
B	GB	**B**	DA, EN, FI, NO, SV
H	IN	**C**	EL, EN, HR, SR, SL, TR
I	IL	**D**	EN, ES, FR, IT, PT
K	AU	**E**	CS, HU, PL, SK
N	CN	**F**	BG, ET, LV, LT, RO, RU, GB
R	KR	**G**	EN, ES, FR
S	BR	**H**	EN, ZH, KO
T	TW	**I**	EN
U	US | CA | JP	**J**	JA
Z	ZA	**K**	EN, ES, PT
* Nyelvi megnevezések ISO-639 szerint			

	Hálózati adaptertartó		
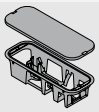	Szerelés a padlón		
	Szín	**Anyag**	
	TGR	K	**Z10NG000**
Fedéllel együtt			
SERVO-DRIVE hálózati adapterhez			

Alternatívák

	Hálózati adaptertartó		
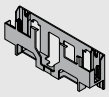	Szerelés a falon		
	Szín	**Anyag**	
	TGR	K	**Z10NG120**
SERVO-DRIVE hálózati adapterhez			

Tartozékok

	Kábeltartó		
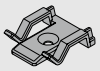	**Szín**	**Anyag**	
	WS	K	**Z10K0009**
Pl. SERVO-DRIVE-elosztókábel rögzítéséhez			

	Előlap-/fiókfenék stabilizáló		
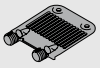	**Szín**	**Anyag**	
	R7037	K	**Z96.10E1**

	Összehangoló kábel	
	**Hossza (mm)**	
	80	**Z10K008S**
	500	**Z10K050S**
	1200	**Z10K120S**
	1600	**Z10K160S**
Két meghajtóegységet köt össze, melyeket egyszerre kell kilöknie		

Tartóprofil fent

Tervezés

Korpusz

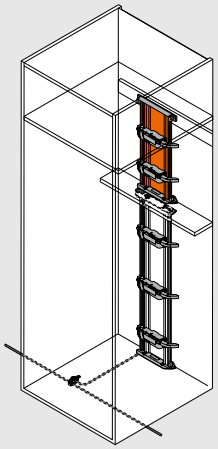

A meghajtóegység pozíciója

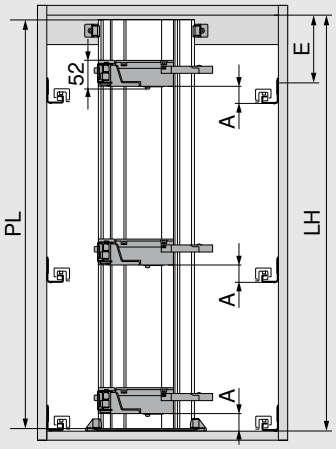

PL = LH - 10 mm

Kerekítés a következő legkisebb tizedesre

LH Belső korpuszmagasság

PL Tartóprofil hosszúsága

A Korpuszsín alsó éle és meghajtó alsó éle közti távolság

E Korpuszfenéklap alsó éle és korpuszsín csavarozási pozíció közti távolság

Fiókrendszerek meghajtóegység pozíciója

Fiókrendszer	Hátfal	Hátfal-magasság	Belső korpuszszélesség LW (mm)							
			242–266		267–286		287–316		≥ 317	
			A	E min.	A	E min.	A	E min.	A	E min.
LEGRABOX	Fa hátfal	N	–	–	45	61	45	61	45	61
		M | K | C | F	–	–	45	69	45	69	45	69
	Fémhátfal	N	–	–	–	–	–	–	–	–
		M | K | C | F	–	–	45	69	45	69	45	69
MERIVOBOX	Fa hátfal	N	–	–	28	32	28	32	28	32
		M | K | E | F	–	–	45	54	45	54	45	54
	Fémhátfal	N	–	–	–	–	–	–	–	–
		M | K | E | F	–	–	45	54	45	54	45	54
TANDEMBOX	Fa hátfal	N	35	56	35	56	35	56	28	49
		M | K | B | C | D	35	64	35	64	35	64	35	64
	Fémhátfal	N	–	–	–	–	28	49	28	49
		M | K | B | C | D	–	–	35	64	35	64	35	64

A Korpuszsín alsó éle és meghajtó alsó éle közti távolság

E Korpuszfenéklap alsó éle és korpuszsín csavarozási pozíció közti távolság

– Nem lehetséges

Vezetősínrendszerek meghajtóegység pozíciója

Vezetősínrendszerek	Fiókmagasság SKH (mm)	Belső korpuszszélesség LW (mm)					
		224–234		235–428		≥ 429	
		A (mm)	E min. (mm)	A (mm)	E min. (mm)	A (mm)	E min. (mm)
MOVENTO	≥ 79	–	–	60	74	35	49
TANDEM	≥ 79	55	71	55	71	35	51

A Korpuszsín alsó éle és meghajtó alsó éle közti távolság

E Korpuszfenéklap alsó éle és csavarozási pozíció közti távolság

– Nem lehetséges

Tartóprofil fent

Befúrási méret – fenéklap | összekötő

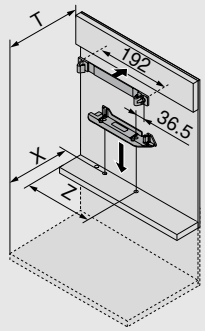

Fiókrendszerek fiókhátfala	X (mm)	T (mm)
Fa hátfal	NL + 19	NL + 34
Fémhátfal	NL + 2	NL + 17
NL Névleges hosszúság		
T Előlapél – kereszttartó pozíció		
X Furatpozíció		
Z Hátrébb szerelés		
Vezetősínrendszerek fiókhátfala	**X (mm)**	**Y (mm)**
≥ 79	NL + 16	NL + 31

Fiókrendszer	Hátfal	Hátfal-magasság	Belső korpuszszélesség LW (mm)									
			242–266			267–286				287–316		
			Z (mm)	Kilökőkar hosszabbító	Karmegvezető	Z (mm)	Kilökőkar hosszabbító	Karmegvezető	Karrátét	Z (mm)	Kilökőkar hosszabbító	Karmegvezető
LEGRABOX	Fa hátfal	N	–	–	–	184	●	–	–	184	●	–
		M | K | C | F	–	–	–	184	●	–	–	184	●	–
	Fémhátfal	N	–	–	–	–	–	–	–	–	–	–
		M | K | C | F	–	–	–	184	✖	–	●	184	●	–
MERIVOBOX	Fa hátfal	N	–	–	–	174	✖	–	–	174	●	–
		M | K | E | F	–	–	–	174	✖	–	–	174	●	–
	Fémhátfal	N	–	–	–	–	–	–	–	–	–	–
		M | K | E | F	–	–	–	174	●	–	–	174	●	–
TANDEMBOX	Fa hátfal	N	179	✖	●	179	●	●	–	179	●	●
		M | K | B | C | D	179	✖	●	179	●	●	–	179	●	●
	Fémhátfal	N	–	–	–	–	–	–	–	190	✖	–
		M | K | B | C | D	–	–	–	179	✖	–	–	179	●	–

Fiókrendszer	Hátfal	Hátfal-magasság	Belső korpuszszélesség LW (mm)					
			317–386			≥ 387		
			Z (mm)	Kilökőkar hosszabbító	Karmegvezető	Z (mm)	Kilökőkar hosszabbító	Karmegvezető
LEGRABOX	Fa hátfal	N	184	●	–	LW / 2	●	–
		M | K | C | F	184	●	–	LW / 2	●	–
	Fémhátfal	N	–	–	–	–	–	–
		M | K | C | F	184	●	–	LW / 2	●	–
MERIVOBOX	Fa hátfal	N	174	●	–	LW / 2	●	–
		M | K | E | F	174	●	–	LW / 2	●	–
	Fémhátfal	N	–	–	–	–	–	–
		M | K | E | F	174	●	–	LW / 2	●	–
TANDEMBOX	Fa hátfal	N	179	●	○	LW / 2	●	○
		M | K | B | C | D	179	●	○	LW / 2	●	○
	Fémhátfal	N	190	●	–	LW / 2	●	–
		M | K | B | C | D	179	●	–	LW / 2	●	–

LW Belső korpuszszélesség	○ Nem szükséges
Z Hátrébb szerelés	– Nem lehetséges
● Szükséges	✖ Eltávolítás

Tartóprofil fent

Kilökőkar hosszabbító	Karrátét	Karmegvezető
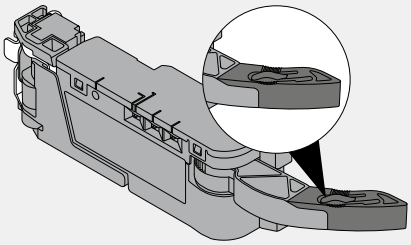	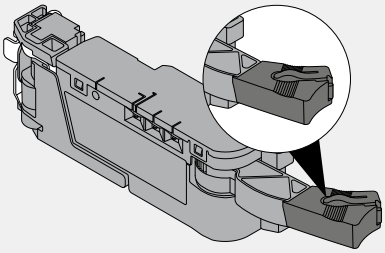	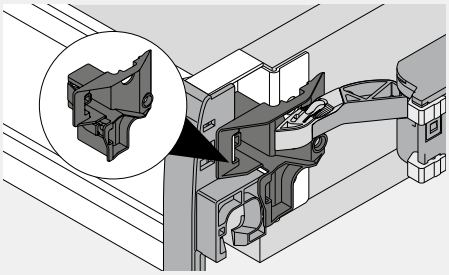

Vezetős-ínrendszerek	Fiókmagasság SKH (mm)	Belső korpuszszélesség LW (mm)							
		224–234		235–388		389–428		≥ 429	
		Z (mm)	Kilökőkar hosszab-bító	Z (mm)	Kilökőkar hosszab-bító	Z (mm)	Kilökőkar hosszab-bító	Z (mm)	Kilökőkar hosszab-bító
MOVENTO	≥ 79	–	–	164	●	164	●	LW / 2	●
TANDEM	≥ 79	164	–	164	●	LW / 2	●	LW / 2	●

LW Belső korpuszszélesség

Z Hátrébb szerelés

● Szükséges

– Nem lehetséges

Hálózati adaptertartó helyszükséglete és biztonsági távolsága

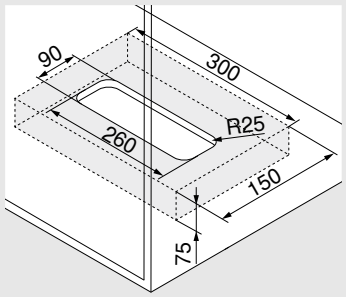

Szerelés a padlón

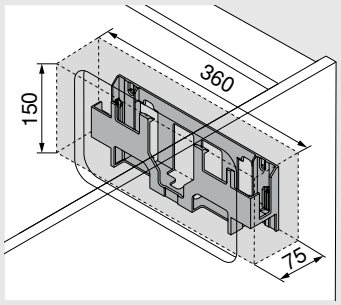

Szerelés a falon

Figyelem

A levegőkeringetés érdekében 30 mm biztonsági távolságot tartani kell (lásd a rajzot), különben a SERVO-DRIVE hálózati adapter túlmelegedhet. A biztonsági távolságot a rajz méreteinél figyelembe vettük.

Előlapmegmunkálás – Blum-távtartó ütköző pozíciója

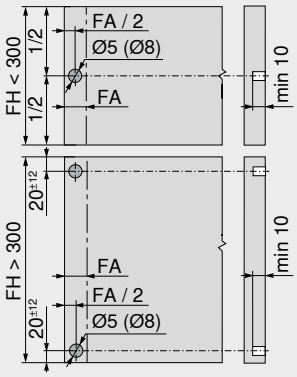

A Blum-távtartó ütköző biztosítja a szükséges 2 mm kioldási távolságot

Előlapmagasság FH (mm)	Blum-távtartó ütköző (db)
300-ig	2
301-től	4

FA Előlapráütés

FH Előlapmagasság

Tartóprofil lent

Korpusz

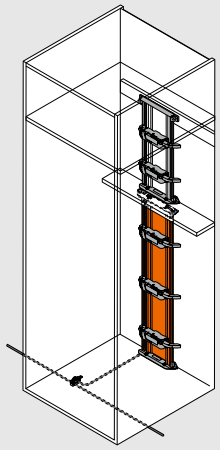

A meghajtóegység pozíciója

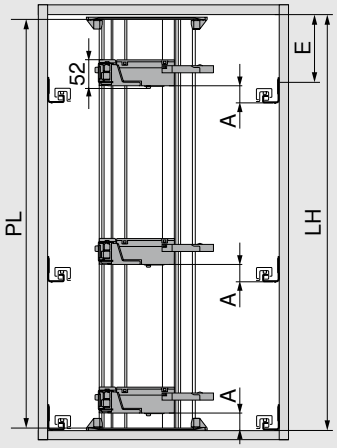

PL = LH - 10 mm

Kerekítés a következő legkisebb tizedesre

LH Belső korpuszmagasság

PL Tartóprofil hosszúsága

A Korpuszsín alsó éle és meghajtó alsó éle közti távolság

E Korpuszfenéklap alsó éle és korpuszsín csavarozási pozíció közti távolság

Fiókrendszerek meghajtóegység pozíciója

Fiókrendszer	Hátfal	Fiókhátfal-magasság	Belső korpuszszélesség LW (mm)							
			242–266		267–286		287–316		≥ 317	
			A	E min.	A	E min.	A	E min.	A	E min.
LEGRABOX	Fa hátfal	N	–	–	45	61	45	61	45	61
		M | K | C | F	–	–	45	69	45	69	45	69
	Fémhátfal	N	–	–	–	–	–	–	–	–
		M | K | C | F	–	–	45	69	45	69	45	69
MERIVOBOX	Fa hátfal	N	–	–	28	32	28	32	28	32
		M | K | E | F	–	–	45	54	45	54	45	54
	Fémhátfal	N	–	–	–	–	–	–	–	–
		M | K | E | F	–	–	45	54	45	54	45	54
TANDEMBOX	Fa hátfal	N	35	56	35	56	35	56	28	49
		M | K | B | C | D	35	64	35	64	35	64	35	64
	Fémhátfal	N	–	–	–	–	28	49	28	49
		M | K | B | C | D	–	–	35	64	35	64	35	64

A Korpuszsín alsó éle és meghajtó alsó éle közti távolság

E Korpuszfenéklap alsó éle és korpuszsín csavarozási pozíció közti távolság

– Nem lehetséges

Vezetősínrendszerek meghajtóegység pozíciója

Vezetősínrendszerek	Fiókmagasság SKH (mm)	Belső korpuszszélesség LW (mm)					
		224–234		235–428		≥ 429	
		A (mm)	E min. (mm)	A (mm)	E min. (mm)	A (mm)	E min. (mm)
MOVENTO	≥ 79	–	–	60	74	35	49
TANDEM	≥ 79	55	71	55	71	35	51

A Korpuszsín alsó éle és meghajtó alsó éle közti távolság

E Korpuszfenéklap alsó éle és csavarozási pozíció közti távolság

– Nem lehetséges

Tartóprofil lent

Befúrási méret – fenéklap | összekötő

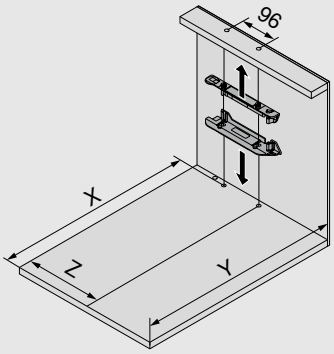

Fiókrendszerek fiókhátfala	X (mm)	Y (mm)
Fa hátfal	NL + 19	NL + 33
Fémhátfal	NL + 2	NL + 16
NL Névleges hosszúság		
X Furatpozíció		
Y Minimális helyszükséglet		
Z Hátrébb szerelés		
Vezetősínrendszerek fiókhátfala	**X (mm)**	**Y (mm)**
≥ 79	NL + 16	NL + 30

Fiókrendszer	Hátfal	Hátfal-magasság	Belső korpuszszélesség LW (mm)									
			242–266			267–286				287–316		
			Z (mm)	Kilökőkar hosszabbító	Karmegvezető	Z (mm)	Kilökőkar hosszabbító	Karmegvezető	Karrátét	Z (mm)	Kilökőkar hosszabbító	Karmegvezető
LEGRABOX	Fa hátfal	N	–	–	–	184	●	–	–	184	●	–
		M | K | C | F	–	–	–	184	●	–	–	184	●	–
	Fémhátfal	N	–	–	–	–	–	–	–	–	–	–
		M | K | C | F	–	–	–	184	✖	–	●	184	●	–
MERIVOBOX	Fa hátfal	N	–	–	–	174	✖	–	–	174	●	–
		M | K | E | F	–	–	–	174	✖	–	–	174	●	–
	Fémhátfal	N	–	–	–	–	–	–	–	–	–	–
		M | K | E | F	–	–	–	174	●	–	–	174	●	–
TANDEMBOX	Fa hátfal	N	179	✖	●	179	●	●	–	179	●	●
		M | K | B | C | D	179	✖	●	179	●	●	–	179	●	●
	Fémhátfal	N	–	–	–	–	–	–	–	190	✖	–
		M | K | B | C | D	–	–	–	179	✖	–	–	179	●	–

Fiókrendszer	Hátfal	Hátfal-magasság	Belső korpuszszélesség LW (mm)					
			317–386			≥ 387		
			Z (mm)	Kilökőkar hosszabbító	Karmegvezető	Z (mm)	Kilökőkar hosszabbító	Karmegvezető
LEGRABOX	Fa hátfal	N	184	●	–	LW / 2	●	–
		M | K | C | F	184	●	–	LW / 2	●	–
	Fémhátfal	N	–	–	–	–	–	–
		M | K | C | F	184	●	–	LW / 2	●	–
MERIVOBOX	Fa hátfal	N	174	●	–	LW / 2	●	–
		M | K | E | F	174	●	–	LW / 2	●	–
	Fémhátfal	N	–	–	–	–	–	–
		M | K | E | F	174	●	–	LW / 2	●	–
TANDEMBOX	Fa hátfal	N	179	●	○	LW / 2	●	○
		M | K | B | C | D	179	●	○	LW / 2	●	○
	Fémhátfal	N	190	●	–	LW / 2	●	–
		M | K | B | C | D	179	●	–	LW / 2	●	–

LW Belső korpuszszélesség	○ Nem szükséges
Z Hátrébb szerelés	– Nem lehetséges
● Szükséges	✖ Eltávolítás

Tartóprofil lent

Kilökőkar hosszabbító	Karrátét	Karmegvezető
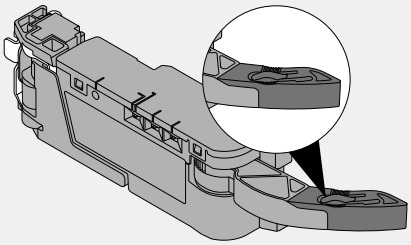	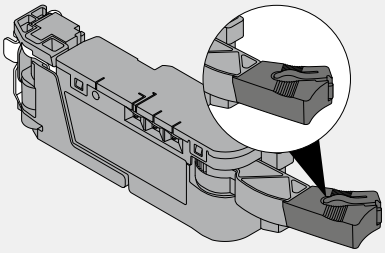	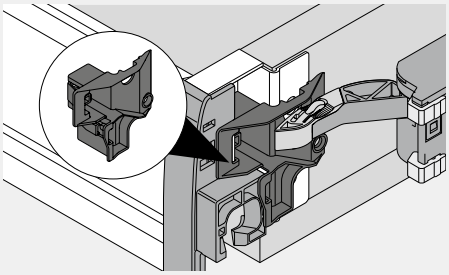

Vezetős-ínrendszerek	Fiókmagasság SKH (mm)	Belső korpuszszélesség LW (mm)							
		224–234		235–388		389–428		≥ 429	
		Z (mm)	Kilökőkar hosszab-bító	Z (mm)	Kilökőkar hosszab-bító	Z (mm)	Kilökőkar hosszab-bító	Z (mm)	Kilökőkar hosszab-bító
MOVENTO	≥ 79	–	–	164	●	164	●	LW / 2	●
TANDEM	≥ 79	164	–	164	●	LW / 2	●	LW / 2	●

LW Belső korpuszszélesség

Z Hátrébb szerelés

● Szükséges

– Nem lehetséges

Hálózati adaptertartó helyszükséglete és biztonsági távolsága

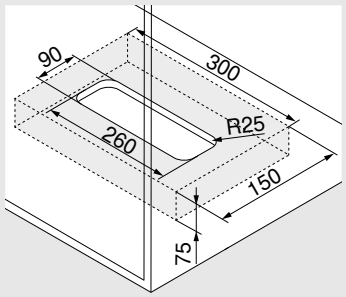

Szerelés a padlón

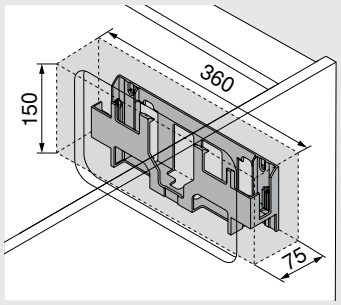

Szerelés a falon

Figyelem

A levegőkeringetés érdekében 30 mm biztonsági távolságot tartani kell (lásd a rajzot), különben a SERVO-DRIVE hálózati adapter túlmelegedhet. A biztonsági távolságot a rajz méreteinél figyelembe vettük.

Előlapmegmunkálás – Blum-távtartó ütköző pozíciója

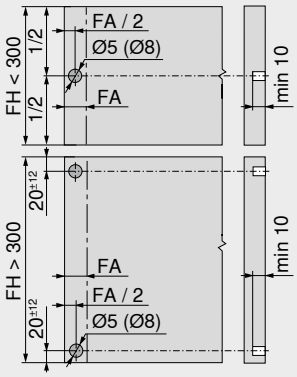

A Blum-távtartó ütköző biztosítja a szükséges 2 mm kioldási távolságot

Előlapmagasság FH (mm)	Blum-távtartó ütköző (db)
300-ig	2
301-től	4

FA Előlapráütés

FH Előlapmagasság

Mosogató alatti szekrény



- Elektromos nyitásrásegítő BLUMOTION egységgel – a finom és halk záródásért
- Tartóelemmel
- Nincs merev összeköttetés a meghajtóegység és a kihúzó között
- Változtatás nélkül beépíthető fiókok
- Előszerelt alkatrészek gyors beépítése

Helyigény

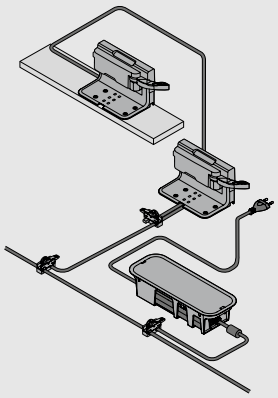

Rendelési információ

	Blum-távtartó ütköző		
	**Ø (mm)**	**Szín**	
	5	TGR	**993.0530**
	8	TGR	**993.0830.01**
300 mm előlap magasságig 2 db-ot kell használni			
300 mm előlap magasság felett 4 db-ot kell használni			
LEGRABOX/MERIVOBOX 70 kg-korpuszsín esetén 4 db-ot. kell használni			
TANDEMBOX 65 kg-korpuszsín esetén 4 db-ot. kell használni			

	Egyes tartóelem		
	**Szín**	**Anyag**	
	TGR	K	**Z10D0311**

	Meghajtóegység		
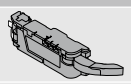	**Szín**	**Anyag**	
	TGR	K	**Z10A3000.04**
Kilökőkar hosszabbítóval előszerelt			

	Csepegő víz elleni védelem tartóelemhez, 1-szeres		
	**Szín**	**Anyag**	
	TGR	K	**Z10D0316**

	SERVO-DRIVE-elosztókábel és kábelvég védő		
	**Szín**	**Hossza (m)**	
	SZ	8	**Z10K800AE**
A következőket tartalmazza:			
1x SERVO-DRIVE-osztókábel			
5x Kábelvég védő			
Méretre vágáshoz			
Alkalmazható elosztókábelként, tartóprofil kábelnek és kommunikációs kábelnek			

	Összekötő kapocs és kábelvég védő		
	**Szín**	**Anyag**	
	SZ	K	**Z10V100E.01**
A következőket tartalmazza:			
1x Összekötő csomók			
2x Kábelvég-védő			

Mosogató alatti szekrény

	SERVO-DRIVE hálózati adapter hálózati kábellel				
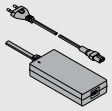					
Ország	**Nyelvcs-omagok**		**Ország**	**Nyelvcs-omagok**	
E	A	Z10NE04EA	I	A	Z10NE04IA
E	B	Z10NE04EB	K	I	Z10NE04KI
E	C	Z10NE04EC	N	H	Z10NE04NH
E	D	Z10NE04ED	R	H	Z10NE04RH
E	E	Z10NE04EE	S	K	Z10NE04SK
E	F	Z10NE04EF	T	H	Z10NE04TH
E	I	Z10NE04EI	U	G	Z10NE04UG
B	A	Z10NE04BA	U	J	Z10NE04UJ
B	I	Z10NE04BI	Z	I	Z10NE04ZI
H	I	Z10NE04HI			
Kezelési-, szerelési útmutatóval együtt					
A következőket tartalmazza:					
	1 x	Hálózati adapter (kimenő kábel: hossza 2 m)			
	1 x	Hálózati kábel (1,5 – 1,8m, csatlakozó dugóval együtt)			

Ország és nyelvcsomagok

Megnevezés			
Ország		**Nyelvcsomagok***	
E	Európa	**A**	DE, EN, FR, IT, NL
B	GB	**B**	DA, EN, FI, NO, SV
H	IN	**C**	EL, EN, HR, SR, SL, TR
I	IL	**D**	EN, ES, FR, IT, PT
K	AU	**E**	CS, HU, PL, SK
N	CN	**F**	BG, ET, LV, LT, RO, RU, UK
R	KR	**G**	EN, ES, FR
S	BR	**H**	EN, ZH, KO
T	TW	**I**	EN
U	US | CA | JP	**J**	JA
Z	ZA	**K**	EN, ES, PT
* Nyelvi megnevezések ISO-639 szerint			

	Hálózati adaptertartó		
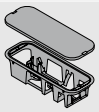	Szerelés a padlón		
	Szín	**Anyag**	
	TGR	K	Z10NG000
Fedéllel együtt			
SERVO-DRIVE hálózati adapterhez			

Alternatívák

	Hálózati adaptertartó		
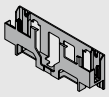	Szerelés a falon		
	Szín	**Anyag**	
	TGR	K	Z10NG120
SERVO-DRIVE hálózati adapterhez			

Tartozékok

	Kábeltartó		
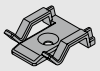	**Szín**	**Anyag**	
	WS	K	Z10K0009
Pl. SERVO-DRIVE-elosztókábel rögzítéséhez			

	Előlap-/fiókfenék stabilizáló		
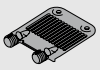	**Szín**	**Anyag**	
	R7037	K	Z96.10E1

Keresztösszekötő – egyes tartóelem

Korpusz

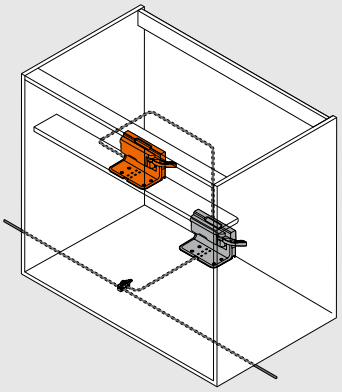

Keresztösszekötő – egyes tartóelem

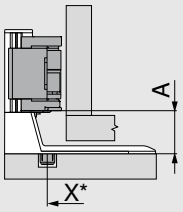

X Furatpozíció

A Kettes tartóelem alsó éle és meghajtó alsó éle közti távolság

* Korpusz első élétől mérve

Fiókrendszer	Hátfal	Hátfalmagasság	A (mm)
LEGRABOX	Köztes elem	N | M | K | C | F	45
MERIVOBOX	Köztes elem	N	28
		M | K | E | F	45
TANDEMBOX	Köztes elem	N	28
		M | K | B | C | D	35

Vezetősínrendszerek	Fiókmagasság SKH (mm)	A (mm)
MOVENTO	≥ 79	35
TANDEM	≥ 79	35

Javaslat

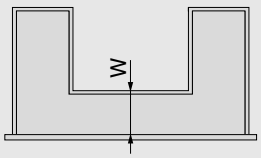

W Fiókfenéklap első éle és köztes darab közti távolság

W = NL külső káva – NL belső káva
LEGRABOX: min. 150 mm
MERIVOBOX: min. 150 mm
TANDEMBOX: min. 100 mm
Vezetősínrendszerek: min. 100 mm

NL Névleges hosszúság

Keresztösszekötő – egyes tartóelem

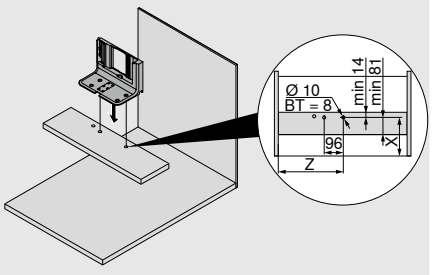

Fiókrendszer	Hátfal	Hátfal-magasság	Belső korpuszszélesség LW (mm) ≥ 387, Külső névleges hossz NL (mm) 450–650*	
			X (mm)	Z (mm)
LEGRABOX	Köztes elem	N | M | K | C | F	W + 27	LW / 2
MERIVOBOX	Köztes elem	N | M | K | E | F	W + 27	LW / 2
TANDEMBOX	Köztes elem	N | M | K | B | C | D	W + 27	LW / 2

* 600 MERIVOBOX esetén

Vezetősínrendszerek	Fiókmagasság SKH (mm)	Belső korpuszszélesség LW (mm) ≥ 429	
		X (mm)	Z (mm)
MOVENTO	≥ 79	W + 24	LW / 2
TANDEM	≥ 79	W + 24	LW / 2

BT Furatmélység

X Furatpozíció

Z Hátrébb szerelés

Korpuszfenéklap – egyes tartóelem

Korpusz

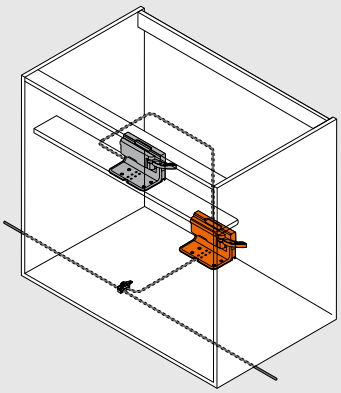

Korpuszfenéklap – egyes tartóelem – fiókrendszerek

Fa hátfal		Fémhátfal
LEGRABOX	**MERIVOBOX/TANDEMBOX**	**LEGRABOX/ MERIVOBOX/TANDEMBOX**
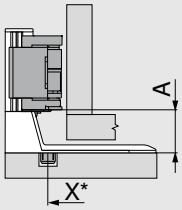	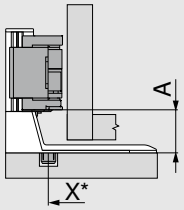	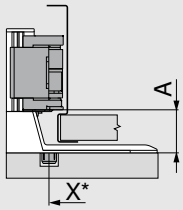

X Furatpozíció

A Kettes tartóelem alsó éle és meghajtó alsó éle közti távolság

* Korpusz első élétől mérve

Fiókrendszer	Hátfal	Hátfalmagasság	LW (mm) ≥ 387 A (mm)
LEGRABOX	Fa hátfal	N | M | K | C | F	45
	Fémhátfal	N	–
		M | K | C | F	45
MERIVOBOX	Fa hátfal	N	28
		M | K | E | F	45
	Fémhátfal	N	–
		M | K | E | F	45
TANDEMBOX	Fa hátfal	N	28
		M | K | B | C | D	35
	Fémhátfal	N	28
		M | K | B | C | D	35

LW Belső korpuszszélesség

Korpuszfenéklap – egyes tartóelem – vezetősínrendszerek

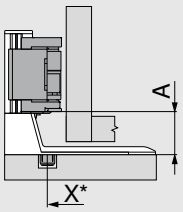

X Furatpozíció

A Kettes tartóelem alsó éle és meghajtó alsó éle közti távolság

* Korpusz első élétől mérve

Vezetősínrendszerek	Fiókmagasság SKH (mm)	Belső korpuszszélesség LW (mm) ≥ 429 A (mm)
MOVENTO	≥ 79	35
TANDEM	≥ 79	35

Korpuszfenéklap – egyes tartóelem

Korpuszfenéklap – egyes tartóelem

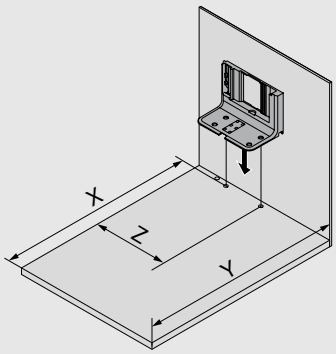

Hátfal		X (mm)	Y (mm)	Z (mm)
Fa hátfal	LEGRABOX | MERIVOBOX | TANDEMBOX	NL + 19	NL + 35	LW / 2
	MERIVOBOX korpuszsín felső kihúzással	NL - 31	NL + 3	LW / 2
Fémhátfal	LEGRABOX | MERIVOBOX | TANDEMBOX	NL + 2	NL + 18	LW / 2
	MERIVOBOX korpuszsín felső kihúzással	NL - 48	NL + 3	LW / 2

Fiókmagasság SKH (mm)	X (mm)	Y (mm)	Z (mm)
≥ 79	NL + 16	NL + 30	LW / 2

LW Belső korpuszszélesség

NL Névleges hosszúság

X Furatpozíció

Y Minimális helyszükséglet

Z Hátrébb szerelés

Hálózati adaptertartó helyszükséglete és biztonsági távolsága

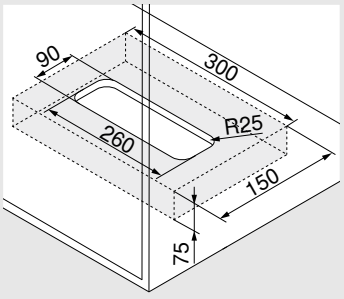

Szerelés a padlón

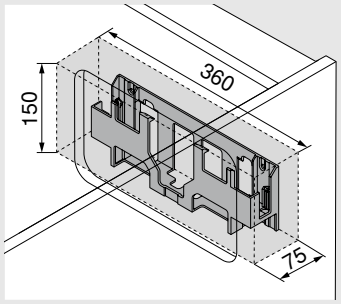

Szerelés a falon

Figyelem

A levegőkeringetés érdekében 30 mm biztonsági távolságot tartani kell (lásd a rajzot), különben a SERVO-DRIVE hálózati adapter túlmelegedhet.
A biztonsági távolságot a rajz méreteinél figyelembe vettük.

Előlapmegmunkálás – Blum-távtartó ütköző pozíciója

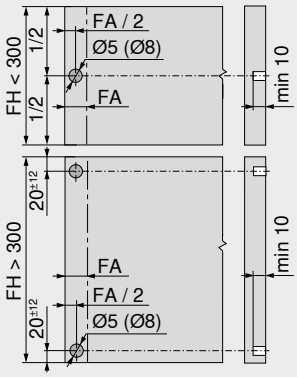

A Blum-távtartó ütköző biztosítja a szükséges 2 mm kioldási távolságot

Előlapmagasság FH (mm)	Blum-távtartó ütköző (db)
300-ig	2
301-től	4

FA Előlapráütés

FH Előlapmagasság

Korpuszfenéklap – egyes tartóelem

Korpusz alsólap – furatkép

Alsó kábelezés

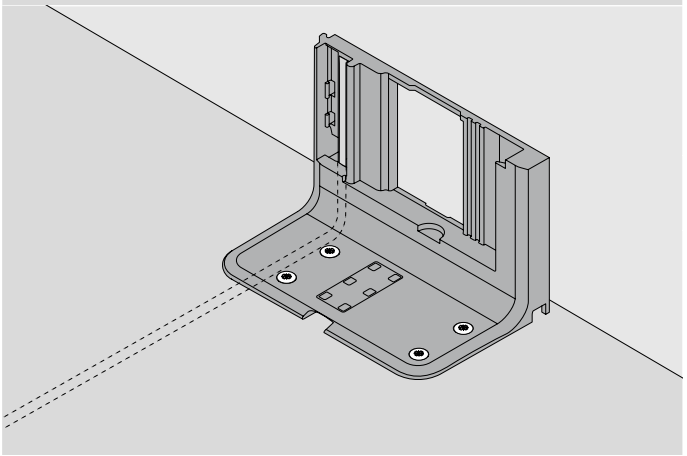

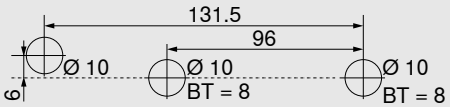

Alternatív furatkép MINIPRESS top és MINIPRESS gépekhez

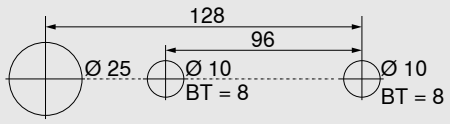

BT Furatmélység

Korpusz egy fiókkal – vízszintes tartóprofil



- Elektromos nyitásrásegítő BLUMOTION egységgel – a finom és halk záródásért
- Vízszintes tartóprofillal
- Nincs merev összeköttetés a meghajtóegység és a kihúzó között
- Változtatás nélkül beépíthető fiókok
- Előszerelt alkatrészek gyors beépítése

Helyigény

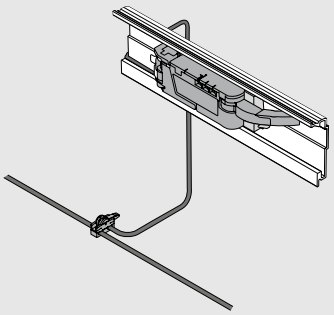

Rendelési információ

	Blum-távtartó ütköző		
	**Ø (mm)**	**Szín**	
	5	TGR	**993.0530**
	8	TGR	**993.0830.01**
300 mm előlap magasságig 2 db-ot kell használni			
300 mm előlap magasság felett 4 db-ot kell használni			
LEGRABOX/MERIVOBOX 70 kg-korpuszsín esetén 4 db-ot. kell használni			
TANDEMBOX 65 kg-korpuszsín esetén 4 db-ot. kell használni			

	Vízszintes tartóprofil		
	**Hossza (mm)**	**Anyag**	
	1143	Alu	**Z10T1143B**
KB 275–1200 mm korpuszszélességekhez			
Szabásméret:	Belső korpuszszélesség LW - 19 mm		

	Tartóprofil rögzítő vízszintes		
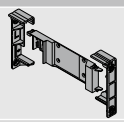	**Szín**	**Anyag**	
	TGR	K	**Z10D5210**
A következőket tartalmazza:			
1X Tartóprofil rögzítő bal/jobb 1X Tartóprofil adapter meghajtóegységhez Facsavarok és eurocsavarok alkalmazhatók			

	Meghajtóegység		
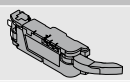	**Szín**	**Anyag**	
	TGR	K	**Z10A3000.04**
Kilökőkar hosszabbítóval előszerelt			

	Karos rögzítés LEGRABOX egységhez		
	**Szín**	**Anyag**	
	SZ	K	**Z10A3006**
Fémhátfal			
M magasságtól és LW 267–286 mm belső korpusz szélességtől szükséges			

	Karmegvezető TANDEMBOX egységhez		
	**Szín**	**Anyag**	
	R7037	K	**Z10A3H00**
Fa hátfal			
LW 242–316 mm belső korpuszszélességnél szükséges			

	SERVO-DRIVE-elosztókábel és kábelvég védő		
	**Szín**	**Hossza (m)**	
	SZ	8	**Z10K800AE**
A következőket tartalmazza:			
1x SERVO-DRIVE-osztókábel			
5x Kábelvég védő			
Méretre vágáshoz			
Alkalmazható elosztókábelként, tartóprofil kábelnek és kommunikációs kábelnek			

Korpusz egy fiókkal – vízszintes tartóprofil

	Összekötő kapocs és kábelvég védő		
	**Szín**	**Anyag**	
	SZ	K	**Z10V100E.01**
A következőket tartalmazza:			
1x Összekötő csomók			
2x Kábelvég-védő			

	SERVO-DRIVE hálózati adapter hálózati kábellel				
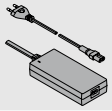					
Ország	**Nyelvcs-omagok**		**Ország**	**Nyelvcs-omagok**	
E	**A**	**Z10NE04EA**	**I**	**A**	**Z10NE04IA**
E	**B**	**Z10NE04EB**	**K**	**I**	**Z10NE04KI**
E	**C**	**Z10NE04EC**	**N**	**H**	**Z10NE04NH**
E	**D**	**Z10NE04ED**	**R**	**H**	**Z10NE04RH**
E	**E**	**Z10NE04EE**	**S**	**K**	**Z10NE04SK**
E	**F**	**Z10NE04EF**	**T**	**H**	**Z10NE04TH**
E	**I**	**Z10NE04EI**	**U**	**G**	**Z10NE04UG**
B	**A**	**Z10NE04BA**	**U**	**J**	**Z10NE04UJ**
B	**I**	**Z10NE04BI**	**Z**	**I**	**Z10NE04ZI**
H	**I**	**Z10NE04HI**			
Kezelési-, szerelési útmutatóval együtt					
A következőket tartalmazza:					
1 x	Hálózati adapter (kimenő kábel: hossza 2 m)				
1 x	Hálózati kábel (1,5 – 1,8m, csatlakozó dugóval együtt)				

Ország és nyelvcsomagok

Megnevezés			
Ország		**Nyelvcsomagok***	
E	Európa	**A**	DE, EN, FR, IT, NL
B	GB	**B**	DA, EN, FI, NO, SV
H	IN	**C**	EL, EN, HR, SR, SL, TR
I	IL	**D**	EN, ES, FR, IT, PT
K	AU	**E**	CS, HU, PL, SK
N	CN	**F**	BG, ET, LV, LT, RO, RU, GB
R	KR	**G**	EN, ES, FR
S	BR	**H**	EN, ZH, KO
T	TW	**I**	EN
U	US | CA | JP	**J**	JA
Z	ZA	**K**	EN, ES, PT
* Nyelvi megnevezések ISO-639 szerint			

	Hálózati adaptertartó		
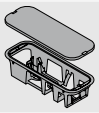	Szerelés a padlón		
	Szín	**Anyag**	
	TGR	K	**Z10NG000**
Fedéllel együtt			
SERVO-DRIVE hálózati adapterhez			

Alternatívák

	Hálózati adaptertartó		
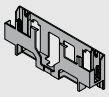	Szerelés a falon		
	Szín	**Anyag**	
	WGR	K	**Z10NG120**
SERVO-DRIVE hálózati adapterhez			

Tartozékok

	Kábeltartó		
	**Szín**	**Anyag**	
	WS	K	**Z10K0009**
Pl. SERVO-DRIVE-elosztókábel rögzítéséhez			

	Előlap-/fiókfenék stabilizáló		
	**Szín**	**Anyag**	
	R7037	K	**Z96.10E1**

Korpusz egy fiókkal – vízszintes tartóprofil

Tervezés

Korpusz

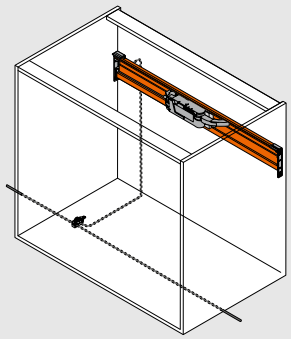

A meghajtóegység pozíciója

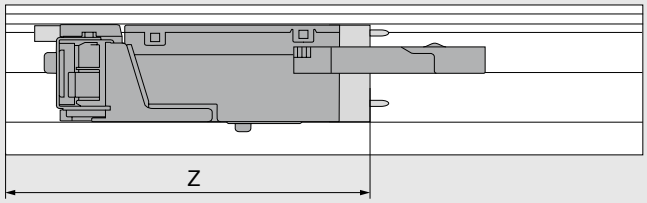

Z Hátrébb szerelés

Fiókrendszer	Hátfal	Hátfal-magasság	Belső korpuszszélesség LW (mm)									
			242–266			267–286				287–316		
			Z (mm)	Kilökőkar hosszabbító	Karmegvezető	Z (mm)	Kilökőkar hosszabbító	Karmegvezető	Karrátét	Z (mm)	Kilökőkar hosszabbító	Karmegvezető
LEGRABOX	Fa hátfal	N	–	–	–	–	–	–	–	193	✖	–
		M | K | C | F	–	–	–	182	●	–	○	182	●	–
	Fémhátfal	N	–	–	–	–	–	–	–	–	–	–
		M | K | C | F	–	–	–	182	●	–	○	182	●	–
MERIVOBOX	Fa hátfal	N	–	–	–	177	✖	–	–	177	●	–
		M | K | E | F	–	–	–	177	✖	–	–	177	●	–
	Fémhátfal	N	–	–	–	–	–	–	–	–	–	–
		M | K | E | F	–	–	–	177	●	–	–	177	●	–
TANDEMBOX	Fa hátfal	N	–	–	–	–	–	–	–	193	✖	○
		M | K | B | C | D	182	✖	●	182	✖	●	○	182	●	●
	Fémhátfal	N	–	–	–	193	✖	○	○	193	●	○
		M | K | B | C | D	–	–	–	182	✖	○	○	182	●	○

Fiókrendszer	Hátfal	Hátfal-magasság	Belső korpuszszélesség LW (mm)					
			317–386			≥ 387		
			Z (mm)	Kilökőkar hosszabbító	Karmegvezető	Z (mm)	Kilökőkar hosszabbító	Karmegvezető
LEGRABOX	Fa hátfal	N	193	●	–	LW / 2	●	–
		M | K | C | F	182	●	–	LW / 2	●	–
	Fémhátfal	N	–	–	–	–	–	–
		M | K | C | F	182	●	–	LW / 2	●	–
MERIVOBOX	Fa hátfal	N	177	●	–	LW / 2	●	–
		M | K | E | F	177	●	–	LW / 2	●	–
	Fémhátfal	N	–	–	–	–	–	–
		M | K | E | F	177	●	–	LW / 2	●	–
TANDEMBOX	Fa hátfal	N	193	●	○	LW / 2	●	○
		M | K | B | C | D	182	●	○	LW / 2	●	○
	Fémhátfal	N	193	●	○	LW / 2	●	○
		M | K | B | C | D	182	●	○	LW / 2	●	○

LW Belső korpuszszélesség	○ Nem szükséges
Z Hátrébb szerelés	– Nem lehetséges
● Szükséges	✖ Eltávolítás

Korpusz egy fiókkal – vízszintes tartóprofil

Kilökőkar hosszabbító	Karrátét	Karmegvezető
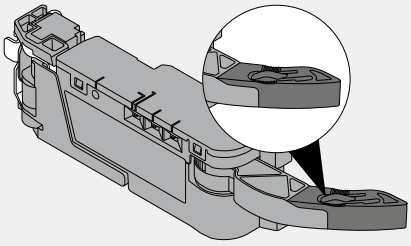	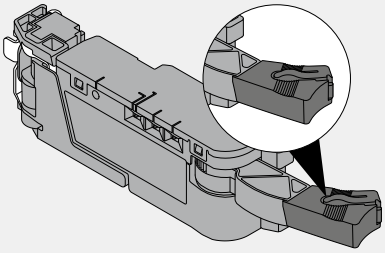	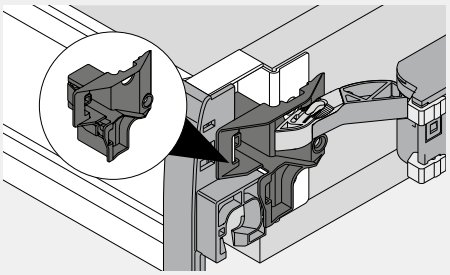

Befúrási méretek

LEGRABOX

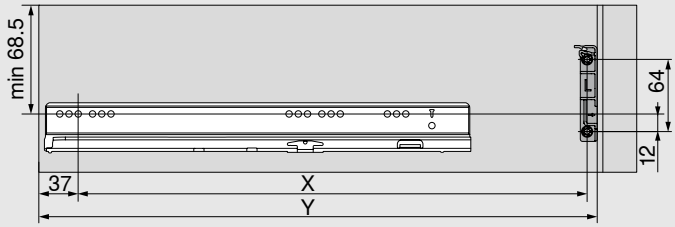

MERIVOBOX

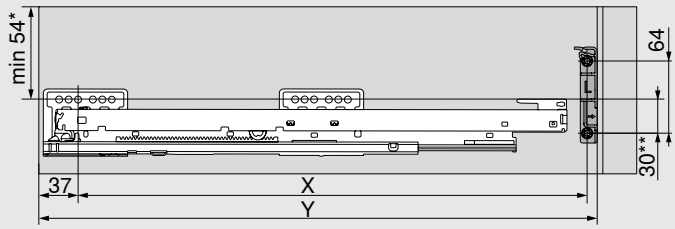

* 32 mm N magasságú hátfal esetén

** 45 mm N magasságú hátfal esetén

TANDEMBOX

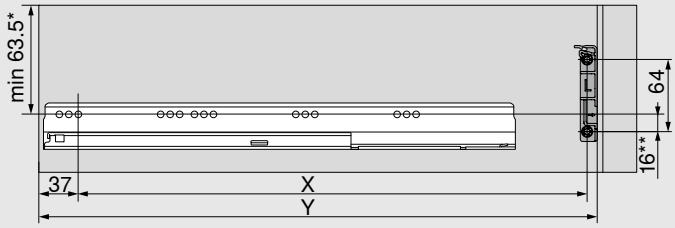

* 55 mm N magasságú hátfal esetén

** 24 mm N magasságú hátfal esetén

Hátfal	X (mm)	Y (mm)
Fa hátfal	NL - 9	NL + 37
Fémhátfal	NL - 26	NL + 20

NL Névleges hosszúság

X Furatpozíció

Y Minimális helyszükséglet

Korpusz egy fiókkal – vízszintes tartóprofil

Hálózati adaptertartó helyszükséglete és biztonsági távolsága

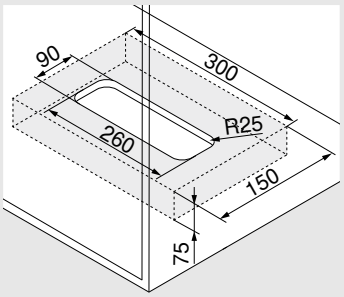

Szerelés a padlón

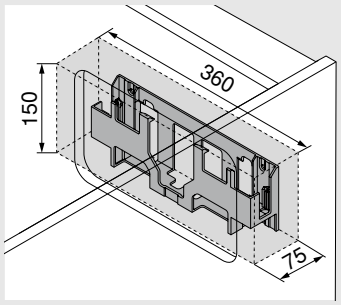

Szerelés a falon

Figyelem

A levegőkeringetés érdekében 30 mm biztonsági távolságot tartani kell (lásd a rajzot), különben a SERVO-DRIVE hálózati adapter túlmelegedhet.
A biztonsági távolságot a rajz méreteinél figyelembe vettük.

Előlapmegmunkálás – Blum-távtartó ütköző pozíciója

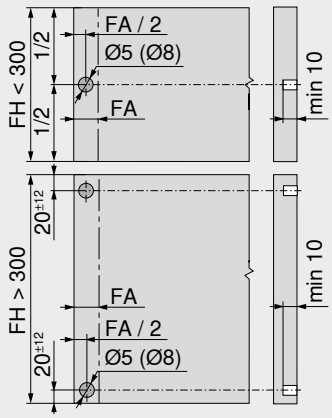

A Blum-távtartó ütköző biztosítja a szükséges 2 mm kioldási távolságot

Előlapmagasság FH (mm)	Blum-távtartó ütköző (db)
300-ig	2
301-től	4

FA Előlapráütés

FH Előlapmagasság

Jegyzetek

Korpusz egyes fiókkal – felső tartóelem



- Elektromos nyitásrásegítő BLUMOTION egységgel – a finom és halk záródásért
- Felső tartóelemmel
- Nincs merev összeköttetés a meghajtóegység és a kihúzó között
- Változtatás nélkül beépíthető fiókok
- Előszerelt alkatrészek gyors beépítése

Helyigény

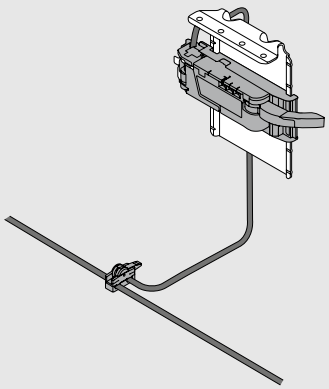

Rendelési információ

	Blum-távtartó ütköző		
	**Ø (mm)**	**Szín**	
	5	TGR	**993.0530**
	8	TGR	**993.0830.01**
300 mm előlap magasságig 2 db-ot kell használni			
300 mm előlap magasság felett 4 db-ot kell használni			
LEGRABOX/MERIVOBOX 70 kg-korpuszsín esetén 4 db-ot. kell használni			
TANDEMBOX 65 kg-korpuszsín esetén 4 db-ot. kell használni			

	Felső tartóelem		
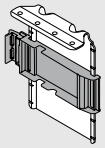	**Szín**	**Anyag**	
	TGR/ZN	Acél	**Z10D6252**
Előszerelt adapterrel a meghajtóegységhez			

	Meghajtóegység		
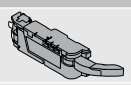	**Szín**	**Anyag**	
	TGR	K	**Z10A3000.04**
Kilökőkar hosszabbítóval előszerelt			

	Karos rögzítés LEGRABOX egységhez		
	**Szín**	**Anyag**	
	SZ	K	**Z10A3006**
Fémhátfal			
M magasságtól és LW 267–286 mm belső korpusz szélességtől szükséges			

	Karmegvezető TANDEMBOX egységhez		
	**Szín**	**Anyag**	
	R7037	K	**Z10A3H00**
Fa hátfal			
LW 242–316 mm belső korpuszszélességnél szükséges			

	SERVO-DRIVE-elosztókábel és kábelvég védő		
	**Szín**	**Hossza (m)**	
	SZ	8	**Z10K800AE**
A következőket tartalmazza:			
1x SERVO-DRIVE-osztókábel			
5x Kábelvég védő			
Méretre vágáshoz			
Alkalmazható elosztókábelként, tartóprofil kábelnek és kommunikációs kábelnek			

	Összekötő kapocs és kábelvég védő		
	**Szín**	**Anyag**	
	SZ	K	**Z10V100E.01**
A következőket tartalmazza:			
1x Összekötő csomók			
2x Kábelvég-védő			

Korpusz egyes fiókkal – felső tartóelem

	SERVO-DRIVE hálózati adapter hálózati kábellel				
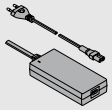					
Ország	**Nyelvcs-omagok**		**Ország**	**Nyelvcs-omagok**	
E	**A**	**Z10NE04EA**	**I**	**A**	**Z10NE04IA**
E	**B**	**Z10NE04EB**	**K**	**I**	**Z10NE04KI**
E	**C**	**Z10NE04EC**	**N**	**H**	**Z10NE04NH**
E	**D**	**Z10NE04ED**	**R**	**H**	**Z10NE04RH**
E	**E**	**Z10NE04EE**	**S**	**K**	**Z10NE04SK**
E	**F**	**Z10NE04EF**	**T**	**H**	**Z10NE04TH**
E	**I**	**Z10NE04EI**	**U**	**G**	**Z10NE04UG**
B	**A**	**Z10NE04BA**	**U**	**J**	**Z10NE04UJ**
B	**I**	**Z10NE04BI**	**Z**	**I**	**Z10NE04ZI**
H	**I**	**Z10NE04HI**			
Kezelési-, szerelési útmutatóval együtt					
A következőket tartalmazza:					
	1 x	Hálózati adapter (kimenő kábel: hossza 2 m)			
	1 x	Hálózati kábel (1,5 – 1,8m, csatlakozó dugóval együtt)			

Ország és nyelvcsomagok

Megnevezés			
Ország		**Nyelvcsomagok***	
E	Európa	**A**	DE, EN, FR, IT, NL
B	GB	**B**	DA, EN, FI, NO, SV
H	IN	**C**	EL, EN, HR, SR, SL, TR
I	IL	**D**	EN, ES, FR, IT, PT
K	AU	**E**	CS, HU, PL, SK
N	CN	**F**	BG, ET, LV, LT, RO, RU, GB
R	KR	**G**	EN, ES, FR
S	BR	**H**	EN, ZH, KO
T	TW	**I**	EN
U	US | CA | JP	**J**	JA
Z	ZA	**K**	EN, ES, PT
* Nyelvi megnevezések ISO-639 szerint			

	Hálózati adaptertartó		
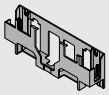	Szerelés a falon		
	Szín	**Anyag**	
	WGR	K	**Z10NG120**
SERVO-DRIVE hálózati adapterhez			

Alternatívák

	Hálózati adaptertartó		
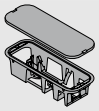	Szerelés a padlón		
	Szín	**Anyag**	
	TGR	K	**Z10NG000**
Fedéllel együtt			
SERVO-DRIVE hálózati adapterhez			

Tartozékok

	Kábeltartó		
	**Szín**	**Anyag**	
	WS	K	**Z10K0009**
Pl. SERVO-DRIVE-elosztókábel rögzítéséhez			

	Előlap-/fiókfenék stabilizáló		
	**Szín**	**Anyag**	
	R7037	K	**Z96.10E1**

Korpusz egyes fiókkal – felső tartóelem

Tervezés

Korpusz

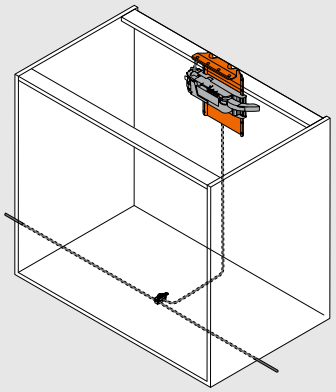

A meghajtóegység pozíciója

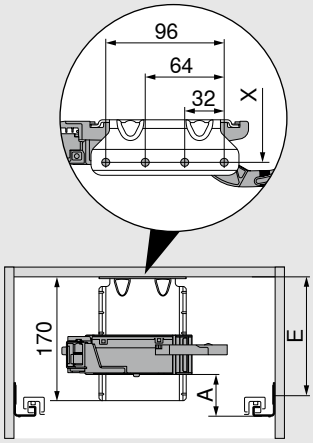

A Korpuszsín alsó éle és meghajtó alsó éle közti távolság

E Korpuszfenéklap alsó éle és korpuszsín csavarozási pozíció közti távolság

X Furatpozíció

Stabilitási okokból az összekötőt a munkalaphoz kell rögzíteni

Fiókrendszerek meghajtóegység pozíciója

Fiókrendszer	Hátfal	Hátfal-magasság	Belső korpuszszélesség LW (mm)											
			242–266			267–286			287–316			≥ 317		
			A (mm)	E min. (mm)	E max. (mm)	A (mm)	E min. (mm)	E max. (mm)	A (mm)	E min. (mm)	E max. (mm)	A (mm)	E min. (mm)	E max. (mm)
LEGRABOX	Fa hátfal	N	–	–	–	–	–	–	45	84	174	45	84	174
		M | K | C | F	–	–	–	45	84	174	45	84	174	45	84	174
	Fémhátfal	N	–	–	–	–	–	–	–	–	–	–	–	–
		M | K | C | F	–	–	–	45	84	174	45	84	174	45	84	174
MERIVOBOX	Fa hátfal	N	–	–	–	28	50	139	28	50	139	28	50	139
		M | K | E | F	–	–	–	45	67	157	45	67	157	45	67	157
	Fémhátfal	N	–	–	–	–	–	–	–	–	–	–	–	–
		M | K | E | F	–	–	–	45	67	157	45	67	157	45	67	157
TANDEMBOX	Fa hátfal	N	35	79	180	35	79	180	35	79	180	28	79	180
		M | K | B | C | D	35	79	180	35	79	180	35	79	180	35	79	180
	Fémhátfal	N	–	–	–	–	–	–	28	79	180	28	79	180
		M | K | B | C | D	–	–	–	35	79	180	35	79	180	35	79	180

A Korpuszsín alsó éle és meghajtó alsó éle közti távolság

E Korpuszfenéklap alsó éle és korpuszsín csavarozási pozíció közti távolság

– Nem lehetséges

Korpusz egyes fiókkal – felső tartóelem

Vezetősínrendszerek meghajtóegység pozíciója

Vezetős-ínrendszerek	Fiókmagasság SKH (mm)	Belső korpuszszélesség LW (mm)								
		224–234			235–428			≥ 429		
		A (mm)	E min. (mm)	E max. (mm)	A (mm)	E min. (mm)	E max. (mm)	A (mm)	E min. (mm)	E max. (mm)
MOVENTO	≥ 79	–	–	–	60	100	190	35	75	165
TANDEM	≥ 79	55	96	187	55	96	187	35	75	167

A Korpuszsín alsó éle és meghajtó alsó éle közti távolság

E Korpuszfenéklap alsó éle és csavarozási pozíció közti távolság

LW Belső korpuszszélesség

– Nem lehetséges

Befúrási méretek fiókrendszerekhez

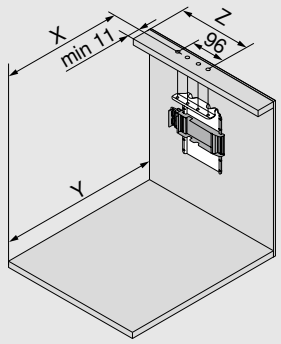

Hátfal	X (mm)	Y (mm)
Fa hátfal	NL - 1	NL + 34
Fémhátfal	NL - 18	NL + 17

NL Névleges hosszúság

X Furatpozíció

Y Minimális helyszükséglet

Z Hátrébb szerelés

Fiókrendszer	Hátfal	Hátfal-magasság	Belső korpuszszélesség LW (mm)									
			242–266			267–286				287–316		
			Z (mm)	Kilökőkar hosszab-bító	Karmeg-vezető	Z (mm)	Kilökőkar hosszab-bító	Karmeg-vezető	Karrátét	Z (mm)	Kilökőkar hosszab-bító	Karmeg-vezető
LEGRABOX	Fa hátfal	N	–	–	–	184	●	–	–	184	●	–
		M | K | C | F	–	–	–	184	●	–	–	184	●	–
	Fémhátfal	N	–	–	–	–	–	–	–	–	–	–
		M | K | C | F	–	–	–	184	✖	–	●	184	●	–
MERIVOBOX	Fa hátfal	N	–	–	–	174	✖	–	–	174	●	–
		M | K | E | F	–	–	–	174	✖	–	–	174	●	–
	Fémhátfal	N	–	–	–	–	–	–	–	–	–	–
		M | K | E | F	–	–	–	174	●	–	–	174	●	–
TANDEMBOX	Fa hátfal	N	179	✖	●	179	●	●	–	179	●	●
		M | K | B | C | D	179	✖	●	179	●	●	–	179	●	●
	Fémhátfal	N	–	–	–	–	–	–	–	190	✖	–
		M | K | B | C | D	–	–	–	179	✖	–	–	179	●	–

LW Belső korpuszszélesség

Z Hátrébb szerelés

● Szükséges

○ Nem szükséges

– Nem lehetséges

✖ Eltávolítás

Korpusz egyetlen fiókkal – felső befogó szög

Fiókrendszer	Hátfal	Hátfal-magasság	Belső korpuszszélesség LW (mm)					
			317–386			≥ 387		
			Z (mm)	Kilökőkar hosszabbító	Karmegvezető	Z (mm)	Kilökőkar hosszabbító	Karmegvezető
LEGRABOX	Fa hátfal	N	184	●	–	LW / 2	●	–
		M | K | C | F	184	●	–	LW / 2	●	–
	Fémhátfal	N	–	–	–	–	–	–
		M | K | C | F	184	●	–	LW / 2	●	–
MERIVOBOX	Fa hátfal	N	174	●	–	LW / 2	●	–
		M | K | E | F	174	●	–	LW / 2	●	–
	Fémhátfal	N	–	–	–	–	–	–
		M | K | E | F	174	●	–	LW / 2	●	–
TANDEMBOX	Fa hátfal	N	179	●	○	LW / 2	●	○
		M | K | B | C | D	179	●	○	LW / 2	●	○
	Fémhátfal	N	190	●	–	LW / 2	●	–
		M | K | B | C | D	179	●	–	LW / 2	●	–

LW	Belső korpuszszélesség	○	Nem szükséges
Z	Hátrébb szerelés	–	Nem lehetséges
●	Szükséges	✖	Eltávolítás

Kilökőkar hosszabbító

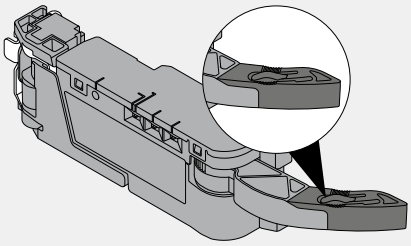

Karrátét

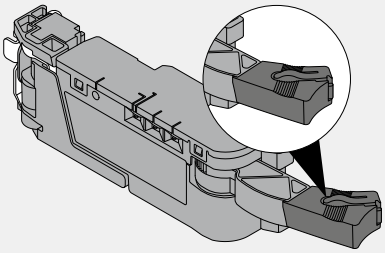

Karmegvezető

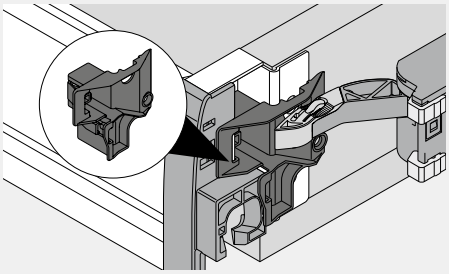

Hálózati adaptertartó helyszükséglete és biztonsági távolsága

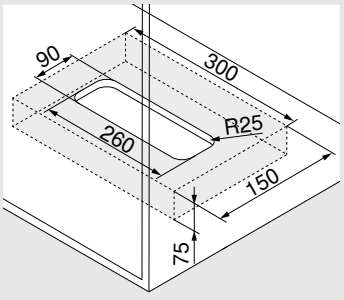

Szerelés a padlón

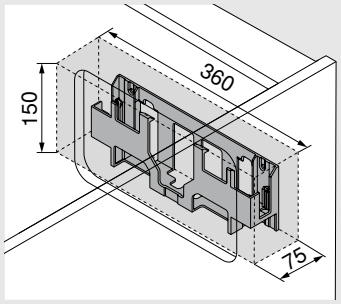

Szerelés a falon

Figyelem

A levegőkeringetés érdekében 30 mm biztonsági távolságot tartani kell (lásd a rajzot), különben a SERVO-DRIVE hálózati adapter túlmelegedhet. A biztonsági távolságot a rajz méreteinél figyelembe vettük.

Korpusz egyetlen fiókkal – felső befogó szög

Befúrási méretek vezetősínrendszerekhez

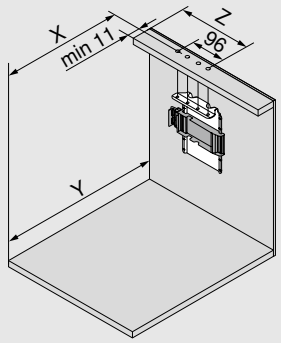

Fiókmagasság SKH (mm)	X (mm)	Y (mm)
≥ 79	NL – 5	NL + 30

NL Névleges hosszúság

X Furatpozíció

Y Minimális helyszükséglet

Z Hátrébb szerelés

Vezetős-ínrendszerek	Fiókmagasság SKH (mm)	Belső korpuszszélesség LW (mm)							
		224–234		235–388		389–428		≥ 429	
		Z (mm)	Kilökőkar hosszab-bító	Z (mm)	Kilökőkar hosszab-bító	Z (mm)	Kilökőkar hosszab-bító	Z (mm)	Kilökőkar hosszab-bító
MOVENTO	≥ 79	–	–	164	●	164	●	LW / 2	●
TANDEM	≥ 79	164	–	164	●	LW / 2	●	LW / 2	●

LW Belső korpuszszélesség

Z Hátrébb szerelés

● Szükséges

– Nem lehetséges

Előlapmegmunkálás – Blum-távtartó ütköző pozíciója

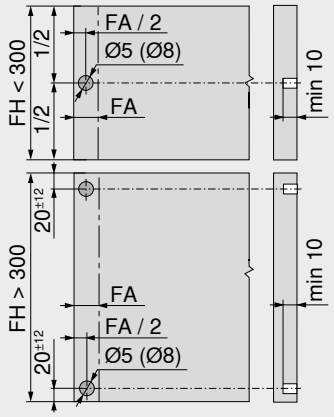

A Blum-távtartó ütköző biztosítja a szükséges 2 mm kioldási távolságot

Előlapmagasság FH (mm)	Blum-távtartó ütköző (db)
300-ig	2
301-től	4

FA Előlapráütés

FH Előlapmagasság

Két fiók átmenő előlappal



- Elektromos nyitásrásegítő BLUMOTION egységgel – a finom és halk záródásért
- Két fiók és /| vagy széles megoldások szinkronizált kioldása
- Tartóelemmel
- Nincs merev összeköttetés a meghajtóegység és a kihúzó között
- Változtatás nélkül beépíthető fiókok
- Előszerelt alkatrészek gyors beépítése

Kábelezés

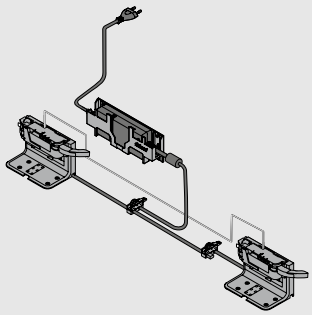

Rendelési információ

	Blum-távtartó ütköző		
	**Ø (mm)**	**Szín**	
	5	TGR	**993.0530**
	8	TGR	**993.0830.01**
300 mm előlap magasságig 2 db-ot kell használni			
300 mm előlap magasság felett 4 db-ot kell használni			

	Egyes tartóelem		
	**Szín**	**Anyag**	
	TGR	K	**Z10D0311**
1 meghajtó egységhez			

	Meghajtóegység		
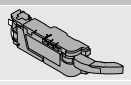	**Szín**	**Anyag**	
	TGR	K	**Z10A3000.04**
Kilökőkar hosszabbítóval előszerelt			

	SERVO-DRIVE-elosztókábel és kábelvég védő		
	**Szín**	**Hossza (m)**	
	SZ	8	**Z10K800AE**
A következőket tartalmazza:			
1x SERVO-DRIVE-osztókábel			
5x Kábelvég védő			
Méretre vágáshoz			
Alkalmazható elosztókábelként, tartóprofil kábelnek és kommunikációs kábelnek			

	Összekötő kapocs és kábelvég védő		
	**Szín**	**Anyag**	
	SZ	K	**Z10V100E.01**
A következőket tartalmazza:			
1x Összekötő csomók			
2x Kábelvég-védő			

	Hálózati adaptertartó		
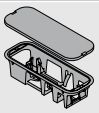	Szerelés a padlón		
	Szín	**Anyag**	
	TGR	K	**Z10NG000**
Fedéllel együtt			
SERVO-DRIVE hálózati adapterhez			

Alternatívák

	Hálózati adaptertartó		
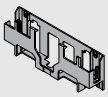	Szerelés a falon		
	Szín	**Anyag**	
	WGR	K	**Z10NG120**
SERVO-DRIVE hálózati adapterhez			

Tartozékok

	Kábeltartó		
	**Szín**	**Anyag**	
	WS	K	**Z10K0009**
Pl. SERVO-DRIVE-elosztókábel rögzítéséhez			

Két fiók átmenő előlappal

	SERVO-DRIVE hálózati adapter hálózati kábellel				
	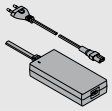				
Ország	**Nyelvcs-omagok**		**Ország**	**Nyelvcs-omagok**	
E	**A**	**Z10NE04EA**	**I**	**A**	**Z10NE04IA**
E	**B**	**Z10NE04EB**	**K**	**I**	**Z10NE04KI**
E	**C**	**Z10NE04EC**	**N**	**H**	**Z10NE04NH**
E	**D**	**Z10NE04ED**	**R**	**H**	**Z10NE04RH**
E	**E**	**Z10NE04EE**	**S**	**K**	**Z10NE04SK**
E	**F**	**Z10NE04EF**	**T**	**H**	**Z10NE04TH**
E	**I**	**Z10NE04EI**	**U**	**G**	**Z10NE04UG**
B	**A**	**Z10NE04BA**	**U**	**J**	**Z10NE04UJ**
B	**I**	**Z10NE04BI**	**Z**	**I**	**Z10NE04ZI**
H	**I**	**Z10NE04HI**			
Kezelési-, szerelési útmutatóval együtt					
A következőket tartalmazza:					
	1 x	Hálózati adapter (kimenő kábel: hossza 2 m)			
	1 x	Hálózati kábel (1,5 – 1,8m, csatlakozó dugóval együtt)			

Ország és nyelvcsomagok

Megnevezés			
Ország		**Nyelvcsomagok***	
E	Európa	**A**	DE, EN, FR, IT, NL
B	GB	**B**	DA, EN, FI, NO, SV
H	IN	**C**	EL, EN, HR, SR, SL, TR
I	IL	**D**	EN, ES, FR, IT, PT
K	AU	**E**	CS, HU, PL, SK
N	CN	**F**	BG, ET, LV, LT, RO, RU, UK
R	KR	**G**	EN, ES, FR
S	BR	**H**	EN, ZH, KO
T	TW	**I**	EN
U	US | CA | JP	**J**	JA
Z	ZA	**K**	EN, ES, PT

* Nyelvi megnevezések ISO-639 szerint

	Összehangoló kábel	
	**Hossza (mm)**	
	80	**Z10K008S**
	500	**Z10K050S**
	1200	**Z10K120S**
	1600	**Z10K160S**

Két meghajtóegységet köt össze, melyeket egyszerre kell kilöknie

Tervezés

Korpusz

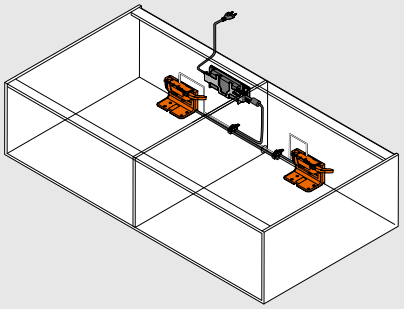

Korpuszfenéklap – egyes tartóelem

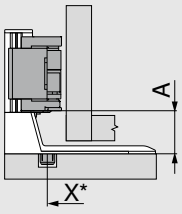

X Furatpozíció

A Kettes tartóelem alsó éle és meghajtó alsó éle közti távolság

* Korpusz első élétől mérve

Vezetősínrendszerek	Fiókmagasság SKH (mm)	Belső korpuszszélesség LW (mm)
		≥ 429
		A (mm)
MOVENTO	≥ 79	35
TANDEM	≥ 79	35

Két fiók átmenő előlappal – egyes tartóelem

Korpuszfenéklap – egyes tartóelem

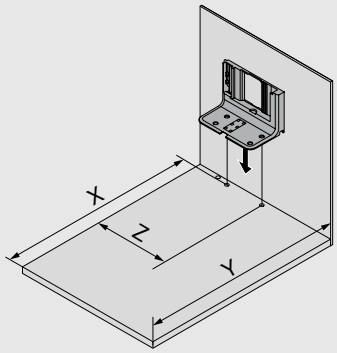

Fiókmagasság SKH (mm)	X (mm)	Y (mm)	Z (mm)
≥ 79	NL + 16	NL + 30	LW / 2

LW Belső korpuszszélesség

NL Névleges hosszúság

X Furatpozíció

Y Minimális helyszükséglet

Z Hátrébb szerelés

Előlapmegmunkálás – Blum-távtartó ütköző pozíciója

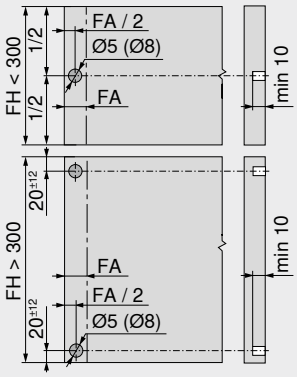

A Blum-távtartó ütköző biztosítja a szükséges 2 mm kioldási távolságot

Előlapmagasság FH (mm)	Blum-távtartó ütköző (db)
300-ig	2
301-től	4

FA Előlapráütés

FH Előlapmagasság

Két fiók átmenő előlappal – egyes tartóelem

Korpusz alsólap – furatkép

Alsó kábelezés

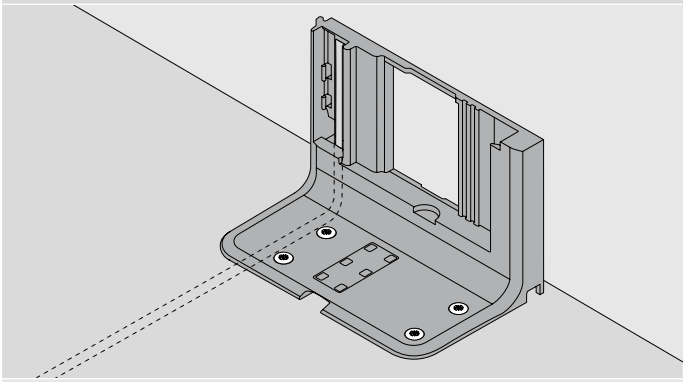

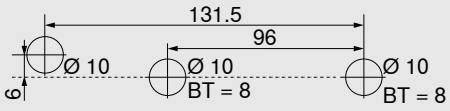

Alternatív furatkép MINIPRESS top és MINIPRESS gépekhez

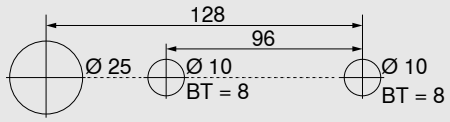

Hátsó kábelezés

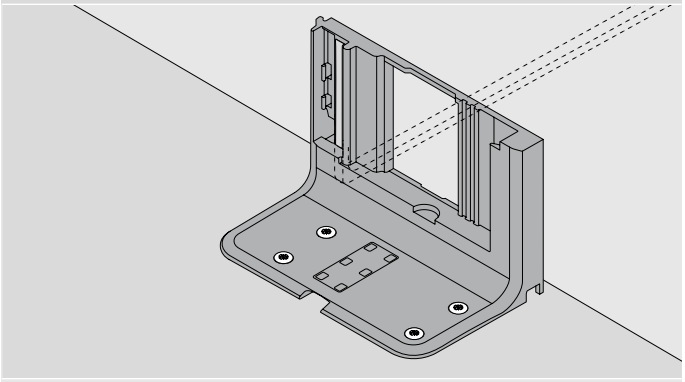

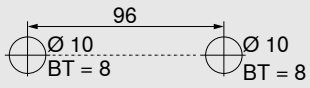

BT Furatmélység

Hálózati adaptertartó helyszükséglete és biztonsági távolsága

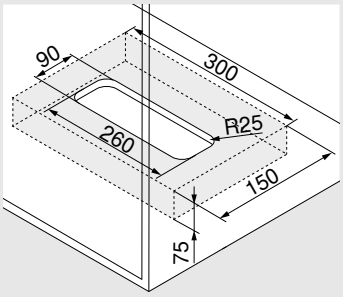

Szerelés a padlón

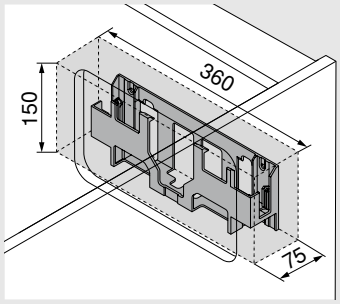

Szerelés a falon

Figyelem

A levegőkeringetés érdekében 30 mm biztonsági távolságot tartani kell (lásd a rajzot), különben a SERVO-DRIVE hálózati adapter túlmelegedhet.
A biztonsági távolságot a rajz méreteinél figyelembe vettük.

Korpusz különböző fiókmélységekkel | belső fiók



- Elektromos nyitásrásegítő BLUMOTION egységgel – a finom és halk záródásért
- Tartóelemmel és vízszintes tartóprofillal
- Nincs merev összeköttetés a meghajtóegység és a kihúzó között
- Változtatás nélkül beépíthető fiókok
- Előszerelt alkatrészek gyors beépítése

Kábelezés

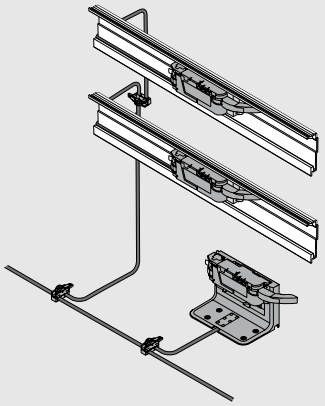

Rendelési információ

	Blum-távtartó ütköző		
	**Ø (mm)**	**Szín**	
	5	TGR	**993.0530**
	8	TGR	**993.0830.01**
300 mm előlap magasságig 2 db-ot kell használni			
300 mm előlap magasság felett 4 db-ot kell használni			

	Blum-távtartó ütköző – belső fiók	
	**Ø (mm)**	
	10	**993.2000**
	TANDEM	
Állítható Blum-távtartó ütköző belső fiókhoz és belső előlapokhoz TANDEM fióknál		

	Mélységi állítás – belső fiók	
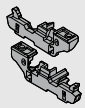	MOVENTO	**298.7600**
Csak közézáródó felhasználásokhoz		
Blum-távtartó puffer beépítve		
Illeszkedik a T51.7601 kuplunghoz		

	Egyes tartóelem		
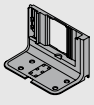	**Szín**	**Anyag**	
	TGR	K	**Z10D0311**
1 meghajtó egységhez			

	Meghajtóegység		
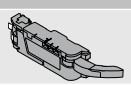	**Szín**	**Anyag**	
	TGR	K	**Z10A3000.04**
Kilökőkar hosszabbítóval előszerelt			

	Vízszintes tartóprofil		
	**Hossza (mm)**	**Anyag**	
	1143	Alu	**Z10T1143B**
KB 275–1200 mm korpuszszélességekhez			
Szabásméret:	Belső korpuszszélesség LW - 19 mm		

	Tartóprofil rögzítő vízszintes		
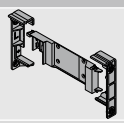	**Szín**	**Anyag**	
	TGR	K	**Z10D5210**
A következőket tartalmazza:			
1X Tartóprofil rögzítő bal/jobb 1X Tartóprofil adapter meghajtóegységhez Facsavarok és eurocsavarok alkalmazhatók			

	SERVO-DRIVE-elosztókábel és kábelvég védő		
	**Szín**	**Hossza (m)**	
	SZ	8	**Z10K800AE**
A következőket tartalmazza:			
1x SERVO-DRIVE-osztókábel			
5x Kábelvég védő			
Méretre vágáshoz			
Alkalmazható elosztókábelként, tartóprofil kábelnek és kommunikációs kábelnek			

Korpusz különböző fiókmélységekkel | belső fiók

	SERVO-DRIVE hálózati adapter hálózati kábellel				
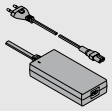					
Ország	**Nyelvcs-omagok**		**Ország**	**Nyelvcs-omagok**	
E	**A**	**Z10NE04EA**	**I**	**A**	**Z10NE04IA**
E	**B**	**Z10NE04EB**	**K**	**I**	**Z10NE04KI**
E	**C**	**Z10NE04EC**	**N**	**H**	**Z10NE04NH**
E	**D**	**Z10NE04ED**	**R**	**H**	**Z10NE04RH**
E	**E**	**Z10NE04EE**	**S**	**K**	**Z10NE04SK**
E	**F**	**Z10NE04EF**	**T**	**H**	**Z10NE04TH**
E	**I**	**Z10NE04EI**	**U**	**G**	**Z10NE04UG**
B	**A**	**Z10NE04BA**	**U**	**J**	**Z10NE04UJ**
B	**I**	**Z10NE04BI**	**Z**	**I**	**Z10NE04ZI**
H	**I**	**Z10NE04HI**			
Kezelési-, szerelési útmutatóval együtt					
A következőket tartalmazza:					
	1 x	Hálózati adapter (kimenő kábel: hossza 2 m)			
	1 x	Hálózati kábel (1,5 – 1,8m, csatlakozó dugóval együtt)			

Ország és nyelvcsomagok

Megnevezés			
Ország		**Nyelvcsomagok***	
E	Európa	**A**	DE, EN, FR, IT, NL
B	GB	**B**	DA, EN, FI, NO, SV
H	IN	**C**	EL, EN, HR, SR, SL, TR
I	IL	**D**	EN, ES, FR, IT, PT
K	AU	**E**	CS, HU, PL, SK
N	CN	**F**	BG, ET, LV, LT, RO, RU, UK
R	KR	**G**	EN, ES, FR
S	BR	**H**	EN, ZH, KO
T	TW	**I**	EN
U	US | CA | JP	**J**	JA
Z	ZA	**K**	EN, ES, PT
* Nyelvi megnevezések ISO-639 szerint			

	Összekötő kapocs és kábelvég védő		
	**Szín**	**Anyag**	
	SZ	K	**Z10V100E.01**
A következőket tartalmazza:			
1x Összekötő csomók			
2x Kábelvég-védő			

	Hálózati adaptertartó		
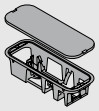	Szerelés a padlón		
	Szín	**Anyag**	
	TGR	K	**Z10NG000**
Fedéllel együtt			
SERVO-DRIVE hálózati adapterhez			

Alternatívák

	Hálózati adaptertartó		
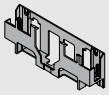	Szerelés a falon		
	Szín	**Anyag**	
	WGR	K	**Z10NG120**
SERVO-DRIVE hálózati adapterhez			

Tartozékok

	Kábeltartó		
	**Szín**	**Anyag**	
	WS	K	**Z10K0009**
Pl. SERVO-DRIVE-elosztókábel rögzítéséhez			

Korpusz különböző fiókmélységekkel / belső fiók – vízszintes tartóprofil

Tervezés

Korpusz

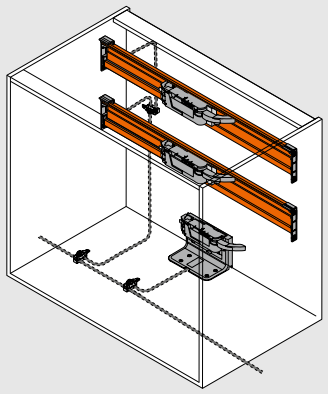

Pozíció – meghajtóegység

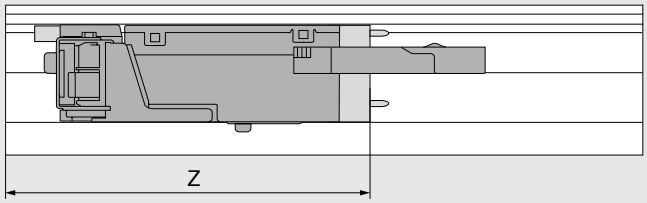

Z Hátrébb szerelés

Vezetős-ínrendszerek	Fiókmagasság SKH (mm)	Belső korpuszszélesség LW (mm)							
		224–234		235–388		389–428		≥ 429	
		Z (mm)	Kilökőkar hosszab-bító	Z (mm)	Kilökőkar hosszab-bító	Z (mm)	Kilökőkar hosszab-bító	Z (mm)	Kilökőkar hosszab-bító
MOVENTO	≥ 79	167	–	167	●	167	●	LW / 2	●
TANDEM	≥ 79	167	–	167	●	LW / 2	●	LW / 2	●

LW Belső korpuszszélesség

Z Hátrébb szerelés

● Szükséges

– Nem lehetséges

Kilökőkar hosszabbító

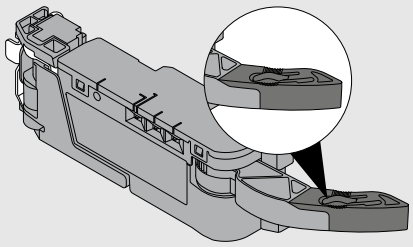

Előlapmegmunkálás – Blum-távtartó ütköző pozíciója

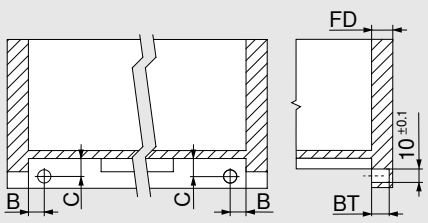

TANDEM

Belső fiók

A Blum-távtartó ütköző biztosítja a szükséges 2 mm kioldási távolságot

Sínek	Kihúzás módja	B (mm)	C (mm)
56xH / 56xF	Teljes kihúzás	16.5 ±1	12.0 +-1
55xH / 55xF	Részleges kihúzás	18.5 ±0.5	13.5 ±0.5

Előlapvastagság (mm)	Fúrásmélység BT (mm)	Állítási tartomány (mm)
13.0	10.0	+1.75 / –0.25
14.5-től	11.5	±1.75

Befúrási méretek

MOVENTO

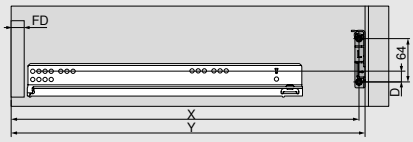

Fiókmagasság SKH (mm)	X (mm)	Y (mm)
≥ 79	NL + FD + 26	NL + FD + 36

FD Előlapvastagság

NL Névleges hosszúság

X Furatpozíció

Y Minimális helyszükséglet

TANDEM

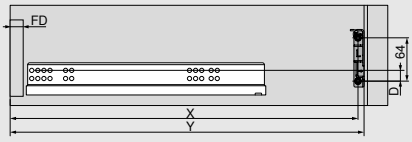

Vezetősínrendszerek	Fiókmagasság SKH (mm)	Belső korpuszszélesség LW (mm) ≥ 429 D (mm)
MOVENTO	≥ 79	19
TANDEM	≥ 79	19

D Korpuszsín és tartóprofil rögzítési pozíciója közti távolság

Korpusz

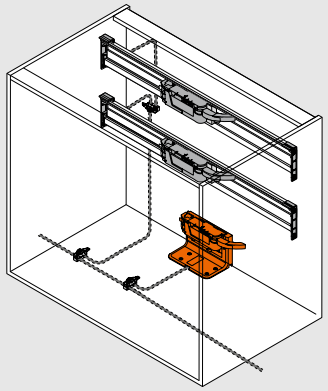

Pozíció – meghajtóegység

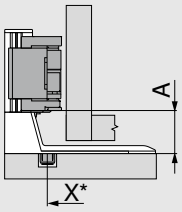

X Furatpozíció

A Kettes tartóelem alsó éle és meghajtó alsó éle közti távolság

* Korpusz első élétől mérve

Vezetősínrendszerek	Fiókmagasság SKH (mm)	Belső korpuszszélesség LW (mm) ≥ 429 A (mm)
MOVENTO	≥ 79	35
TANDEM	≥ 79	35

Befúrási méret - Korpusz alsólap

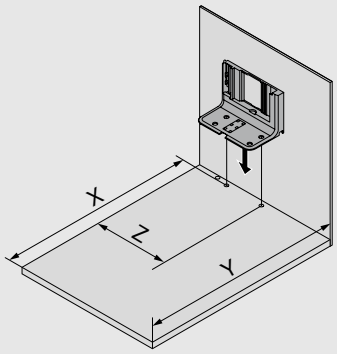

Fiókmagasság SKH (mm)	X (mm)	Y (mm)	Z (mm)
≥ 79	NL + 16	NL + 30	LW / 2

LW Belső korpuszszélesség

NL Névleges hosszúság

X Furatpozíció

Y Minimális helyszükséglet

Z Hátrébb szerelés

Korpusz különböző fiókmélységekkel / belső fiók – vízszintes tartóprofil

Korpusz alsólap – furatkép

Alsó kábelezés

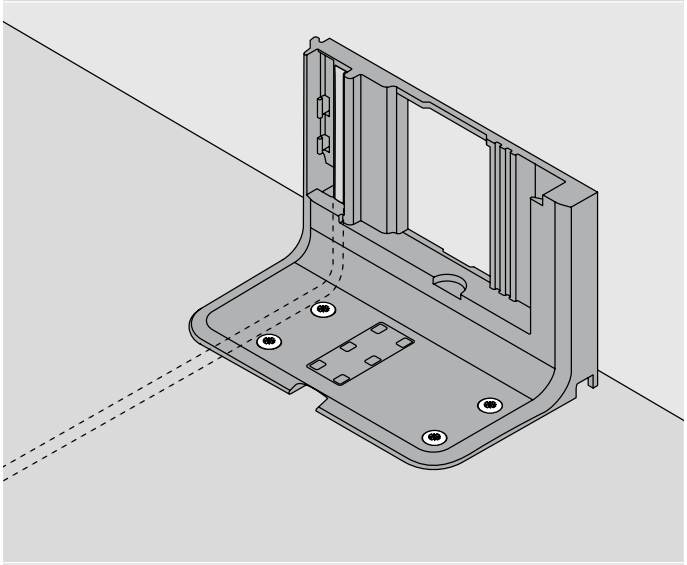

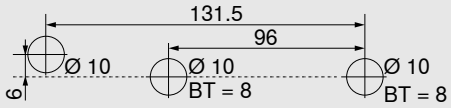

Alternatív furatkép MINIPRESS top és MINIPRESS gépekhez

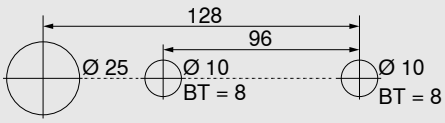

Hátsó kábelezés

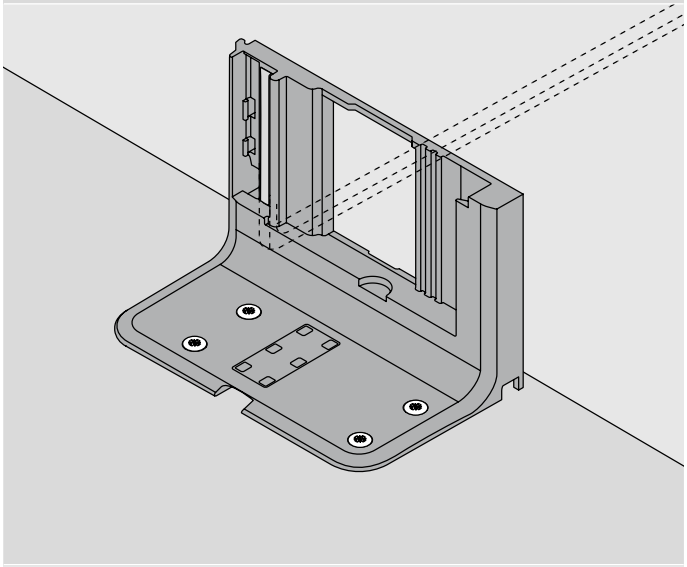

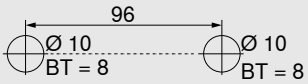

BT Furatmélység

Hálózati adaptertartó helyszükséglete és biztonsági távolsága

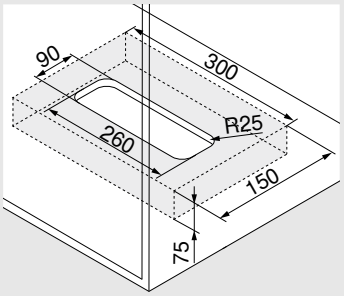

Szerelés a padlón

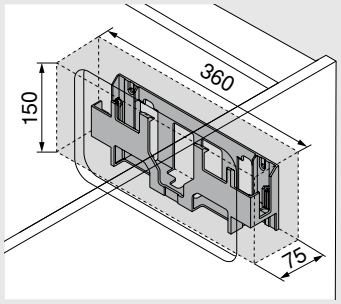

Szerelés a falon

Figyelem

A levegőkeringetés érdekében 30 mm biztonsági távolságot tartani kell (lásd a rajzot), különben a SERVO-DRIVE hálózati adapter túlmelegedhet. A biztonsági távolságot a rajz méreteinél figyelembe vettük.

Jegyzetek

Korpusz közézáródó előlapokkal



- Elektromos nyitásrásegítő BLUMOTION egységgel – a finom és halk záródásért
- Függőleges tartóprofillal
- Nincs merev összeköttetés a meghajtóegység és a kihúzó között
- Változtatás nélkül beépíthető fiókok
- A meghajtóegység szerszám nélküli szerelése
- Egyszerű kábelezés

Kábelezés

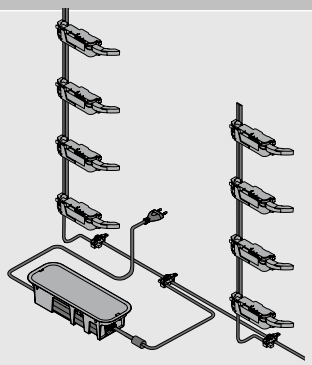

Rendelési információ

	Blum-távtartó ütköző – belső fiók	
	**Ø (mm)**	
	10	**993.2000**
	TANDEM	
Állítható Blum-távtartó ütköző belső fiókhoz és belső előlapokhoz TANDEM fióknál		

	Mélységi állítás – belső fiók	
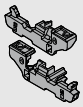	MOVENTO	**298.7600**
Csak közézáródó felhasználásokhoz		
Blum-távtartó puffer beépítve		
Illeszkedik a T51.7601 kuplunghoz		

	Tartóprofil			
	**Tartóprofil SERVO-DRIVE osztókábellel**			
	Hossza (mm)			
	650	**Z10T650AA**	750	**Z10T750AA**
	700	**Z10T700AA**	800	**Z10T800AA**
	710	**Z10T710AA**		
	**Tartóprofil SERVO-DRIVE osztókábel nélkül**			
	Hossza (mm)			
	1170	**Z10T1170A**		
Szabható alumínium				
Szabásméret:	Belső korpuszmagasság LH – 10 mm			

	Tartóprofil rögzítő alul/felül		
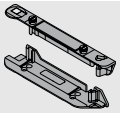	Fekvő összekötő		
	Szín	**Anyag**	
	TGR	K	**Z10D01E0.01**

Alternatíva a 3-hoz

	Tartóprofil rögzítő alul/hátul		
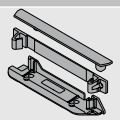	Álló összekötő		
	Szín	**Anyag**	
	TGR	K	**Z10D01EA.01**

	Meghajtóegység		
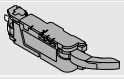	**Szín**	**Anyag**	
	TGR	K	**Z10A3000.04**
Kilökőkar hosszabbítóval előszerelt			

	SERVO-DRIVE-elosztókábel és kábelvég védő		
	**Szín**	**Hossza (m)**	
	SZ	8	**Z10K800AE**
A következőket tartalmazza:			
1x SERVO-DRIVE-osztókábel			
5x Kábelvég védő			
Méretre vágáshoz			
Alkalmazható elosztókábelként, tartóprofil kábelnek és kommunikációs kábelnek			

	Összekötő kapocs és kábelvég védő		
	**Szín**	**Anyag**	
	SZ	K	**Z10V100E.01**
A következőket tartalmazza:			
1x Összekötő csomók			
2x Kábelvég-védő			

Korpusz közézáródó előlapokkal

	SERVO-DRIVE hálózati adapter hálózati kábellel				
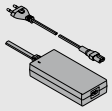					
Ország	**Nyelvcs-omagok**		**Ország**	**Nyelvcs-omagok**	
E	**A**	**Z10NE04EA**	**I**	**A**	**Z10NE04IA**
E	**B**	**Z10NE04EB**	**K**	**I**	**Z10NE04KI**
E	**C**	**Z10NE04EC**	**N**	**H**	**Z10NE04NH**
E	**D**	**Z10NE04ED**	**R**	**H**	**Z10NE04RH**
E	**E**	**Z10NE04EE**	**S**	**K**	**Z10NE04SK**
E	**F**	**Z10NE04EF**	**T**	**H**	**Z10NE04TH**
E	**I**	**Z10NE04EI**	**U**	**G**	**Z10NE04UG**
B	**A**	**Z10NE04BA**	**U**	**J**	**Z10NE04UJ**
B	**I**	**Z10NE04BI**	**Z**	**I**	**Z10NE04ZI**
H	**I**	**Z10NE04HI**			
Kezelési-, szerelési útmutatóval együtt					
A következőket tartalmazza:					
	1 x	Hálózati adapter (kimenő kábel: hossza 2 m)			
	1 x	Hálózati kábel (1,5 – 1,8m, csatlakozó dugóval együtt)			

Ország és nyelvcsomagok

Megnevezés			
Ország		**Nyelvcsomagok***	
E	Európa	**A**	DE, EN, FR, IT, NL
B	GB	**B**	DA, EN, FI, NO, SV
H	IN	**C**	EL, EN, HR, SR, SL, TR
I	IL	**D**	EN, ES, FR, IT, PT
K	AU	**E**	CS, HU, PL, SK
N	CN	**F**	BG, ET, LV, LT, RO, RU, UK
R	KR	**G**	EN, ES, FR
S	BR	**H**	EN, ZH, KO
T	TW	**I**	EN
U	US | CA | JP	**J**	JA
Z	ZA	**K**	EN, ES, PT
* Nyelvi megnevezések ISO-639 szerint			

	Hálózati adaptertartó		
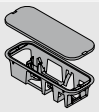	Szerelés a padlón		
	Szín	**Anyag**	
	TGR	K	**Z10NG000**
Fedéllel együtt			
SERVO-DRIVE hálózati adapterhez			

Alternatívák

	Hálózati adaptertartó		
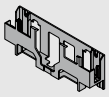	Szerelés a falon		
	Szín	**Anyag**	
	TGR	K	**Z10NG120**
SERVO-DRIVE hálózati adapterhez			

Tartozékok

	Kábeltartó		
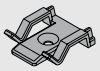	**Szín**	**Anyag**	
	WS	K	**Z10K0009**
Pl. SERVO-DRIVE-elosztókábel rögzítéséhez			

Korpusz közézáródó előlapokkal

Tervezés

Korpusz

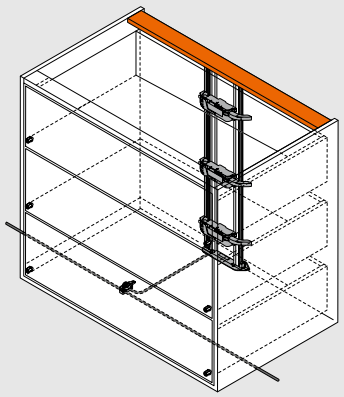

Pozíció – meghajtóegység

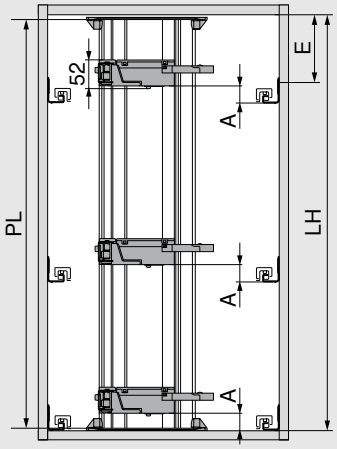

PL = LH – 10 mm

Kerekítés a következő legkisebb tizedesre

LH Belső korpuszmagasság

PL Tartóprofil hosszúsága

A Korpuszsín alsó éle és meghajtó alsó éle közti távolság

E Korpuszfenéklap alsó éle és csavarozási pozíció közti távolság

Pozíció – meghajtóegység

Vezetősínrendszerek	Fiókmagasság SKH (mm)	Belső korpuszszélesség LW (mm)					
		224–234		235–428		≥ 429	
		A (mm)	E min. (mm)	A (mm)	E min. (mm)	A (mm)	E min. (mm)
MOVENTO	≥ 79	–	–	60	74	35	49
TANDEM	≥ 79	55	71	55	71	35	51

A Korpuszsín alsó éle és meghajtó alsó éle közti távolság

E Korpuszfenéklap alsó éle és csavarozási pozíció közti távolság

– Nem lehetséges

Befúrási méret – fenéklap | összekötő

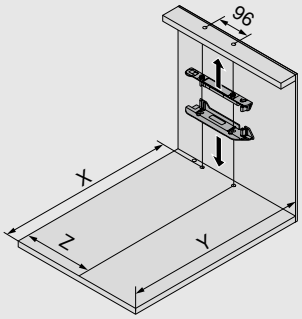

Hátfal	X (mm)	Y (mm)
≥ 79	NL + FD + 18	NL + FD + 34

FD Előlapvastagság

NL Névleges hosszúság

X Furatpozíció

Y Minimális helyszükséglet

Z Hátrébb szerelés

Vezetős-ínrendszerek	Fiókmagasság SKH (mm)	Belső korpuszszélesség LW (mm)							
		224–234		235–388		389–428		≥ 429	
		Z (mm)	Kilökőkar hosszab-bító	Z (mm)	Kilökőkar hosszab-bító	Z (mm)	Kilökőkar hosszab-bító	Z (mm)	Kilökőkar hosszab-bító
MOVENTO	≥ 79	–	–	164	●	164	●	LW / 2	●
TANDEM	≥ 79	164	–	164	●	LW / 2	●	LW / 2	●

LW Belső korpuszszélesség

Z Hátrébb szerelés

● Szükséges

– Nem lehetséges

Korpusz közézáródó előlapokkal

Kilökőkar hosszabbító

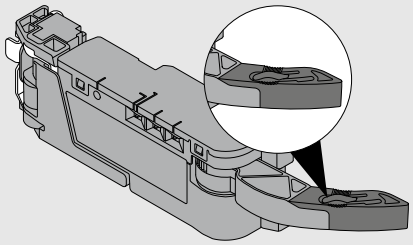

Korpusz alsólap – furatkép

Alsó kábelezés

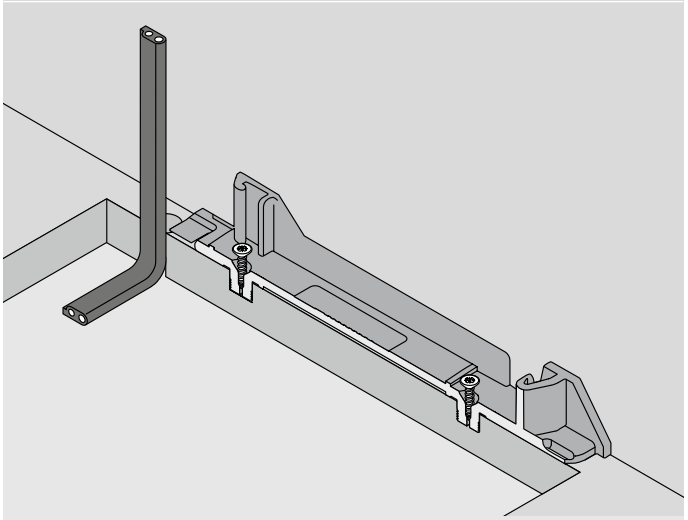

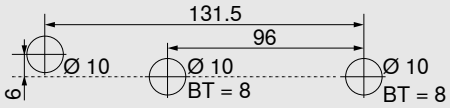

Alternatív furatkép MINIPRESS top és MINIPRESS gépekhez

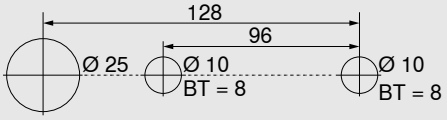

Hátsó kábelezés

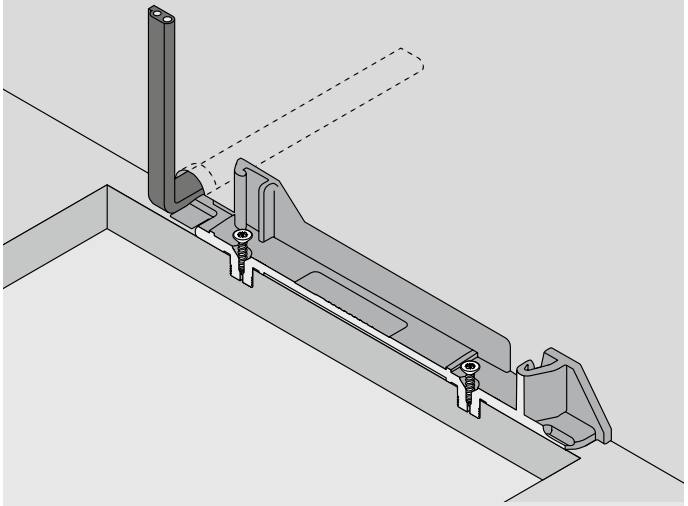

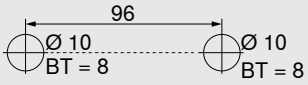

BT Furatmélység

Korpusz közézáródó előlapokkal

Hálózati adaptertartó helyszükséglete és biztonsági távolsága

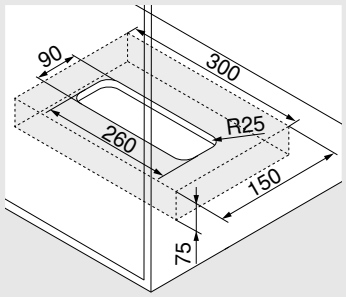

Szerelés a padlón

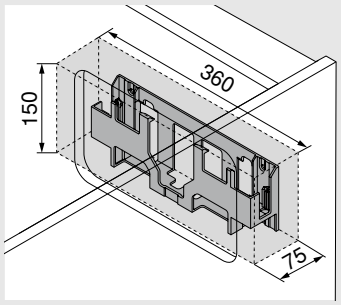

Szerelés a falon

Figyelem

A levegőkeringetés érdekében 30 mm biztonsági távolságot tartani kell (lásd a rajzot), különben a SERVO-DRIVE hálózati adapter túlmelegedhet.
A biztonsági távolságot a rajz méreteinél figyelembe vettük.

Előlapmegmunkálás – Blum-távtartó ütköző pozíciója

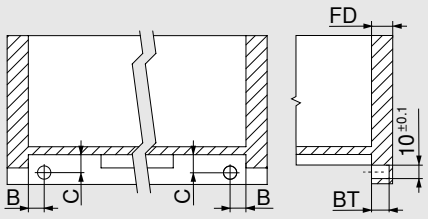

TANDEM

Belső fiók

A Blum-távtartó ütköző biztosítja a szükséges 2 mm kioldási távolságot

Sínek	Kihúzás módja	B (mm)	C (mm)
56xH / 56xF	Teljes kihúzás	16.5 ±1	12.0 +-1
55xH / 55xF	Részleges kihúzás	18.5 ±0.5	13.5 ±0.5

Előlapvastagság (mm)	Fúrásmélység BT (mm)	Állítási tartomány (mm)
13.0	10.0	+1.75 / –0.25
14.5-től	11.5	±1.75

Jegyzetek

Álló hulladéktároló fiók- és vezetősínrendszerekhez



- Elektromos nyitásrásegítő BLUMOTION egységgel – a finom és halk záródásért
- Alkalmas egyedi felhasználásokra
- Álló hulladéktárolóhoz
- Ideális utólagos felszereléshez is
- Nincs merev összeköttetés a meghajtóegység és a kihúzó között
- Változtatás nélkül beépíthető fiókok
- Előszerelt alkatrészek egyszerű és gyors beépítése



Rendelési információ

SERVO-DRIVE uno készlet

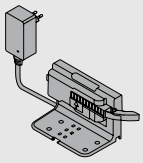

Hálózati adapter	Nyelvi csomag		Hálózati adapter	Nyelvi csomag	
E	A	Z10UB00EA	B	A	Z10UB00BA
E	B	Z10UB00EB	B	I	Z10UB00BI
E	C	Z10UB00EC	K	I	Z10UB00KI
E	D	Z10UB00ED	N	H	Z10UB00NH
E	E	Z10UB00EE	U	G	Z10UB00UG
E	F	Z10UB00EF	U	J	Z10UB00UJ

Hálózati adapter

E

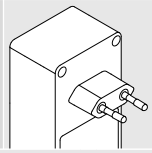

B

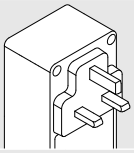

K

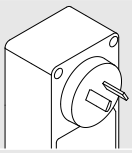

U

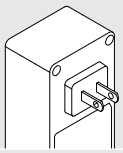

N

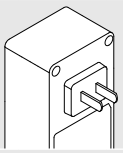

A piacok részletes listája megtalálható a Blum katalógus Információk c. fejezetben.

Nyelvi csomag

A	DE, EN, FR, IT, NL	**D**	EN, ES, FR, IT, PT	**G**	EN, ES, FR	**J**	Igen
B	DA, EN, FI, NO, SV	**E**	CS, HU, PL, SK	**H**	EN, ZH, KO		
C	EL, EN, HR, SL, SR, TR	**F**	BG, ET, LT, LV, RO, RU, UK	**I**	EN		

Készletben, előszerelve

A következőket tartalmazza:

	2 x	Blum-távtartó ütköző
	1 x	Egyes tartóelem
	1 x	Meghajtóegység
	1 x	Szállításvédelem
	1 x	Csepegő víz elleni védelem tartóelemhez, 1-szeres
	1 x	SERVO-DRIVE hálózati dugalj
	1 x	Használati útmutató
	1 x	Szerelési segédeszközök
	7 x	Csavarok Blum-távtartóhoz és kettes tartó elemhez

Álló hulladéktároló fiók- és vezetősínrendszerekhez

Korpusz

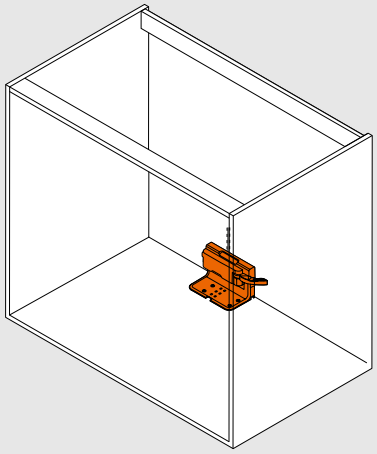

Fiókrendszerek meghajtóegység pozíciója

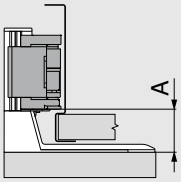

Fiókrendszer	Belső korpuszszélesség LW (mm) ≥ 387	
	A min. (mm)	A max. (mm)
LEGRABOX	45	47
MERIVOBOX	28	45
TANDEMBOX	28	43

A Vezetősín alsó éle és a meghajtóegység alsó éle közötti távolság

Vezetősínrendszerek meghajtóegység pozíciója

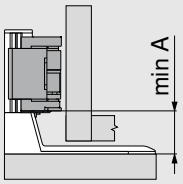

Vezetősínrendszerek	Belső korpuszszélesség LW (mm) ≥ 429
	A (mm)
MOVENTO	35
TANDEM	35

A Kettes tartóelem alsó éle és meghajtó alsó éle közti távolság

Álló hulladéktároló fiók- és vezetősínrendszerekhez

Korpusz

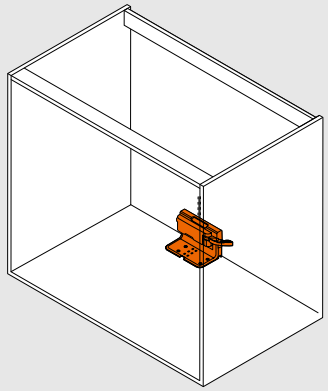

Befúrási méretek – Korpuszfenékalj szerelési eszközök nélkül

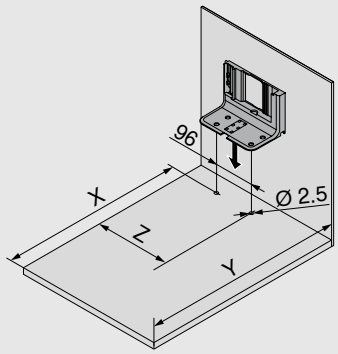

Fiókrendszerek	Belső korpuszszélesség LW (mm) ≥ 387		
	X (mm)	Y (mm)	Z (mm)
Fa hátfal	NL - 45	NL + 35	LW / 2
Fémhátfal	NL - 62	NL + 18	LW / 2

Vezetősínrendszerek	Belső korpuszszélesség LW (mm) ≥ 429		
	X (mm)	Y (mm)	Z (mm)
MOVENTO	NL - 48	NL + 30	LW / 2
TANDEM	NL - 48	NL + 30	LW / 2

NL Névleges hosszúság

X Furatpozíció

Y Minimális helyszükséglet

Z Hátrébb szerelés

Blum-távtartó ütköző pozíciója

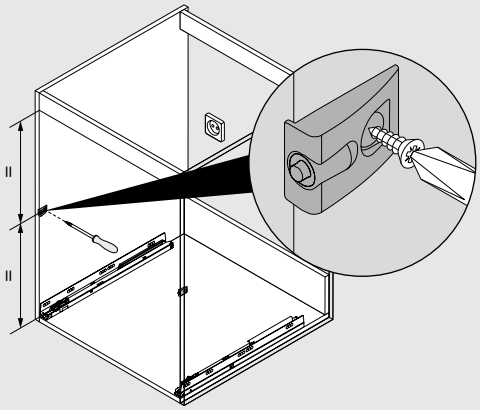

A Blum-távtartó ütköző biztosítja a szükséges 2 mm kioldási távolságot

Jegyzetek

Függesztett hulladéktároló TANDEMBOX egységhez



- Elektromos nyitásrásegítő BLUMOTION egységgel – a finom és halk záródásért
- Alkalmas egyedi felhasználásokra
- Függesztett hulladéktárolókhoz
- Ideális utólagos felszereléshez is
- Nincs merev összeköttetés a meghajtóegység és a kihúzó között
- Változtatás nélkül beépíthető fiókok
- Előszerelt alkatrészek egyszerű és gyors beépítése



Rendelési információ

SERVO-DRIVE uno készlet

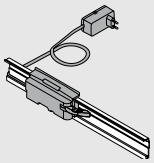

Korpuszszélesség KB (mm)	Hálózati adapter	Nyelvi csomag		
450	E	**A**	DE, EN, FR, IT, NL	☎ Z10UT45EA
	K	**I**	EN	☎ Z10UT45KI
	U	**G**	EN, ES, FR	☎ Z10UT45UG
500	E	**A**	DE, EN, FR, IT, NL	☎ Z10UT50EA
	B	**I**	EN	☎ Z10UT50BI
600	E	**A**	DE, EN, FR, IT, NL	☎ Z10UT60EA
		B	DA, EN, FI, NO, SV	☎ Z10UT60EB
		E	CS, HU, PL, SK	☎ Z10UT60EE
	B	**I**	EN	☎ Z10UT60BI
	K	**I**	EN	☎ Z10UT60KI
	U	**G**	EN, ES, FR	☎ Z10UT60UG
850	E	**B**	DA, EN, FI, NO, SV	☎ Z10UT85EB
900		**A**	DE, EN, FR, IT, NL	☎ Z10UT90EA

A piacok részletes listája megtalálható a Blum katalógus Információk c. fejezetben.

☎ Termék külön kérésre

Készletben, előszerelve

A következőket tartalmazza:

2 x	Blum-távtartó ütköző
1 x	Vízszintes tartóprofil
1 x	Tartóprofil adapter meghajtóegységhez
1 x	Meghajtóegység
1 x	Tartóprofil-rögzítő bal/jobb
1 x	Csepegő víz elleni védelem vízszintes alkalmazásokhoz
1 x	SERVO-DRIVE hálózati dugalj
6 x	Csavarok Blum-távtartó ütközőhöz
1 x	Szerelési útmutató
1 x	Használati útmutató

Függesztett hulladéktároló TANDEMBOX egységhez

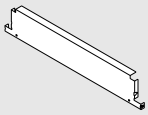

	Speciális-hátfal-szett		
	Szín	**Névleges hosszúság NL (mm)**	
	R9006	500	
	KB (mm)	**SWD 15/16 mm**	**SWD 18/19 mm**
	450	Z30M389S0W	Z30M383S0W
	500	Z30M439S0W	Z30M433S0W
	550	Z30M489S0W	Z30M483S0W
	600	Z30M539S0W	Z30M533S0W
	800		Z30M733S0W
	900	Z30M839S0W	Z30M833S0W

A következőket tartalmazza:

- 1x fémhátfal, M magasság
- 1x fémhátfal hulladéktároló fiókhoz
- 1x rögzítő bal/jobb
- 1x szögletes hosszanti magasító korlát bal/jobb

KB Korpuszszélesség

SWD Korpuszfalvastagság

Színek és anyag

Megnevezés	
SW	Selyemfehér
R9006	RAL 9006 szürke (fehéralumínium)
TS	Terrafekete
WS	Fehér
GR	Szürke
NI	Nikkelezett
TGR	Mélyszürke
WGR	Világosszürke
SZ	Fekete

Tervezés

Korpusz	Tartóprofil pozíció	Blum-távtartó ütköző pozíciója
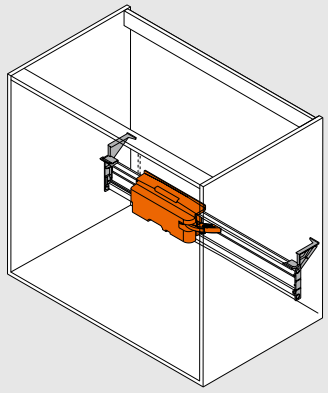	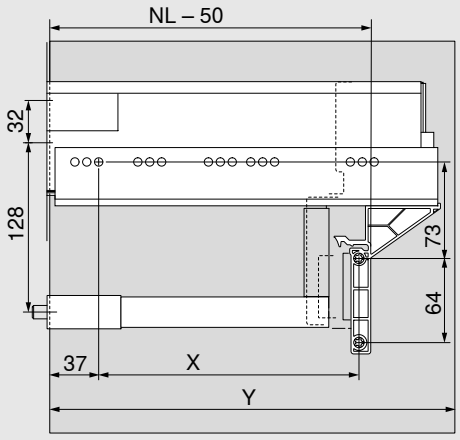	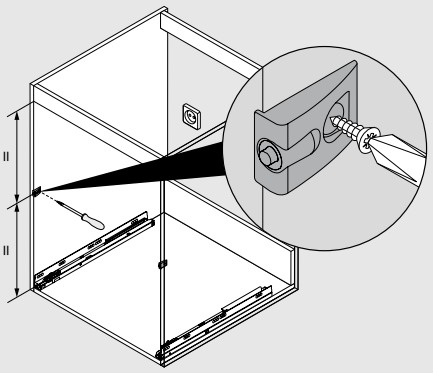

Fiókrend-szerek	Korpuszszélesség KB (mm)		A Blum-távtartó ütköző biztosítja a szükséges 2 mm kioldási távolságot
	450–900		
	X (mm)	Y (mm)	A 65 kg-os-TANDEMBOX-korpuszsínhez 4 Blum-távtartót kell felszerelni
TANDEMBOX	NL – 96	NL + 3	

NL Névleges hosszúság

X Furatpozíció

Y Minimális helyszükséglet

Megmunkálási segédeszközök

Fúrósablon SERVO-DRIVE tartóprofil rögzítőhöz



– Sablon a SERVO-DRIVE-tartóprofil rögzítési pozícióinak feljelöléséhez vagy előfúrásához

Rendelési információ
ZML.1150.03

Fúrósablon Blum-távtartóhoz



– Sablon a távtartó ütköző furatának kifúrásához különálló vagy felszerelt előlap esetén

Rendelési információ
ZML.1090

SERVO-DRIVE fiók- és vezetősínrendszerekhez / SERVO-DRIVE uno

Szerelés, beállítás és leszerelés
blum.com/sdr9

További információkat a SERVO-DRIVE AVENTOS elemről itt talál:
blum.com/sdr10

Jegyzetek



SERVO-DRIVE flex

Elektromos nyitáshoz fogantyú nélküli, beépített hűtőknél

Áttekintés

Meghajtóegység

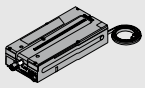

A meghajtóegység tolórúdlökettel nyitja az ajtót. Az ajtó nyitásakor a tolórúd automatikusan visszahúzódik; ha az ajtó véletlenül kinyílik, a meghajtóegység 2.5, 4 vagy 8 másodperc után újra bezárja az ajtót.

Előlaptakaró



Az előlapburkolat lezárja a maradék rést a panelen, ami a dugattyú ki- és behúzásához szükséges.

Előlaprögzítő

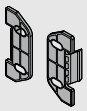

Az előlaprögzítés köti össze az előlapot a szerelőtalppal és lehetővé teszi az egyszerű fel- és leszerelést.

Blum-távtartó ütköző



A Blum-távtartó ütköző a szükséges 2 mm kioldási távolságot biztosítja.

Tapadólapka



A tapadólap a mágneses tolórúd tartópontjaként szolgál a készülékajtó zárásához.

Kábelvég védő



A kábelvég-védőt a használaton kívüli kábelvégekre kell felrakni.

Kábeltartó

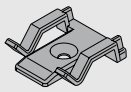

A kábeltartó lehetővé teszi a SERVO-DRIVE elosztókábel biztonságos és rendezett lefektetését.

SERVO-DRIVE-kapcsoló

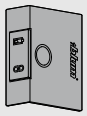

A SERVO-DRIVE-kapcsoló adja az impulzust a készülékajtó nyitásához és megnöveli a kioldási tartományt.

SERVO-DRIVE hálózati dugalj

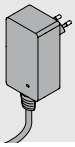

A SERVO-DRIVE hálózati adapter egy meghajtóegység áramellátására szolgál egyedi alkalmazásnál.

SERVO-DRIVE-elosztókábel

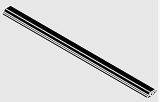

Az elosztókábel a meghajtóegységek feszültségellátására szolgál.
A max. engedélyezett üzemi feszültség 24V.

Megjegyzés: A kábelt ne csatlakoztassa közvetlenül a csatlakozóaljzathoz.

Facsavar



A facsavarok a meghajtóegység, a szerelőtalp és a tapadólap rögzítésére szolgálnak.

Összekötő kapocs

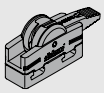

Ez az összekötő biztosítja az elektromos összeköttetést a SERVO-DRIVE-elosztókábel és a SERVO-DRIVE hálózati adapter között.

Szerelő sablon



A szerelősablon támogatja Önt a szerelőtalp korpuszba történő megfelelő felhelyezése során.

Szerelőtalp



A szerelőtalpat a korpuszba csavarozzuk, ami a meghajtóegység és az előlap rögzítésére szolgál.

Hálózati adaptertartó

Szerelés a fenéklapon

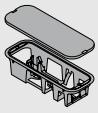

A SERVO-DRIVE tápegység egyszerűen és biztonságosan rögzíthető a fenéklapon,, a saját adapter tartójában.

Hálózati adaptertartó

Szerelés a falon

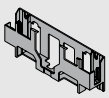

Falra történő szereléshez a SERVO-DRIVE hálózati adapter egyszerűen és biztonságosan felhelyezhető a falra.

SERVO-DRIVE hálózati adapter

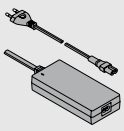

A SERVO-DRIVE hálózati adapter világszerte alkalmazható és a hálózati feszültséget 24 V egyenárammá alakítja. Az adott országban használatos csatlakozóval ellátott hálózati kábelt kell használni. A SERVO-DRIVE hálózati adapter több meghajtóegység (az egész konyha) áramellátását szolgálja.

Szín/Anyag

GE	Sárga	NI	Nikkelezett
SZ	Fekete	SW	Selyemfehér
WS	Fehér	K	Műanyag
TGR	Mélyszürke	HGR	Világosszürke
WGR	Világosszürke	R7037	RAL 7037 szürke

SERVO-DRIVE flex

Szerelés, beállítás és leszerelés
blum.com/sdr11

Beugró magassága (NH) < 1700 mm



- Minden normál beépíthető hűtő- és mélyhűtőgéphez
- Beugró magassága (NH) < 1700 mm
- Csekély beépítési magasság NH a min. 60 mm meghajtóegységhez
- Adaptív rendszer / a kilökőerő automatikus igazítása a készülékajtó tartóerejéhez
- Önzáró automatika véletlen kinyitáskor
- Nekidőlési védelem
- Kioldó biztosíték
- beállítható nyitva tartási idő (2.5 másodperc, 4 másodperc, 8 másodperc)
- Egyszerű szerelés a megfelelő beépítési mélység LED-en keresztül történő visszajelzésével
- Nem alkalmas saját korpusz nélküli, önnyíló, gyermekbiztonsági zárral ellátott, automatikusan önzáródó hűtőszekrényekhez és lábazati egységgel ellátott fagyasztókhoz (beugró magassága (NH) ≥ 1700 mm) és hűtő kihúzásokhoz

Rendelési információ

	SERVO-DRIVE flex-készlet		
	**Szín**	**Anyag**	
	TGR	K	**Z10C500A.01**
A következőket tartalmazza:			
1x meghajtóegység			
2x szerelőtalp			
2x előlaprögzítés			
1x előlapburkolat			
1x tapadólap			
2x Blum-távtartó ütköző			
1x Összekötő csomók			
1x Kábelvég-védő			
11x Facsavar			
1x szerelősablon			

Y > 600 mm

	SERVO-DRIVE-kapcsoló		
	**Szín**	**Anyag**	
	SW/HGR/TGR	K	**23P5020**

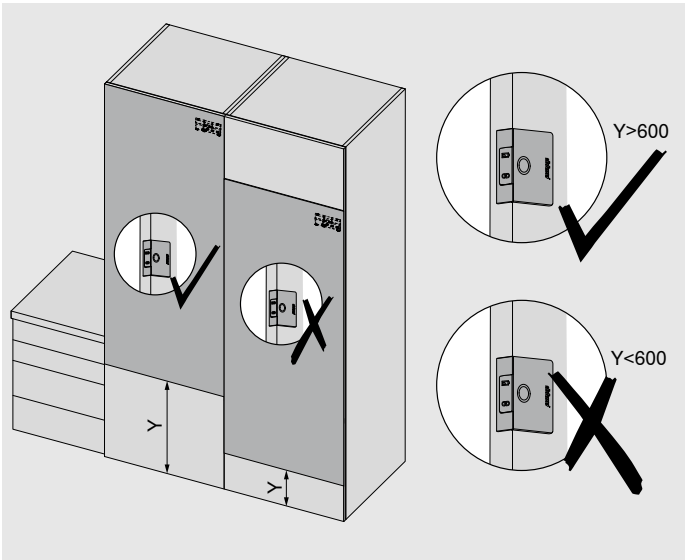

Beugró magassága (NH) < 1700 mm

SERVO-DRIVE hálózati dugalj					
Csak egy meghajtóegységhez alkalmas					
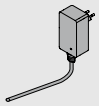					
Ország	**Nyelv-csomag**		**Ország**	**Nyelv-csomag**	
E	A	☎ Z10NA40EA	E	F	☎ Z10NA40EF
E	B	☎ Z10NA40EB	B	A	☎ Z10NA40BA
E	C	☎ Z10NA40EC	K	I	☎ Z10NA40KI
E	D	☎ Z10NA40ED	N	H	☎ Z10NA40NH
E	E	☎ Z10NA40EE	U	G	☎ Z10NA40UG
☎ Termék külön kérésre					
A következőket tartalmazza:					
1 x	SERVO-DRIVE hálózati dugalj Kábelt tartalmaz, 1120 mm (SERVO-DRIVE elosztókábellel max. 2000 mm-re hosszabbítható) Kezelési-, szerelési útmutatóval együtt				

Ország és nyelvcsomagok

Megnevezés			
Ország		**Nyelvcsomagok***	
E	Európa	**A**	DE, EN, FR, IT, NL
B	GB	**B**	DA, EN, FI, NO, SV
K	AU	**C**	EL, EN, HR, SL, SR, TR
N	CN	**D**	EN, ES, FR, IT, PT
U	US | CA | JP	**E**	CS, HU, PL, SK
		F	BG, ET, LV, LT, RO, RU, GB
		G	EN, ES, FR
		H	EN, ZH, KO
		I	EN

* Nyelvi megnevezések ISO-639 szerint

Tervezés

Szerelőtalp

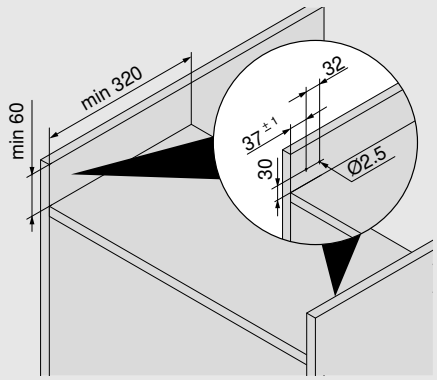

Takarólap - meghajtóegység

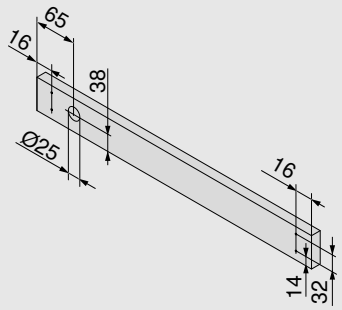

Blum-távtartó ütköző

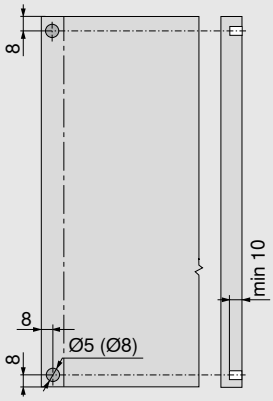

A hűtő- és mélyhűtő készülékekhez Blum-távtartó szükséges

A Blum-távtartó ütköző biztosítja a szükséges 2 mm kioldási távolságot

Hozzáférési helyszükséglet

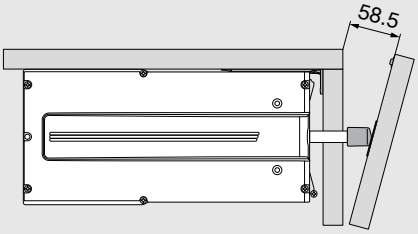

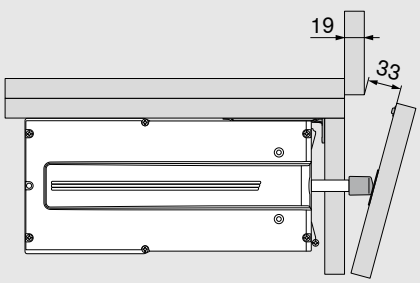

SERVO-DRIVE-kapcsoló

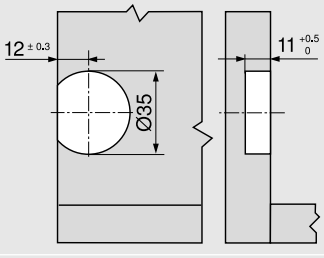

Elhelyezés a munkalap területén

Beugró magassága (NH) ≥ 1700 mm



- Minden normál beépíthető hűtő- és mélyhűtőgéphez
- Beugró magassága (NH) ≥ 1700 mm
- Csekély beépítési magasság NH a min. 60 mm meghajtóegységhez
- Adaptív rendszer / a kilökőerő automatikus igazítása a készülékajtó tartóerejéhez
- Önzáró automatika véletlen kinyitáskor
- Nekidőlési védelem
- Kioldó biztosíték
- beállítható nyitva tartási idő (2 másodperc, 4 másodperc, 8 másodperc)
- Egyszerű szerelés a megfelelő beépítési mélység LED-en keresztül történő visszajelzésével és két meghajtóegység egyszerű szinkronizálása
- Nem alkalmas saját korpusz nélküli, önnyíló, gyermekbiztonsági zárral ellátott, automatikusan önzáródó hűtőszekrényekhez és lábazati egységgel ellátott fagyasztókhoz (beugró magassága (NH) ≥ 1700 mm) és hűtő kihúzásokhoz

Rendelési információ

	SERVO-DRIVE flex-készlet		
	**Szín**	**Anyag**	
	TGR	K	**2x Z10C500A.01**
A következőket tartalmazza:			
1x meghajtóegység			
2x szerelőtalp			
2x előlaprögzítés			
1x előlapburkolat			
1x tapadólap			
2x Blum-távtartó ütköző			
1x Összekötő kapocs			
1x Kábelvég-védő			
11x Facsavar			
1x szerelősablon			

	Összekötő kapocs és kábelvég védő		
	**Szín**	**Anyag**	
	SZ	K	**3x Z10V100E.01**
A következőket tartalmazza:			
1x Összekötő kapocs			
2x Kábelvég-védő			

	SERVO-DRIVE-elosztókábel		
	**Szín**	**Anyag**	
	SZ	K	
	Hossz 6000 mm		**Z10K600A**
Méretre vágáshoz			

Beugró magassága (NH) ≥ 1700 mm

	SERVO-DRIVE hálózati adapter hálózati kábellel				
	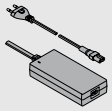				
Ország	**Nyelv-csomagok**		**Ország**	**Nyelv-csomagok**	
E	**A**	**Z10NE04EA**	**I**	**A**	**Z10NE04IA**
E	**B**	**Z10NE04EB**	**K**	**I**	**Z10NE04KI**
E	**C**	**Z10NE04EC**	**N**	**H**	**Z10NE04NH**
E	**D**	**Z10NE04ED**	**R**	**H**	**Z10NE04RH**
E	**E**	**Z10NE04EE**	**S**	**K**	**Z10NE04SK**
E	**F**	**Z10NE04EF**	**T**	**H**	**Z10NE04TH**
E	**I**	**Z10NE04EI**	**U**	**G**	**Z10NE04UG**
B	**A**	**Z10NE04BA**	**U**	**J**	**Z10NE04UJ**
B	**I**	**Z10NE04BI**	**Z**	**I**	**Z10NE04ZI**
H	**I**	**Z10NE04HI**			
Kezelési-, szerelési útmutatóval együtt					
A következőket tartalmazza:					
	1 x	Hálózati adapter (kimenő kábel: hossza 2 m)			
	1 x	Hálózati kábel (1,5 – 1,8m, csatlakozó dugóval együtt)			

	Hálózati adaptertartó		
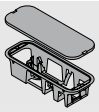	Szerelés a padlón		
	Szín	**Anyag**	
	TGR	K	**Z10NG000**
Fedéllel együtt			
SERVO-DRIVE hálózati adapterhez			

Alternatívák

	Hálózati adaptertartó		
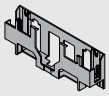	Szerelés a falon		
	Szín	**Anyag**	
	WGR	K	**Z10NG120**
SERVO-DRIVE hálózati adapterhez			

Ország és nyelvcsomagok

Megnevezés			
Ország		**Nyelvcsomagok***	
E	Európa	**A**	DE, EN, FR, IT, NL
B	GB	**B**	DA, EN, FI, NO, SV
H	IN	**C**	EL, EN, HR, SR, SL, TR
I	IL	**D**	EN, ES, FR, IT, PT
K	AU	**E**	CS, HU, PL, SK
N	CN	**F**	BG, ET, LV, LT, RO, RU, GB
R	KR	**G**	EN, ES, FR
S	BR	**H**	EN, ZH, KO
T	TW	**I**	EN
U	US | CA | JP	**J**	JA
Z	ZA	**K**	EN, ES, PT
* Nyelvi megnevezések ISO-639 szerint			

Tartozékok

	Kábeltartó		
	**Szín**	**Anyag**	
	WS	K	**Z10K0009**

Beugró magassága (NH) ≥ 1700 mm

Tervezés

Szerelőtalp	Takarólap - meghajtóegység	Blum-távtartó ütköző
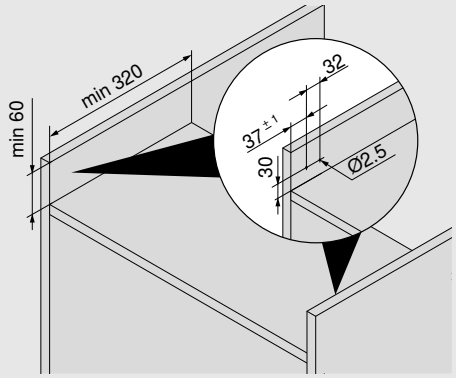	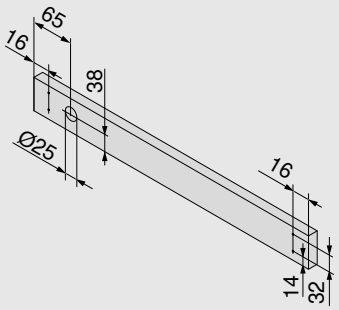	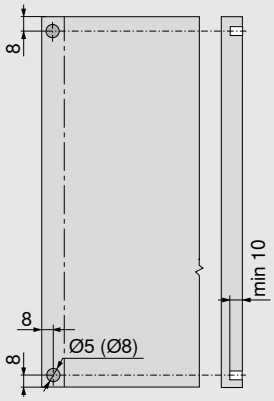
		A hűtő- és mélyhűtő készülékekhez Blum-távtartó szükséges
		A Blum-távtartó ütköző biztosítja a szükséges 2 mm kioldási távolságot

Hozzáférési helyszükséglet	
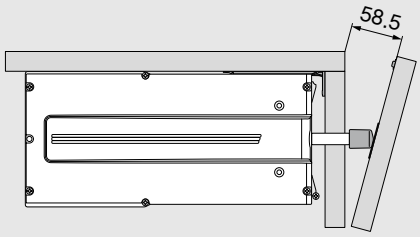	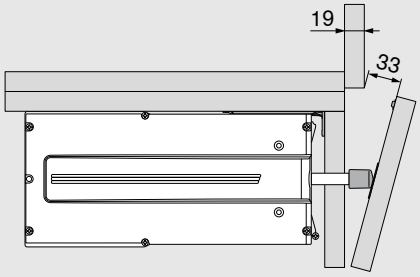

Hálózati adaptertartó helyszükséglete és biztonsági távolsága		
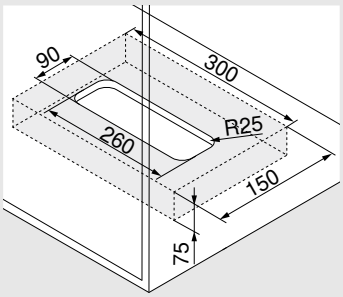	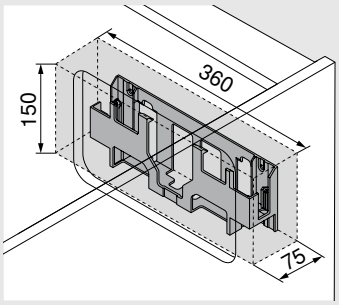	**Figyelem** A levegőkeringetés érdekében 30 mm biztonsági távolságot tartani kell (lásd a rajzot), különben a SERVO-DRIVE hálózati adapter túlmelegedhet. A biztonsági távolságot a rajz méreteinél figyelembe vettük.
Szerelés a fenéklapon	Szerelés a falon	

Jegyzetek

Beugró magassága (NH) ≥ 1700 mm



- Minden járatos beépíthető hűtő- és mélyhűtőgéphez
- Beugró magassága (NH) ≥ 1700 mm
- Csekély beépítési magasság NH a min. 60 mm meghajtóegységhez
- Adaptív rendszer / a kilökőerő automatikus igazítása a készülékajtó tartóerejéhez
- Önzáró automatika véletlen kinyitáskor
- Nekidőlési védelem
- Kioldó biztosíték
- beállítható nyitva tartási idő (2.5 másodperc, 4 másodperc, 8 másodperc)
- Egyszerű szerelés a megfelelő beépítési mélység LED-en keresztül történő visszajelzésével
- Nem alkalmas saját korpusz nélküli, önnyíló, gyermekbiztonsági zárral ellátott, automatikusan önzáródó hűtőszekrényekhez, légcserével rendelkező hűtő-fagyasztó kombinációkhoz és lábazati egységgel ellátott fagyasztókhoz (beugró magassága (NH) ≥ 1700 mm) és hűtő fiókokhoz

Rendelési információ

	SERVO-DRIVE flex-készlet		
	**Szín**	**Anyag**	
	TGR	K	**2x Z10C500A.01**
A következőket tartalmazza:			
1x meghajtóegység			
2x szerelőtalp			
2x előlaprögzítés			
1x előlapburkolat			
1x tapadólap			
2x Blum-távtartó ütköző			
1x Összekötő kapocs			
1x Kábelvég-védő			
11x Facsavar			
1x szerelősablon			

	Hálózati adaptertartó		
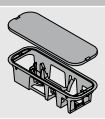	Szerelés a padlón		
	Szín	**Anyag**	
	TGR	K	**Z10NG000**
Fedéllel együtt			
SERVO-DRIVE hálózati adapterhez			

Alternatívák

	Hálózati adaptertartó		
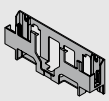	Szerelés a falon		
	Szín	**Anyag**	
	WGR	K	**Z10NG120**
SERVO-DRIVE hálózati adapterhez			

	Összekötő kapocs és kábelvég védő		
	**Szín**	**Anyag**	
	SZ	K	**Z10V100E.01**
A következőket tartalmazza:			
1x Összekötő kapocs			
2x Kábelvég-védő			

	SERVO-DRIVE-elosztókábel		
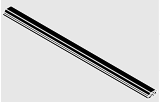	**Szín**	**Anyag**	
	SZ	K	
	Hossz 6000 mm		**Z10K600A**
Méretre vágáshoz			

	SERVO-DRIVE-kapcsoló		
	**Szín**	**Anyag**	
	SW/HGR/TGR	K	**23P5020**

	SERVO-DRIVE hálózati adapter hálózati kábellel				
	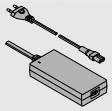				
Ország	**Nyelv-csomagok**		**Ország**	**Nyelv-csomagok**	
E	**A**	**Z10NE04EA**	**I**	**A**	**Z10NE04IA**
E	**B**	**Z10NE04EB**	**K**	**I**	**Z10NE04KI**
E	**C**	**Z10NE04EC**	**N**	**H**	**Z10NE04NH**
E	**D**	**Z10NE04ED**	**R**	**H**	**Z10NE04RH**
E	**E**	**Z10NE04EE**	**S**	**K**	**Z10NE04SK**
E	**F**	**Z10NE04EF**	**T**	**H**	**Z10NE04TH**
E	**I**	**Z10NE04EI**	**U**	**G**	**Z10NE04UG**
B	**A**	**Z10NE04BA**	**U**	**J**	**Z10NE04UJ**
B	**I**	**Z10NE04BI**	**Z**	**I**	**Z10NE04ZI**
H	**I**	**Z10NE04HI**			
Kezelési-, szerelési útmutatóval együtt					
A következőket tartalmazza:					
	1 x	Hálózati adapter (kimenő kábel: hossza 2 m)			
	1 x	Hálózati kábel (1,5 – 1,8m, csatlakozó dugóval együtt)			

Tartozékok

	Kábeltartó		
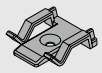	**Szín**	**Anyag**	
	WS	K	**Z10K0009**

Ország és nyelvcsomagok

Megnevezés			
Ország		**Nyelvcsomagok***	
E	Európa	**A**	DE, EN, FR, IT, NL
B	GB	**B**	DA, EN, FI, NO, SV
H	IN	**C**	EL, EN, HR, SR, SL, TR
I	IL	**D**	EN, ES, FR, IT, PT
K	AU	**E**	CS, HU, PL, SK
N	CN	**F**	BG, ET, LV, LT, RO, RU, GB
R	KR	**G**	EN, ES, FR
S	BR	**H**	EN, ZH, KO
T	TW	**I**	EN
U	US | CA | JP	**J**	JA
Z	ZA	**K**	EN, ES, PT

* Nyelvi megnevezések ISO-639 szerint

Tervezés

Szerelőtalp

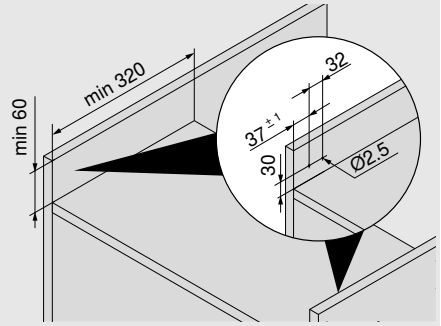

Takarólap – meghajtóegység

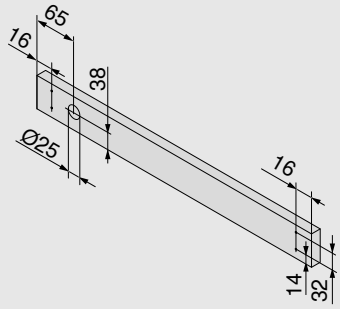

Blum-távtartó ütköző

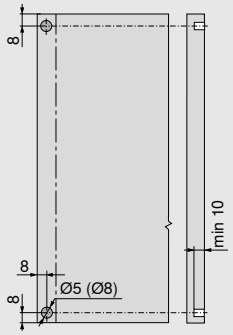

A hűtő- és mélyhűtő készülékekhez Blum-távtartó szükséges

A Blum-távtartó ütköző biztosítja a szükséges 2 mm kioldási távolságot

Hozzáférési rés

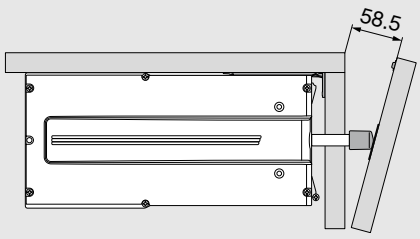

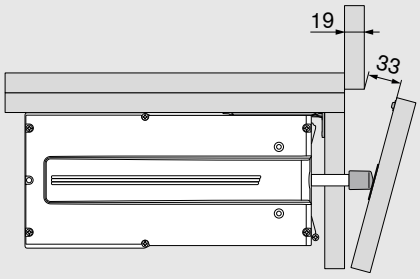

SERVO-DRIVE-kapcsoló

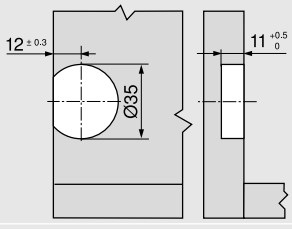

Elhelyezés a munkalap területén



- Minden normál beépíthető mosogatógéphez
- Csekély beépítési magasság NH a min. 60 mm meghajtóegységhez
- Adaptív rendszer / a kilökőerő automatikus igazítása a készülékajtó tartóerejéhez
- Nekidőlési védelem
- Kioldó biztosíték
- beállítható nyitva tartási idő (2.5 másodperc, 4 másodperc, 8 másodperc)
- Egyszerű szerelés a megfelelő beépítési mélység LED-en keresztül történő visszajelzésével
- Függetlenül a géptípustól, munkalap és lábazat magasságtól; lsd. terv
- Nem alkalmas saját korpusz nélküli, önnyíló, gyermekbiztonsági zárral vagy önzáró automatikával ellátott mosogatógépekhez

Rendelési információ

	SERVO-DRIVE flex-készlet		
	**Szín**	**Anyag**	
	TGR	K	**Z10C500A.01**
A következőket tartalmazza:			
1x meghajtóegység			
2x szerelőtalp			
2x előlaprögzítés			
1x előlapburkolat			
1x tapadólap			
2x Blum-távtartó ütköző			
1x Összekötő csomók			
1x Kábelvég-védő			
11x Facsavar			
1x szerelősablon			

	Szerelőtalp		
	**Szín**	**Anyag**	
	TGR	K	**Z10C5005**

SERVO-DRIVE hálózati dugalj					
Csak egy meghajtóegységhez alkalmas					
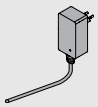					
Ország	**Nyelvi csomag**		**Ország**	**Nyelvi csomag**	
E	**A**	**☎ Z10NA40EA**	**E**	**F**	**☎ Z10NA40EF**
E	**B**	**☎ Z10NA40EB**	**B**	**A**	**☎ Z10NA40BA**
E	**C**	**☎ Z10NA40EC**	**K**	**I**	**☎ Z10NA40KI**
E	**D**	**☎ Z10NA40ED**	**N**	**H**	**☎ Z10NA40NH**
E	**E**	**☎ Z10NA40EE**	**U**	**G**	**☎ Z10NA40UG**
☎ Termék külön kérésre					
A következőket tartalmazza:					
1 x	SERVO-DRIVE hálózati dugalj Kábelt tartalmaz, 1120 mm (SERVO-DRIVE elosztókábellel max. 2000 mm-re hosszabbítható) Kezelési-, szerelési útmutatóval együtt				

Ország és nyelvcsomagok

Megnevezés			
Ország		**Nyelvcsomagok***	
E	Európa	**A**	DE, EN, FR, IT, NL
B	GB	**B**	DA, EN, FI, NO, SV
K	AU	**C**	EL, EN, HR, SL, SR, TR
N	CN	**D**	EN, ES, FR, IT, PT
U	US | CA | JP	**E**	CS, HU, PL, SK
		F	BG, ET, LV, LT, RO, RU, GB
		G	EN, ES, FR
		H	EN, ZH, KO
		I	EN
* Nyelvi megnevezések ISO-639 szerint			

Tervezés

Szerelőtalp

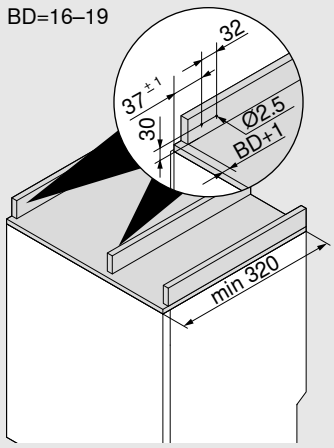

BD Takarólap vastagság
Max. 19 mm

Takarólap – meghajtóegység

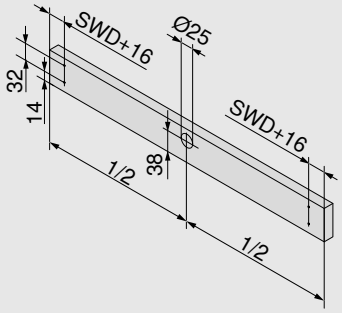

SWD Korpusz oldalfalvastagság

Meghajtóegység

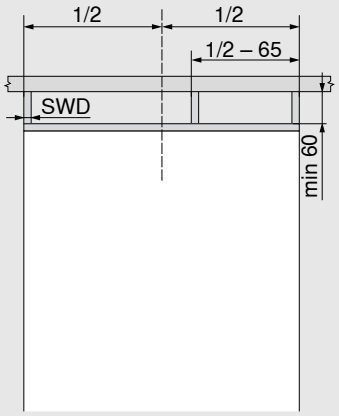

SWD Korpusz oldalfalvastagság

Hozzáférési helyszükséglet

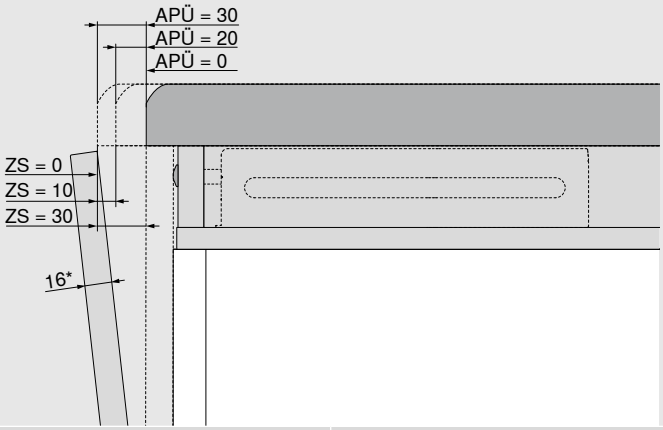

APÜ (mm)	ZS (mm)
0	30
20	10
30	0

APÜ Munkalap kilógás

ZS Hozzáférési helyszükséglet

* Vastagabb előlapoknál a ZS hozzáférési helyszükséglet csökken

Fúrósablon SERVO-DRIVE-kapcsolóhoz

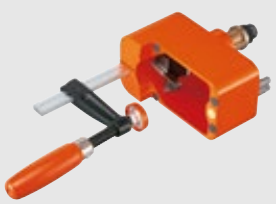

- Egyszerű kéziszerszám a SERVO-DRIVE-kapcsoló felfogató furatainak pontos kifúrásához
- Kézi fúrógéppel működtethető

Rendelési információ	
	M31.2000

Fúrósablon Blum-távtartó ütközőhöz lásd 65. oldal



moving ideas

Önnek vannak ötletei. Nekünk vannak ötleteink. Hozzuk össze a kettőt! Hogy a jó ötletekből a legjobbak legyenek. Ötletek, amelyek változást jelentenek.
Ebben a Blum a megfelelő partner. A legkiválóbb minőségű innovatív termékekkel. Egy olyan programmal, amely nem hagy kívánnivalót maga után. Átfogó szolgáltatási és megmunkálási segédeszközökkel.
Így valósítjuk meg a jobb lakóminőségről és kényelemről szóló elképzelésünket. Együtt.



Lakóminőség

Az igényünk: elegáns és intelligens megoldások a jobb lakóminőségért.

Választék

Minden egy kézből: változatos termékválasztékunkkal az Ön lakberendezési elképzelései élethűen megvalósíthatók.

Inspiráció

Figyelemmel kísérjük a globális lakástrendeket és már ma gondolkodunk a holnap megoldásain.

Innováció

Mozgásban maradunk: új termékekkel és szolgáltatásokkal, melyeket az Ön számára fejlesztünk.

Szolgáltatások

Méretre szabott és az Ön igényeihez kialakított szolgáltatásaink támogatják Önt mindennapi munkája során.

Minőség

Nagy hangsúlyt fektetünk a minőségre és arra, hogy folyamatosan javítsuk termékeinket és szolgáltatásainkat.

Bizalom

Vállaljuk a felelősséget: A partnereinkért, munkavállalóinkért, a társadalomért és a környezetért.

A Blum 1952-ben patkókkal kezdte. Ma 120 piacra fejlesztünk kiváló minőségű bútorvasalatokat és innovatív lakberendezési megoldásokat.

Look for our FSC™-certified products
FSC™ C115115 www.fsc.org

Minden tartalom a Blum Copyright alatt áll.
Technikai- és termékprogram változások lehetségesek.
IDNR: 284.142.9 · EP-660/1 HU-HU/06.25

Blum Hungária Kft.
2600 Vác
Gödöllői út 16/14, Pf. 124
Tel.: +36 27 510140
E-Mail: info.hu@blum.com

Julius Blum GmbH
6973 Höchst, Austria
Tel.: +43 5578 705-0
Fax: +43 5578 705-44
E-Mail: info@blum.com
www.blum.com

Az ausztriai, lengyelországi és kínai helyszíneink a lent felsorolt tanúsítványokkal rendelkeznek.
Az amerikai helyszínünk ISO 9001 tanúsítvánnyal rendelkezik.
A brazíliai helyszínünk ISO 9001, ISO 14001 és ISO 45001 tanúsítvánnyal rendelkezik.

ISO 9001 Certified Quality System
ISO 14001 Certified Environmental System
ISO 50001 Certified Energy System

blum®