SERVO-DRIVE

Informations utiles à la commande et à la planification



www.blum.com

L’assistance électrique à l’ouverture pour blocs-tiroirs et portes relevables

Une légère pression suffit et les blocs-tiroirs ainsi que les portes relevables s’ouvrent comme par enchantement, que ce soit dans les meubles bas, les meubles hauts, ou ceux pour appareils encastrables. Avec SERVO-DRIVE, SERVO-DRIVE uno et SERVO-DRIVE flex. Un seul système pour toute la cuisine avec des solutions sur mesure pour toutes les exigences.

Sommaire

04 Aperçu des composants SERVO-DRIVE/SERVO-DRIVE uno

06 SERVO-DRIVE pour systèmes Box et systèmes coulissants

30 SERVO-DRIVE pour systèmes Box

36 SERVO-DRIVE pour systèmes Box et systèmes coulissants

42 SERVO-DRIVE pour systèmes coulissants

58 SERVO-DRIVE uno | Système de tri de déchets posé

62 SERVO-DRIVE uno | Système de tri de déchets suspendu

64 SERVO-DRIVE | Aides de montage

66 Aperçu des composants SERVO-DRIVE flex

68 SERVO-DRIVE flex | Réfrigérateurs et congélateurs

74 SERVO-DRIVE flex | Combinés réfrigérateur-congélateur

76 SERVO-DRIVE flex | Lave-vaisselle

78 Moving ideas



Butée de distance Blum



La butée de distance Blum garantit la course de déclenchement nécessaire de 2 mm.

Profil



Les unités motrices sont fixées sur le profil.

Réceptacle profil et cache profil

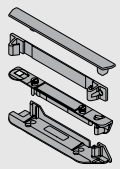

Ces composants servent de fixation pour le profil en cas de traverse horizontale et/ou verticale.

Profil horizontal

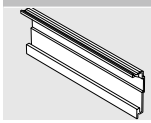

L'unité motrice est fixée sur le profil à l'aide de l'adaptateur profil.

Réceptacle profil

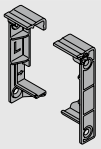

Ce composant sert de fixation pour le profil horizontal.

Adaptateur profil pour unité motrice

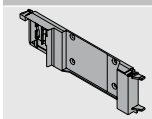

Cet adaptateur est utilisé pour la fixation de l'unité motrice sur le profil horizontal.

Équerre simple

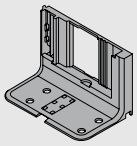

Des équerres peuvent être installées lorsque des blocs-tiroirs uniques doivent être entraînés ou lorsque la situation de montage ne permet pas l'utilisation d'un profil traversant.

Équerre inversée avec adaptateur prémonté pour unité motrice

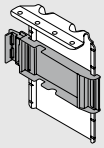

L'unité motrice est fixée sur l'adaptateur pour l'équerre inversée.

Unité motrice

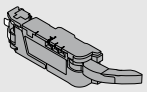

L'unité motrice est livrée avec un prolongateur de bras. Pour les cas particuliers, le prolongateur de bras doit être démonté pour que l'unité motrice puisse également être montée sur un corps de meuble étroit (voir les informations de planification).

Support de bras pour LÉGRABOX

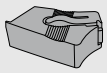

Empêche la collision avec le dos acier LÉGRABOX à partir d'une hauteur M pour une largeur intérieure du corps de meuble LW de 267–286 mm.

Guide de bras pour TANDEMBOX

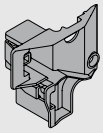

Empêche une collision du bras avec l'adaptateur dos TANDEMBOX pour une largeur intérieure du corps de meuble LW de 242–316 mm, en combinaison avec un dos bois.

Alimentation SERVO-DRIVE

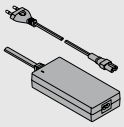

L'alimentation SERVO-DRIVE est universelle et transforme la tension spécifique du pays en courant continu 24 V. Utiliser un câble d'alimentation avec une prise correspondant au pays. L'alimentation SERVO-DRIVE sert à alimenter plusieurs unités motrices (dans toute la cuisine).

Support d'alimentation

Montage sur le fond du meuble

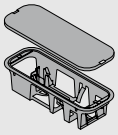

L'alimentation SERVO-DRIVE peut être rangée facilement et en toute sécurité dans le support d'alimentation pour montage sur le fond.

Support d'alimentation

Montage sur le dos

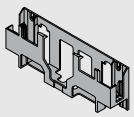

Grâce au support d'alimentation pour montage sur le dos, l'alimentation SERVO-DRIVE peut être placée contre le dos.

Bloc d'alimentation réseau SERVO-DRIVE

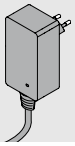

Le bloc d'alimentation réseau SERVO-DRIVE sert à alimenter une seule unité motrice pour une application individuelle.

Câble de distribution SERVO-DRIVE

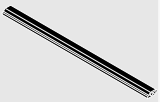

Le câble de distribution alimente en courant les unités motrices.
La tension maximale autorisée est de 24 V.

Remarque : ne branchez pas ce câble directement sur la prise de courant.

Nœud de connexion

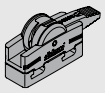

Ce nœud établit la connexion électrique entre le câble de distribution SERVO-DRIVE et le profil ou l'alimentation SERVO-DRIVE.

Protection de fin de câble

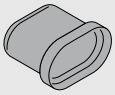

La protection de fin de câble est enfichée sur les extrémités de câble inutilisées.

Protection contre les gouttes d'eau pour équerre simple

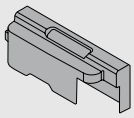

La protection contre les gouttes d'eau réduit la pénétration des gouttes d'eau dans l'unité motrice. Adaptée pour les applications avec équerre simple.

Protection contre les gouttes d'eau pour les applications horizontales

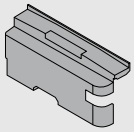

La protection contre les gouttes d'eau réduit la pénétration des gouttes d'eau dans l'unité motrice. Adaptée pour les applications avec profil horizontal.

Aide de montage

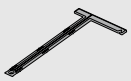

Sans préperçage, autocollant
Pour le positionnement de l'unité SERVO-DRIVE uno.

Dos acier hauteur M

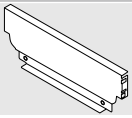

Dos acier pour TANDEMBOX – Système de tri de déchets suspendu.

Dos acier pour bloc-tiroir à déchets

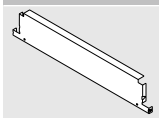

Dos spécial pour TANDEMBOX – Système de tri de déchets suspendu.

Réceptacle gauche/droite

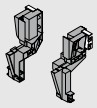

Ces composants servent à fixer le dos acier de TANDEMBOX – Système de tri de déchets suspendu.

Tube longitudinal rectangulaire gauche/droite

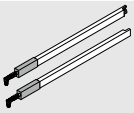

Tube utilisable en combinaison avec TANDEMBOX.

Protection de transport

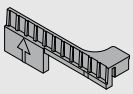

Protège le set SERVO-DRIVE uno lors du transport et doit être retirée avant utilisation.

Accessoires

Attache-câble

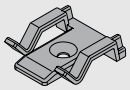

L'attache-câble permet une pose sûre et ordonnée du câble de distribution SERVO-DRIVE.

Stabilisateur fond/face

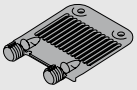

Pour TANDEMBOX :
Pour stabiliser les faces larges et hautes. Renforce la liaison entre le côté et la face.

Pour LÉGRABOX/MERIVOBOX :
Pour stabiliser les fonds de tiroirs larges. Renforce la liaison entre le fond et la face.

Câble de synchronisation



Le câble de synchronisation permet de relier et de synchroniser deux unités motrices.

Couleur/Matériau

WGR	Gris blanc	R7035	RAL 7035 Gris clair
SZ	Noir	R7037	RAL 7037 Gris poussière
WS	Blanc	K	Matière synthétique
TGR	Gris profond	ZN	Zingué

i

SERVO-DRIVE peut être combiné à AMPEROS AC à partir d'une largeur intérieure de 562 mm minimum.

Corps de meuble standard avec traverse horizontale et verticale

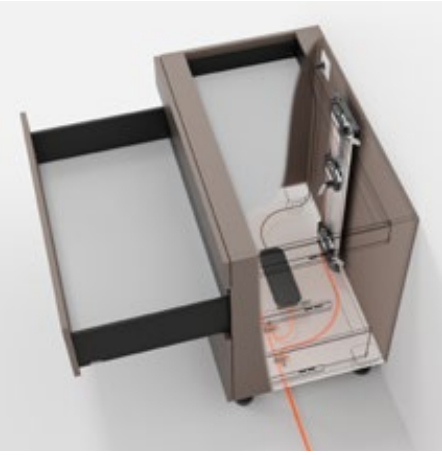

- Assistance électrique à l'ouverture en liaison avec BLUMOTION – pour une fermeture douce et silencieuse
- Avec profil vertical
- Pas de liaison fixe entre l'unité motrice et le bloc-tiroir
- Utilisation des blocs-tiroirs sans modification
- Montage sans outil de l'unité motrice
- Câblage simple
- Faible profondeur de montage

Encombrement

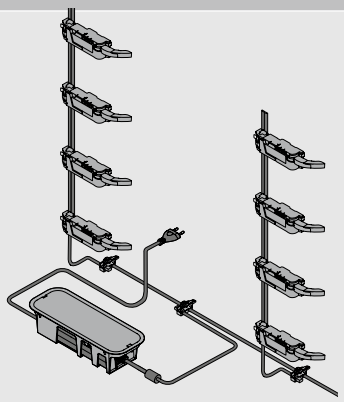

Informations utiles à la commande

	Butée de distance Blum		
	**Ø (mm)**	**Couleur**	
	5	TGR	**993.0530**
	8	TGR	**993.0830.01**
Utiliser 2 pces jusqu'à une hauteur de face de 300 mm			
Utiliser 4 pces à partir d'une hauteur de face de 300 mm			
Pour une coulisse corps de meuble LÉGRABOX/MERIVOBOX 70 kg, utiliser 4 pces			
Pour une coulisse corps de meuble TANDEMBOX 65 kg, utiliser 4 pces			

	Profil			
	**Profil avec câble de distribution SERVO-DRIVE**			
	Longueur (mm)			
	650	**Z10T650AA**	750	**Z10T750AA**
	700	**Z10T700AA**	800	**Z10T800AA**
	710	**Z10T710AA**		
	**Profil sans câble de distribution SERVO-DRIVE**			
	Longueur (mm)			
	1170			**Z10T1170A**
Aluminium à recouper				
Débit :	Hauteur intérieure de corps de meuble LH - 10 mm			

	Réceptacles profil supérieur/inférieur		
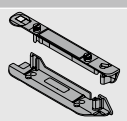	Meuble avec traverse horizontale		
	Couleur	**Matériau**	
	TGR	K	**Z10D01E0.01**

Alternative au 3

	Réceptacles profil inférieur/arrière		
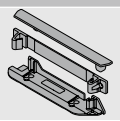	Meuble avec traverse verticale		
	Couleur	**Matériau**	
	TGR	K	**Z10D01EA.01**

	Unité motrice		
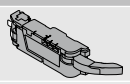	**Couleur**	**Matériau**	
	TGR	K	**Z10A3000.04**
Prolongateur de bras inclus, prémonté			

	Support de bras pour LÉGRABOX		
	**Couleur**	**Matériau**	
	SZ	K	**Z10A3006**
Dos acier			
Nécessaire à partir d'une hauteur M et d'une largeur intérieure de corps de meuble LW de 267–286 mm			

	Guide de bras pour TANDEMBOX		
	**Couleur**	**Matériau**	
	R7037	K	**Z10A3H00**
Dos bois			
Nécessaire pour une largeur intérieure de corps de meuble LW de 242–316 mm			

	Câble de distribution et protection de fin de câble SERVO-DRIVE		
	**Couleur**	**Longueur (m)**	
	SZ	8	**Z10K800AE**
Composé de :			
1 câble de distribution SERVO-DRIVE			
5 protections de fin de câble			
À recouper			
Utilisable en tant que câble de distribution, de profil et de communication			

Corps de meuble standard avec traverse horizontale et verticale

	Nœud de connexion et protection de fin de câble		
	**Couleur**	**Matériau**	
	SZ	K	**Z10V100E.01**
Composé de :			
1 nœud de connexion			
2 protections de fin de câble			

	Alimentation SERVO-DRIVE, câble d'alimentation inclus				
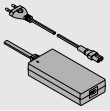					
Marchés	**Packs de langues**		**Marchés**	**Packs de langues**	
E	**A**	**Z10NE04EA**	**I**	**A**	**Z10NE04IA**
E	**B**	**Z10NE04EB**	**K**	**I**	**Z10NE04KI**
E	**C**	**Z10NE04EC**	**N**	**H**	**Z10NE04NH**
E	**D**	**Z10NE04ED**	**R**	**H**	**Z10NE04RH**
E	**E**	**Z10NE04EE**	**S**	**K**	**Z10NE04SK**
E	**F**	**Z10NE04EF**	**T**	**H**	**Z10NE04TH**
E	**I**	**Z10NE04EI**	**U**	**G**	**Z10NE04UG**
B	**A**	**Z10NE04BA**	**U**	**J**	**Z10NE04UJ**
B	**I**	**Z10NE04BI**	**Z**	**I**	**Z10NE04ZI**
H	**I**	**Z10NE04HI**			
Avec notices de montage et d'utilisation					
Composé de :					
	1 x	Alimentation (câble sortie : longueur de 2 m)			
-	1 x	Câble d'alimentation (1,5–1,8 m, fiches incluses)			

Marchés et packs de langues

Désignation			
Marchés		**Packs de langues***	
E	Europe	**A**	DE, EN, FR, IT, NL
B	GB	**B**	DA, EN, FI, NO, SV
H	IN	**C**	EL, EN, HR, SR, SL, TR
I	IL	**D**	EN, ES, FR, IT, PT
K	AU	**E**	CS, HU, PL, SK
N	CN	**F**	BG, ET, LV, LT, RO, RU, GB
R	KR	**G**	EN, ES, FR
S	BR	**H**	EN, ZH, KO
T	TW	**I**	EN
U	US | CA | JP	**J**	JA
Z	ZA	**K**	EN, ES, PT
* Désignations des langues conformément à la norme ISO-639			

	Support d'alimentation		
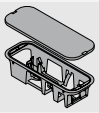	Montage sur le fond du meuble		
	Couleur	**Matériau**	
	TGR	K	**Z10NG000**
Couvercle inclus			
Pour alimentation SERVO-DRIVE			

Alternative

	Support d'alimentation		
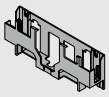	Montage sur le dos		
	Couleur	**Matériau**	
	WGR	K	**Z10NG120**
Pour alimentation SERVO-DRIVE			

Accessoires

	Attache-câble		
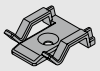	**Couleur**	**Matériau**	
	WS	K	**Z10K0009**
Par ex. pour fixer le câble de distribution SERVO-DRIVE			

	Stabilisateur fond/face		
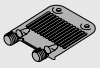	**Couleur**	**Matériau**	
	R7037	K	**Z96.10E1**

	Câble de synchronisation	
	**Longueur (mm)**	
	80	**Z10K008S**
	500	**Z10K050S**
	1200	**Z10K120S**
	1600	**Z10K160S**
Relie deux unités motrices qui assurent simultanément l'ouverture		

Corps de meuble standard – Meuble avec traverse horizontale

Planification

Cotes de perçage – Panneau inférieur | traverse

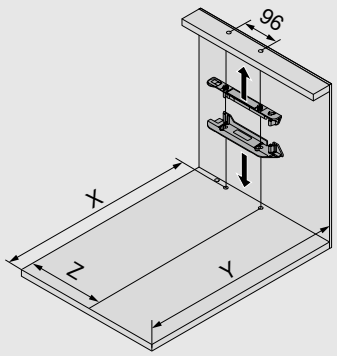

Dos systèmes Box	X (mm)	Y (mm)
Dos bois	NL + 19	NL + 33
Dos acier	NL + 2	NL + 16
NL Longueur nominale		
X Position de perçage		
Y Encombrement minimum		
Z Cote de retrait		
Dos systèmes coulissants	**X (mm)**	**Y (mm)**
≥ 79	NL + 16	NL + 30

Système Box	Dos	Hauteur de dos	Largeur intérieure du corps de meuble LW (mm)									
			242–266			267–286				287–316		
			Z (mm)	Prolongateur de bras	Guide de bras	Z (mm)	Prolongateur de bras	Guide de bras	Support de bras	Z (mm)	Prolongateur de bras	Guide de bras
LÉGRABOX	Dos bois	N	–	–	–	184	●	–	–	184	●	–
		M | K | C | F	–	–	–	184	●	–	–	184	●	–
	Dos acier	N	–	–	–	–	–	–	–	–	–	–
		M | K | C | F	–	–	–	184	✖	–	●	184	●	–
MERIVOBOX	Dos bois	N	–	–	–	174	✖	–	–	174	●	–
		M | K | E | F	–	–	–	174	✖	–	–	174	●	–
	Dos acier	N	–	–	–	–	–	–	–	–	–	–
		M | K | E | F	–	–	–	174	●	–	–	174	●	–
TANDEMBOX	Dos bois	N	179	✖	●	179	●	●	–	179	●	●
		M | K | B | C | D	179	✖	●	179	●	●	–	179	●	●
	Dos acier	N	–	–	–	–	–	–	–	190	✖	–
		M | K | B | C | D	–	–	–	179	✖	–	–	179	●	–

Système Box	Dos	Hauteur de dos	Largeur intérieure du corps de meuble LW (mm)					
			317–386			≥ 387		
			Z (mm)	Prolongateur de bras	Guide de bras	Z (mm)	Prolongateur de bras	Guide de bras
LÉGRABOX	Dos bois	N	184	●	–	LW / 2	●	–
		M | K | C | F	184	●	–	LW / 2	●	–
	Dos acier	N	–	–	–	–	–	–
		M | K | C | F	184	●	–	LW / 2	●	–
MERIVOBOX	Dos bois	N	174	●	–	LW / 2	●	–
		M | K | E | F	174	●	–	LW / 2	●	–
	Dos acier	N	–	–	–	–	–	–
		M | K | E | F	174	●	–	LW / 2	●	–
TANDEMBOX	Dos bois	N	179	●	○	LW / 2	●	○
		M | K | B | C | D	179	●	○	LW / 2	●	○
	Dos acier	N	190	●	–	LW / 2	●	–
		M | K | B | C | D	179	●	–	LW / 2	●	–

LW Largeur intérieure	○ Non nécessaire
Z Cote de retrait	– Impossible
● Nécessaire	✖ Supprimer

Corps de meuble standard – Meuble avec traverse horizontale

Systèmes coulissants	Hauteur du côté de tiroir SKH (mm)	Largeur intérieure du corps de meuble LW (mm)							
		224–234		235–388		389–428		≥ 429	
		Z (mm)	Prolongateur de bras	Z (mm)	Prolongateur de bras	Z (mm)	Prolongateur de bras	Z (mm)	Prolongateur de bras
MOVENTO	≥ 79	–	–	164	●	164	●	LW / 2	●
TANDEM	≥ 79	164	–	164	●	LW / 2	●	LW / 2	●

LW Largeur intérieure

Z Cote de retrait

● Nécessaire

– Impossible

Prolongateur de bras

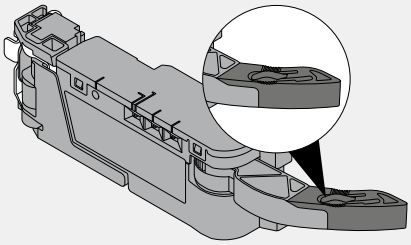

Support de bras

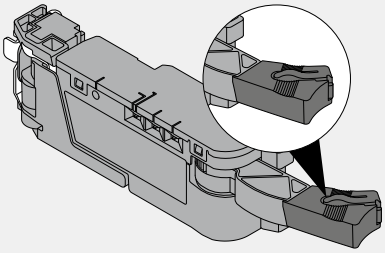

Guide de bras

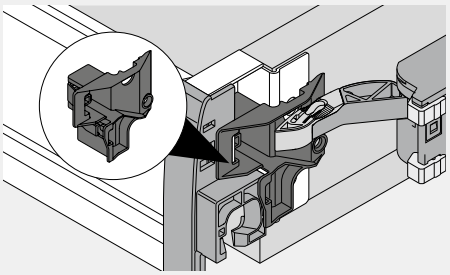

Panneau inférieur – Schéma de perçage

Câblage inférieur

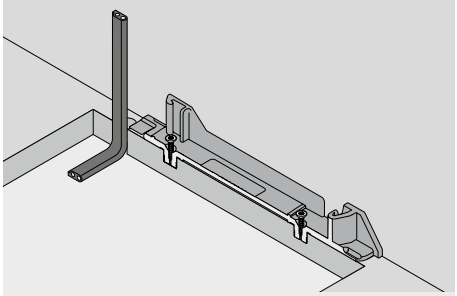

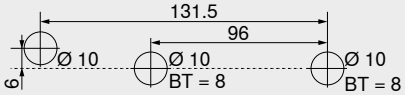

BT Profondeur de perçage

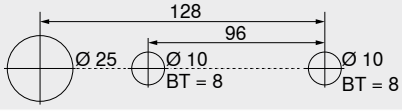

Schéma de perçage alternatif – **MINIPRESS top** | **MINIPRESS**

Câblage arrière

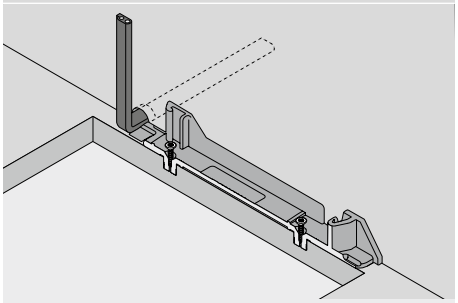

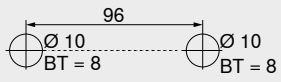

BT Profondeur de perçage

Usinage de la face – Position – Butée de distance Blum

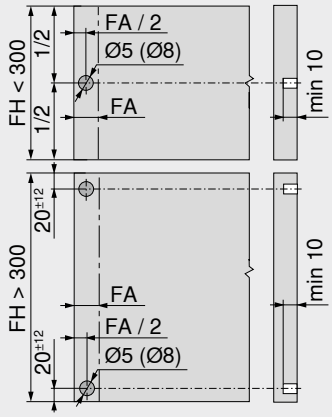

La butée de distance Blum garantit la course de déclenchement nécessaire de 2 mm.

Hauteur de la face FH (mm)	Butée de distance Blum (pces)
Jusqu'à 300	2
À partir de 301	4

FA Recouvrement

FH Hauteur de la face

Corps de meuble standard – Meuble avec traverse horizontale

Corps de meuble

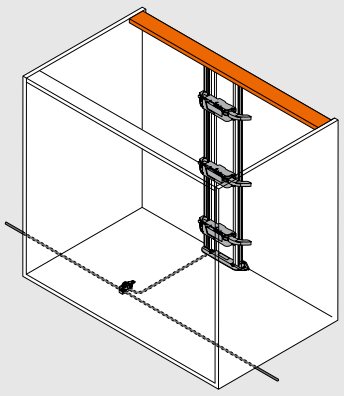

Position de l'unité motrice

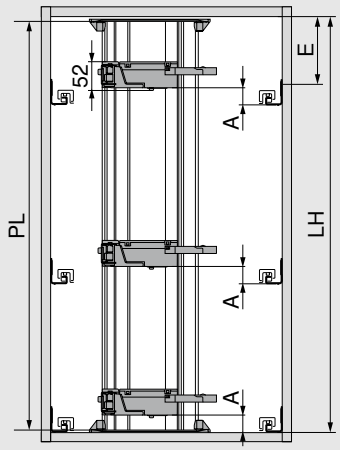

PL = LH - 10 mm

Arrondir à la dizaine inférieure la plus proche

LH Hauteur intérieure du corps de meuble

PL Longueur de profil

A Distance du bord inférieur de la coulisse corps de meuble au bord inférieur de l'unité motrice

E Distance du bord inférieur du panneau supérieur à la position de vissage de la coulisse corps de meuble

Position – Unité motrice – Systèmes Box

Système Box	Dos	Hauteur de dos	Largeur intérieure du corps de meuble LW (mm)							
			242–266		267–286		287–316		≥ 317	
			A	E min.	A	E min.	A	E min.	A	E min.
LÉGRABOX	Dos bois	N	–	–	45	61	45	61	45	61
		M | K | C | F	–	–	45	69	45	69	45	69
	Dos acier	N	–	–	–	–	–	–	–	–
		M | K | C | F	–	–	45	69	45	69	45	69
MERIVOBOX	Dos bois	N	–	–	28	32	28	32	28	32
		M | K | E | F	–	–	45	54	45	54	45	54
	Dos acier	N	–	–	–	–	–	–	–	–
		M | K | E | F	–	–	45	54	45	54	45	54
TANDEMBOX	Dos bois	N	35	56	35	56	35	56	28	49
		M | K | B | C | D	35	64	35	64	35	64	35	64
	Dos acier	N	–	–	–	–	28	49	28	49
		M | K | B | C | D	–	–	35	64	35	64	35	64

A Distance du bord inférieur de la coulisse corps de meuble au bord inférieur de l'unité motrice

E Distance du bord inférieur du panneau supérieur à la position de vissage de la coulisse corps de meuble

– Impossible

Position – Unité motrice – Systèmes coulissants

Systèmes coulissants	Hauteur du côté de tiroir SKH (mm)	Largeur intérieure du corps de meuble LW (mm)					
		224–234		235–428		≥ 429	
		A (mm)	E min. (mm)	A (mm)	E min. (mm)	A (mm)	E min. (mm)
MOVENTO	≥ 79	–	–	60	74	35	49
TANDEM	≥ 79	55	71	55	71	35	51

A Distance du bord inférieur de la coulisse corps de meuble au bord inférieur de l'unité motrice

E Distance du bord inférieur du panneau supérieur à la position de vissage de la coulisse

– Impossible

Corps de meuble standard – Meuble avec traverse verticale

Cotes de perçage – Panneau inférieur | traverse

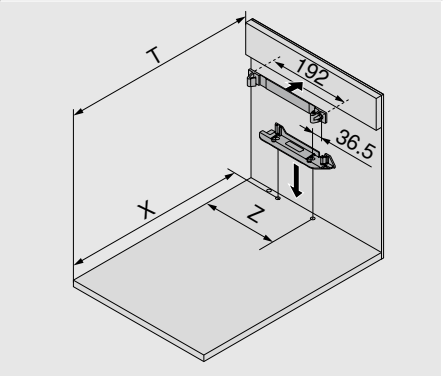

Dos systèmes Box	X (mm)	T (mm)
Dos bois	NL + 19	NL + 34
Dos acier	NL + 2	NL + 17

NL Longueur nominale

T Position de la traverse par rapport au chant avant

X Position de perçage

Z Cote de retrait

Dos systèmes coulissants	X (mm)	Y (mm)
≥ 79	NL + 16	NL + 31

Système Box	Dos	Hauteur de dos	Largeur intérieure du corps de meuble LW (mm)									
			242–266			267–286				287–316		
			Z (mm)	Prolongateur de bras	Guide de bras	Z (mm)	Prolongateur de bras	Guide de bras	Support de bras	Z (mm)	Prolongateur de bras	Guide de bras
LÉGRABOX	Dos bois	N	–	–	–	184	●	–	–	184	●	–
		M | K | C | F	–	–	–	184	●	–	–	184	●	–
	Dos acier	N	–	–	–	–	–	–	–	–	–	–
		M | K | C | F	–	–	–	184	✖	–	●	184	●	–
MERIVOBOX	Dos bois	N	–	–	–	174	✖	–	–	174	●	–
		M | K | E | F	–	–	–	174	✖	–	–	174	●	–
	Dos acier	N	–	–	–	–	–	–	–	–	–	–
		M | K | E | F	–	–	–	174	●	–	–	174	●	–
TANDEMBOX	Dos bois	N	179	✖	●	179	●	●	–	179	●	●
		M | K | B | C | D	179	✖	●	179	●	●	–	179	●	●
	Dos acier	N	–	–	–	–	–	–	–	190	✖	–
		M | K | B | C | D	–	–	–	179	✖	–	–	179	●	–

Système Box	Dos	Hauteur de dos	Largeur intérieure du corps de meuble LW (mm)					
			317–386			≥ 387		
			Z (mm)	Prolongateur de bras	Guide de bras	Z (mm)	Prolongateur de bras	Guide de bras
LÉGRABOX	Dos bois	N	184	●	–	LW / 2	●	–
		M | K | C | F	184	●	–	LW / 2	●	–
	Dos acier	N	–	–	–	–	–	–
		M | K | C | F	184	●	–	LW / 2	●	–
MERIVOBOX	Dos bois	N	174	●	–	LW / 2	●	–
		M | K | E | F	174	●	–	LW / 2	●	–
	Dos acier	N	–	–	–	–	–	–
		M | K | E | F	174	●	–	LW / 2	●	–
TANDEMBOX	Dos bois	N	179	●	○	LW / 2	●	○
		M | K | B | C | D	179	●	○	LW / 2	●	○
	Dos acier	N	190	●	–	LW / 2	●	–
		M | K | B | C | D	179	●	–	LW / 2	●	–

LW Largeur intérieure

Z Cote de retrait

● Nécessaire

○ Non nécessaire

– Impossible

✖ Supprimer

Corps de meuble standard – Meuble avec traverse verticale

Prolongateur de bras

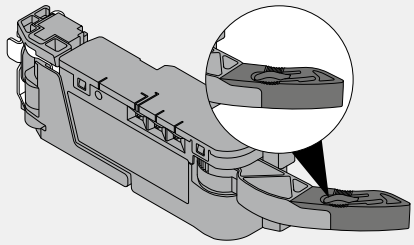

Support de bras

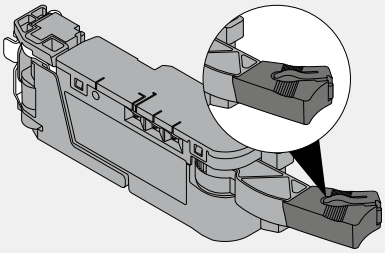

Guide de bras

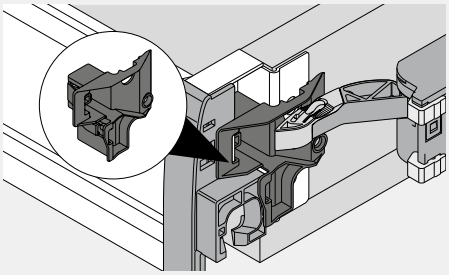

Corps de meuble

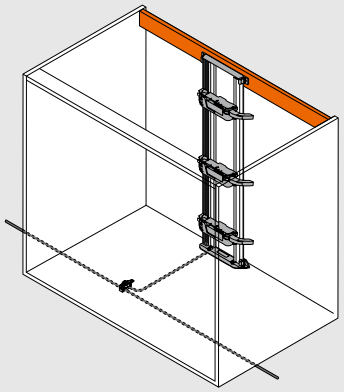

Position de l'unité motrice

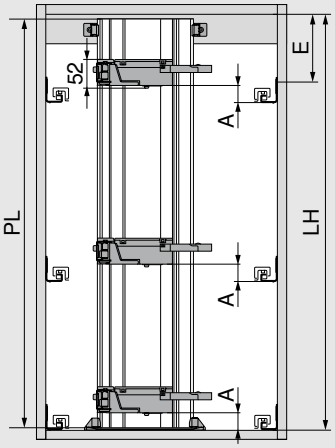

PL = LH - 10 mm

Arrondir à la dizaine inférieure la plus proche

LH Hauteur intérieure du corps de meuble

PL Longueur de profil

A Distance du bord inférieur de la coulisse corps de meuble au bord inférieur de l'unité motrice

E Distance du bord inférieur du panneau supérieur à la position de vissage de la coulisse corps de meuble

Position – Unité motrice – Systèmes Box

Système Box	Dos	Hauteur de dos	Largeur intérieure du corps de meuble LW (mm)							
			242–266		267–286		287–316		≥ 317	
			A	E min.	A	E min.	A	E min.	A	E min.
LÉGRABOX	Dos bois	N	–	–	45	61	45	61	45	61
		M | K | C | F	–	–	45	69	45	69	45	69
	Dos acier	N	–	–	–	–	–	–	–	–
		M | K | C | F	–	–	45	69	45	69	45	69
MERIVOBOX	Dos bois	N	–	–	28	32	28	32	28	32
		M | K | E | F	–	–	45	54	45	54	45	54
	Dos acier	N	–	–	–	–	–	–	–	–
		M | K | E | F	–	–	45	54	45	54	45	54
TANDEMBOX	Dos bois	N	35	56	35	56	35	56	28	49
		M | K | B | C | D	35	64	35	64	35	64	35	64
	Dos acier	N	–	–	–	–	28	49	28	49
		M | K | B | C | D	–	–	35	64	35	64	35	64

A Distance du bord inférieur de la coulisse corps de meuble au bord inférieur de l'unité motrice

E Distance du bord inférieur du panneau supérieur à la position de vissage de la coulisse corps de meuble

– Impossible

Corps de meuble standard – Meuble avec traverse verticale

Position – Unité motrice – Systèmes coulissants

Systèmes coulissants	Hauteur du côté de tiroir SKH (mm)	Largeur intérieure du corps de meuble LW (mm)					
		224–234		235–428		≥ 429	
		A (mm)	E min. (mm)	A (mm)	E min. (mm)	A (mm)	E min. (mm)
MOVENTO	≥ 79	–	–	60	84	35	54
TANDEM	≥ 79	55	81	55	81	35	61

A Distance du bord inférieur de la coulisse corps de meuble au bord inférieur de l'unité motrice

E Distance du bord inférieur du panneau supérieur à la position de vissage de la coulisse

– Impossible

Systèmes coulissants	Hauteur du côté de tiroir SKH (mm)	Largeur intérieure du corps de meuble LW (mm)							
		224–234		235–388		389–428		≥ 429	
		Z (mm)	Prolongateur de bras	Z (mm)	Prolongateur de bras	Z (mm)	Prolongateur de bras	Z (mm)	Prolongateur de bras
MOVENTO	≥ 79	–	–	164	●	164	●	LW / 2	●
TANDEM	≥ 79	164	–	164	●	LW / 2	●	LW / 2	●

LW Largeur intérieure

Z Cote de retrait

● Nécessaire

– Impossible

Encombrement et distance de sécurité – Support d'alimentation

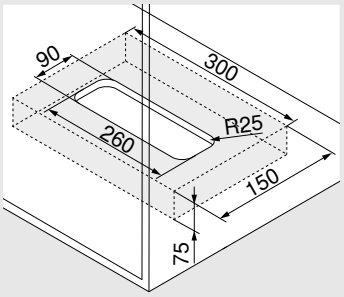

Montage sur le fond du meuble

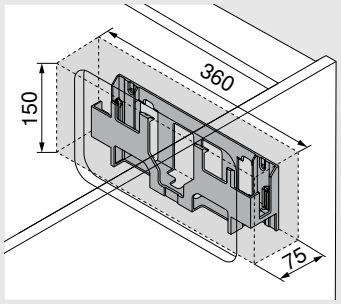

Montage sur le dos

Attention

Pour la circulation d'air, respecter une distance de sécurité de 30 mm. Dans le cas contraire, risque de surchauffe de l'alimentation SERVO-DRIVE.
La distance de sécurité est prise en compte dans les cotes du dessin.

Usinage de la face – Position – Butée de distance Blum

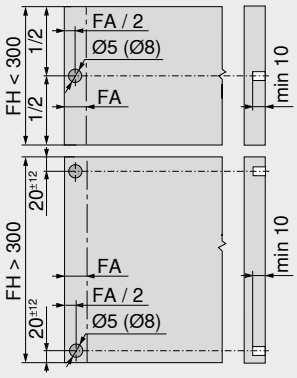

La butée de distance Blum garantit la course de déclenchement nécessaire de 2 mm.

Hauteur de la face FH (mm)	Butée de distance Blum (pces)
Jusqu'à 300	2
À partir de 301	4

FA Recouvrement

FH Hauteur de la face

Corps de meuble standard – Meuble avec traverse horizontale/verticale

Panneau inférieur – Schéma de perçage

Câblage inférieur

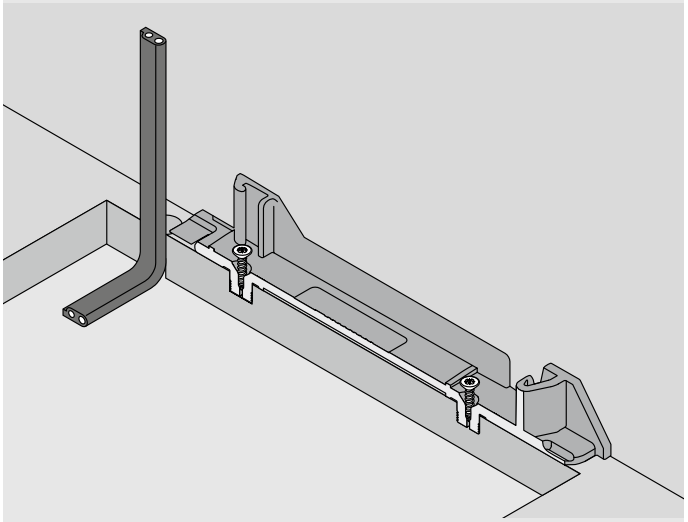

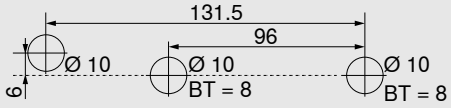

Schéma de perçage alternatif pour MINIPRESS top et MINIPRESS

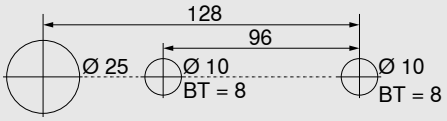

Câblage arrière

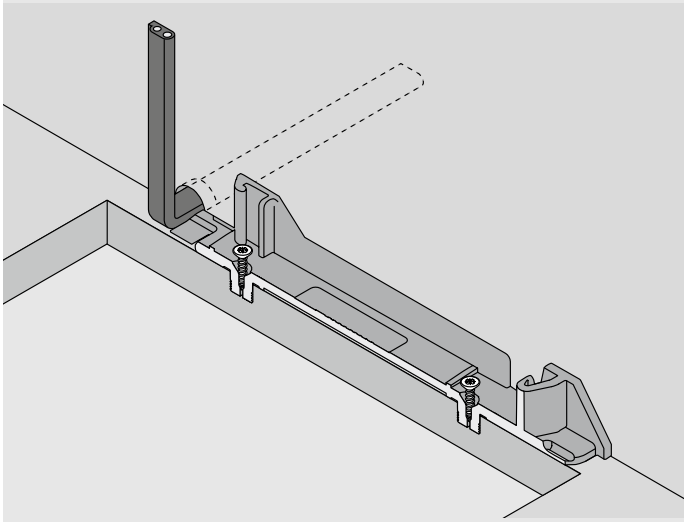

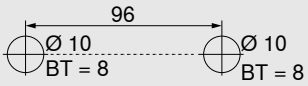

BT Profondeur de perçage

Notes

SPACE TOWER



- Assistance électrique à l'ouverture en liaison avec BLUMOTION – pour une fermeture douce et silencieuse
- Avec profil vertical
- Pas de liaison fixe entre l'unité motrice et le bloc-tiroir
- Utilisation des blocs-tiroirs sans modification
- Montage sans outil de l'unité motrice
- Câblage simple
- Faible profondeur de montage
- Pour les blocs-tiroirs encastrés, SERVO-DRIVE pour MERIVOBOX ne se déclenche qu'en tirant

Encombrement

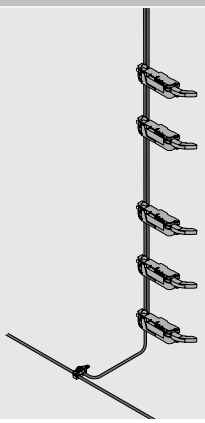

Informations utiles à la commande

	Profil			
	**Profil avec câble de distribution SERVO-DRIVE**			
	Longueur (mm)			
	650	**Z10T650AA**	750	**Z10T750AA**
	700	**Z10T700AA**	800	**Z10T800AA**
	710	**Z10T710AA**		
	**Profil sans câble de distribution SERVO-DRIVE**			
	Longueur (mm)			
	1170			**Z10T1170A**
Aluminium à recouper				
Débit :	Hauterur intérieure de corps de meuble LH - 10 mm			

	Réceptacles profil supérieur/inférieur		
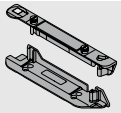	Meuble avec traverse horizontale		
	Couleur	**Matériau**	
	TGR	K	**Z10D01E0.01**

Alternative au 2

	Réceptacles profil inférieur/arrière		
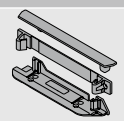	Meuble avec traverse verticale		
	Couleur	**Matériau**	
	TGR	K	**Z10D01EA.01**

	Nœud de connexion et protection de fin de câble		
	**Couleur**	**Matériau**	
	SZ	K	**Z10V100E.01**
Composé de :			
1 nœud de connexion			
2 protections de fin de câble			

	Unité motrice		
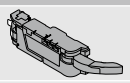	**Couleur**	**Matériau**	
	TGR	K	**Z10A3000.04**
Prolongateur de bras inclus, prémonté			

	Support de bras pour LÉGRABOX		
	**Couleur**	**Matériau**	
	SZ	K	**Z10A3006**
Dos acier			
Nécessaire à partir d'une hauteur M et d'une largeur intérieure de corps de meuble LW de 267–286 mm			

	Guide de bras pour TANDEMBOX		
	**Couleur**	**Matériau**	
	R7037	K	**Z10A3H00**
Dos bois			
Nécessaire pour une largeur intérieure de corps de meuble LW de 242–316 mm			

	Câble de distribution et protection de fin de câble SERVO-DRIVE		
	**Couleur**	**Longueur (m)**	
	SZ	8	**Z10K800AE**
Composé de :			
1 câble de distribution SERVO-DRIVE			
5 protections de fin de câble			
À recouper			
Utilisable en tant que câble de distribution, de profil et de communication			

SPACE TOWER

	Alimentation SERVO-DRIVE, câble d'alimentation inclus				
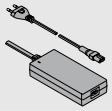					
Marchés	**Packs de langues**		**Marchés**	**Packs de langues**	
E	**A**	**Z10NE04EA**	**I**	**A**	**Z10NE04IA**
E	**B**	**Z10NE04EB**	**K**	**I**	**Z10NE04KI**
E	**C**	**Z10NE04EC**	**N**	**H**	**Z10NE04NH**
E	**D**	**Z10NE04ED**	**R**	**H**	**Z10NE04RH**
E	**E**	**Z10NE04EE**	**S**	**K**	**Z10NE04SK**
E	**F**	**Z10NE04EF**	**T**	**H**	**Z10NE04TH**
E	**I**	**Z10NE04EI**	**U**	**G**	**Z10NE04UG**
B	**A**	**Z10NE04BA**	**U**	**J**	**Z10NE04UJ**
B	**I**	**Z10NE04BI**	**Z**	**I**	**Z10NE04ZI**
H	**I**	**Z10NE04HI**			
Avec notices de montage et d'utilisation					
Composé de :					
1 x	Alimentation (câble sortie : longueur de 2 m)				
1 x	Câble d'alimentation (1,5–1,8 m, fiches incluses)				

Marchés et packs de langues

Désignation			
Marchés		**Packs de langues***	
E	Europe	**A**	DE, EN, FR, IT, NL
B	GB	**B**	DA, EN, FI, NO, SV
H	IN	**C**	EL, EN, HR, SR, SL, TR
I	IL	**D**	EN, ES, FR, IT, PT
K	AU	**E**	CS, HU, PL, SK
N	CN	**F**	BG, ET, LV, LT, RO, RU, GB
R	KR	**G**	EN, ES, FR
S	BR	**H**	EN, ZH, KO
T	TW	**I**	EN
U	US | CA | JP	**J**	JA
Z	ZA	**K**	EN, ES, PT
* Désignations des langues conformément à la norme ISO-639			

	Support d'alimentation		
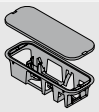	Montage sur le fond du meuble		
	Couleur	**Matériau**	
	TGR	K	**Z10NG000**
Couvercle inclus			
Pour alimentation SERVO-DRIVE			

Alternative

	Support d'alimentation		
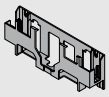	Montage sur le dos		
	Couleur	**Matériau**	
	TGR	K	**Z10NG120**
Pour alimentation SERVO-DRIVE			

Accessoires

	Attache-câble		
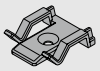	**Couleur**	**Matériau**	
	WS	K	**Z10K0009**
Par ex. pour fixer le câble de distribution SERVO-DRIVE			

	Stabilisateur fond/face		
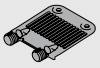	**Couleur**	**Matériau**	
	R7037	K	**Z96.10E1**

	Câble de synchronisation	
	**Longueur (mm)**	
	80	**Z10K008S**
	500	**Z10K050S**
	1200	**Z10K120S**
	1600	**Z10K160S**
Relie deux unités motrices qui assurent simultanément l'ouverture		

Profil supérieur

Planification

Corps de meuble

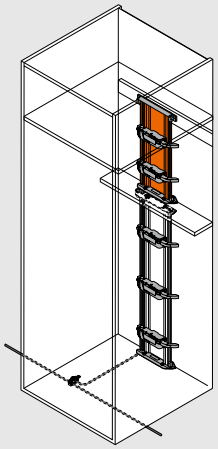

Position de l'unité motrice

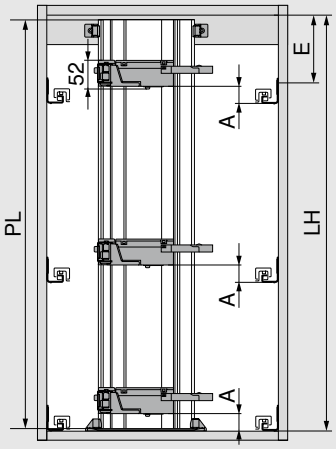

PL = LH - 10 mm

Arrondir à la dizaine inférieure la plus proche

LH Hauteur intérieure du corps de meuble

PL Longueur de profil

A Distance du bord inférieur de la coulisse corps de meuble au bord inférieur de l'unité motrice

E Distance du bord inférieur du panneau supérieur à la position de vissage de la coulisse corps de meuble

Position – Unité motrice – Systèmes Box

Système Box	Dos	Hauteur de dos	Largeur intérieure du corps de meuble LW (mm)							
			242–266		267–286		287–316		≥ 317	
			A	E min.	A	E min.	A	E min.	A	E min.
LÉGRABOX	Dos bois	N	–	–	45	61	45	61	45	61
		M | K | C | F	–	–	45	69	45	69	45	69
	Dos acier	N	–	–	–	–	–	–	–	–
		M | K | C | F	–	–	45	69	45	69	45	69
MERIVOBOX	Dos bois	N	–	–	28	32	28	32	28	32
		M | K | E | F	–	–	45	54	45	54	45	54
	Dos acier	N	–	–	–	–	–	–	–	–
		M | K | E | F	–	–	45	54	45	54	45	54
TANDEMBOX	Dos bois	N	35	56	35	56	35	56	28	49
		M | K | B | C | D	35	64	35	64	35	64	35	64
	Dos acier	N	–	–	–	–	28	49	28	49
		M | K | B | C | D	–	–	35	64	35	64	35	64

A Distance du bord inférieur de la coulisse corps de meuble au bord inférieur de l'unité motrice

E Distance du bord inférieur du panneau supérieur à la position de vissage de la coulisse corps de meuble

– Impossible

Position – Unité motrice – Systèmes coulissants

Systèmes coulissants	Hauteur du côté de tiroir SKH (mm)	Largeur intérieure du corps de meuble LW (mm)					
		224–234		235–428		≥ 429	
		A (mm)	E min. (mm)	A (mm)	E min. (mm)	A (mm)	E min. (mm)
MOVENTO	≥ 79	–	–	60	74	35	49
TANDEM	≥ 79	55	71	55	71	35	51

A Distance du bord inférieur de la coulisse corps de meuble au bord inférieur de l'unité motrice

E Distance du bord inférieur du panneau supérieur à la position de vissage de la coulisse

– Impossible

Profil supérieur

Cotes de perçage – Panneau inférieur | traverse

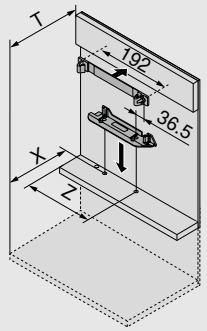

Dos systèmes Box	X (mm)	T (mm)
Dos bois	NL + 19	NL + 34
Dos acier	NL + 2	NL + 17

NL Longueur nominale

T Position de la traverse par rapport au chant avant

X Position de perçage

Z Cote de retrait

Dos systèmes coulissants	X (mm)	Y (mm)
≥ 79	NL + 16	NL + 31

Système Box	Dos	Hauteur de dos	Largeur intérieure du corps de meuble LW (mm)									
			242–266			267–286				287–316		
			Z (mm)	Prolongateur de bras	Guide de bras	Z (mm)	Prolongateur de bras	Guide de bras	Support de bras	Z (mm)	Prolongateur de bras	Guide de bras
LÉGRABOX	Dos bois	N	–	–	–	184	●	–	–	184	●	–
		M | K | C | F	–	–	–	184	●	–	–	184	●	–
	Dos acier	N	–	–	–	–	–	–	–	–	–	–
		M | K | C | F	–	–	–	184	✖	–	●	184	●	–
MERIVOBOX	Dos bois	N	–	–	–	174	✖	–	–	174	●	–
		M | K | E | F	–	–	–	174	✖	–	–	174	●	–
	Dos acier	N	–	–	–	–	–	–	–	–	–	–
		M | K | E | F	–	–	–	174	●	–	–	174	●	–
TANDEMBOX	Dos bois	N	179	✖	●	179	●	●	–	179	●	●
		M | K | B | C | D	179	✖	●	179	●	●	–	179	●	●
	Dos acier	N	–	–	–	–	–	–	–	190	✖	–
		M | K | B | C | D	–	–	–	179	✖	–	–	179	●	–

Système Box	Dos	Hauteur de dos	Largeur intérieure du corps de meuble LW (mm)					
			317–386			≥ 387		
			Z (mm)	Prolongateur de bras	Guide de bras	Z (mm)	Prolongateur de bras	Guide de bras
LÉGRABOX	Dos bois	N	184	●	–	LW / 2	●	–
		M | K | C | F	184	●	–	LW / 2	●	–
	Dos acier	N	–	–	–	–	–	–
		M | K | C | F	184	●	–	LW / 2	●	–
MERIVOBOX	Dos bois	N	174	●	–	LW / 2	●	–
		M | K | E | F	174	●	–	LW / 2	●	–
	Dos acier	N	–	–	–	–	–	–
		M | K | E | F	174	●	–	LW / 2	●	–
TANDEMBOX	Dos bois	N	179	●	○	LW / 2	●	○
		M | K | B | C | D	179	●	○	LW / 2	●	○
	Dos acier	N	190	●	–	LW / 2	●	–
		M | K | B | C | D	179	●	–	LW / 2	●	–

LW Largeur intérieure

Z Cote de retrait

● Nécessaire

○ Non nécessaire

– Impossible

✖ Supprimer

Profil supérieur

Prolongateur de bras	Support de bras	Guide de bras
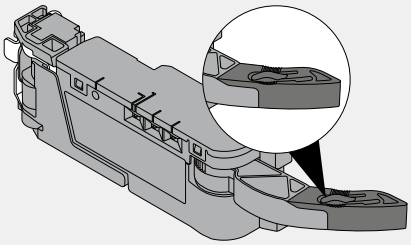	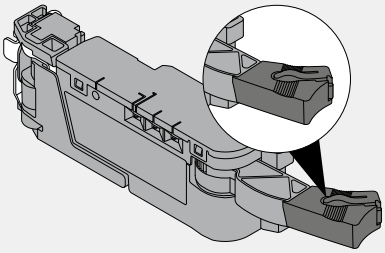	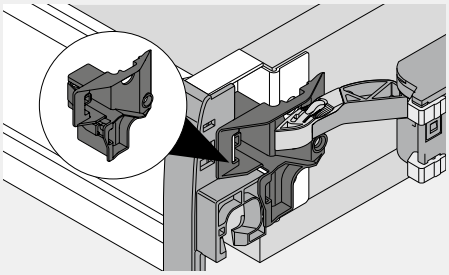

Systèmes coulissants	Hauteur du côté de tiroir SKH (mm)	Largeur intérieure du corps de meuble LW (mm)							
		224–234		235–388		389–428		≥ 429	
		Z (mm)	Prolongateur de bras	Z (mm)	Prolongateur de bras	Z (mm)	Prolongateur de bras	Z (mm)	Prolongateur de bras
MOVENTO	≥ 79	–	–	164	●	164	●	LW / 2	●
TANDEM	≥ 79	164	–	164	●	LW / 2	●	LW / 2	●

LW Largeur intérieure

Z Cote de retrait

● Nécessaire

– Impossible

Encombrement et distance de sécurité – Support d'alimentation

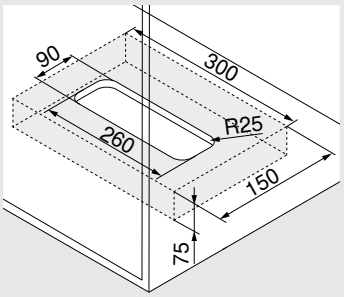

Montage sur le fond du meuble

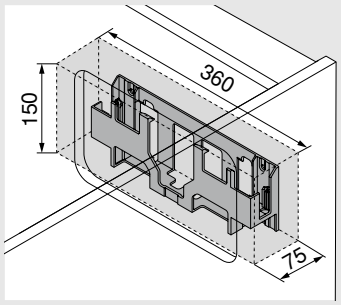

Montage sur le dos

Attention

Pour la circulation d'air, respecter une distance de sécurité de 30 mm. Dans le cas contraire, risque de surchauffe de l'alimentation SERVO-DRIVE.
La distance de sécurité est prise en compte dans les cotes du dessin.

Usinage de la face – Position – Butée de distance Blum

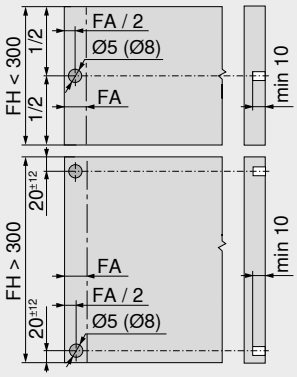

La butée de distance Blum garantit la course de déclenchement nécessaire de 2 mm.

Hauteur de la face FH (mm)	Butée de distance Blum (pces)
Jusqu'à 300	2
À partir de 301	4

FA Recouvrement

FH Hauteur de la face

Profil inférieur

Corps de meuble

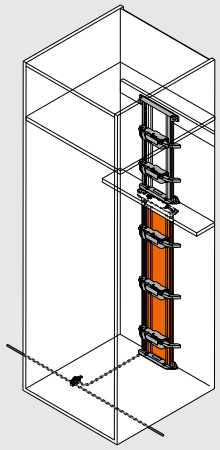

Position de l'unité motrice

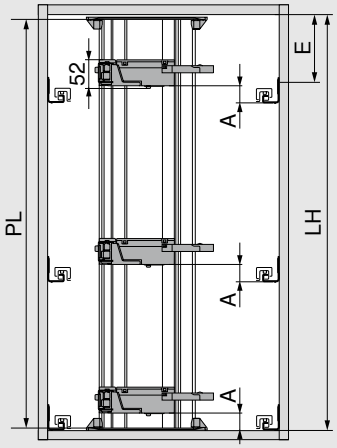

PL = LH - 10 mm

Arrondir à la dizaine inférieure la plus proche

LH Hauteur intérieure du corps de meuble

PL Longueur de profil

A Distance du bord inférieur de la coulisse corps de meuble au bord inférieur de l'unité motrice

E Distance du bord inférieur du panneau supérieur à la position de vissage de la coulisse corps de meuble

Position – Unité motrice – Systèmes Box

Système Box	Dos	Hauteur de dos	Largeur intérieure du corps de meuble LW (mm)							
			242–266		267–286		287–316		≥ 317	
			A	E min.	A	E min.	A	E min.	A	E min.
LÉGRABOX	Dos bois	N	–	–	45	61	45	61	45	61
		M | K | C | F	–	–	45	69	45	69	45	69
	Dos acier	N	–	–	–	–	–	–	–	–
		M | K | C | F	–	–	45	69	45	69	45	69
MERIVOBOX	Dos bois	N	–	–	28	32	28	32	28	32
		M | K | E | F	–	–	45	54	45	54	45	54
	Dos acier	N	–	–	–	–	–	–	–	–
		M | K | E | F	–	–	45	54	45	54	45	54
TANDEMBOX	Dos bois	N	35	56	35	56	35	56	28	49
		M | K | B | C | D	35	64	35	64	35	64	35	64
	Dos acier	N	–	–	–	–	28	49	28	49
		M | K | B | C | D	–	–	35	64	35	64	35	64

A Distance du bord inférieur de la coulisse corps de meuble au bord inférieur de l'unité motrice

E Distance du bord inférieur du panneau supérieur à la position de vissage de la coulisse corps de meuble

– Impossible

Position – Unité motrice – Systèmes coulissants

Systèmes coulissants	Hauteur du côté de tiroir SKH (mm)	Largeur intérieure du corps de meuble LW (mm)					
		224–234		235–428		≥ 429	
		A (mm)	E min. (mm)	A (mm)	E min. (mm)	A (mm)	E min. (mm)
MOVENTO	≥ 79	–	–	60	74	35	49
TANDEM	≥ 79	55	71	55	71	35	51

A Distance du bord inférieur de la coulisse corps de meuble au bord inférieur de l'unité motrice

E Distance du bord inférieur du panneau supérieur à la position de vissage de la coulisse

– Impossible

Profil inférieur

Cotes de perçage – Panneau inférieur | traverse

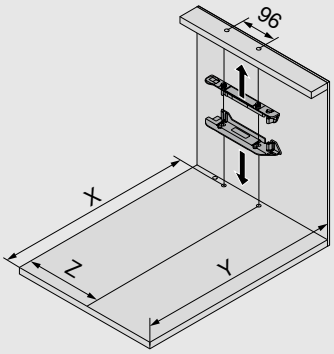

Dos systèmes Box	X (mm)	Y (mm)
Dos bois	NL + 19	NL + 33
Dos acier	NL + 2	NL + 16
NL Longueur nominale		
X Position de perçage		
Y Encombrement minimum		
Z Cote de retrait		
Dos systèmes coulissants	**X (mm)**	**Y (mm)**
≥ 79	NL + 16	NL + 30

Système Box	Dos	Hauteur de dos	Largeur intérieure du corps de meuble LW (mm)									
			242–266			267–286				287–316		
			Z (mm)	Prolongateur de bras	Guide de bras	Z (mm)	Prolongateur de bras	Guide de bras	Support de bras	Z (mm)	Prolongateur de bras	Guide de bras
LÉGRABOX	Dos bois	N	–	–	–	184	●	–	–	184	●	–
		M | K | C | F	–	–	–	184	●	–	–	184	●	–
	Dos acier	N	–	–	–	–	–	–	–	–	–	–
		M | K | C | F	–	–	–	184	✖	–	●	184	●	–
MERIVOBOX	Dos bois	N	–	–	–	174	✖	–	–	174	●	–
		M | K | E | F	–	–	–	174	✖	–	–	174	●	–
	Dos acier	N	–	–	–	–	–	–	–	–	–	–
		M | K | E | F	–	–	–	174	●	–	–	174	●	–
TANDEMBOX	Dos bois	N	179	✖	●	179	●	●	–	179	●	●
		M | K | B | C | D	179	✖	●	179	●	●	–	179	●	●
	Dos acier	N	–	–	–	–	–	–	–	190	✖	–
		M | K | B | C | D	–	–	–	179	✖	–	–	179	●	–

Système Box	Dos	Hauteur de dos	Largeur intérieure du corps de meuble LW (mm)					
			317–386			≥ 387		
			Z (mm)	Prolongateur de bras	Guide de bras	Z (mm)	Prolongateur de bras	Guide de bras
LÉGRABOX	Dos bois	N	184	●	–	LW / 2	●	–
		M | K | C | F	184	●	–	LW / 2	●	–
	Dos acier	N	–	–	–	–	–	–
		M | K | C | F	184	●	–	LW / 2	●	–
MERIVOBOX	Dos bois	N	174	●	–	LW / 2	●	–
		M | K | E | F	174	●	–	LW / 2	●	–
	Dos acier	N	–	–	–	–	–	–
		M | K | E | F	174	●	–	LW / 2	●	–
TANDEMBOX	Dos bois	N	179	●	○	LW / 2	●	○
		M | K | B | C | D	179	●	○	LW / 2	●	○
	Dos acier	N	190	●	–	LW / 2	●	–
		M | K | B | C | D	179	●	–	LW / 2	●	–

LW Largeur intérieure	○ Non nécessaire
Z Cote de retrait	– Impossible
● Nécessaire	✖ Supprimer

Profil inférieur

Prolongateur de bras	Support de bras	Guide de bras
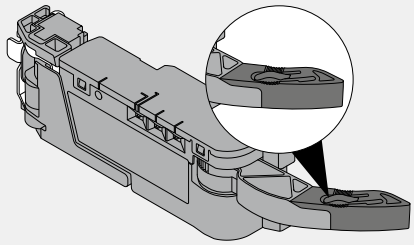	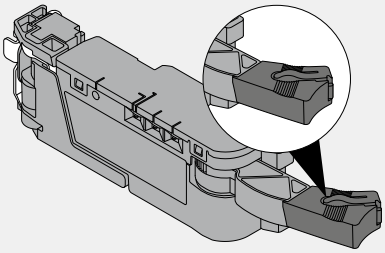	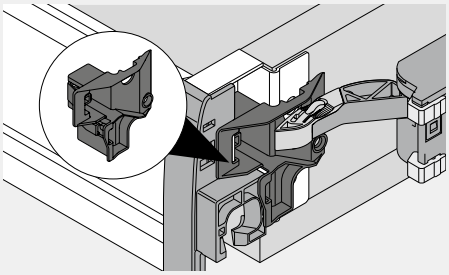

Systèmes coulissants	Hauteur du côté de tiroir SKH (mm)	Largeur intérieure du corps de meuble LW (mm)							
		224–234		235–388		389–428		≥ 429	
		Z (mm)	Prolongateur de bras	Z (mm)	Prolongateur de bras	Z (mm)	Prolongateur de bras	Z (mm)	Prolongateur de bras
MOVENTO	≥ 79	–	–	164	●	164	●	LW / 2	●
TANDEM	≥ 79	164	–	164	●	LW / 2	●	LW / 2	●

LW Largeur intérieure

Z Cote de retrait

● Nécessaire

– Impossible

Encombrement et distance de sécurité – Support d'alimentation

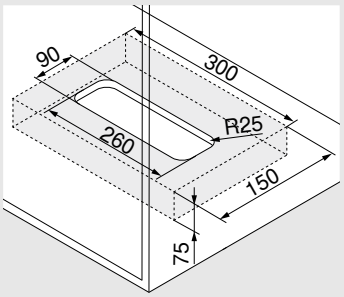

Montage sur le fond du meuble

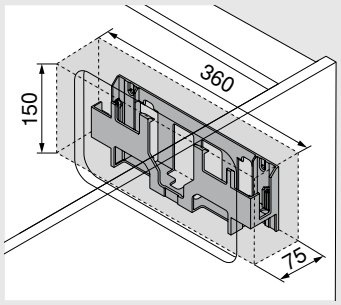

Montage sur le dos

Attention

Pour la circulation d'air, respecter une distance de sécurité de 30 mm. Dans le cas contraire, risque de surchauffe de l'alimentation SERVO-DRIVE.
La distance de sécurité est prise en compte dans les cotes du dessin.

Usinage de la face – Position – Butée de distance Blum

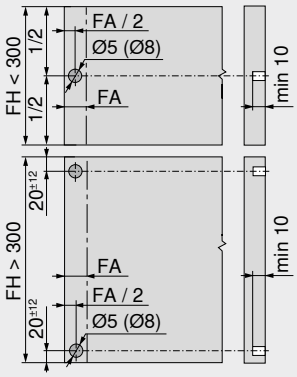

La butée de distance Blum garantit la course de déclenchement nécessaire de 2 mm.

Hauteur de la face FH (mm)	Butée de distance Blum (pces)
Jusqu'à 300	2
À partir de 301	4

FA Recouvrement

FH Hauteur de la face

Meuble sous-évier



- Assistance électrique à l'ouverture en liaison avec BLUMOTION – pour une fermeture douce et silencieuse
- Avec équerre
- Pas de liaison fixe entre l'unité motrice et le bloc-tiroir
- Utilisation des blocs-tiroirs sans modification
- Montage rapide des pièces prémontées

Encombrement

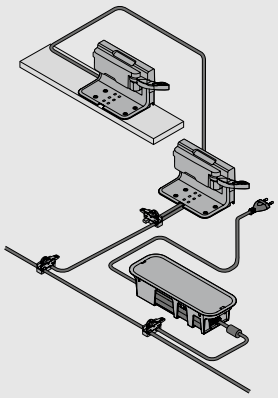

Informations utiles à la commande

	Butée de distance Blum		
	**Ø (mm)**	**Couleur**	
	5	TGR	**993.0530**
	8	TGR	**993.0830.01**
Utiliser 2 pces jusqu'à une hauteur de face de 300 mm			
Utiliser 4 pces à partir d'une hauteur de face de 300 mm			
Pour une coulisse corps de meuble LÉGRABOX/MERIVOBOX 70 kg, utiliser 4 pces			
Pour une coulisse corps de meuble TANDEMBOX 65 kg, utiliser 4 pces			

	Équerre simple		
	**Couleur**	**Matériau**	
	TGR	K	**Z10D0311**

	Unité motrice		
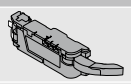	**Couleur**	**Matériau**	
	TGR	K	**Z10A3000.04**
Prolongateur de bras inclus, prémonté			

	Protection contre les gouttes d'eau pour équerre simple		
	**Couleur**	**Matériau**	
	TGR	K	**Z10D0316**

	Câble de distribution et protection de fin de câble SERVO-DRIVE		
	**Couleur**	**Longueur (m)**	
	SZ	8	**Z10K800AE**
Composé de :			
1 câble de distribution SERVO-DRIVE			
5 protections de fin de câble			
À recouper			
Utilisable en tant que câble de distribution, de profil et de communication			

	Nœud de connexion et protection de fin de câble		
	**Couleur**	**Matériau**	
	SZ	K	**Z10V100E.01**
Composé de :			
1 nœud de connexion			
2 protections de fin de câble			

Meuble sous-évier

	Alimentation SERVO-DRIVE, câble d'alimentation inclus				
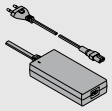					
Marchés	**Packs de langues**		**Marchés**	**Packs de langues**	
E	**A**	**Z10NE04EA**	**I**	**A**	**Z10NE04IA**
E	**B**	**Z10NE04EB**	**K**	**I**	**Z10NE04KI**
E	**C**	**Z10NE04EC**	**N**	**H**	**Z10NE04NH**
E	**D**	**Z10NE04ED**	**R**	**H**	**Z10NE04RH**
E	**E**	**Z10NE04EE**	**S**	**K**	**Z10NE04SK**
E	**F**	**Z10NE04EF**	**T**	**H**	**Z10NE04TH**
E	**I**	**Z10NE04EI**	**U**	**G**	**Z10NE04UG**
B	**A**	**Z10NE04BA**	**U**	**J**	**Z10NE04UJ**
B	**I**	**Z10NE04BI**	**Z**	**I**	**Z10NE04ZI**
H	**I**	**Z10NE04HI**			
Avec notices de montage et d'utilisation					
Composé de :					
	1 x	Alimentation (câble sortie : longueur de 2 m)			
	1 x	Câble d'alimentation (1,5–1,8 m, fiches incluses)			

Marchés et packs de langues

Désignation			
Marchés		**Packs de langues***	
E	Europe	**A**	DE, EN, FR, IT, NL
B	GB	**B**	DA, EN, FI, NO, SV
H	IN	**C**	EL, EN, HR, SR, SL, TR
I	IL	**D**	EN, ES, FR, IT, PT
K	AU	**E**	CS, HU, PL, SK
N	CN	**F**	BG, ET, LV, LT, RO, RU, UK
R	KR	**G**	EN, ES, FR
S	BR	**H**	EN, ZH, KO
T	TW	**I**	EN
U	US | CA | JP	**J**	JA
Z	ZA	**K**	EN, ES, PT
* Désignations des langues conformément à la norme ISO-639			

	Support d'alimentation		
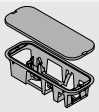	Montage sur le fond du meuble		
	Couleur	**Matériau**	
	TGR	K	**Z10NG000**
Couvercle inclus			
Pour alimentation SERVO-DRIVE			

Alternative

	Support d'alimentation		
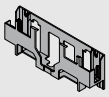	Montage sur le dos		
	Couleur	**Matériau**	
	TGR	K	**Z10NG120**
Pour alimentation SERVO-DRIVE			

Accessoires

	Attache-câble		
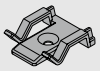	**Couleur**	**Matériau**	
	WS	K	**Z10K0009**
Par ex. pour fixer le câble de distribution SERVO-DRIVE			

	Stabilisateur fond/face		
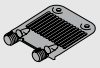	**Couleur**	**Matériau**	
	R7037	K	**Z96.10E1**

Traverse transversale – Équerre simple

Corps de meuble

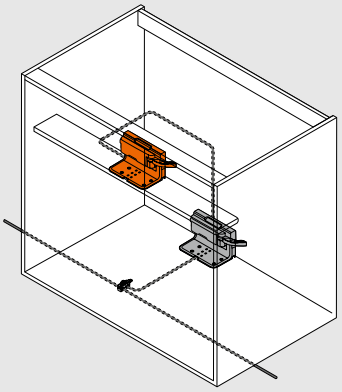

Traverse transversale – Équerre simple

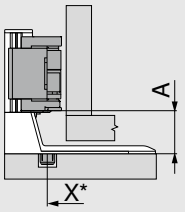

X Position de perçage

A Distance du bord inférieur de l'équerre au bord inférieur de l'unité motrice

* Mesurée depuis l'avant du corps de meuble

Système Box	Dos	Hauteur de dos	A (mm)
LÉGRABOX	Pièce intermédiaire	N | M | K | C | F	45
MERIVOBOX	Pièce intermédiaire	N	28
		M | K | E | F	45
TANDEMBOX	Pièce intermédiaire	N	28
		M | K | B | C | D	35

Systèmes coulissants	Hauteur du côté de tiroir SKH (mm)	A (mm)
MOVENTO	≥ 79	35
TANDEM	≥ 79	35

Recommandation

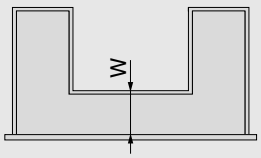

W Distance de l'avant du fond de tiroir, pièce intermédiaire comprise

W = NL côté extérieur – NL côté intérieur
LÉGRABOX : min. 150 mm
MERIVOBOX : min. 150 mm
TANDEMBOX : min. 100 mm
Systèmes coulissants : min. 100 mm

NL Longueur nominale

Traverse transversale – Équerre simple

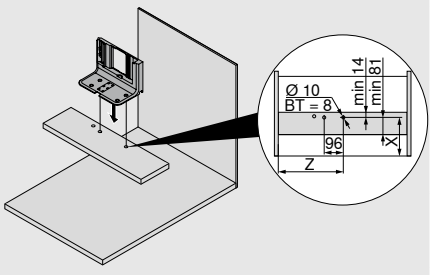

Système Box	Dos	Hauteur de dos	Largeur intérieure du corps de meuble LW (mm) ≥ 387, Longueur nominale NL extérieure (mm) 450–650*	
			X (mm)	Z (mm)
LÉGRABOX	Pièce intermédiaire	N | M | K | C | F	W + 27	LW / 2
MERIVOBOX	Pièce intermédiaire	N | M | K | E | F	W + 27	LW / 2
TANDEMBOX	Pièce intermédiaire	N | M | K | B | C | D	W + 27	LW / 2

* 600 pour MERIVOBOX

Systèmes coulissants	Hauteur du côté de tiroir SKH (mm)	Largeur intérieure du corps de meuble LW (mm) ≥ 429	
		X (mm)	Z (mm)
MOVENTO	≥ 79	W + 24	LW / 2
TANDEM	≥ 79	W + 24	LW / 2

BT Profondeur de perçage

X Position de perçage

Z Cote de retrait

Panneau inférieur – Équerre simple

Corps de meuble

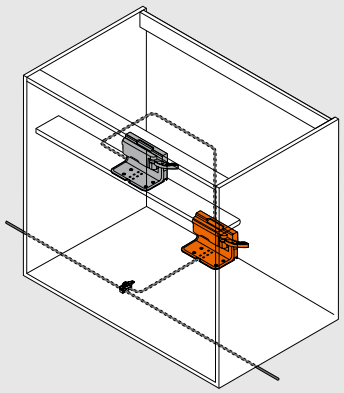

Panneau inférieur – Équerre simple – Systèmes Box

Dos bois		Dos acier
LÉGRABOX	MERIVOBOX/TANDEMBOX	LÉGRABOX/ MERIVOBOX/TANDEMBOX
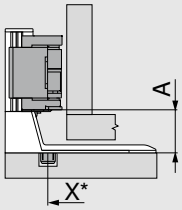	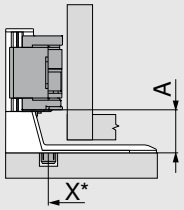	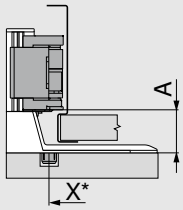

X Position de perçage

A Distance du bord inférieur de l'équerre au bord inférieur de l'unité motrice

* Mesurée depuis l'avant du corps de meuble

Système Box	Dos	Hauteur de dos	LW (mm) ≥ 387 A (mm)
LÉGRABOX	Dos bois	N | M | K | C | F	45
	Dos acier	N	–
		M | K | C | F	45
MERIVOBOX	Dos bois	N	28
		M | K | E | F	45
	Dos acier	N	–
		M | K | E | F	45
TANDEMBOX	Dos bois	N	28
		M | K | B | C | D	35
	Dos acier	N	28
		M | K | B | C | D	35

LW Largeur intérieure

Panneau inférieur – Équerre simple – Systèmes coulissants

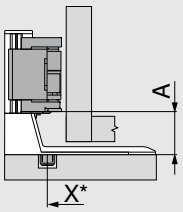

X Position de perçage

A Distance du bord inférieur de l'équerre au bord inférieur de l'unité motrice

* Mesurée depuis l'avant du corps de meuble

Systèmes coulissants	Hauteur du côté de tiroir SKH (mm)	Largeur intérieure du corps de meuble LW (mm) ≥ 429 A (mm)
MOVENTO	≥ 79	35
TANDEM	≥ 79	35

Panneau inférieur – Équerre simple

Panneau inférieur – Équerre simple

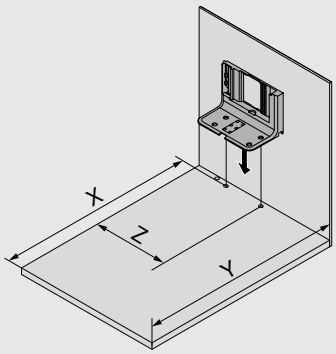

Dos		X (mm)	Y (mm)	Z (mm)
Dos bois	LÉGRABOX | MERIVOBOX | TANDEMBOX	NL + 19	NL + 35	LW / 2
	MERIVOBOX – Coulisse corps de meuble avec sortie supplémentaire	NL - 31	NL + 3	LW / 2
Dos acier	LÉGRABOX | MERIVOBOX | TANDEMBOX	NL + 2	NL + 18	LW / 2
	MERIVOBOX – Coulisse corps de meuble avec sortie supplémentaire	NL - 48	NL + 3	LW / 2
Hauteur du côté de tiroir SKH (mm)		**X (mm)**	**Y (mm)**	**Z (mm)**
≥ 79		NL + 16	NL + 30	LW / 2

LW Largeur intérieure
NL Longueur nominale
X Position de perçage
Y Encombrement minimum
Z Cote de retrait

Encombrement et distance de sécurité – Support d'alimentation

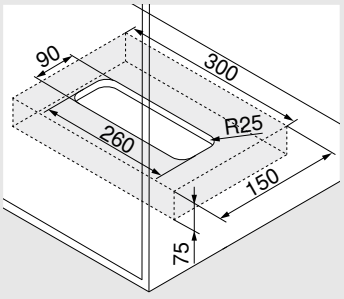

Montage sur le fond du meuble

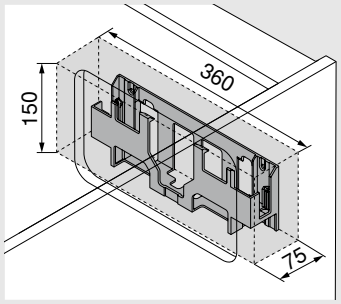

Montage sur le dos

Attention

Pour la circulation d'air, respecter une distance de sécurité de 30 mm. Dans le cas contraire, risque de surchauffe de l'alimentation SERVO-DRIVE.
La distance de sécurité est prise en compte dans les cotes du dessin.

Usinage de la face – Position – Butée de distance Blum

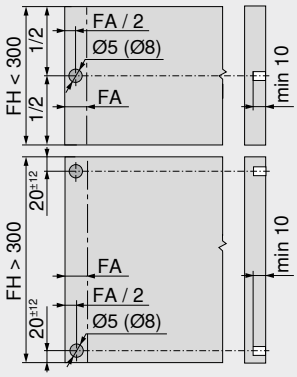

La butée de distance Blum garantit la course de déclenchement nécessaire de 2 mm.

Hauteur de la face FH (mm)	Butée de distance Blum (pces)
Jusqu'à 300	2
À partir de 301	4

FA Recouvrement
FH Hauteur de la face

Panneau inférieur – Équerre simple

Panneau inférieur – Schéma de perçage

Câblage inférieur

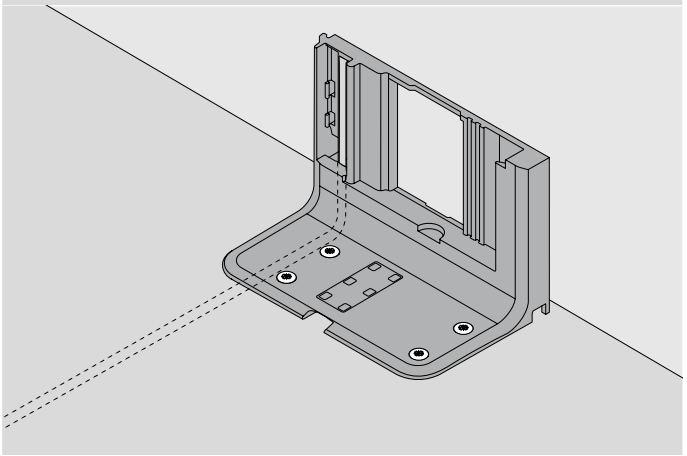

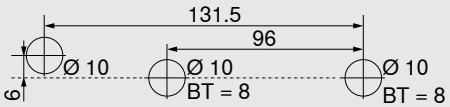

Schéma de perçage alternatif pour MINIPRESS top et MINIPRESS

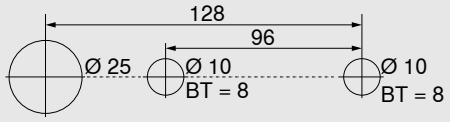

BT Profondeur de perçage

Corps de meuble avec un seul bloc-tiroir – Profil horizontal



- Assistance électrique à l'ouverture en liaison avec BLUMOTION – pour une fermeture douce et silencieuse
- Avec profil horizontal
- Pas de liaison fixe entre l'unité motrice et le bloc-tiroir
- Utilisation des blocs-tiroirs sans modification
- Montage rapide des pièces prémontées

Encombrement

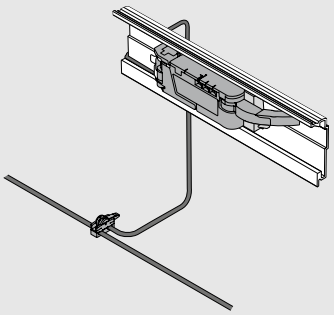

Informations utiles à la commande

	Butée de distance Blum		
	**Ø (mm)**	**Couleur**	
	5	TGR	**993.0530**
	8	TGR	**993.0830.01**
Utiliser 2 pces jusqu'à une hauteur de face de 300 mm			
Utiliser 4 pces à partir d'une hauteur de face de 300 mm			
Pour une coulisse corps de meuble LÉGRABOX/MERIVOBOX 70 kg, utiliser 4 pces			
Pour une coulisse corps de meuble TANDEMBOX 65 kg, utiliser 4 pces			

	Profil horizontal		
	**Longueur (mm)**	**Matériau**	
	1143	Alu	**Z10T1143B**
Pour largeur de corps de meuble KB 275–1 200 mm			
Débit :	Largeur intérieure LW – 19 mm		

	Réceptacle profil horizontal		
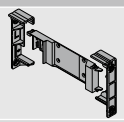	**Couleur**	**Matériau**	
	TGR	K	**Z10D5210**
Composé de :			
1 réceptacle profil gauche/droite 1 adaptateur profil pour unité motrice Vis agglo et eurovis utilisables			

	Unité motrice		
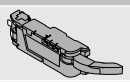	**Couleur**	**Matériau**	
	TGR	K	**Z10A3000.04**
Prolongateur de bras inclus, prémonté			

	Support de bras pour LÉGRABOX		
	**Couleur**	**Matériau**	
	SZ	K	**Z10A3006**
Dos acier			
Nécessaire à partir d'une hauteur M et d'une largeur intérieure de corps de meuble LW de 267–286 mm			

	Guide de bras pour TANDEMBOX		
	**Couleur**	**Matériau**	
	R7037	K	**Z10A3H00**
Dos bois			
Nécessaire pour une largeur intérieure de corps de meuble LW de 242–316 mm			

	Câble de distribution et protection de fin de câble SERVO-DRIVE		
	**Couleur**	**Longueur (m)**	
	SZ	8	**Z10K800AE**
Composé de :			
1 câble de distribution SERVO-DRIVE			
5 protections de fin de câble			
À recouper			
Utilisable en tant que câble de distribution, de profil et de communication			

Corps de meuble avec un seul bloc-tiroir – Profil horizontal

	Nœud de connexion et protection de fin de câble		
	**Couleur**	**Matériau**	
	SZ	K	**Z10V100E.01**
Composé de :			
1 nœud de connexion			
2 protections de fin de câble			

	Alimentation SERVO-DRIVE, câble d'alimentation inclus				
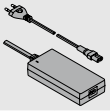					
Marchés	**Packs de langues**		**Marchés**	**Packs de langues**	
E	**A**	**Z10NE04EA**	**I**	**A**	**Z10NE04IA**
E	**B**	**Z10NE04EB**	**K**	**I**	**Z10NE04KI**
E	**C**	**Z10NE04EC**	**N**	**H**	**Z10NE04NH**
E	**D**	**Z10NE04ED**	**R**	**H**	**Z10NE04RH**
E	**E**	**Z10NE04EE**	**S**	**K**	**Z10NE04SK**
E	**F**	**Z10NE04EF**	**T**	**H**	**Z10NE04TH**
E	**I**	**Z10NE04EI**	**U**	**G**	**Z10NE04UG**
B	**A**	**Z10NE04BA**	**U**	**J**	**Z10NE04UJ**
B	**I**	**Z10NE04BI**	**Z**	**I**	**Z10NE04ZI**
H	**I**	**Z10NE04HI**			
Avec notices de montage et d'utilisation					
Composé de :					
1 x	Alimentation (câble sortie : longueur de 2 m)				
1 x	Câble d'alimentation (1,5–1,8 m, fiches incluses)				

Marchés et packs de langues

Désignation			
Marchés		**Packs de langues***	
E	Europe	**A**	DE, EN, FR, IT, NL
B	GB	**B**	DA, EN, FI, NO, SV
H	IN	**C**	EL, EN, HR, SR, SL, TR
I	IL	**D**	EN, ES, FR, IT, PT
K	AU	**E**	CS, HU, PL, SK
N	CN	**F**	BG, ET, LV, LT, RO, RU, GB
R	KR	**G**	EN, ES, FR
S	BR	**H**	EN, ZH, KO
T	TW	**I**	EN
U	US | CA | JP	**J**	JA
Z	ZA	**K**	EN, ES, PT
* Désignations des langues conformément à la norme ISO-639			

	Support d'alimentation		
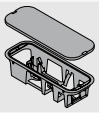	Montage sur le fond du meuble		
	Couleur	**Matériau**	
	TGR	K	**Z10NG000**
Couvercle inclus			
Pour alimentation SERVO-DRIVE			

Alternative

	Support d'alimentation		
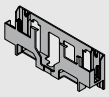	Montage sur le dos		
	Couleur	**Matériau**	
	WGR	K	**Z10NG120**
Pour alimentation SERVO-DRIVE			

Accessoires

	Attache-câble		
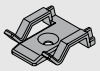	**Couleur**	**Matériau**	
	WS	K	**Z10K0009**
Par ex. pour fixer le câble de distribution SERVO-DRIVE			

	Stabilisateur fond/face		
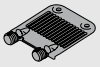	**Couleur**	**Matériau**	
	R7037	K	**Z96.10E1**

Corps de meuble avec un seul bloc-tiroir – Profil horizontal

Planification

Corps de meuble

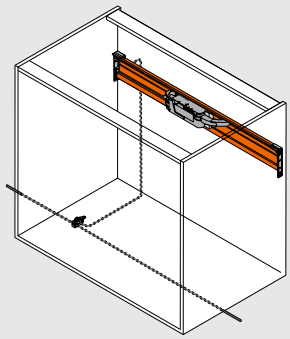

Position de l'unité motrice

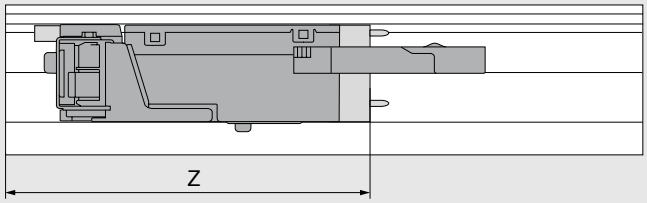

Z Cote de retrait

Système Box	Dos	Hauteur de dos	Largeur intérieure du corps de meuble LW (mm)									
			242–266			267–286				287–316		
			Z (mm)	Prolongateur de bras	Guide de bras	Z (mm)	Prolongateur de bras	Guide de bras	Support de bras	Z (mm)	Prolongateur de bras	Guide de bras
LÉGRABOX	Dos bois	N	–	–	–	–	–	–	–	193	✖	–
		M | K | C | F	–	–	–	182	●	–	○	182	●	–
	Dos acier	N	–	–	–	–	–	–	–	–	–	–
		M | K | C | F	–	–	–	182	●	–	○	182	●	–
MERIVOBOX	Dos bois	N	–	–	–	177	✖	–	–	177	●	–
		M | K | E | F	–	–	–	177	✖	–	–	177	●	–
	Dos acier	N	–	–	–	–	–	–	–	–	–	–
		M | K | E | F	–	–	–	177	●	–	–	177	●	–
TANDEMBOX	Dos bois	N	–	–	–	–	–	–	–	193	✖	○
		M | K | B | C | D	182	✖	●	182	✖	●	○	182	●	●
	Dos acier	N	–	–	–	193	✖	○	○	193	●	○
		M | K | B | C | D	–	–	–	182	✖	○	○	182	●	○

Système Box	Dos	Hauteur de dos	Largeur intérieure du corps de meuble LW (mm)					
			317–386			≥ 387		
			Z (mm)	Prolongateur de bras	Guide de bras	Z (mm)	Prolongateur de bras	Guide de bras
LÉGRABOX	Dos bois	N	193	●	–	LW / 2	●	–
		M | K | C | F	182	●	–	LW / 2	●	–
	Dos acier	N	–	–	–	–	–	–
		M | K | C | F	182	●	–	LW / 2	●	–
MERIVOBOX	Dos bois	N	177	●	–	LW / 2	●	–
		M | K | E | F	177	●	–	LW / 2	●	–
	Dos acier	N	–	–	–	–	–	–
		M | K | E | F	177	●	–	LW / 2	●	–
TANDEMBOX	Dos bois	N	193	●	○	LW / 2	●	○
		M | K | B | C | D	182	●	○	LW / 2	●	○
	Dos acier	N	193	●	○	LW / 2	●	○
		M | K | B | C | D	182	●	○	LW / 2	●	○

LW Largeur intérieure	○ Non nécessaire
Z Cote de retrait	– Impossible
● Nécessaire	✖ Supprimer

Corps de meuble avec un seul bloc-tiroir – Profil horizontal

Prolongateur de bras	Support de bras	Guide de bras
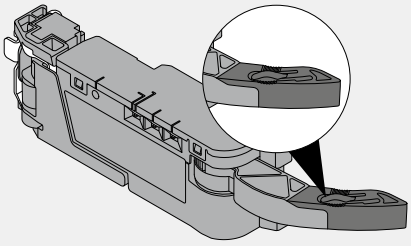	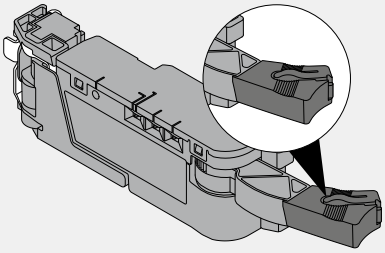	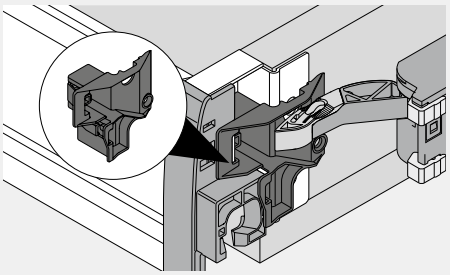

Cotes de perçage

LÉGRABOX

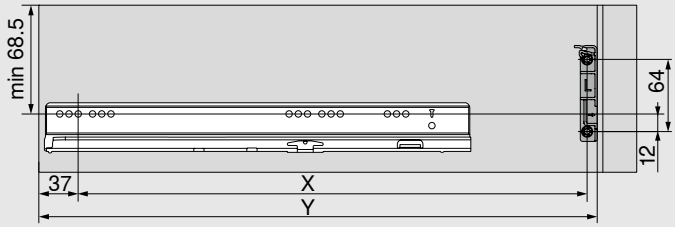

MERIVOBOX

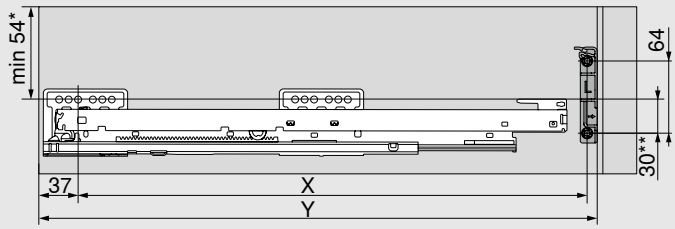

* 32 mm pour hauteur de dos N

** 45 mm pour hauteur de dos N

TANDEMBOX

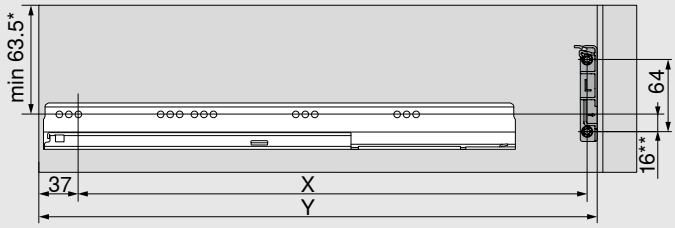

* 55 mm pour hauteur de dos N

** 24 mm pour hauteur de dos N

Dos	X (mm)	Y (mm)
Dos bois	NL - 9	NL + 37
Dos acier	NL - 26	NL + 20

NL Longueur nominale

X Position de perçage

Y Encombrement minimum

Corps de meuble avec un seul bloc-tiroir – Profil horizontal

Encombrement et distance de sécurité – Support d'alimentation

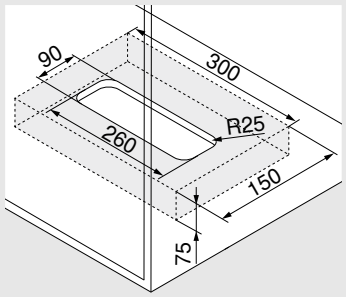

Montage sur le fond du meuble

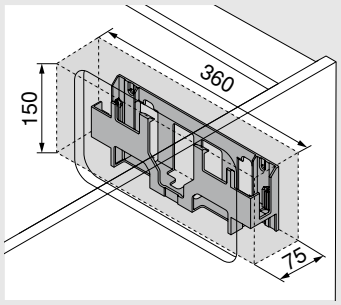

Montage sur le dos

Attention

Pour la circulation d'air, respecter une distance de sécurité de 30 mm. Dans le cas contraire, risque de surchauffe de l'alimentation SERVO-DRIVE.
La distance de sécurité est prise en compte dans les cotes du dessin.

Usinage de la face – Position – Butée de distance Blum

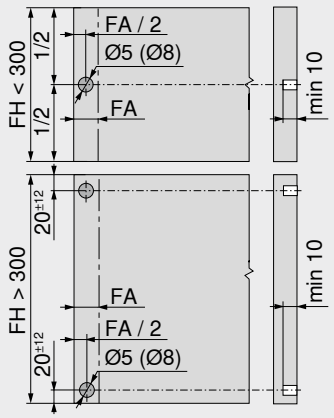

La butée de distance Blum garantit la course de déclenchement nécessaire de 2 mm.

Hauteur de la face FH (mm)	Butée de distance Blum (pces)
Jusqu'à 300	2
À partir de 301	4

FA Recouvrement

FH Hauteur de la face

Notes

Corps de meuble avec un seul bloc-tiroir – Équerre inversée



- Assistance électrique à l'ouverture en liaison avec BLUMOTION – pour une fermeture douce et silencieuse
- Avec équerre inversée
- Pas de liaison fixe entre l'unité motrice et le bloc-tiroir
- Utilisation des blocs-tiroirs sans modification
- Montage rapide des pièces prémontées

Encombrement

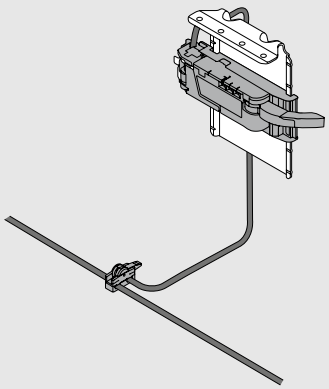

Informations utiles à la commande

	Butée de distance Blum		
	**Ø (mm)**	**Couleur**	
	5	TGR	**993.0530**
	8	TGR	**993.0830.01**
Utiliser 2 pces jusqu'à une hauteur de face de 300 mm			
Utiliser 4 pces à partir d'une hauteur de face de 300 mm			
Pour une coulisse corps de meuble LÉGRABOX/MERIVOBOX 70 kg, utiliser 4 pces			
Pour une coulisse corps de meuble TANDEMBOX 65 kg, utiliser 4 pces			

	Équerre inversée		
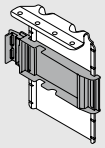	**Couleur**	**Matériau**	
	TGR/ZN	Acier	**Z10D6252**
Inclus adaptateur prémonté pour unité motrice			

	Unité motrice		
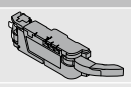	**Couleur**	**Matériau**	
	TGR	K	**Z10A3000.04**
Prolongateur de bras inclus, prémonté			

	Support de bras pour LÉGRABOX		
	**Couleur**	**Matériau**	
	SZ	K	**Z10A3006**
Dos acier			
Nécessaire à partir d'une hauteur M et d'une largeur intérieure de corps de meuble LW de 267–286 mm			

	Guide de bras pour TANDEMBOX		
	**Couleur**	**Matériau**	
	R7037	K	**Z10A3H00**
Dos bois			
Nécessaire pour une largeur intérieure de corps de meuble LW de 242–316 mm			

	Câble de distribution et protection de fin de câble SERVO-DRIVE		
	**Couleur**	**Longueur (m)**	
	SZ	8	**Z10K800AE**
Composé de :			
1 câble de distribution SERVO-DRIVE			
5 protections de fin de câble			
À recouper			
Utilisable en tant que câble de distribution, de profil et de communication			

	Nœud de connexion et protection de fin de câble		
	**Couleur**	**Matériau**	
	SZ	K	**Z10V100E.01**
Composé de :			
1 nœud de connexion			
2 protections de fin de câble			

Corps de meuble avec un seul bloc-tiroir – Équerre inversée

	Alimentation SERVO-DRIVE, câble d'alimentation inclus				
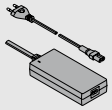					
Marchés	**Packs de langues**		**Marchés**	**Packs de langues**	
E	**A**	**Z10NE04EA**	**I**	**A**	**Z10NE04IA**
E	**B**	**Z10NE04EB**	**K**	**I**	**Z10NE04KI**
E	**C**	**Z10NE04EC**	**N**	**H**	**Z10NE04NH**
E	**D**	**Z10NE04ED**	**R**	**H**	**Z10NE04RH**
E	**E**	**Z10NE04EE**	**S**	**K**	**Z10NE04SK**
E	**F**	**Z10NE04EF**	**T**	**H**	**Z10NE04TH**
E	**I**	**Z10NE04EI**	**U**	**G**	**Z10NE04UG**
B	**A**	**Z10NE04BA**	**U**	**J**	**Z10NE04UJ**
B	**I**	**Z10NE04BI**	**Z**	**I**	**Z10NE04ZI**
H	**I**	**Z10NE04HI**			
Avec notices de montage et d'utilisation					
Composé de :					
1 x	Alimentation (câble sortie : longueur de 2 m)				
1 x	Câble d'alimentation (1,5–1,8 m, fiches incluses)				

Marchés et packs de langues

Désignation			
Marchés		**Packs de langues***	
E	Europe	**A**	DE, EN, FR, IT, NL
B	GB	**B**	DA, EN, FI, NO, SV
H	IN	**C**	EL, EN, HR, SR, SL, TR
I	IL	**D**	EN, ES, FR, IT, PT
K	AU	**E**	CS, HU, PL, SK
N	CN	**F**	BG, ET, LV, LT, RO, RU, GB
R	KR	**G**	EN, ES, FR
S	BR	**H**	EN, ZH, KO
T	TW	**I**	EN
U	US | CA | JP	**J**	JA
Z	ZA	**K**	EN, ES, PT
* Désignations des langues conformément à la norme ISO-639			

	Support d'alimentation		
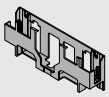	Montage sur le dos		
	Couleur	**Matériau**	
	WGR	K	**Z10NG120**
Pour alimentation SERVO-DRIVE			

Alternative

	Support d'alimentation		
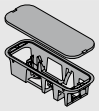	Montage sur le fond du meuble		
	Couleur	**Matériau**	
	TGR	K	**Z10NG000**
Couvercle inclus			
Pour alimentation SERVO-DRIVE			

Accessoires

	Attache-câble		
	**Couleur**	**Matériau**	
	WS	K	**Z10K0009**
Par ex. pour fixer le câble de distribution SERVO-DRIVE			

	Stabilisateur fond/face		
	**Couleur**	**Matériau**	
	R7037	K	**Z96.10E1**

Corps de meuble avec un seul bloc-tiroir – Équerre inversée

Planification

Corps de meuble

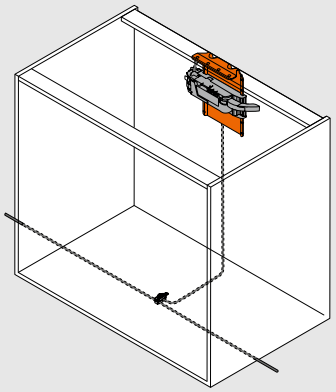

Position de l'unité motrice

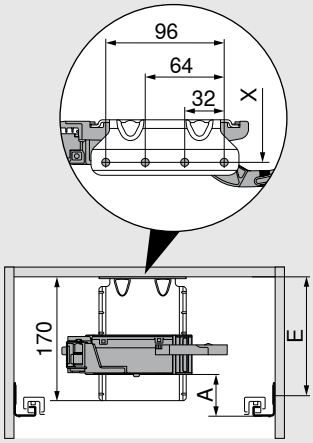

A Distance du bord inférieur de la coulisse corps de meuble au bord inférieur de l'unité motrice

E Distance du bord inférieur du panneau supérieur à la position de vissage de la coulisse corps de meuble

X Position de perçage

Pour des raisons de stabilité, la traverse doit être reliée au plan de travail

Position – Unité motrice – Systèmes Box

Système Box	Dos	Hauteur de dos	Largeur intérieure du corps de meuble LW (mm)											
			242–266			267–286			287–316			≥ 317		
			A (mm)	E min. (mm)	E max. (mm)	A (mm)	E min. (mm)	E max. (mm)	A (mm)	E min. (mm)	E max. (mm)	A (mm)	E min. (mm)	E max. (mm)
LÉGRABOX	Dos bois	N	–	–	–	–	–	–	45	84	174	45	84	174
		M | K | C | F	–	–	–	45	84	174	45	84	174	45	84	174
	Dos acier	N	–	–	–	–	–	–	–	–	–	–	–	–
		M | K | C | F	–	–	–	45	84	174	45	84	174	45	84	174
MERIVOBOX	Dos bois	N	–	–	–	28	50	139	28	50	139	28	50	139
		M | K | E | F	–	–	–	45	67	157	45	67	157	45	67	157
	Dos acier	N	–	–	–	–	–	–	–	–	–	–	–	–
		M | K | E | F	–	–	–	45	67	157	45	67	157	45	67	157
TANDEMBOX	Dos bois	N	35	79	180	35	79	180	35	79	180	28	79	180
		M | K | B | C | D	35	79	180	35	79	180	35	79	180	35	79	180
	Dos acier	N	–	–	–	–	–	–	28	79	180	28	79	180
		M | K | B | C | D	–	–	–	35	79	180	35	79	180	35	79	180

A Distance du bord inférieur de la coulisse corps de meuble au bord inférieur de l'unité motrice

E Distance du bord inférieur du panneau supérieur à la position de vissage de la coulisse corps de meuble

– Impossible

Corps de meuble avec un seul bloc-tiroir – Équerre inversée

Position – Unité motrice – Systèmes coulissants

Systèmes coulissants	Hauteur du côté de tiroir SKH (mm)	Largeur intérieure du corps de meuble LW (mm)								
		224–234			235–428			≥ 429		
		A (mm)	E min. (mm)	E max. (mm)	A (mm)	E min. (mm)	E max. (mm)	A (mm)	E min. (mm)	E max. (mm)
MOVENTO	≥ 79	–	–	–	60	100	190	35	75	165
TANDEM	≥ 79	55	96	187	55	96	187	35	75	167

A Distance du bord inférieur de la coulisse corps de meuble au bord inférieur de l'unité motrice

E Distance du bord inférieur du panneau supérieur à la position de vissage de la coulisse

LW Largeur intérieure

– Impossible

Cotes de perçage pour systèmes Box

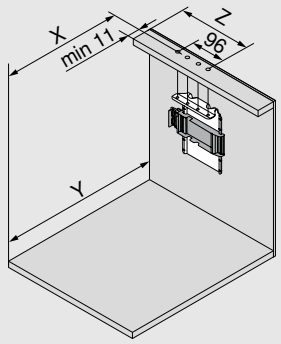

Dos	X (mm)	Y (mm)
Dos bois	NL - 1	NL + 34
Dos acier	NL - 18	NL + 17

NL Longueur nominale

X Position de perçage

Y Encombrement minimum

Z Cote de retrait

Système Box	Dos	Hauteur de dos	Largeur intérieure du corps de meuble LW (mm)									
			242–266			267–286				287–316		
			Z (mm)	Prolongateur de bras	Guide de bras	Z (mm)	Prolongateur de bras	Guide de bras	Support de bras	Z (mm)	Prolongateur de bras	Guide de bras
LÉGRABOX	Dos bois	N	–	–	–	184	●	–	–	184	●	–
		M | K | C | F	–	–	–	184	●	–	–	184	●	–
	Dos acier	N	–	–	–	–	–	–	–	–	–	–
		M | K | C | F	–	–	–	184	✖	–	●	184	●	–
MERIVOBOX	Dos bois	N	–	–	–	174	✖	–	–	174	●	–
		M | K | E | F	–	–	–	174	✖	–	–	174	●	–
	Dos acier	N	–	–	–	–	–	–	–	–	–	–
		M | K | E | F	–	–	–	174	●	–	–	174	●	–
TANDEMBOX	Dos bois	N	179	✖	●	179	●	●	–	179	●	●
		M | K | B | C | D	179	✖	●	179	●	●	–	179	●	●
	Dos acier	N	–	–	–	–	–	–	–	190	✖	–
		M | K | B | C | D	–	–	–	179	✖	–	–	179	●	–

LW Largeur intérieure

Z Cote de retrait

● Nécessaire

○ Non nécessaire

– Impossible

✖ Supprimer

Corps de meuble avec un seul tiroir – Équerre inversée

Système Box	Dos	Hauteur de dos	Largeur intérieure du corps de meuble LW (mm)					
			317–386			≥ 387		
			Z (mm)	Prolongateur de bras	Guide de bras	Z (mm)	Prolongateur de bras	Guide de bras
LÉGRABOX	Dos bois	N	184	●	–	LW / 2	●	–
		M | K | C | F	184	●	–	LW / 2	●	–
	Dos acier	N	–	–	–	–	–	–
		M | K | C | F	184	●	–	LW / 2	●	–
MERIVOBOX	Dos bois	N	174	●	–	LW / 2	●	–
		M | K | E | F	174	●	–	LW / 2	●	–
	Dos acier	N	–	–	–	–	–	–
		M | K | E | F	174	●	–	LW / 2	●	–
TANDEMBOX	Dos bois	N	179	●	○	LW / 2	●	○
		M | K | B | C | D	179	●	○	LW / 2	●	○
	Dos acier	N	190	●	–	LW / 2	●	–
		M | K | B | C | D	179	●	–	LW / 2	●	–

LW	Largeur intérieure	○	Non nécessaire
Z	Cote de retrait	–	Impossible
●	Nécessaire	✖	Supprimer

Prolongateur de bras

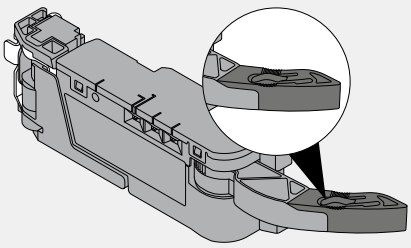

Support de bras

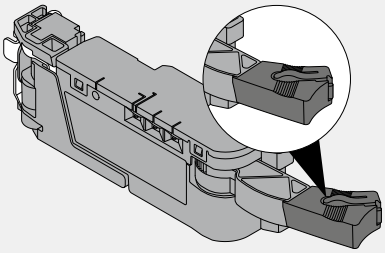

Guide de bras

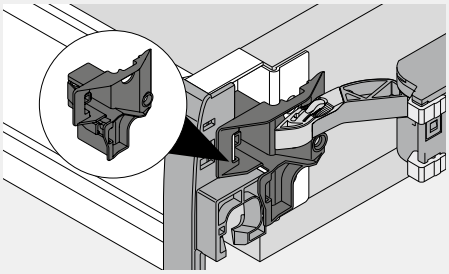

Encombrement et distance de sécurité – Support d'alimentation

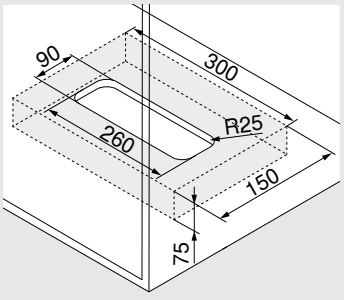

Montage sur le fond du meuble

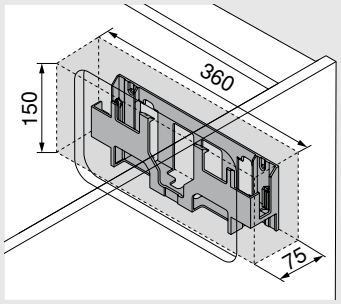

Montage sur le dos

Attention

Pour la circulation d'air, respecter une distance de sécurité de 30 mm. Dans le cas contraire, risque de surchauffe de l'alimentation SERVO-DRIVE.
La distance de sécurité est prise en compte dans les cotes du dessin.

Corps de meuble avec un seul tiroir – Équerre inversée

Cotes de perçage pour systèmes coulissants

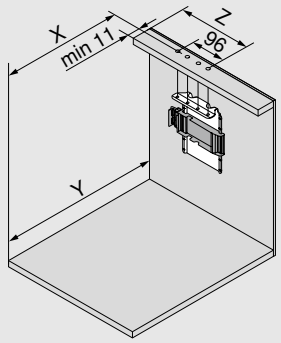

Hauteur du côté de tiroir SKH (mm)	X (mm)	Y (mm)
≥ 79	NL – 5	NL + 30

NL Longueur nominale

X Position de perçage

Y Encombrement minimum

Z Cote de retrait

Systèmes coulissants	Hauteur du côté de tiroir SKH (mm)	Largeur intérieure du corps de meuble LW (mm)							
		224–234		235–388		389–428		≥ 429	
		Z (mm)	Prolongateur de bras	Z (mm)	Prolongateur de bras	Z (mm)	Prolongateur de bras	Z (mm)	Prolongateur de bras
MOVENTO	≥ 79	–	–	164	●	164	●	LW / 2	●
TANDEM	≥ 79	164	–	164	●	LW / 2	●	LW / 2	●

LW Largeur intérieure

Z Cote de retrait

● Nécessaire

– Impossible

Usinage de la face – Position – Butée de distance Blum

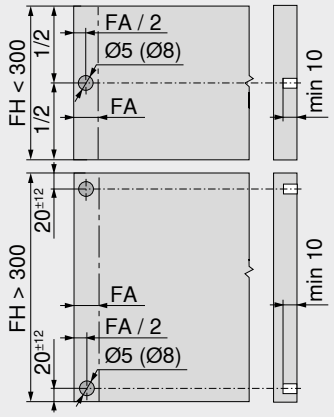

La butée de distance Blum garantit la course de déclenchement nécessaire de 2 mm.

Hauteur de la face FH (mm)	Butée de distance Blum (pces)
Jusqu'à 300	2
À partir de 301	4

FA Recouvrement

FH Hauteur de la face

Deux tiroirs avec une seule face



- Assistance électrique à l'ouverture en liaison avec BLUMOTION – pour une fermeture douce et silencieuse
- Déclenchement synchronisé de deux tiroirs et/ou applications larges
- Avec équerre
- Pas de liaison fixe entre l'unité motrice et le bloc-tiroir
- Utilisation des blocs-tiroirs sans modification
- Montage rapide des pièces prémontées

Câblage

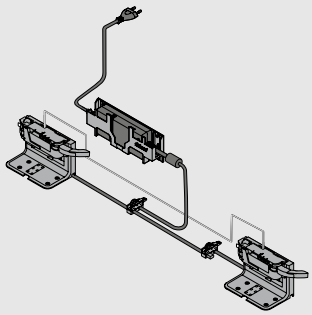

Informations utiles à la commande

	Butée de distance Blum		
	**Ø (mm)**	**Couleur**	
	5	Gris profond	**993.0530**
	8	Gris profond	**993.0830.01**
Utiliser 2 pces jusqu'à une hauteur de face de 300 mm			
Utiliser 4 pces à partir d'une hauteur de face de 300 mm			

	Équerre simple		
	**Couleur**	**Matériau**	
	TGR	K	**Z10D0311**
Pour 1 unité motrice			

	Unité motrice		
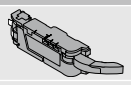	**Couleur**	**Matériau**	
	TGR	K	**Z10A3000.04**
Prolongateur de bras inclus, prémonté			

	Câble de distribution et protection de fin de câble SERVO-DRIVE		
	**Couleur**	**Longueur (m)**	
	SZ	8	**Z10K800AE**
Composé de :			
1 câble de distribution SERVO-DRIVE			
5 protections de fin de câble			
À recouper			
Utilisable en tant que câble de distribution, de profil et de communication			

	Nœud de connexion et protection de fin de câble		
	**Couleur**	**Matériau**	
	SZ	K	**Z10V100E.01**
Composé de :			
1 nœud de connexion			
2 protections de fin de câble			

	Support d'alimentation		
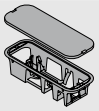	Montage sur le fond du meuble		
	Couleur	**Matériau**	
	TGR	K	**Z10NG000**
Couvercle inclus			
Pour alimentation SERVO-DRIVE			

Alternative

	Support d'alimentation		
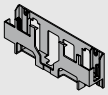	Montage sur le dos		
	Couleur	**Matériau**	
	WGR	K	**Z10NG120**
Pour alimentation SERVO-DRIVE			

Accessoires

	Attache-câble		
	**Couleur**	**Matériau**	
	WS	K	**Z10K0009**
Par ex. pour fixer le câble de distribution SERVO-DRIVE			

Deux tiroirs avec une seule face

	Alimentation SERVO-DRIVE, câble d'alimentation inclus				
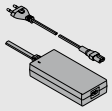					
Marchés	**Packs de langues**		**Marchés**	**Packs de langues**	
E	A	Z10NE04EA	I	A	Z10NE04IA
E	B	Z10NE04EB	K	I	Z10NE04KI
E	C	Z10NE04EC	N	H	Z10NE04NH
E	D	Z10NE04ED	R	H	Z10NE04RH
E	E	Z10NE04EE	S	K	Z10NE04SK
E	F	Z10NE04EF	T	H	Z10NE04TH
E	I	Z10NE04EI	U	G	Z10NE04UG
B	A	Z10NE04BA	U	J	Z10NE04UJ
B	I	Z10NE04BI	Z	I	Z10NE04ZI
H	I	Z10NE04HI			
Avec notices de montage et d'utilisation					
Composé de :					
1 x	Alimentation (câble sortie : longueur de 2 m)				
1 x	Câble d'alimentation (1,5–1,8 m, fiches incluses)				

Marchés et packs de langues

Désignation			
Marchés		**Packs de langues***	
E	Europe	**A**	DE, EN, FR, IT, NL
B	GB	**B**	DA, EN, FI, NO, SV
H	IN	**C**	EL, EN, HR, SR, SL, TR
I	IL	**D**	EN, ES, FR, IT, PT
K	AU	**E**	CS, HU, PL, SK
N	CN	**F**	BG, ET, LV, LT, RO, RU, UK
R	KR	**G**	EN, ES, FR
S	BR	**H**	EN, ZH, KO
T	TW	**I**	EN
U	US | CA | JP	**J**	JA
Z	ZA	**K**	EN, ES, PT

* Désignations des langues conformément à la norme ISO-639

	Câble de synchronisation	
	**Longueur (mm)**	
	80	**Z10K008S**
	500	**Z10K050S**
	1200	**Z10K120S**
	1600	**Z10K160S**

Relie deux unités motrices qui assurent simultanément l'ouverture

Planification

Corps de meuble

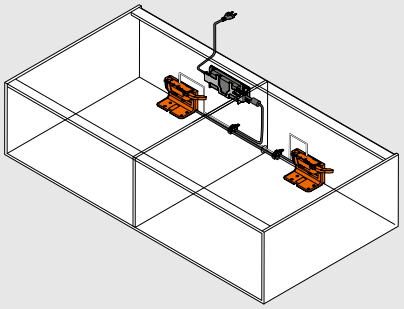

Panneau inférieur – Équerre simple

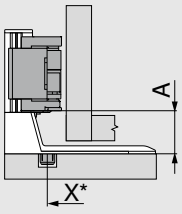

X Position de perçage

A Distance du bord inférieur de l'équerre au bord inférieur de l'unité motrice

* Mesurée depuis l'avant du corps de meuble

Systèmes coulissants	Hauteur du côté de tiroir SKH (mm)	Largeur intérieure du corps de meuble LW (mm)
		≥ 429
		A (mm)
MOVENTO	≥ 79	35
TANDEM	≥ 79	35

Deux tiroirs avec une seule face – Équerre simple

Panneau inférieur – Équerre simple

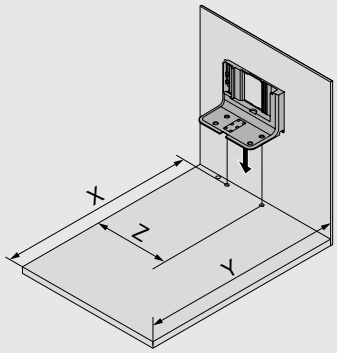

Hauteur du côté de tiroir SKH (mm)	X (mm)	Y (mm)	Z (mm)
≥ 79	NL + 16	NL + 30	LW / 2

LW Largeur intérieure

NL Longueur nominale

X Position de perçage

Y Encombrement minimum

Z Cote de retrait

Usinage de la face – Position – Butée de distance Blum

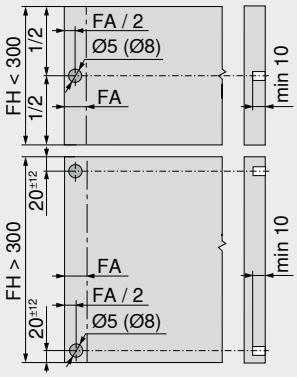

La butée de distance Blum garantit la course de déclenchement nécessaire de 2 mm.

Hauteur de la face FH (mm)	Butée de distance Blum (pces)
Jusqu'à 300	2
À partir de 301	4

FA Recouvrement

FH Hauteur de la face

Deux tiroirs avec une seule face – Équerre simple

Panneau inférieur – Schéma de perçage

Câblage inférieur

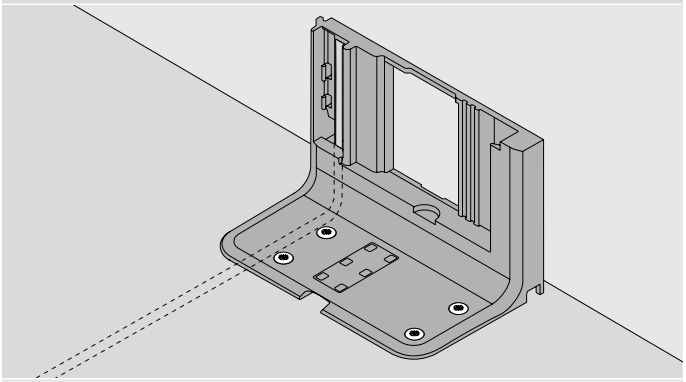

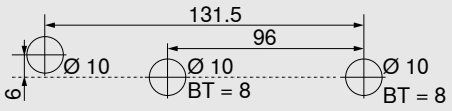

Schéma de perçage alternatif pour MINIPRESS top et MINIPRESS

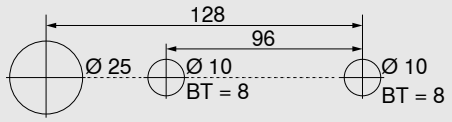

Câblage arrière

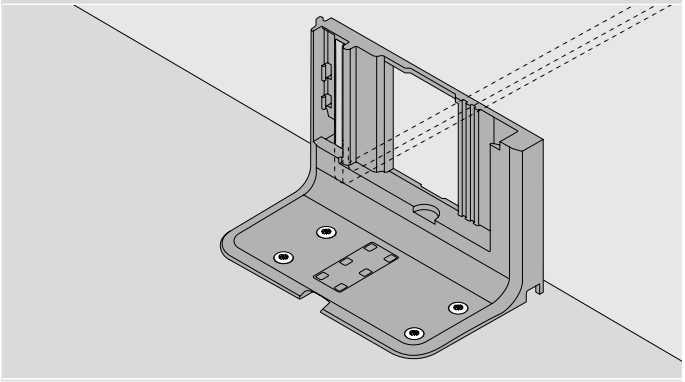

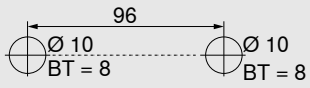

BT Profondeur de perçage

Encombrement et distance de sécurité – Support d'alimentation

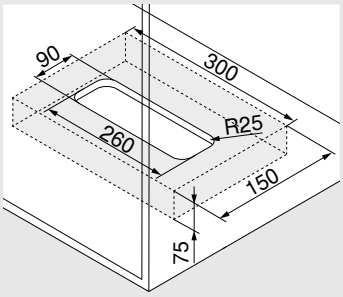

Montage sur le fond du meuble

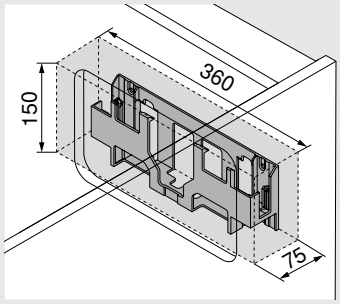

Montage sur le dos

Attention

Pour la circulation d'air, respecter une distance de sécurité de 30 mm. Dans le cas contraire, risque de surchauffe de l'alimentation SERVO-DRIVE.
La distance de sécurité est prise en compte dans les cotes du dessin.

Corps de meuble avec différentes profondeurs de tiroir/tiroir à l'anglaise



- Assistance électrique à l'ouverture en liaison avec BLUMOTION – pour une fermeture douce et silencieuse
- Avec équerre et profil horizontal
- Pas de liaison fixe entre l'unité motrice et le bloc-tiroir
- Utilisation des blocs-tiroirs sans modification
- Montage rapide des pièces prémontées

Câblage

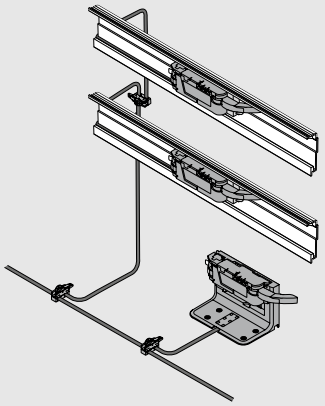

Informations utiles à la commande

	Butée de distance Blum		
	**Ø (mm)**	**Couleur**	
	5	Gris profond	**993.0530**
	8	Gris profond	**993.0830.01**
Utiliser 2 pces jusqu'à une hauteur de face de 300 mm			
Utiliser 4 pces à partir d'une hauteur de face de 300 mm			

	Butée de distance Blum – Tiroir à l'anglaise	
	**Ø (mm)**	
	10	**993.2000**
	TANDEM	
Butée de distance Blum réglable pour tiroirs à l'anglaise et faces encastrées avec TANDEM		

	Réglage en profondeur – Tiroir à l'anglaise	
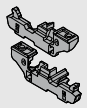	MOVENTO	**298.7600**
Pour applications encastrées uniquement		
Butée de distance Blum intégrée		
Adapté au boîtier d'accouplement T51.7601		

	Équerre simple		
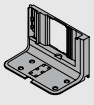	**Couleur**	**Matériau**	
	TGR	K	**Z10D0311**
Pour 1 unité motrice			

	Unité motrice		
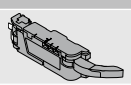	**Couleur**	**Matériau**	
	TGR	K	**Z10A3000.04**
Prolongateur de bras inclus, prémonté			

	Profil horizontal		
	**Longueur (mm)**	**Matériau**	
	1143	Alu	**Z10T1143B**
Pour largeur de corps de meuble KB 275–1 200 mm			
Débit :	Largeur intérieure LW – 19 mm		

	Réceptacle profil horizontal		
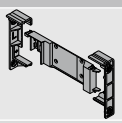	**Couleur**	**Matériau**	
	TGR	K	**Z10D5210**
Composé de :			
1 réceptacle profil gauche/droite 1 adaptateur profil pour unité motrice Vis agglo et eurovis utilisables			

	Câble de distribution et protection de fin de câble SERVO-DRIVE		
	**Couleur**	**Longueur (m)**	
	SZ	8	**Z10K800AE**
Composé de :			
1 câble de distribution SERVO-DRIVE			
5 protections de fin de câble			
À recouper			
Utilisable en tant que câble de distribution, de profil et de communication			

Corps de meuble avec différentes profondeurs de tiroir/tiroir à l'anglaise

	Alimentation SERVO-DRIVE, câble d'alimentation inclus				
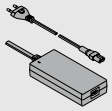					
Marchés	**Packs de langues**		**Marchés**	**Packs de langues**	
E	**A**	**Z10NE04EA**	**I**	**A**	**Z10NE04IA**
E	**B**	**Z10NE04EB**	**K**	**I**	**Z10NE04KI**
E	**C**	**Z10NE04EC**	**N**	**H**	**Z10NE04NH**
E	**D**	**Z10NE04ED**	**R**	**H**	**Z10NE04RH**
E	**E**	**Z10NE04EE**	**S**	**K**	**Z10NE04SK**
E	**F**	**Z10NE04EF**	**T**	**H**	**Z10NE04TH**
E	**I**	**Z10NE04EI**	**U**	**G**	**Z10NE04UG**
B	**A**	**Z10NE04BA**	**U**	**J**	**Z10NE04UJ**
B	**I**	**Z10NE04BI**	**Z**	**I**	**Z10NE04ZI**
H	**I**	**Z10NE04HI**			
Avec notices de montage et d'utilisation					
Composé de :					
1 x	Alimentation (câble sortie : longueur de 2 m)				
1 x	Câble d'alimentation (1,5–1,8 m, fiches incluses)				

Marchés et packs de langues

Désignation			
Marchés		**Packs de langues***	
E	Europe	**A**	DE, EN, FR, IT, NL
B	GB	**B**	DA, EN, FI, NO, SV
H	IN	**C**	EL, EN, HR, SR, SL, TR
I	IL	**D**	EN, ES, FR, IT, PT
K	AU	**E**	CS, HU, PL, SK
N	CN	**F**	BG, ET, LV, LT, RO, RU, UK
R	KR	**G**	EN, ES, FR
S	BR	**H**	EN, ZH, KO
T	TW	**I**	EN
U	US | CA | JP	**J**	JA
Z	ZA	**K**	EN, ES, PT
* Désignations des langues conformément à la norme ISO-639			

	Nœud de connexion et protection de fin de câble		
	**Couleur**	**Matériau**	
	SZ	K	**Z10V100E.01**
Composé de :			
1 nœud de connexion			
2 protections de fin de câble			

	Support d'alimentation		
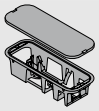	Montage sur le fond du meuble		
	Couleur	**Matériau**	
	TGR	K	**Z10NG000**
Couvercle inclus			
Pour alimentation SERVO-DRIVE			

Alternative

	Support d'alimentation		
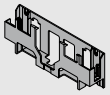	Montage sur le dos		
	Couleur	**Matériau**	
	WGR	K	**Z10NG120**
Pour alimentation SERVO-DRIVE			

Accessoires

	Attache-câble		
	**Couleur**	**Matériau**	
	WS	K	**Z10K0009**
Par ex. pour fixer le câble de distribution SERVO-DRIVE			

Corps de meuble avec différentes profondeurs de tiroir/tiroir à l'anglaise – Profil horizontal

Planification

Corps de meuble

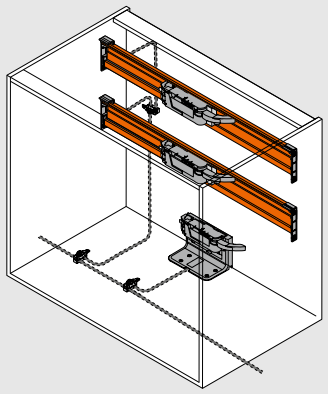

Position – Unité motrice

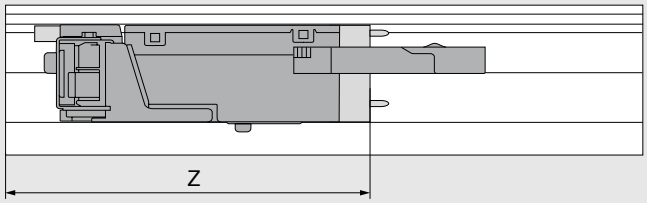

Z Cote de retrait

Systèmes coulissants	Hauteur du côté de tiroir SKH (mm)	Largeur intérieure du corps de meuble LW (mm)							
		224–234		235–388		389–428		≥ 429	
		Z (mm)	Prolongateur de bras	Z (mm)	Prolongateur de bras	Z (mm)	Prolongateur de bras	Z (mm)	Prolongateur de bras
MOVENTO	≥ 79	167	–	167	●	167	●	LW / 2	●
TANDEM	≥ 79	167	–	167	●	LW / 2	●	LW / 2	●

LW Largeur intérieure

Z Cote de retrait

● Nécessaire

– Impossible

Prolongateur de bras

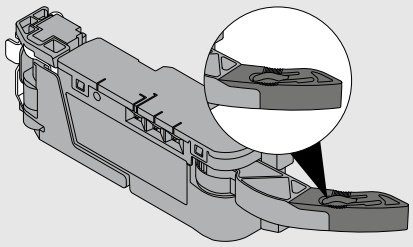

Usinage de la face – Position de la butée de distance Blum

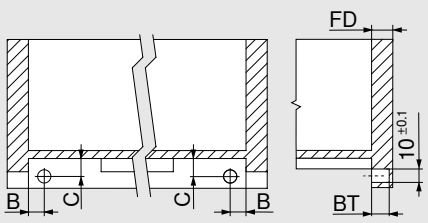

TANDEM

Tiroir à l'anglaise

La butée de distance Blum garantit la course de déclenchement nécessaire de 2 mm.

Coulisses	Type de bloc-tiroir	B (mm)	C (mm)
56xH / 56xF	Sortie totale	16.5 ±1	12.0 +-1
55xH / 55xF	Sortie partielle	18.5 ±0.5	13.5 ±0.5

Épaisseur de la face FD (mm)	Profondeur de perçage BT (mm)	Plage de réglage (mm)
13.0	10.0	+1.75 / –0.25
À partir de 14,5	11.5	±1.75

Cotes de perçage

MOVENTO

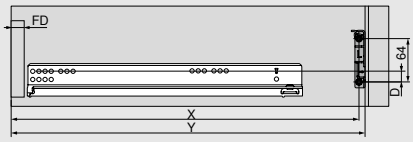

Hauteur du côté de tiroir SKH (mm)	X (mm)	Y (mm)
≥ 79	NL + FD + 26	NL + FD + 36

FD Épaisseur de la face
NL Longueur nominale
X Position de perçage
Y Encombrement minimum

TANDEM

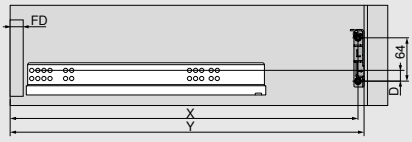

Systèmes coulissants	Hauteur du côté de tiroir SKH (mm)	Largeur intérieure du corps de meuble LW (mm)
		≥ 429
		D (mm)
MOVENTO	≥ 79	19
TANDEM	≥ 79	19

D Distance de la position de montage de la coulisse corps de meuble jusqu'à la position de montage du réceptacle profil vertical

Corps de meuble

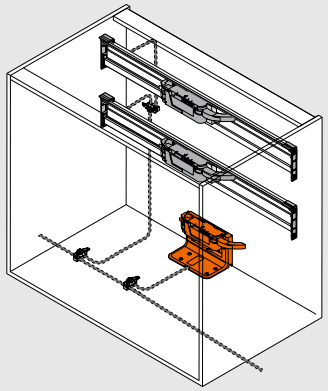

Position – Unité motrice

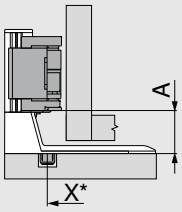

X Position de perçage

A Distance du bord inférieur de l'équerre au bord inférieur de l'unité motrice

* Mesurée depuis l'avant du corps de meuble

Systèmes coulissants	Hauteur du côté de tiroir SKH (mm)	Largeur intérieure du corps de meuble LW (mm)
		≥ 429
		A (mm)
MOVENTO	≥ 79	35
TANDEM	≥ 79	35

Cotes de perçage – Panneau inférieur

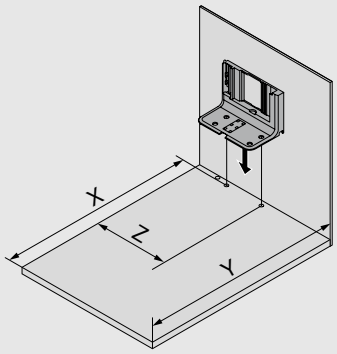

Hauteur du côté de tiroir SKH (mm)	X (mm)	Y (mm)	Z (mm)
≥ 79	NL + 16	NL + 30	LW / 2

LW Largeur intérieure
NL Longueur nominale
X Position de perçage
Y Encombrement minimum
Z Cote de retrait

Corps de meuble avec différentes profondeurs de tiroir/tiroir à l'anglaise – Profil horizontal

Panneau inférieur – Schéma de perçage

Câblage inférieur

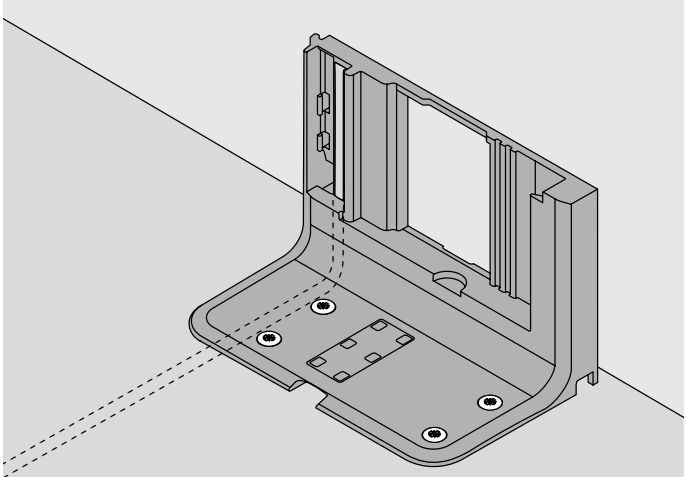

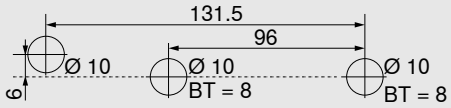

Schéma de perçage alternatif pour MINIPRESS top et MINIPRESS

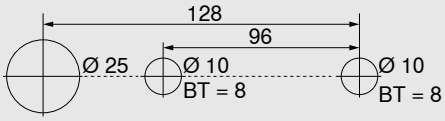

Câblage arrière

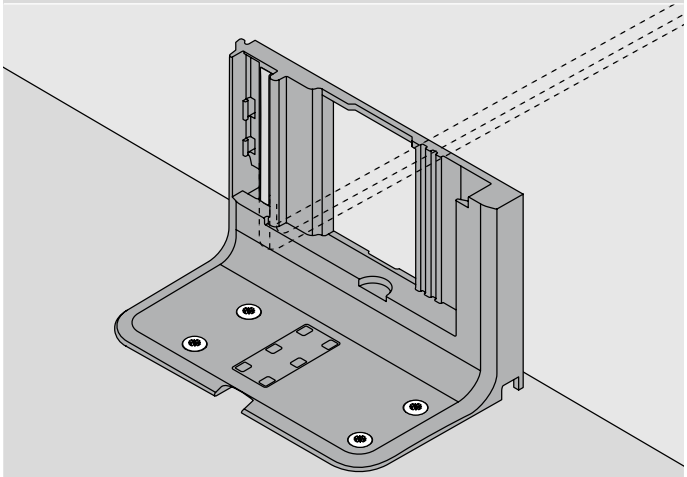

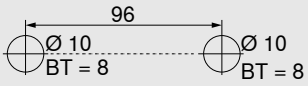

BT Profondeur de perçage

Encombrement et distance de sécurité – Support d'alimentation

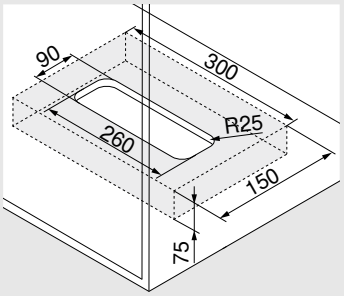

Montage sur le fond du meuble

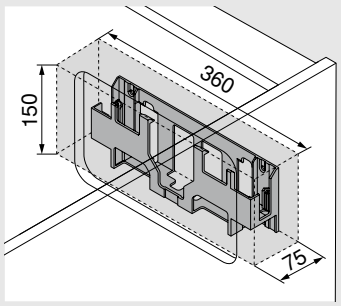

Montage sur le dos

Attention

Pour la circulation d'air, respecter une distance de sécurité de 30 mm. Dans le cas contraire, risque de surchauffe de l'alimentation SERVO-DRIVE.
La distance de sécurité est prise en compte dans les cotes du dessin.

Notes

Corps de meuble avec faces encastrées



- Assistance électrique à l'ouverture en liaison avec BLUMOTION – pour une fermeture douce et silencieuse
- Avec profil vertical
- Pas de liaison fixe entre l'unité motrice et le bloc-tiroir
- Utilisation des blocs-tiroirs sans modification
- Montage sans outil de l'unité motrice
- Câblage simple

Câblage

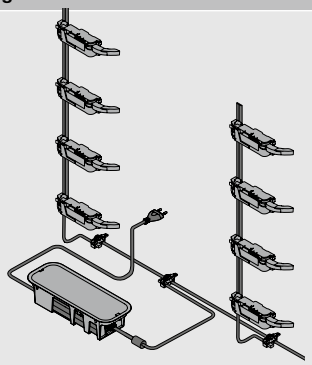

Informations utiles à la commande

	Butée de distance Blum – Tiroir à l'anglaise	
	**Ø (mm)**	
	10	**993.2000**
	TANDEM	
Butée de distance Blum réglable pour tiroirs à l'anglaise et faces encastrées avec TANDEM		

	Réglage en profondeur – Tiroir à l'anglaise	
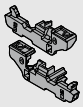	MOVENTO	**298.7600**
Pour applications encastrées uniquement		
Butée de distance Blum intégrée		
Adapté au boîtier d'accouplement T51.7601		

	Profil			
	**Profil avec câble de distribution SERVO-DRIVE**			
	Longueur (mm)			
	650	**Z10T650AA**	750	**Z10T750AA**
	700	**Z10T700AA**	800	**Z10T800AA**
	710	**Z10T710AA**		
	**Profil sans câble de distribution SERVO-DRIVE**			
	Longueur (mm)			
	1170			**Z10T1170A**
Aluminium à recouper				
Débit :	Hauteur intérieure de corps de meuble LH - 10 mm			

	Réceptacles profil supérieur/inférieur		
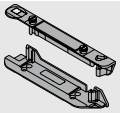	Meuble avec traverse horizontale		
	Couleur	**Matériau**	
	TGR	K	**Z10D01E0.01**

Alternative au 3

	Réceptacles profil inférieur/arrière		
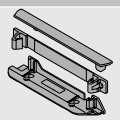	Meuble avec traverse verticale		
	Couleur	**Matériau**	
	TGR	K	**Z10D01EA.01**

	Unité motrice		
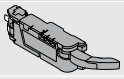	**Couleur**	**Matériau**	
	TGR	K	**Z10A3000.04**
Prolongateur de bras inclus, prémonté			

	Câble de distribution et protection de fin de câble SERVO-DRIVE		
	**Couleur**	**Longueur (m)**	
	SZ	8	**Z10K800AE**
Composé de :			
1 câble de distribution SERVO-DRIVE			
5 protections de fin de câble			
À recouper			
Utilisable en tant que câble de distribution, de profil et de communication			

	Nœud de connexion et protection de fin de câble		
	**Couleur**	**Matériau**	
	SZ	K	**Z10V100E.01**
Composé de :			
1 nœud de connexion			
2 protections de fin de câble			

Corps de meuble avec faces encastrées

	Alimentation SERVO-DRIVE, câble d'alimentation inclus				
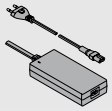					
Marchés	**Packs de langues**		**Marchés**	**Packs de langues**	
E	A	Z10NE04EA	I	A	Z10NE04IA
E	B	Z10NE04EB	K	I	Z10NE04KI
E	C	Z10NE04EC	N	H	Z10NE04NH
E	D	Z10NE04ED	R	H	Z10NE04RH
E	E	Z10NE04EE	S	K	Z10NE04SK
E	F	Z10NE04EF	T	H	Z10NE04TH
E	I	Z10NE04EI	U	G	Z10NE04UG
B	A	Z10NE04BA	U	J	Z10NE04UJ
B	I	Z10NE04BI	Z	I	Z10NE04ZI
H	I	Z10NE04HI			
Avec notices de montage et d'utilisation					
Composé de :					
1 x	Alimentation (câble sortie : longueur de 2 m)				
1 x	Câble d'alimentation (1,5–1,8 m, fiches incluses)				

Marchés et packs de langues

Désignation			
Marchés		**Packs de langues***	
E	Europe	**A**	DE, EN, FR, IT, NL
B	GB	**B**	DA, EN, FI, NO, SV
H	IN	**C**	EL, EN, HR, SR, SL, TR
I	IL	**D**	EN, ES, FR, IT, PT
K	AU	**E**	CS, HU, PL, SK
N	CN	**F**	BG, ET, LV, LT, RO, RU, UK
R	KR	**G**	EN, ES, FR
S	BR	**H**	EN, ZH, KO
T	TW	**I**	EN
U	US | CA | JP	**J**	JA
Z	ZA	**K**	EN, ES, PT
* Désignations des langues conformément à la norme ISO-639			

	Support d'alimentation		
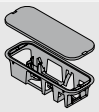	Montage sur le fond du meuble		
	Couleur	**Matériau**	
	TGR	K	Z10NG000
Couvercle inclus			
Pour alimentation SERVO-DRIVE			

Alternative

	Support d'alimentation		
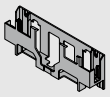	Montage sur le dos		
	Couleur	**Matériau**	
	TGR	K	Z10NG120
Pour alimentation SERVO-DRIVE			

Accessoires

	Attache-câble		
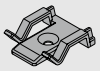	**Couleur**	**Matériau**	
	WS	K	Z10K0009
Par ex. pour fixer le câble de distribution SERVO-DRIVE			

Corps de meuble avec faces encastrées

Planification

Corps de meuble

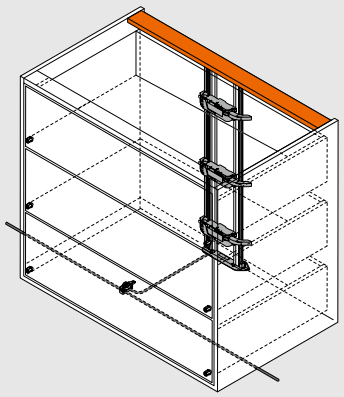

Position – Unité motrice

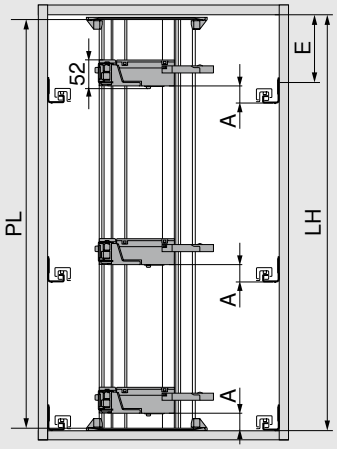

PL = LH – 10 mm

Arrondir à la dizaine inférieure la plus proche

LH Hauteur intérieure du corps de meuble

PL Longueur de profil

A Distance du bord inférieur de la coulisse corps de meuble au bord inférieur de l'unité motrice

E Distance du bord inférieur du panneau supérieur à la position de vissage de la coulisse

Position – Unité motrice

Systèmes coulissants	Hauteur du côté de tiroir SKH (mm)	Largeur intérieure du corps de meuble LW (mm)					
		224–234		235–428		≥ 429	
		A (mm)	E min. (mm)	A (mm)	E min. (mm)	A (mm)	E min. (mm)
MOVENTO	≥ 79	–	–	60	74	35	49
TANDEM	≥ 79	55	71	55	71	35	51

A Distance du bord inférieur de la coulisse corps de meuble au bord inférieur de l'unité motrice

E Distance du bord inférieur du panneau supérieur à la position de vissage de la coulisse

– Impossible

Cotes de perçage – Panneau inférieur | traverse

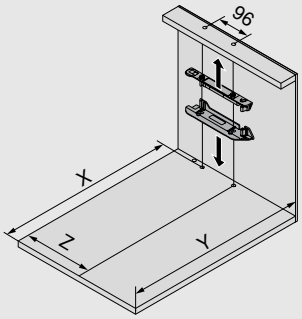

Dos	X (mm)	Y (mm)
≥ 79	NL + FD + 18	NL + FD + 34

FD Épaisseur de la face

NL Longueur nominale

X Position de perçage

Y Encombrement minimum

Z Cote de retrait

Systèmes coulissants	Hauteur du côté de tiroir SKH (mm)	Largeur intérieure du corps de meuble LW (mm)							
		224–234		235–388		389–428		≥ 429	
		Z (mm)	Prolongateur de bras	Z (mm)	Prolongateur de bras	Z (mm)	Prolongateur de bras	Z (mm)	Prolongateur de bras
MOVENTO	≥ 79	–	–	164	●	164	●	LW / 2	●
TANDEM	≥ 79	164	–	164	●	LW / 2	●	LW / 2	●

LW Largeur intérieure

Z Cote de retrait

● Nécessaire

– Impossible

Corps de meuble avec faces encastrées

Prolongateur de bras

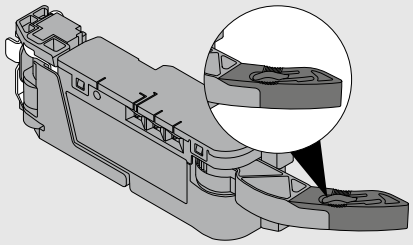

Panneau inférieur – Schéma de perçage

Câblage inférieur

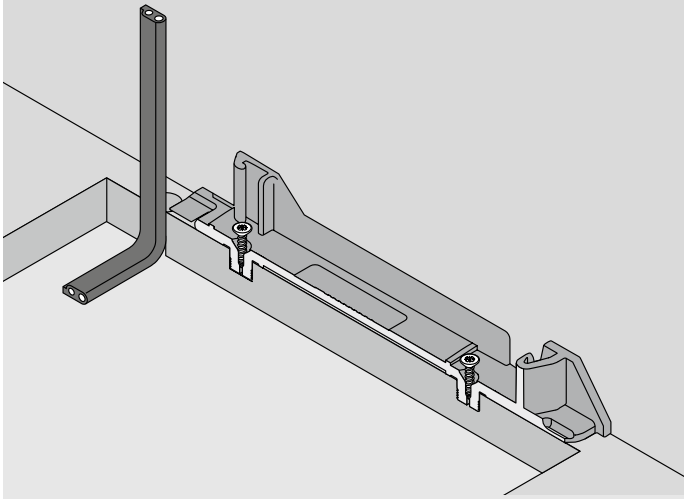

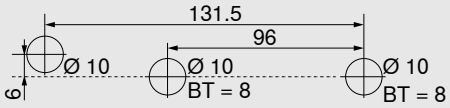

Schéma de perçage alternatif pour MINIPRESS top et MINIPRESS

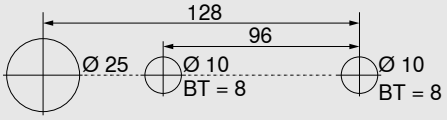

Câblage arrière

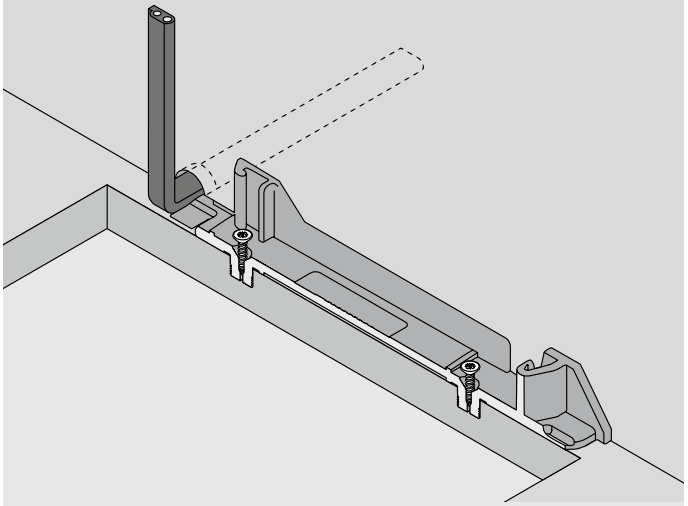

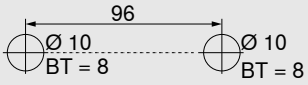

BT Profondeur de perçage

Corps de meuble avec faces encastrées

Encombrement et distance de sécurité – Support d'alimentation

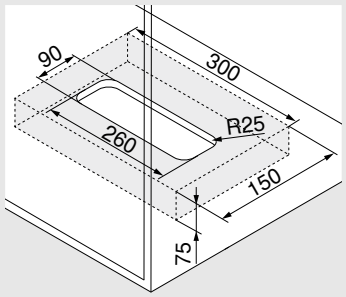

Montage sur le fond du meuble

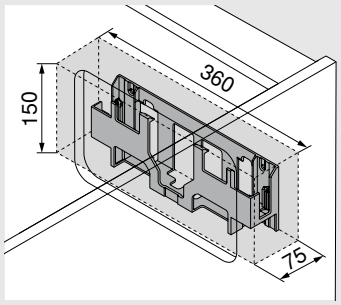

Montage sur le dos

Attention

Pour la circulation d'air, respecter une distance de sécurité de 30 mm. Dans le cas contraire, risque de surchauffe de l'alimentation SERVO-DRIVE.
La distance de sécurité est prise en compte dans les cotes du dessin.

Usinage de la face – Position de la butée de distance Blum

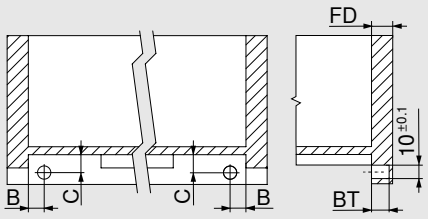

TANDEM

Tiroir à l'anglaise

La butée de distance Blum garantit la course de déclenchement nécessaire de 2 mm.

Coulisses	Type de bloc-tiroir	B (mm)	C (mm)
56xH / 56xF	Sortie totale	16.5 ±1	12.0 +-1
55xH / 55xF	Sortie partielle	18.5 ±0.5	13.5 ±0.5

Épaisseur de la face FD (mm)	Profondeur de perçage BT (mm)	Plage de réglage (mm)
13.0	10.0	+1.75 / –0.25
À partir de 14,5	11.5	±1.75

Notes

Système de tri de déchets posé pour systèmes Box et systèmes coulissants



- Assistance électrique à l'ouverture en liaison avec BLUMOTION – pour une fermeture douce et silencieuse
- Adapté aux applications individuelles
- Pour système de tri de déchets posé
- Idéal pour un équipement ultérieur
- Pas de liaison fixe entre l'unité motrice et le bloc-tiroir
- Utilisation des blocs-tiroirs sans modification
- Montage facile et rapide des pièces prémontées



Informations utiles à la commande

Set SERVO-DRIVE uno

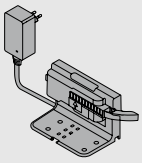

Adaptateur réseau	Pack de langues		Adaptateur réseau	Pack de langues	
E	A	Z10UB00EA	B	A	Z10UB00BA
E	B	Z10UB00EB	B	I	Z10UB00BI
E	C	Z10UB00EC	K	I	Z10UB00KI
E	D	Z10UB00ED	N	H	Z10UB00NH
E	E	Z10UB00EE	U	G	Z10UB00UG
E	F	Z10UB00EF	U	J	Z10UB00UJ

Adaptateur réseau

E	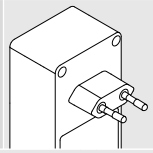	**B**	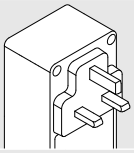	**K**	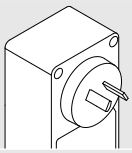	**U**	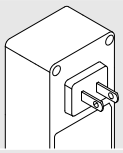	**N**	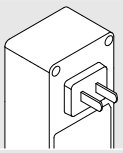

Pour une liste des marchés détaillée, voir le catalogue complet de Blum, chapitre Information.

Pack de langues

A	DE, EN, FR, IT, NL	**D**	EN, ES, FR, IT, PT	**G**	EN, ES, FR	**J**	JA
B	DA, EN, FI, NO, SV	**E**	CS, HU, PL, SK	**H**	EN, ZH, KO		
C	EL, EN, HR, SL, SR, TR	**F**	BG, ET, LT, LV, RO, RU, UK	**I**	EN		

Set prémonté

Composé de :

	2 x	Butée de distance Blum
	1 x	Équerre simple
	1 x	Unité motrice
	1 x	Protection de transport
	1 x	Protection contre les gouttes d'eau pour équerre simple
	1 x	Bloc d'alimentation réseau SERVO-DRIVE
	1 x	Notice d'utilisation
	1 x	Aide de montage
	7 x	Vis pour butée de distance Blum et équerre

Système de tri de déchets posé pour systèmes Box et systèmes coulissants

Corps de meuble

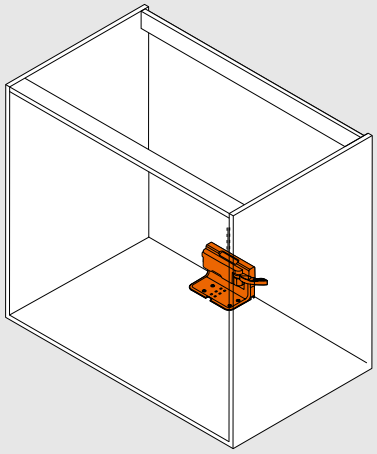

Position – Unité motrice – Systèmes Box

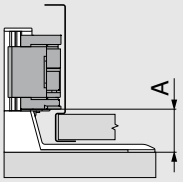

	Largeur intérieure du corps de meuble LW (mm)	
	≥ 387	
Système Box	**A min. (mm)**	**A max. (mm)**
LÉGRABOX	45	47
MERIVOBOX	28	45
TANDEMBOX	28	43

A Distance du bord inférieur de la coulisse au bord inférieur de l'unité motrice

Position – Unité motrice – Systèmes coulissants

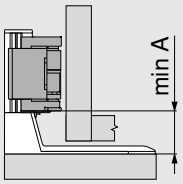

	Largeur intérieure du corps de meuble LW (mm)
	≥ 429
Systèmes coulissants	**A (mm)**
MOVENTO	35
TANDEM	35

A Distance du bord inférieur de l'équerre au bord inférieur de l'unité motrice

Système de tri de déchets posé pour systèmes Box et systèmes coulissants

Corps de meuble

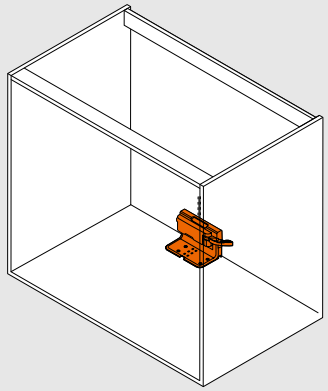

Cotes de perçage – Panneau inférieur sans aide de montage

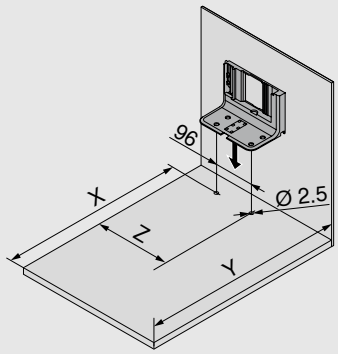

	Largeur intérieure du corps de meuble LW (mm)		
	≥ 387		
Systèmes Box	**X (mm)**	**Y (mm)**	**Z (mm)**
Dos bois	NL - 45	NL + 35	LW / 2
Dos acier	NL - 62	NL + 18	LW / 2

	Largeur intérieure du corps de meuble LW (mm)		
	≥ 429		
Systèmes coulissants	**X (mm)**	**Y (mm)**	**Z (mm)**
MOVENTO	NL - 48	NL + 30	LW / 2
TANDEM	NL - 48	NL + 30	LW / 2

NL Longueur nominale
X Position de perçage
Y Encombrement minimum
Z Cote de retrait

Position – Butée de distance Blum

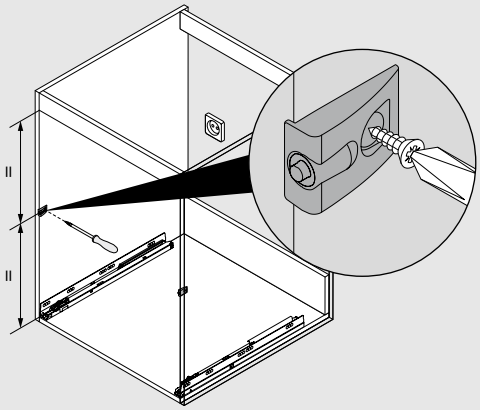

La butée de distance Blum garantit la course de déclenchement nécessaire de 2 mm.

Notes

Système de tri de déchets suspendu pour TANDEMBOX



- Assistance électrique à l'ouverture en liaison avec BLUMOTION – pour une fermeture douce et silencieuse
- Adapté aux applications individuelles
- Pour système de tri de déchets suspendu
- Idéal pour un équipement ultérieur
- Pas de liaison fixe entre l'unité motrice et le bloc-tiroir
- Utilisation des blocs-tiroirs sans modification
- Montage facile et rapide des pièces prémontées



Informations utiles à la commande

Set SERVO-DRIVE uno

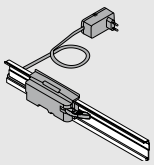

Largeur du corps de meuble KB (mm)	Adaptateur réseau	Pack de langues		
450	E	**A**	DE, EN, FR, IT, NL	☎ Z10UT45EA
	K	**I**	EN	☎ Z10UT45KI
	U	**G**	EN, ES, FR	☎ Z10UT45UG
500	E	**A**	DE, EN, FR, IT, NL	☎ Z10UT50EA
	B	**I**	EN	☎ Z10UT50BI
600	E	**A**	DE, EN, FR, IT, NL	☎ Z10UT60EA
		B	DA, EN, FI, NO, SV	☎ Z10UT60EB
		E	CS, HU, PL, SK	☎ Z10UT60EE
	B	**I**	EN	☎ Z10UT60BI
	K	**I**	EN	☎ Z10UT60KI
	U	**G**	EN, ES, FR	☎ Z10UT60UG
850	E	**B**	DA, EN, FI, NO, SV	☎ Z10UT85EB
900		**A**	DE, EN, FR, IT, NL	☎ Z10UT90EA

Pour une liste des marchés détaillée, voir le catalogue complet de Blum, chapitre Information.

☎ Article uniquement sur demande

Set prémonté

Composé de :

2 x	Butée de distance Blum
1 x	Profil horizontal
1 x	Adaptateur profil pour unité motrice
1 x	Unité motrice
1 x	Réceptacle profil gauche/droite
1 x	Protection contre les gouttes d'eau pour applications horizontales
1 x	Bloc d'alimentation réseau SERVO-DRIVE
6 x	Vis pour butée de distance Blum
1 x	Notice de montage
1 x	Notice d'utilisation

Système de tri de déchets suspendu pour TANDEMBOX

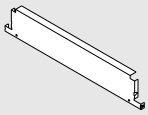

	Set de dos spécial		
	Couleur	**Longueur nominale NL (mm)**	
	R9006	500	
	KB (mm)	**SWD 15/16 mm**	**SWD 18/19 mm**
	450	Z30M389S0W	Z30M383S0W
	500	Z30M439S0W	Z30M433S0W
	550	Z30M489S0W	Z30M483S0W
	600	Z30M539S0W	Z30M533S0W
	800		Z30M733S0W
	900	Z30M839S0W	Z30M833S0W

Composé de :

1 dos acier hauteur M

1 dos acier pour bloc-tiroir à déchets

1 support gauche/droite

1 tube longitudinal rectangulaire gauche/droite

KB Largeur du corps de meuble

SWD Épaisseur de côté

Couleurs et matériaux

Désignation	
SW	Blanc soie
R9006	Blanc aluminium (=gris RAL 9006)
TS	Noir terra
WS	Blanc
GR	Gris
NI	Nickelé
TGR	Gris profond
WGR	Gris blanc
SZ	Noir

Planification

Corps de meuble	Position – Réceptacle profil	Position – Butée de distance Blum
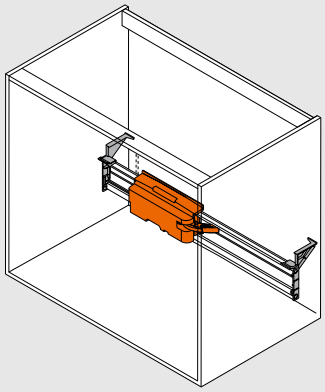	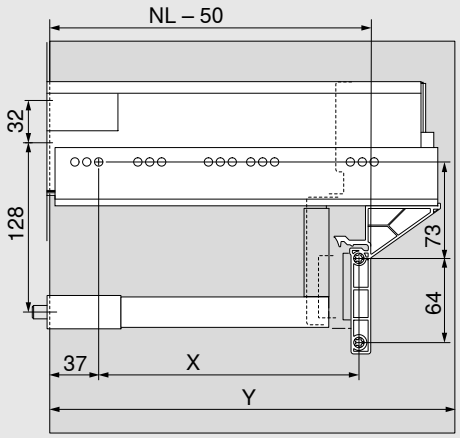	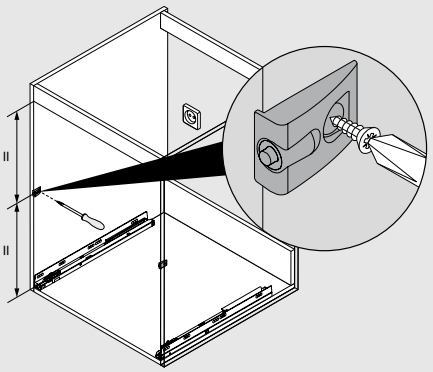

Systèmes Box	Largeur du corps de meuble KB (mm)	
	450–900	
	X (mm)	Y (mm)
TANDEMBOX	NL – 96	NL + 3

La butée de distance Blum garantit la course de déclenchement nécessaire de 2 mm.

Monter 4 butées de distance Blum en cas d'utilisation d'une coulisse corps de meuble TANDEMBOX 65 kg.

NL Longueur nominale

X Position de perçage

Y Encombrement minimum

Aides de montage

Gabarit de perçage pour réceptacle profil SERVO-DRIVE



– Gabarit pour marquer ou prépercer les positions de montage pour le réceptacle profil SERVO-DRIVE ainsi que pour l'équerre

Informations utiles à la commande
ZML.1150.03

Gabarit de perçage pour butées Blum



– Gabarit pour le perçage de butée sur la face montée ou démontée

Informations utiles à la commande
ZML.1090

SERVO-DRIVE pour systèmes Box et systèmes coulissants / SERVO-DRIVE uno

Montage, réglage et démontage
blum.com/sdr9

Vous trouverez de plus amples informations sur SERVO-DRIVE AVENTOS ici :
blum.com/sdr10

Notes



SERVO-DRIVE flex

Pour l’ouverture électrique des réfrigérateurs intégrés sans poignée

Aperçu

Unité motrice

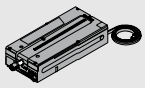

L’unité motrice ouvre la porte via la course du poussoir. En cas d’ouverture de la porte, le poussoir se retire automatiquement. En cas d’ouverture par inadvertance, l’unité motrice referme la porte après 2.5, 4 ou 8 secondes.

Cache bandeau



Le cache bandeau ferme l’évidement du bandeau nécessaire à l’extension et à la rétraction du poussoir.

Fixation du bandeau

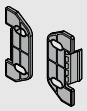

La fixation du bandeau relie le bandeau à l’embase et permet un montage et un démontage faciles.

Butée de distance Blum



La butée de distance Blum garantit la course de déclenchement nécessaire de 2 mm.

Contreplaque



La contreplaque sert de point d’arrêt au poussoir magnétique pour fermer la porte de l’appareil.

Protection de fin de câble



La protection de fin de câble est enfichée sur les extrémités de câble inutilisées.

Attache-câble

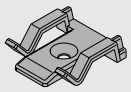

L'attache-câble permet une pose sûre et ordonnée du câble de distribution SERVO-DRIVE.

Bouton radio SERVO-DRIVE

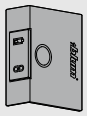

Le bouton radio SERVO-DRIVE donne l'impulsion pour ouvrir la porte de l'appareil et augmente la zone de déclenchement.

Bloc d'alimentation réseau SERVO-DRIVE

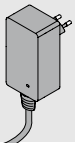

Le bloc d'alimentation réseau SERVO-DRIVE sert à alimenter une seule unité motrice pour une application individuelle.

Câble de distribution SERVO-DRIVE

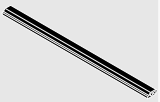

Le câble de distribution alimente en courant les unités motrices.
La tension maximale autorisée est de 24 V.

Remarque : ne branchez pas ce câble directement sur la prise de courant.

Vis agglo



Les vis agglo servent à fixer l'unité motrice, l'embase et la contreplaque.

Nœud de connexion

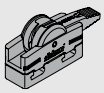

Ce nœud établit la connexion électrique entre le câble de distribution SERVO-DRIVE et l'alimentation SERVO-DRIVE.

Gabarit de montage



Le gabarit de montage vous aide à placer correctement l'embase dans le corps de meuble.

Embase



L'embase est vissée dans le corps de meuble et sert à fixer l'unité motrice et le bandeau.

Support d'alimentation

Montage sur le fond du meuble

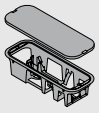

L'alimentation SERVO-DRIVE peut être rangée facilement et en toute sécurité dans le support d'alimentation pour montage sur le fond.

Support d'alimentation

Montage sur le dos

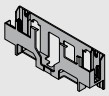

Grâce au support d'alimentation pour montage sur le dos, l'alimentation SERVO-DRIVE peut être placée contre le dos.

Alimentation SERVO-DRIVE

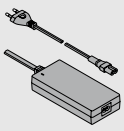

L'alimentation SERVO-DRIVE est universelle et transforme la tension spécifique du pays en courant continu 24 V. Utiliser un câble d'alimentation avec une prise correspondant au pays. L'alimentation SERVO-DRIVE sert à alimenter plusieurs unités motrices (dans toute la cuisine).

Couleur/Matériau

GE	Jaune	NI	Nickelé
SZ	Noir	SW	Blanc soie
WS	Blanc	K	Matière synthétique
TGR	Gris profond	HGR	Gris clair
WGR	Gris blanc	R7037	RAL 7037 Gris poussière

SERVO-DRIVE flex

Montage, réglage et démontage
blum.com/sdr11

Hauteur de niche (NH) < 1 700 mm



- Pour tous les réfrigérateurs et congélateurs courants intégrés
- Hauteur de niche (NH) < 1 700 mm
- Faible hauteur de niche (NH) pour unité motrice de min. 60 mm
- Système adaptatif / Adaptation automatique de la force d'éjection à la force de retenue de la porte de l'appareil
- Fermeture automatique en cas d'ouverture par inadvertance
- Protection anti-appui
- Sécurité de déclenchement
- Temps d'ouverture réglable (2.5 sec, 4 sec, 8 sec)
- Montage simple grâce à l'indication par LED de la profondeur de montage correcte
- Non utilisable pour réfrigérateurs sans corps de meuble dédié, avec ouverture automatique, avec sécurité enfant, avec fermeture automatique, ni pour congélateurs avec moteur dans le socle (hauteur de niche (NH) ≥ 1 700 mm) et tiroirs de congélateur

Informations utiles à la commande

	Set SERVO-DRIVE flex		
	**Couleur**	**Matériau**	
	TGR	K	**Z10C500A.01**
Composé de :			
1 unité motrice			
2 embases			
2 fixations du bandeau			
1 cache bandeau			
1 contreplaque			
2 butées de distance Blum			
1 nœud de connexion			
1 protection de fin de câble			
11 vis agglo			
1 gabarit de montage			

Y > 600 mm

	Bouton radio SERVO-DRIVE		
	**Couleur**	**Matériau**	
	SW/HGR/TGR	K	**23P5020**

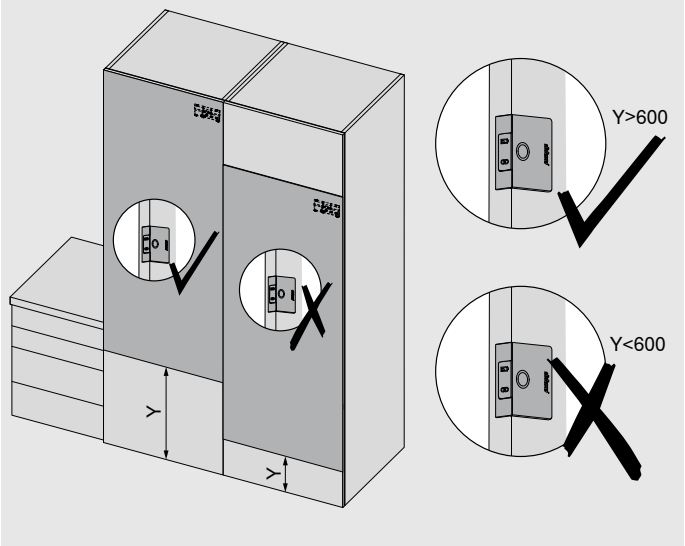

Hauteur de niche (NH) < 1 700 mm

	Bloc d'alimentation réseau SERVO-DRIVE				
Convient uniquement pour une unité motrice					
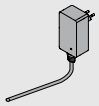					
Marché	**Pack de langues**		**Marché**	**Pack de langues**	
E	**A**	☎ **Z10NA40EA**	**E**	**F**	☎ **Z10NA40EF**
E	**B**	☎ **Z10NA40EB**	**B**	**A**	☎ **Z10NA40BA**
E	**C**	☎ **Z10NA40EC**	**K**	**I**	☎ **Z10NA40KI**
E	**D**	☎ **Z10NA40ED**	**N**	**H**	☎ **Z10NA40NH**
E	**E**	☎ **Z10NA40EE**	**U**	**G**	☎ **Z10NA40UG**
☎ Article uniquement sur demande					
Composé de :					
1 x	Bloc d'alimentation réseau SERVO-DRIVE Câble inclus, 1 120 mm (avec câble de distribution SERVO-DRIVE prolongeable jusqu'à max. 2 000 mm) Avec notices de montage et d'utilisation				

Marchés et packs de langues

Désignation			
Marchés		**Packs de langues***	
E	Europe	**A**	DE, EN, FR, IT, NL
B	GB	**B**	DA, EN, FI, NO, SV
K	AU	**C**	EL, EN, HR, SL, SR, TR
N	CN	**D**	EN, ES, FR, IT, PT
U	US | CA | JP	**E**	CS, HU, PL, SK
		F	BG, ET, LV, LT, RO, RU, GB
		G	EN, ES, FR
		H	EN, ZH, KO
		I	EN

* Désignations des langues conformément à la norme ISO-639

Planification

Embase	**Bandeau – Unité motrice**	**Butée de distance Blum**
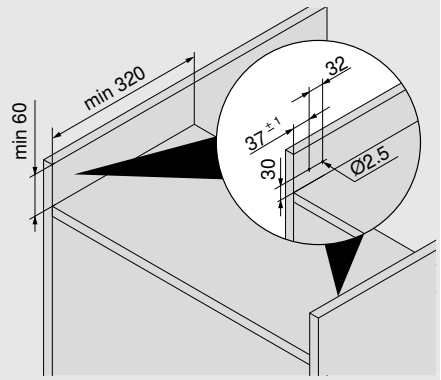	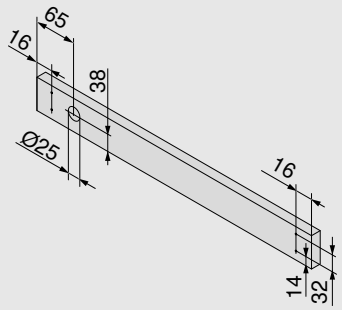	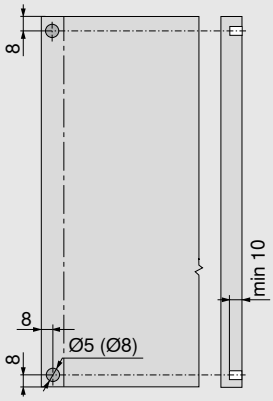
		La butée de distance Blum est nécessaire pour la porte de réfrigérateur et de congélateur
		La butée de distance Blum garantit la course de déclenchement nécessaire de 2 mm.

Prise de main		**Bouton radio SERVO-DRIVE**
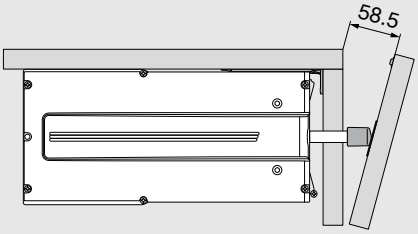	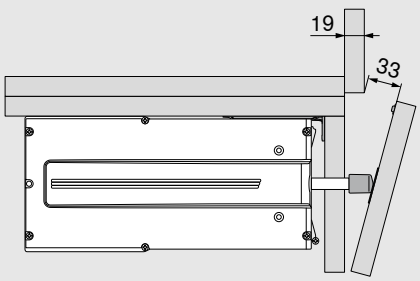	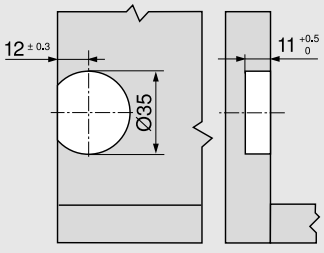
		À positionner dans la zone du plan de travail

Hauteur de niche (NH) ≥ 1 700 mm



- Pour tous les réfrigérateurs et congélateurs courants intégrés
- Hauteur de niche (NH) ≥ 1 700 mm
- Faible hauteur de niche (NH) pour unité motrice de min. 60 mm
- Système adaptatif / Adaptation automatique de la force d'éjection à la force de retenue de la porte de l'appareil
- Fermeture automatique en cas d'ouverture par inadvertance
- Protection anti-appui
- Sécurité de déclenchement
- Temps d'ouverture réglable (2.5 sec, 4 sec, 8 sec)
- Montage simple grâce à l'indication par LED de la profondeur de montage correcte et à la synchronisation facile de deux unités motrices
- Non utilisable pour réfrigérateurs sans corps de meuble dédié, avec ouverture automatique, avec sécurité enfant, avec fermeture automatique, ni pour congélateurs avec moteur dans le socle (hauteur de niche (NH) < 1 700 mm) et tiroirs de congélateur

Informations utiles à la commande

	Set SERVO-DRIVE flex		
	**Couleur**	**Matériau**	
	TGR	K	**2x Z10C500A.01**
Composé de :			
1 unité motrice			
2 embases			
2 fixations du bandeau			
1 cache bandeau			
1 contreplaque			
2 butées de distance Blum			
1 nœud de connexion			
1 protection de fin de câble			
11 vis agglo			
1 gabarit de montage			

	Nœud de connexion et protection de fin de câble		
	**Couleur**	**Matériau**	
	SZ	K	**3x Z10V100E.01**
Composé de :			
1 nœud de connexion			
2 protections de fin de câble			

	Câble de distribution SERVO-DRIVE		
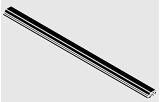	**Couleur**	**Matériau**	
	SZ	K	
	Longueur 6 000 mm		**Z10K600A**
À recouper			

Hauteur de niche (NH) ≥ 1 700 mm

	Alimentation SERVO-DRIVE, câble d'alimentation inclus				
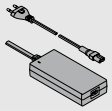					
Marchés	**Packs de langues**		**Marchés**	**Packs de langues**	
E	**A**	**Z10NE04EA**	**I**	**A**	**Z10NE04IA**
E	**B**	**Z10NE04EB**	**K**	**I**	**Z10NE04KI**
E	**C**	**Z10NE04EC**	**N**	**H**	**Z10NE04NH**
E	**D**	**Z10NE04ED**	**R**	**H**	**Z10NE04RH**
E	**E**	**Z10NE04EE**	**S**	**K**	**Z10NE04SK**
E	**F**	**Z10NE04EF**	**T**	**H**	**Z10NE04TH**
E	**I**	**Z10NE04EI**	**U**	**G**	**Z10NE04UG**
B	**A**	**Z10NE04BA**	**U**	**J**	**Z10NE04UJ**
B	**I**	**Z10NE04BI**	**Z**	**I**	**Z10NE04ZI**
H	**I**	**Z10NE04HI**			
Avec notices de montage et d'utilisation					
Composé de :					
1 x	Alimentation (câble sortie : longueur de 2 m)				
1 x	Câble d'alimentation (1,5–1,8 m, fiches incluses)				

	Support d'alimentation		
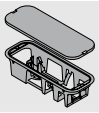	Montage sur le fond du meuble		
	Couleur	**Matériau**	
	TGR	K	**Z10NG000**
Couvercle inclus			
Pour alimentation SERVO-DRIVE			

Alternative

	Support d'alimentation		
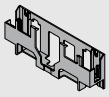	Montage sur le dos		
	Couleur	**Matériau**	
	WGR	K	**Z10NG120**
Pour alimentation SERVO-DRIVE			

Marchés et packs de langues

Désignation			
Marchés		**Packs de langues***	
E	Europe	**A**	DE, EN, FR, IT, NL
B	GB	**B**	DA, EN, FI, NO, SV
H	IN	**C**	EL, EN, HR, SR, SL, TR
I	IL	**D**	EN, ES, FR, IT, PT
K	AU	**E**	CS, HU, PL, SK
N	CN	**F**	BG, ET, LV, LT, RO, RU, GB
R	KR	**G**	EN, ES, FR
S	BR	**H**	EN, ZH, KO
T	TW	**I**	EN
U	US | CA | JP	**J**	JA
Z	ZA	**K**	EN, ES, PT
* Désignations des langues conformément à la norme ISO-639			

Accessoires

	Attache-câble		
	**Couleur**	**Matériau**	
	WS	K	**Z10K0009**

Hauteur de niche (NH) ≥ 1 700 mm

Planification

Embase

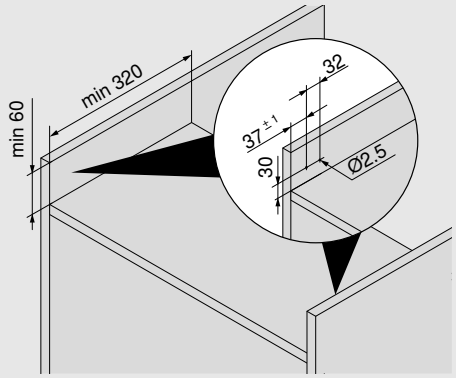

Bandeau – Unité motrice

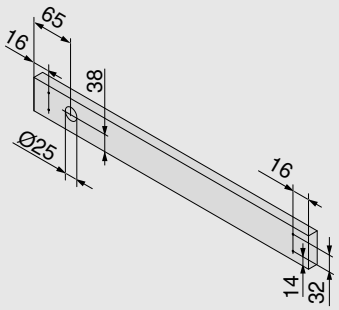

Butée de distance Blum

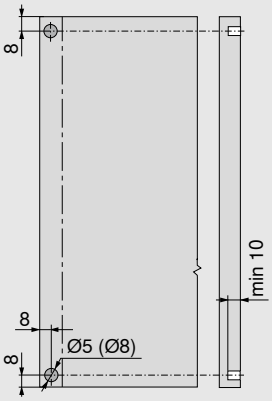

La butée de distance Blum est nécessaire pour la porte de réfrigérateur et de congélateur

La butée de distance Blum garantit la course de déclenchement nécessaire de 2 mm.

Prise de main

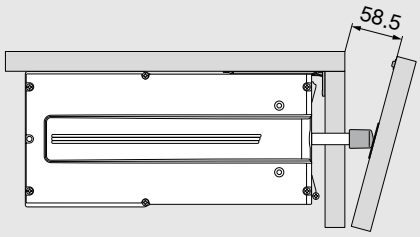

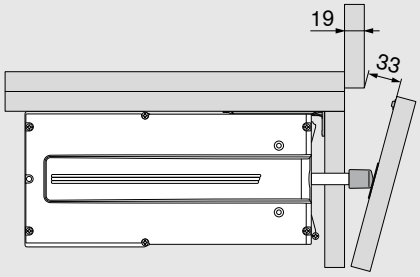

Encombrement et distance de sécurité – Support d'alimentation

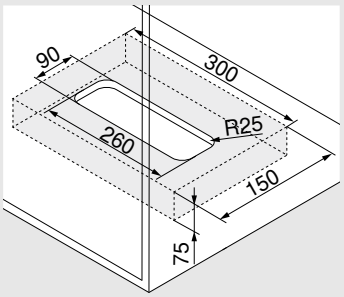

Montage sur le fond du meuble

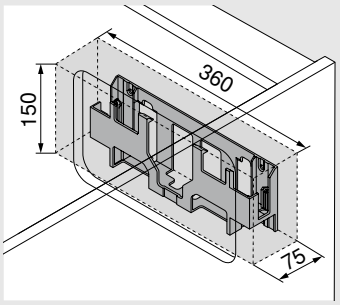

Montage sur le dos

Attention

Pour la circulation d'air, respecter une distance de sécurité de 30 mm. Dans le cas contraire, risque de surchauffe de l'alimentation SERVO-DRIVE.
La distance de sécurité est prise en compte dans les cotes du dessin.

Notes

Hauteur de niche (NH) ≥ 1 700 mm



- Pour tous les combinés réfrigérateur-congélateur courants intégrés
- Hauteur de niche (NH) ≥ 1 700 mm
- Faible hauteur de niche (NH) pour unité motrice de min. 60 mm
- Système adaptatif / Adaptation automatique de la force d'éjection à la force de retenue de la porte de l'appareil
- Fermeture automatique en cas d'ouverture par inadvertance
- Protection anti-appui
- Sécurité de déclenchement
- Temps d'ouverture réglable (2.5 sec, 4 sec, 8 sec)
- Montage simple grâce à l'indication par LED de la profondeur de montage correcte
- Non utilisable pour réfrigérateurs sans corps de meuble dédié, avec ouverture automatique, avec sécurité enfant, avec fermeture automatique, ni pour combinés réfrigérateur-congélateur avec échange d'air, ou congélateurs avec moteur dans le socle (hauteur de niche (NH) < 1 700 mm) et tiroirs de congélateur

Informations utiles à la commande

	Set SERVO-DRIVE flex		
	**Couleur**	**Matériau**	
	TGR	K	**2x Z10C500A.01**
Composé de :			
1 unité motrice			
2 embases			
2 fixations du bandeau			
1 cache bandeau			
1 contreplaque			
2 butées de distance Blum			
1 nœud de connexion			
1 protection de fin de câble			
11 vis agglo			
1 gabarit de montage			

	Support d'alimentation		
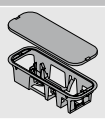	Montage sur le fond du meuble		
	Couleur	**Matériau**	
	TGR	K	**Z10NG000**
Couvercle inclus			
Pour alimentation SERVO-DRIVE			

Alternative

	Support d'alimentation		
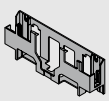	Montage sur le dos		
	Couleur	**Matériau**	
	WGR	K	**Z10NG120**
Pour alimentation SERVO-DRIVE			

	Nœud de connexion et protection de fin de câble		
	**Couleur**	**Matériau**	
	SZ	K	**Z10V100E.01**
Composé de :			
1 nœud de connexion			
2 protections de fin de câble			

	Câble de distribution SERVO-DRIVE		
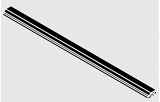	**Couleur**	**Matériau**	
	SZ	K	
	Longueur 6 000 mm		**Z10K600A**
À recouper			

	Bouton radio SERVO-DRIVE		
	**Couleur**	**Matériau**	
	SW/HGR/TGR	K	**23P5020**

	Alimentation SERVO-DRIVE, câble d'alimentation inclus

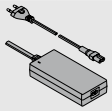

Marchés	Packs de langues		Marchés	Packs de langues	
E	A	Z10NE04EA	I	A	Z10NE04IA
E	B	Z10NE04EB	K	I	Z10NE04KI
E	C	Z10NE04EC	N	H	Z10NE04NH
E	D	Z10NE04ED	R	H	Z10NE04RH
E	E	Z10NE04EE	S	K	Z10NE04SK
E	F	Z10NE04EF	T	H	Z10NE04TH
E	I	Z10NE04EI	U	G	Z10NE04UG
B	A	Z10NE04BA	U	J	Z10NE04UJ
B	I	Z10NE04BI	Z	I	Z10NE04ZI
H	I	Z10NE04HI			

Avec notices de montage et d'utilisation

Composé de :

1 x	Alimentation (câble sortie : longueur de 2 m)
1 x	Câble d'alimentation (1,5–1,8 m, fiches incluses)

Accessoires

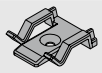

Attache-câble		
Couleur	Matériau	
WS	K	Z10K0009

Marchés et packs de langues

Désignation			
Marchés		Packs de langues*	
E	Europe	A	DE, EN, FR, IT, NL
B	GB	B	DA, EN, FI, NO, SV
H	IN	C	EL, EN, HR, SR, SL, TR
I	IL	D	EN, ES, FR, IT, PT
K	AU	E	CS, HU, PL, SK
N	CN	F	BG, ET, LV, LT, RO, RU, GB
R	KR	G	EN, ES, FR
S	BR	H	EN, ZH, KO
T	TW	I	EN
U	US | CA | JP	J	JA
Z	ZA	K	EN, ES, PT

* Désignations des langues conformément à la norme ISO-639

Planification

Embase

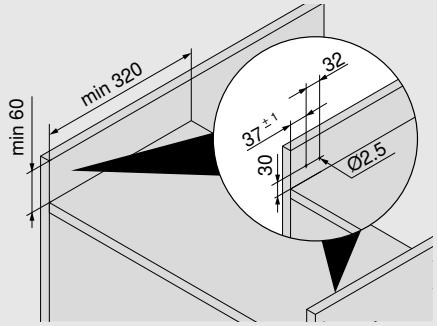

Bandeau – Unité motrice

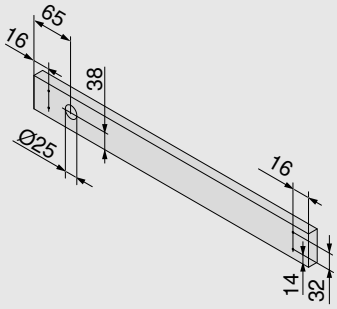

Butée de distance Blum

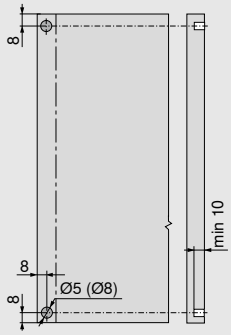

La butée de distance Blum est nécessaire pour la porte de réfrigérateur et de congélateur

La butée de distance Blum garantit la course de déclenchement nécessaire de 2 mm.

Prise de main

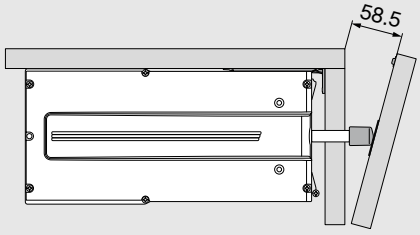

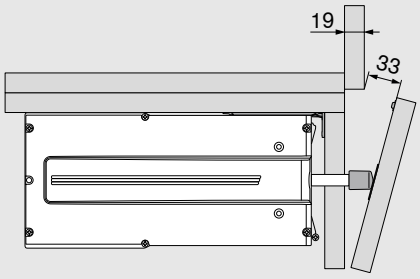

Bouton radio SERVO-DRIVE

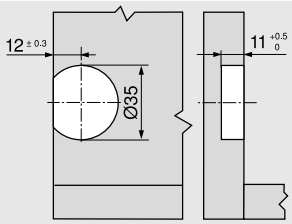

À positionner dans la zone du plan de travail



- Pour tous les lave-vaisselle courants intégrés
- Faible hauteur de niche (NH) pour unité motrice de min. 60 mm
- Système adaptatif / Adaptation automatique de la force d'éjection à la force de retenue de la porte de l'appareil
- Protection anti-appui
- Sécurité de déclenchement
- Temps d'ouverture réglable (2.5 sec, 4 sec, 8 sec)
- Montage simple grâce à l'indication par LED de la profondeur de montage correcte
- La mise en œuvre dépend du type d'appareil, de la hauteur du plan de travail et des pieds ; voir « Planification »
- Non utilisable pour lave-vaisselle sans corps de meuble dédié, avec ouverture automatique, avec sécurité enfant ou avec fermeture automatique

Informations utiles à la commande

	Set SERVO-DRIVE flex		
	**Couleur**	**Matériau**	
	TGR	K	**Z10C500A.01**
Composé de :			
1 unité motrice			
2 embases			
2 fixations du bandeau			
1 cache bandeau			
1 contreplaque			
2 butées de distance Blum			
1 nœud de connexion			
1 protection de fin de câble			
11 vis agglo			
1 gabarit de montage			

	Embase		
	**Couleur**	**Matériau**	
	TGR	K	**Z10C5005**

Bloc d'alimentation réseau SERVO-DRIVE					
Convient uniquement pour une unité motrice					
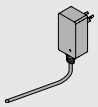					
Marché	**Pack de langues**		**Marché**	**Pack de langues**	
E	**A**	☎ **Z10NA40EA**	**E**	**F**	☎ **Z10NA40EF**
E	**B**	☎ **Z10NA40EB**	**B**	**A**	☎ **Z10NA40BA**
E	**C**	☎ **Z10NA40EC**	**K**	**I**	☎ **Z10NA40KI**
E	**D**	☎ **Z10NA40ED**	**N**	**H**	☎ **Z10NA40NH**
E	**E**	☎ **Z10NA40EE**	**U**	**G**	☎ **Z10NA40UG**
☎ Article uniquement sur demande					
Composé de :					
1 x	Bloc d'alimentation réseau SERVO-DRIVE Câble inclus, 1 120 mm (avec câble de distribution SERVO-DRIVE prolongeable jusqu'à max. 2 000 mm) Avec notices de montage et d'utilisation				

Marchés et packs de langues

Désignation			
Marchés		**Packs de langues***	
E	Europe	**A**	DE, EN, FR, IT, NL
B	GB	**B**	DA, EN, FI, NO, SV
K	AU	**C**	EL, EN, HR, SL, SR, TR
N	CN	**D**	EN, ES, FR, IT, PT
U	US | CA | JP	**E**	CS, HU, PL, SK
		F	BG, ET, LV, LT, RO, RU, GB
		G	EN, ES, FR
		H	EN, ZH, KO
		I	EN
* Désignations des langues conformément à la norme ISO-639			

Planification

Embase

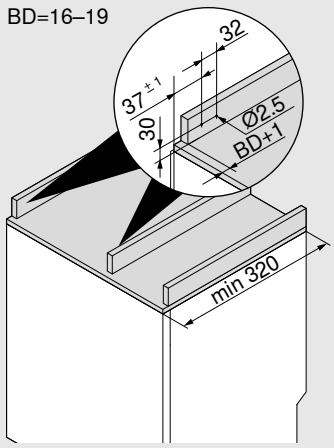

BD Épaisseur du bandeau
Max. 19 mm

Bandeau – Unité motrice

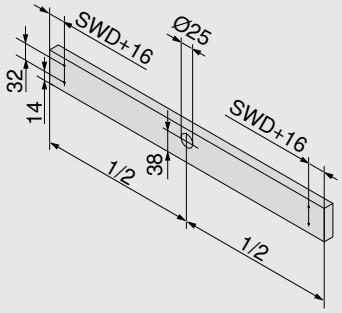

SWD Épaisseur de paroi latérale de corps de meuble

Unité motrice

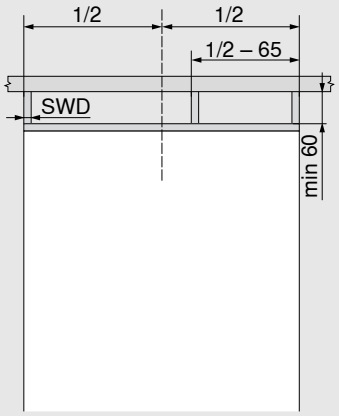

SWD Épaisseur de paroi latérale de corps de meuble

Prise de main

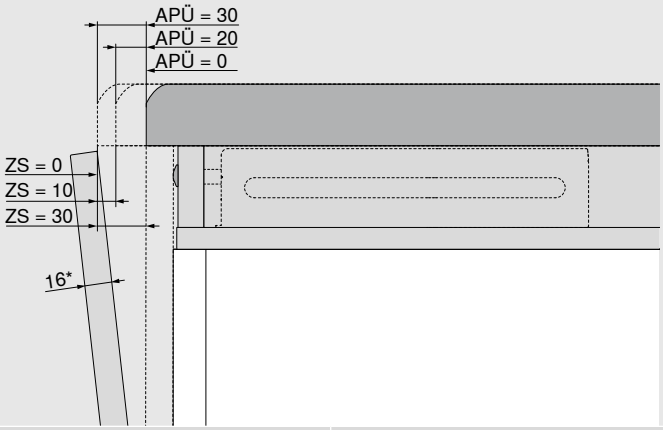

APÜ (mm)	ZS (mm)
0	30
20	10
30	0

APÜ Débord du plan de travail

ZS Prise de main

* Pour les faces épaisses, la prise de main ZS est réduite

Gabarit de perçage pour bouton radio SERVO-DRIVE

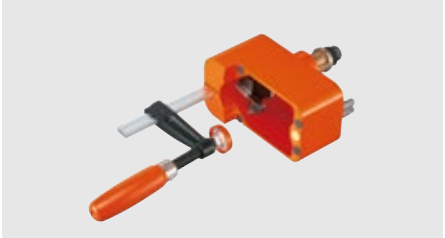

- Instrument manuel simple pour un perçage précis du logement pour le bouton radio SERVO-DRIVE
- Entraînement par perceuse portative

Informations utiles à la commande	
	M31.2000

Gabarit de perçage pour butées de distance Blum, voir page 65



moving ideas

Vous avez des idées. Nous avons des idées. Rassemblons-les ! De bonnes idées deviendront alors encore meilleures. Elles feront bouger les choses.
Pour ce faire, Blum est le partenaire parfait. Grâce à ses produits innovants de qualité supérieure. Grâce à sa gamme qui répond à toutes les attentes. Grâce à ses services et aides de montage complets.
C'est ainsi que nous réalisons notre objectif d'une meilleure qualité et d'un meilleur confort de l'habitat. Ensemble.



Qualité de l'habitat

Notre ambition : des solutions à la fois élégantes et intelligentes pour une meilleure qualité de l'habitat.

Gamme

Un prestataire unique : notre gamme de produits diversifiée vous permet de mettre en œuvre vos idées d'aménagement de manière convaincante.

Inspiration

Nous étudions les tendances de l'habitat à travers le monde et réfléchissons dès aujourd'hui aux solutions de demain.

Innovation

Nous continuons à avancer grâce aux nouveaux produits et services que nous développons pour vous.

Services

Nos services sur mesure adaptés à vos besoins vous aident dans votre travail quotidien.

Qualité

Nous accordons une grande importance à la qualité et au fait d'améliorer constamment nos produits et services.

Confiance

Nous prenons nos responsabilités. Pour nos partenaires, pour nos collaborateurs, pour la société et pour l'environnement.

En 1952, Julius Blum s'est lancé dans la fabrication de crampons pour fer à cheval. Aujourd'hui, nous concevons des ferrures pour meubles de qualité et des solutions d'aménagement de l'habitat innovantes pour 120 marchés.

Look for our FSC™-certified products
FSC™ C115115
www.fsc.org

Tous les contenus sont soumis au copyright de Blum.
Sous réserve de modifications techniques et de programmes.
IDNR: 299.363.2 · EP-660/1 FR-FR/06.25

Blum France SAS
Z.A.E de Rumilly Sud
14 Avenue du Trélod
74150 Rumilly
Tél. : +33 450 68 34 30
E-Mail : info.fr@blum.com

Julius Blum GmbH
6973 Höchst, Autriche
Tél. : +43 5578 705-0
Téléc. : +43 5578 705-44
Courriel : info@blum.com
www.blum.com

Nos sites en Autriche, en Pologne et en Chine sont certifiés comme indiqué ci-dessous.
Notre site aux États-Unis est certifié selon la norme ISO 9001.
Notre site au Brésil est certifié selon les normes ISO 9001, ISO 14001 et ISO 45001.

ISO 9001 Certified Quality System
ISO 14001 Certified Environmental System
ISO 50001 Certified Energy System

blum®