BOXFIX plus
ZMM.2500

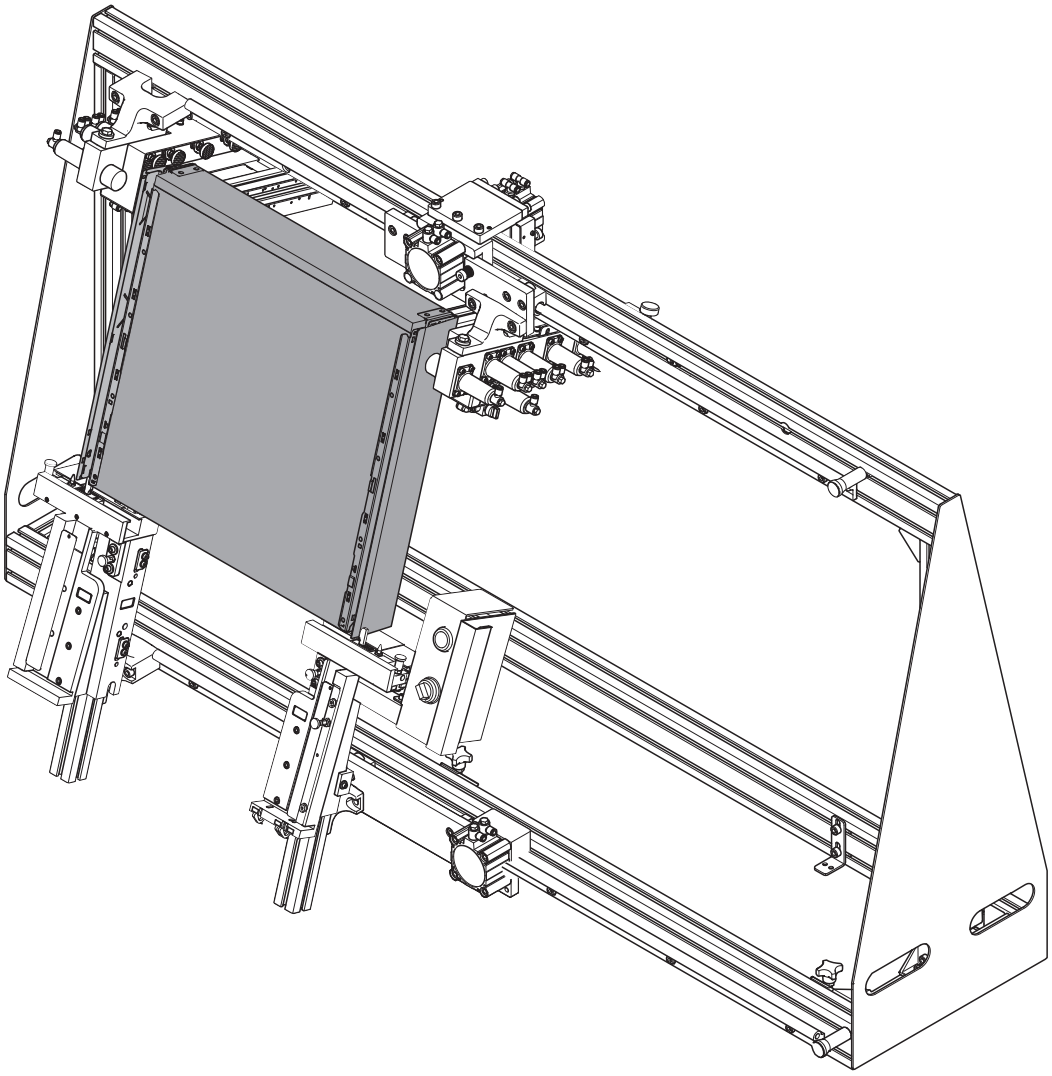

www.blum.com

Darbs ar izstrādājumu

- Pirms montāžas ierīces palaišanas, lūdzu, izlasiet lietošanas instrukciju un darba drošības informāciju.
- Lai vieglāk identificētu aprakstītās detaļas, ieteicams izmantot atsauces shēmas.

Drošības princips

- Montāžas ierīce atbilst aktuālajiem drošības standartiem. Tomēr joprojām pastāvēs riski, ja informācija šajā lietošanas instrukcijā netiek ņemta vērā.

Atlikušais risks saskaņā ar EN ISO 12100:2010

- Montāžas ierīce ir aprīkota ar visām nepieciešamajām aizsardzības funkcijām.
- Tomēr lietotājam joprojām saglabāsies riski, it īpaši, ja tiek noņemts drošības aprīkojums vai ja nedarbojas kontroles ierīces
- Pārējie riski ir norādīti ar brīdinājuma zīmēm un darba drošības informāciju. Tāpēc ir nepieciešams ievērot darba drošības informāciju.

Paredzētais lietojums

- Montāžas aprīkojums ir paredzēts LEGRABOX, MERIVOBOX un TANDEMBOX atvilktņu ražošanai.
- Montāžas aprīkojumu drīkst izmantot tikai kvalificētas industriālas ražošanas un izplatīšanas lietojumiem. Blum neuzņemas nekādu atbildību tad, ja šis aprīkojums tiek izmantots citādi nekā aprakstīts lietošanas instrukcijā!
- Izmantot tikai sausās, slēgtās telpās.
- Aprīkojumu var papildināt, lai iekļautu naglotāja komplektu (ZMZ.20S1).

Atbildības jomas

Lietotājs

- nodrošina, ka montāžas ierīci ekspluatē un apkopi veic tikai pilnībā apmācīts personāls, kas ir izlasījis un sapratis lietošanas instrukciju, īpaši nodaļu par drošību;
- ir atbildīgs par montāžas ierīces drošības stāvokli;
- nekavējoties izslēgs montāžas ierīci, ja tiks atklātas kļūdas, kas ietekmē drošību.

Riska līmeņi

⚠ BRĪDINĀJUMS

■ BRĪDINĀJUMS norāda uz draudiem, kuri, ja tos nenovērš, var izraisīt būtiskus ievainojumus.

⚠ UZMANĪBU

■ UZMANĪBU norāda uz draudiem, kuri, ja tos nenovērš, var izraisīt ievainojumus.

i PIEZĪME

■ Šis PIEZĪMES simbols apzīmē informāciju, kas jāievēro.

Darba drošības informācija



⚠ BRĪDINĀJUMS

Nopietns risks sagriezties.
Uzmanību, saspiešanas briesmas
Šī brīdinājuma neievērošana var izraisīt traumas.

■ Pirms tīrīšanas un apkopes montāžas ierīce jāatvieno no saspiesta gaisa sistēmas.

■ Pirms rīku un instrumentu maiņas vai darba pneimatiskā bloka tuvumā, atvienojiet montāžas aprīkojumu no saspiestā gaisa padeves.
■ Neveiciet nekādas izmaiņas vai pārveidojumus montāžas ierīcē.
■ Aizsardzības aprīkojumu nedrīkst noņemt.
■ Pirms darba sākšanas, pirms maiņas sākuma vai personāla maiņas jāpārbauda, vai aizsardzības aprīkojums un ierīces daļas darbojas pareizi.
Jebkuras bojātas detaļas jāaizstāj ar oriģinālām Blum detaļām.
■ Katru reizi pirms darba sākšanas pārbaudiet, vai pneimatiskajām caurulēm nav bojājumu.
■ Labojumus drīkst veikt tikai kvalificēts personāls.
■ Ja rodas kādi jautājumi, lūdzu, sazinieties ar BLUM klientu apkalpošanas dienestu.

Individuālie aizsardzības līdzekļi

- Jāievēro visi valstī noteiktie regulējumi attiecībā uz darba tiesībām, darba drošību,kā arī visas atkritumu utilizācijas pamatnostādnes.
- Lietojiet acu aizsardzības līdzekļus.
- Lietojiet ausu aizsardzības līdzekļus.
- Valkājiet atbilstošu darba apģērbu.
- Valkājiet cimdus.
- Valkājiet aizsargzābakus.

Brīdinājuma zīmes



Pirms montāžas ierīces pievienošanas saspiestā gaisa sistēmai jāpārliecinās, ka ir saprasti VISI drošības norādījumi, brīdinājuma zīmes un lietošanas instrukcija.



Neļaujiet nekvalificētām personām piekļūt montāžas ierīcei. Vienlaikus montāžas ierīci var darbināt tikai **viena** persona.



Izmantojot šo iekārtu, vienmēr lietojiet acu aizsardzības līdzekļus.



Izmantojot šo ierīci, vienmēr lietojiet ausu aizsardzības līdzekļus.



Valkājiet cimdus.



Uzmanību, saspiešanas briesmas



Valkājiet aizsargzābakus.



Cilvēki ar elektrokardiostimulatoriem vai implantētiem defibrilatoriem nedrīkst atrasties šajā zonā.



Brīdinājums par magnētisko lauku.

Brīdinājuma zīmju un bīstamības zonu novietojums

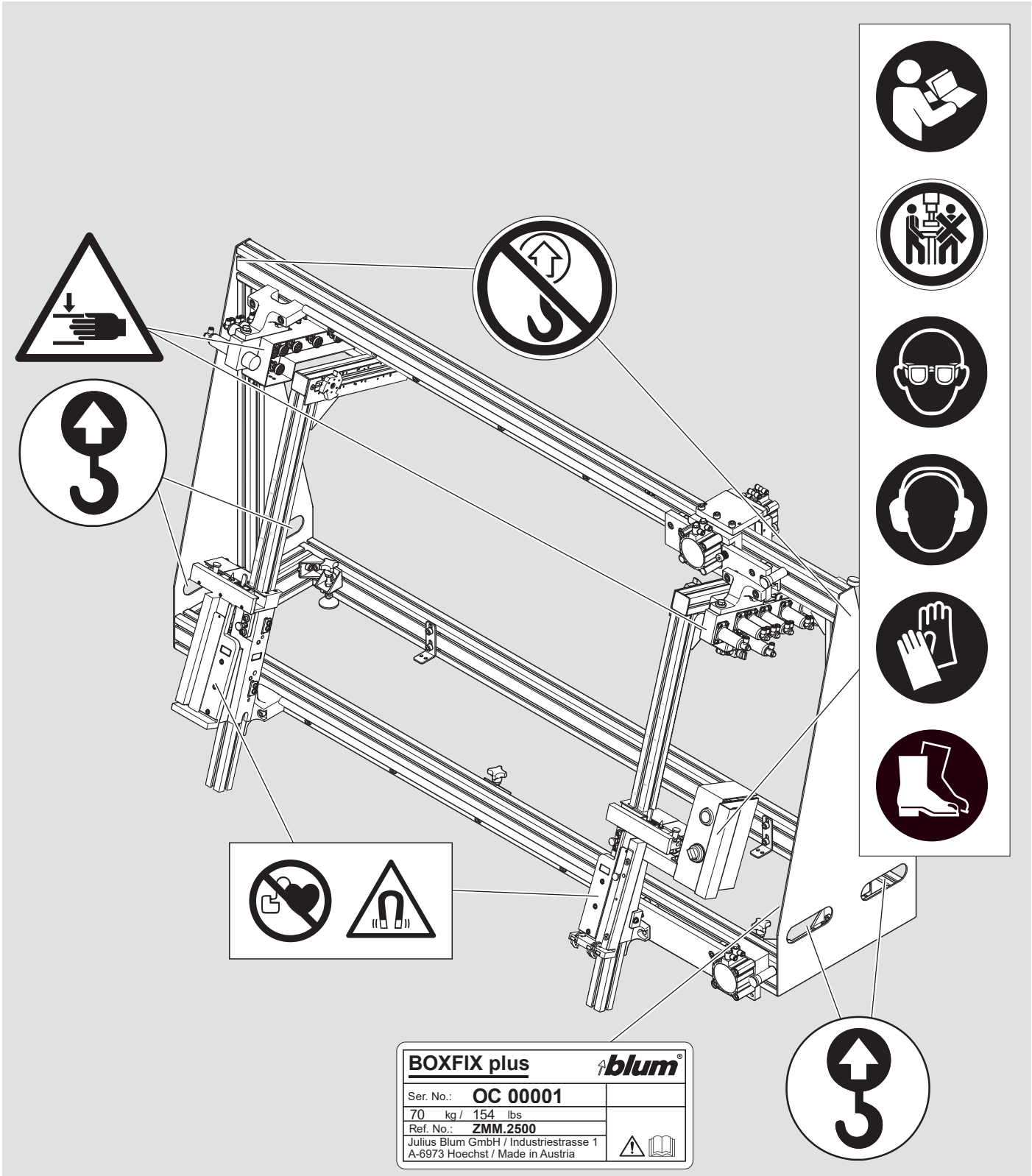

Ilustrācija

Saspiestā gaisa sistēmas pieslēgšana

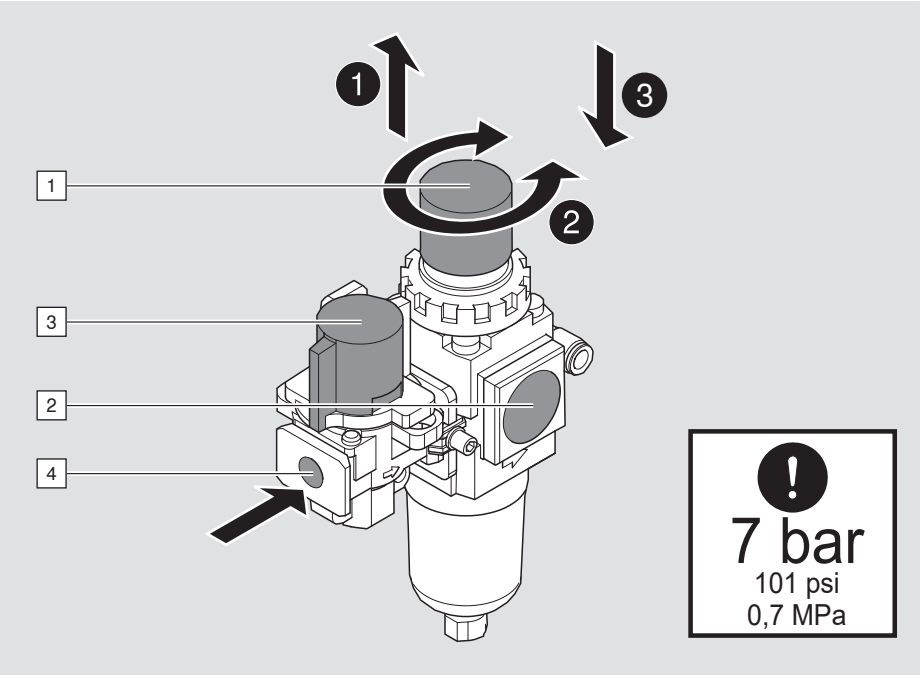

PIEZĪME

- Drīkst izmantot tikai eļļu nesaturošu saspiestu gaisu.

- Pievienojiet gaisa padevi [4] gaisa filtra blokam.
- Atveriet saspiestā gaisa slēgvārstu [3].
- Manometrā [2] norādītajam spiedienam jābūt 7 bāri / 101 psi / 0,7 MPa.
- Spiedienu var iestatīt, izmantojot spiediena regulatoru [1].

Gaisa patēriņš uz darba ciklu ir 2 litri.

Vadības elementi

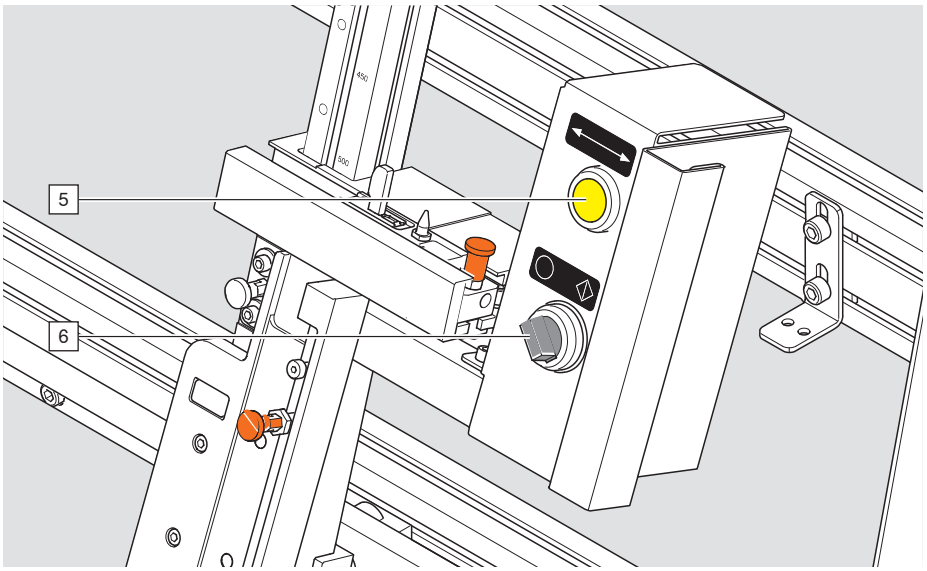

5 “Atlaist piespiedēju” poga
6 “Savienošana” slēdzis

TANDEMBOX (TBX)

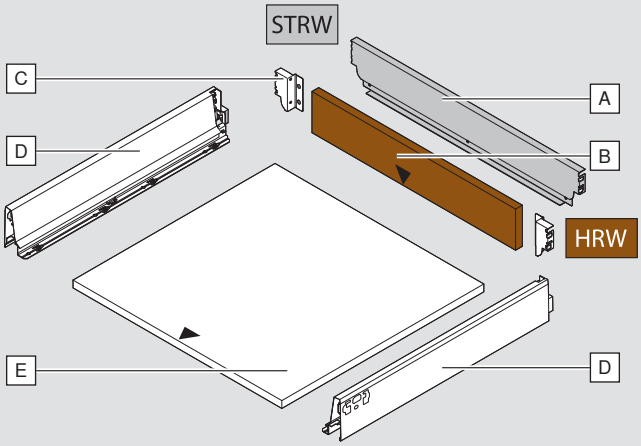

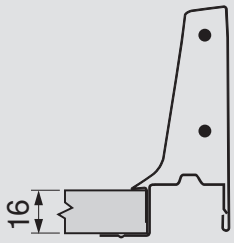

LEGRABOX (LBX)

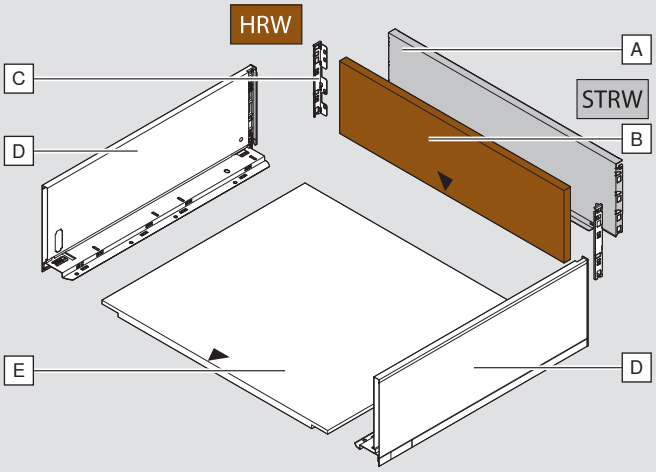

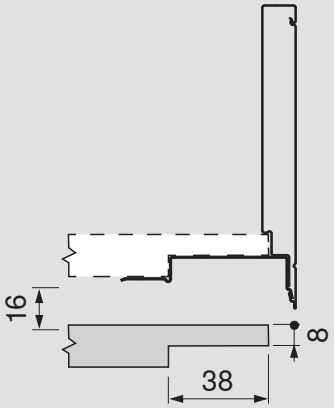

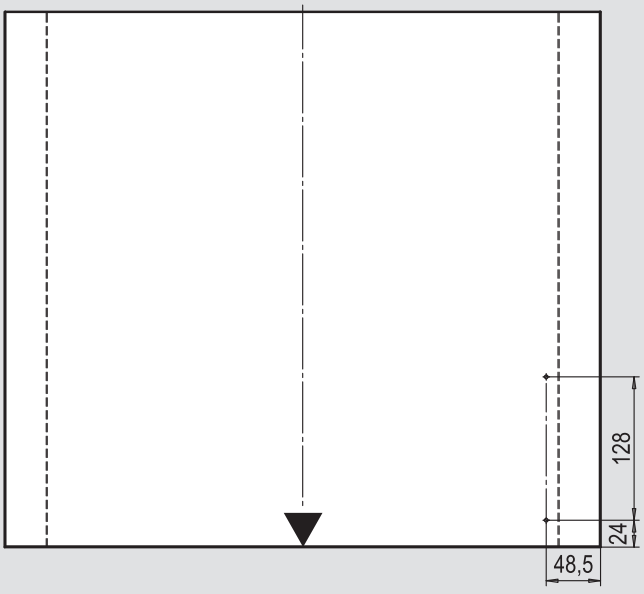

MERIVOBOX (MVX)

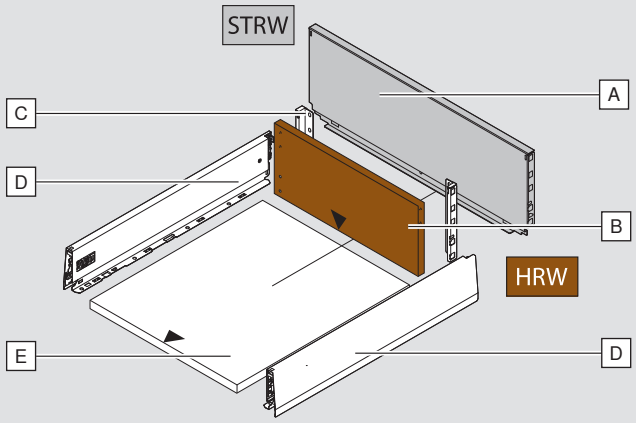

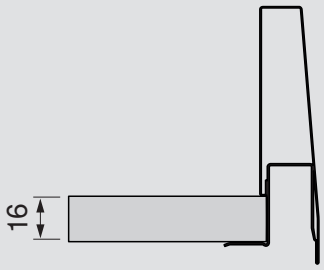

STRW Tērauda mugursiena

HRW Kokskaidu plātnes mugursiena

- A Tērauda mugursiena
- B Kokskaidu plātnes mugursiena
- C Mugursienas kronšteins
- D Atvilktnes sānu mala
- E Pamatne

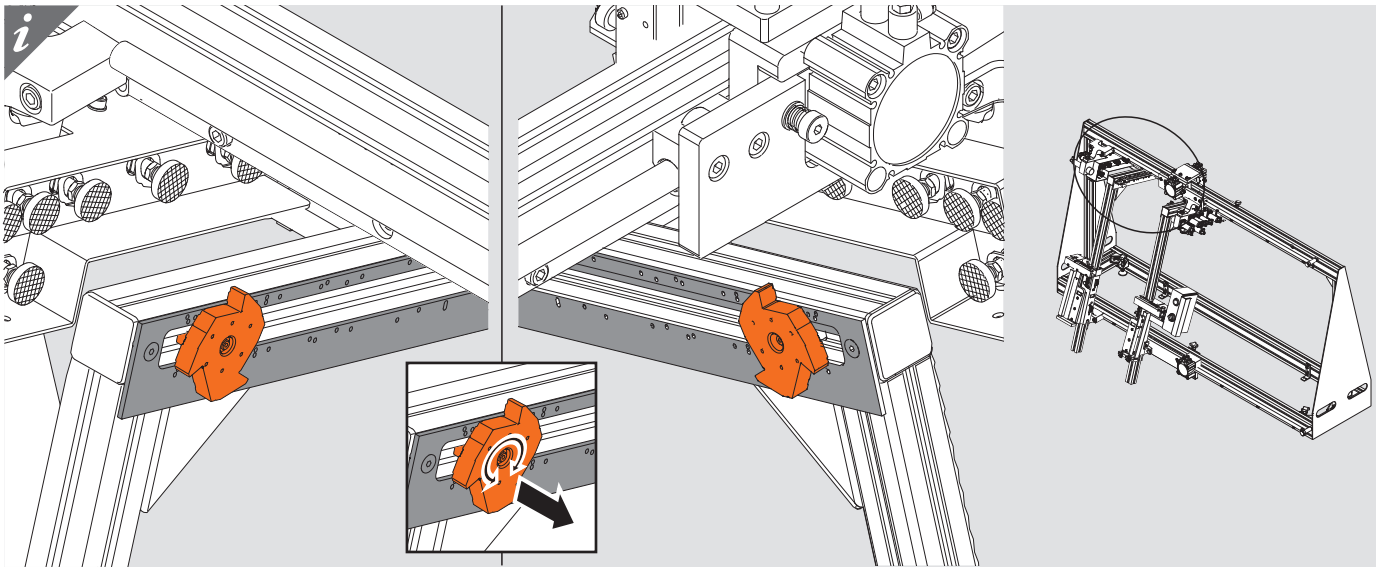

1

LEGRABOX

MERIVOBOX

TANDEMBOX

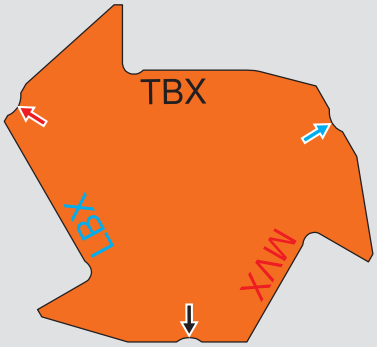

Kokskaidu plātnes mugursiena

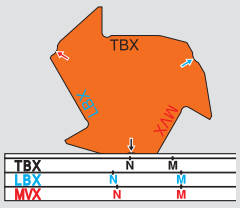

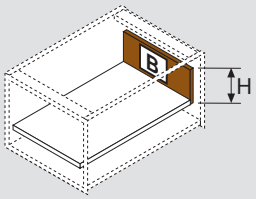

Tērauda mugursiena

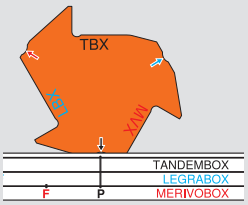

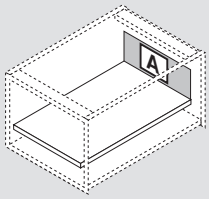

2

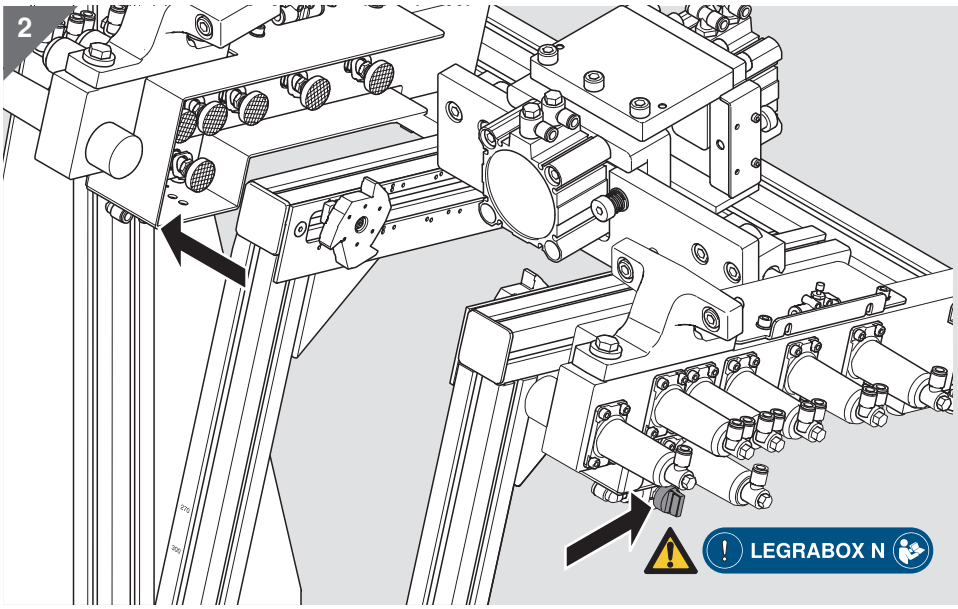

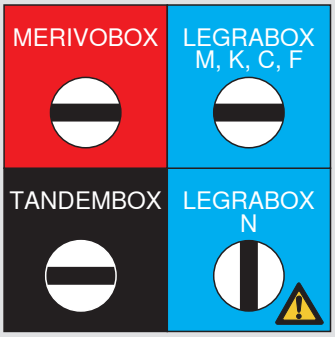

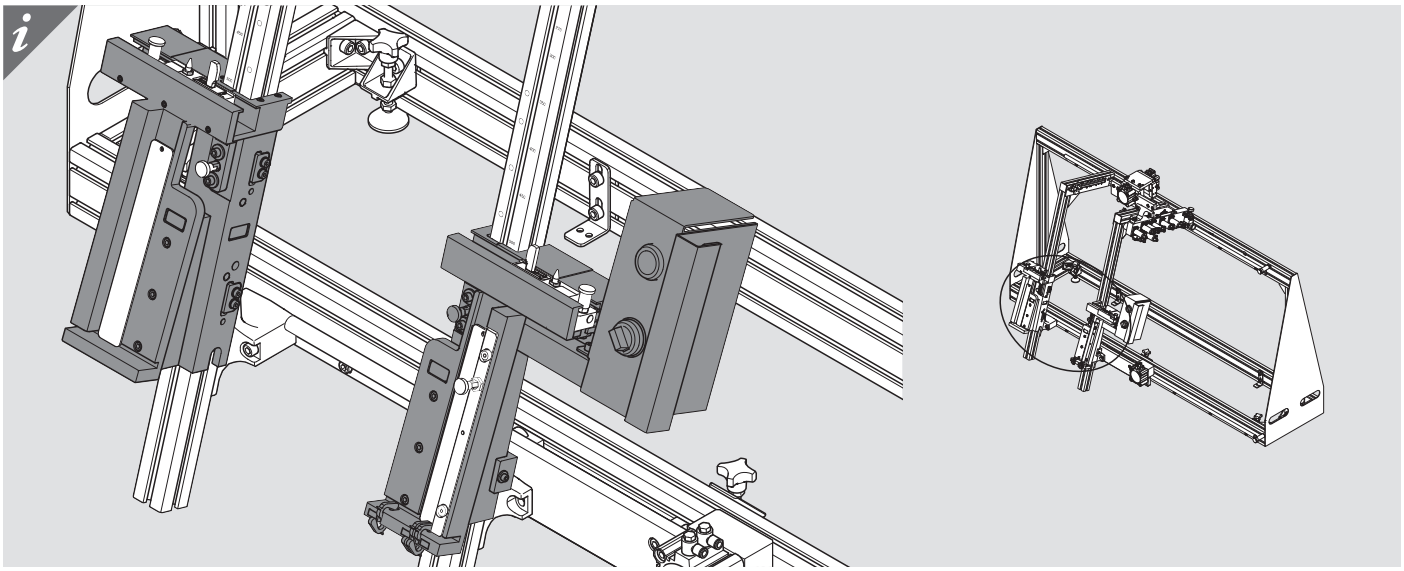

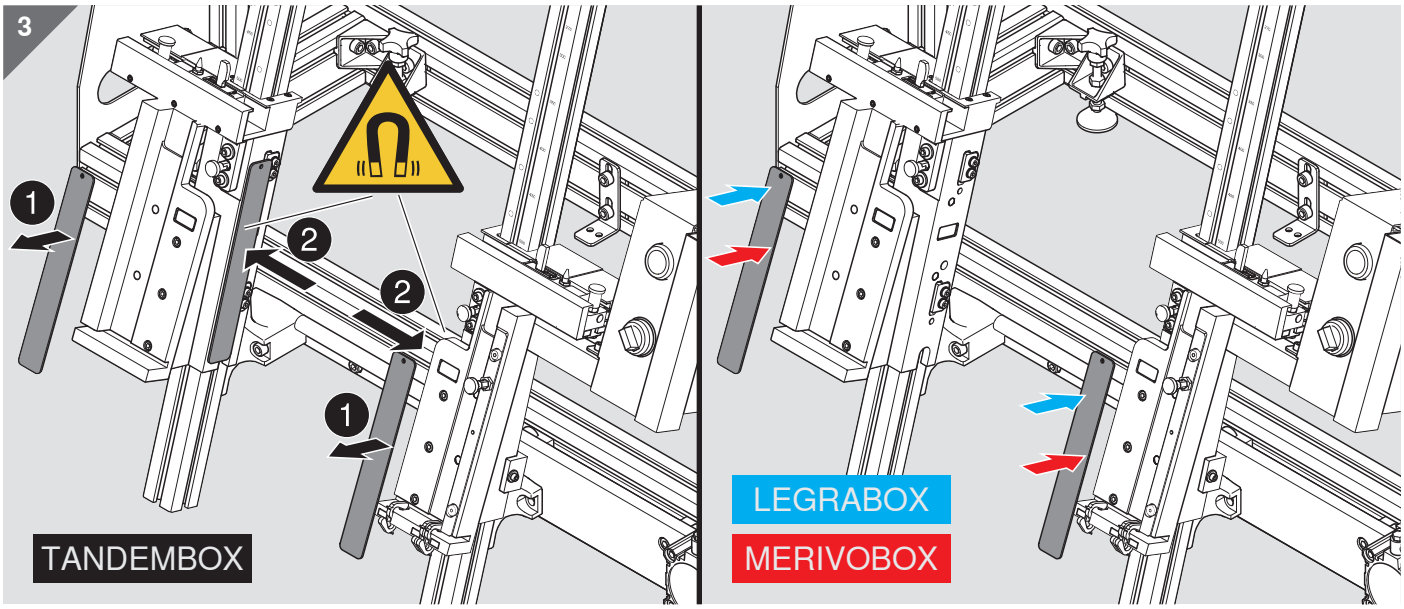
3
1
2
2
1
TANDEMBOX
LEGRABOX
MERIVOBOX

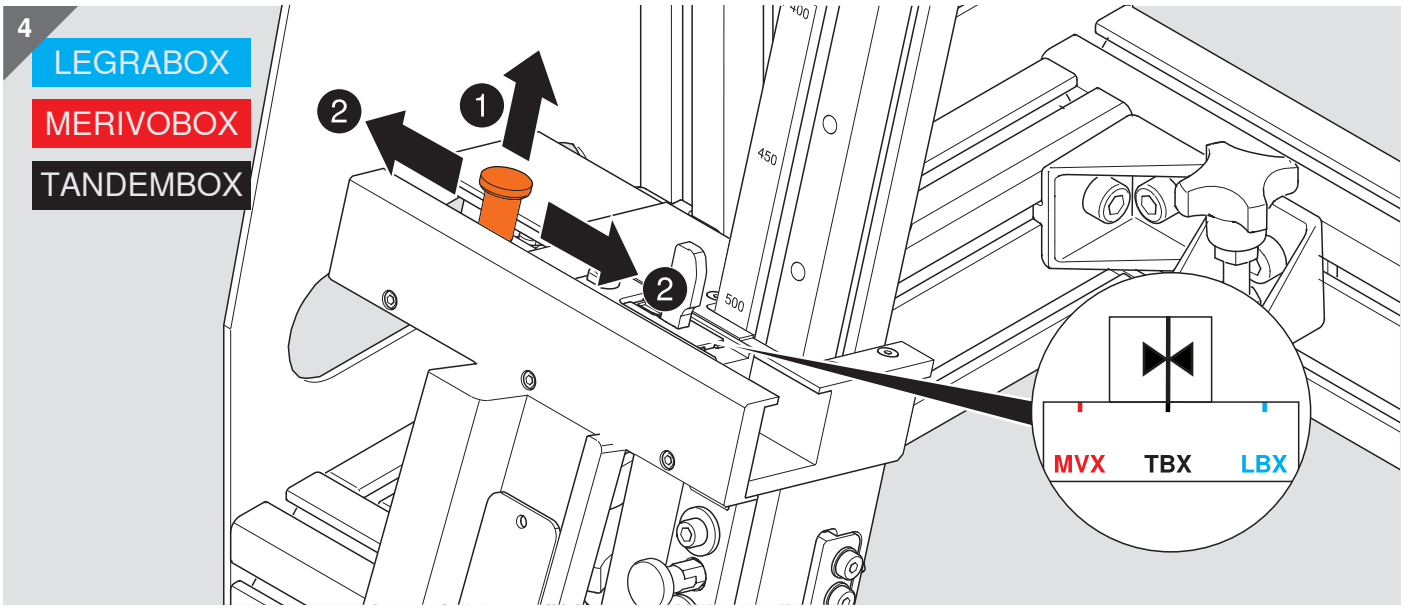
4
LEGRABOX
MERIVOBOX
TANDEMBOX
2
1
2
400
450
500
MVX
TBX
LBX

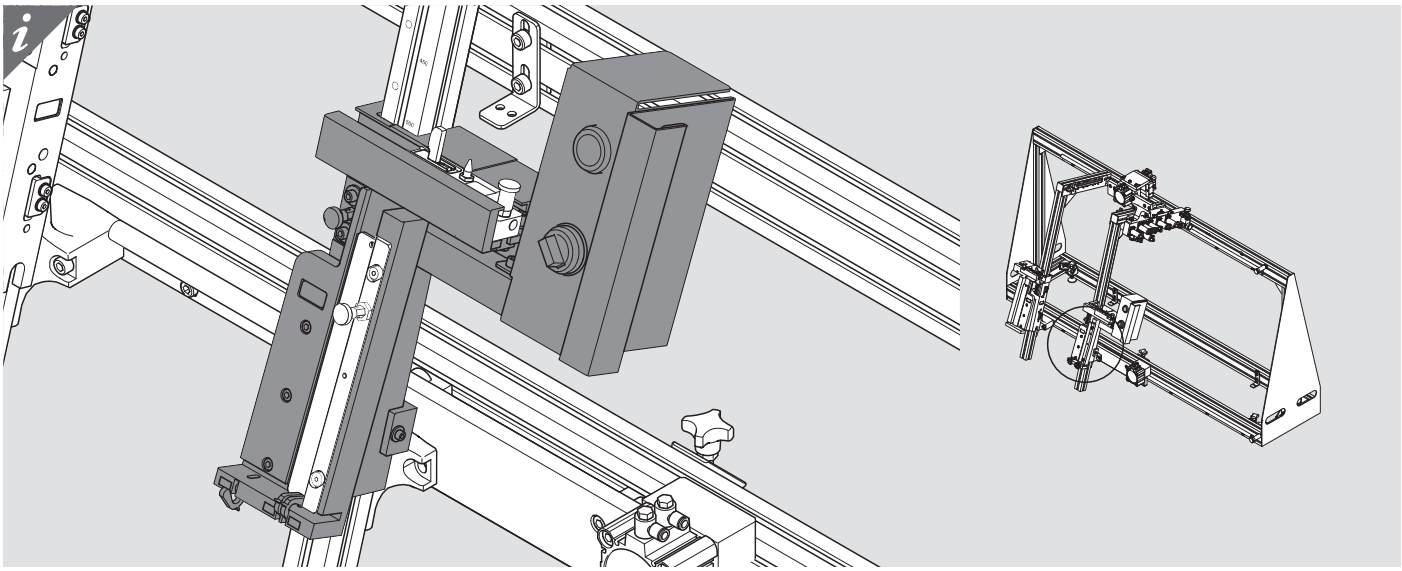

5

LEGRABOX

MERIVOBOX

TANDEMBOX

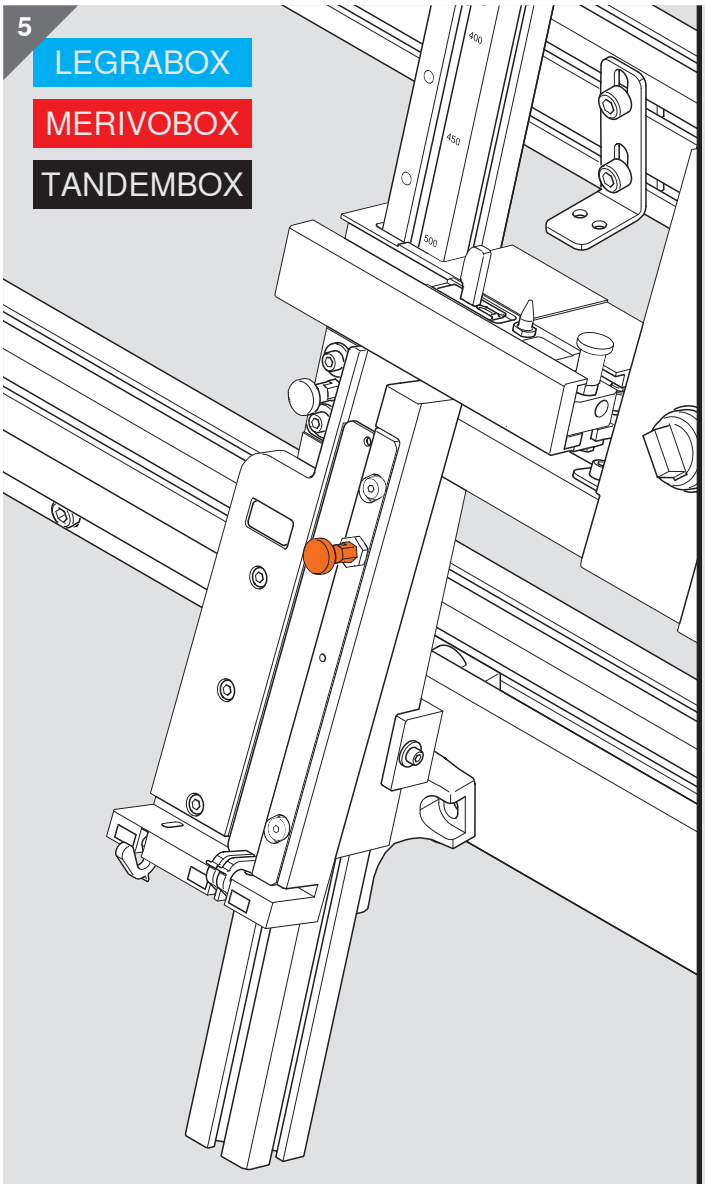

Kokskaidu plātnes mugursiena

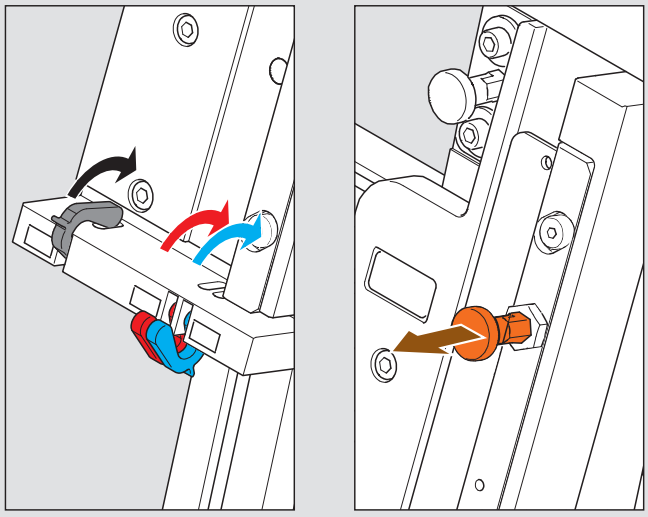

Tērauda mugursiena

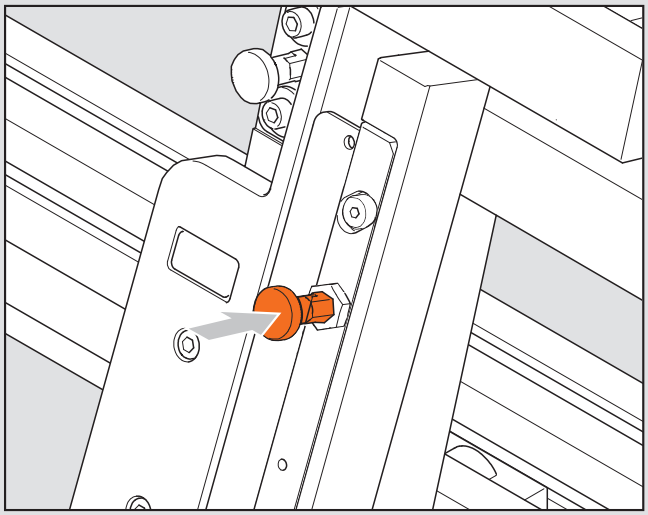

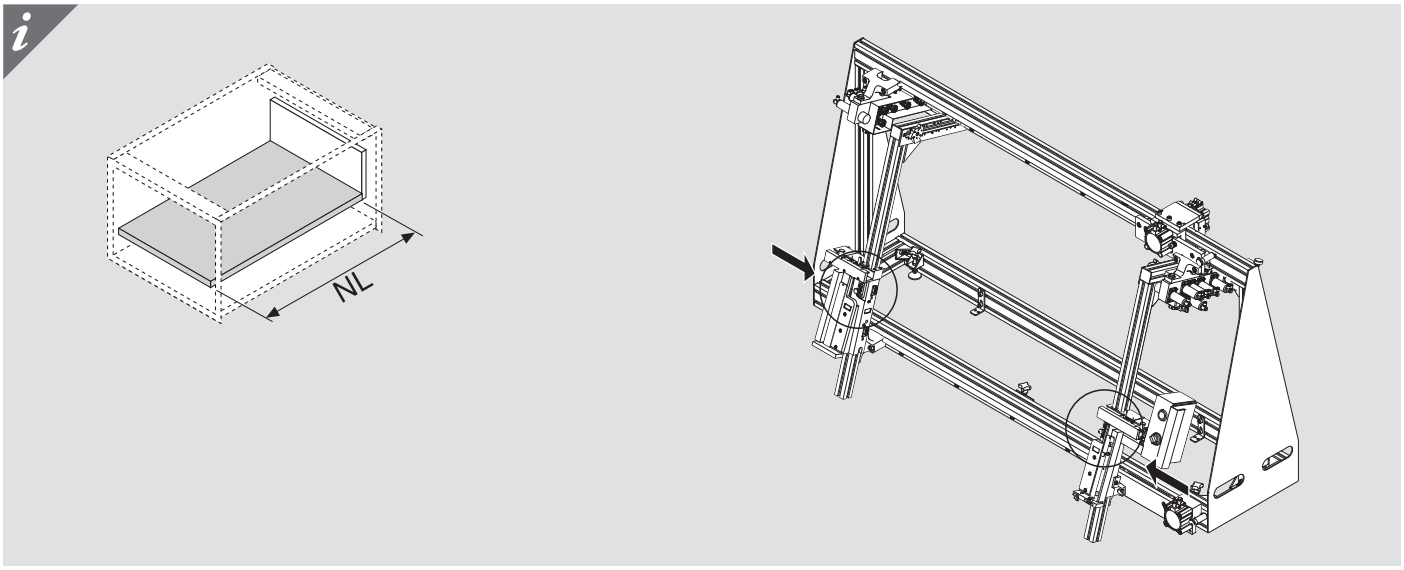
NL

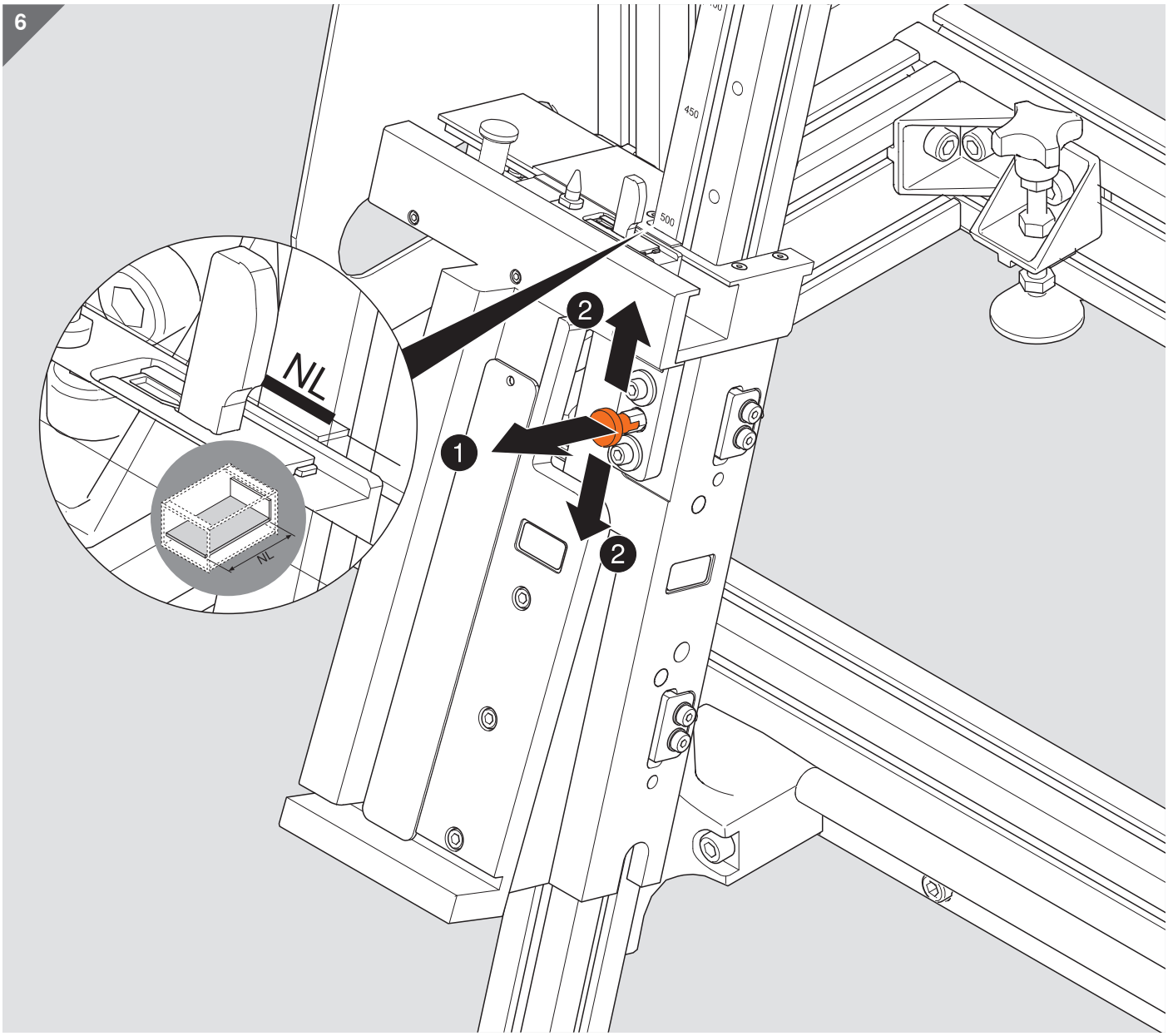
6
NL
NL
1
2
2
450
500

1

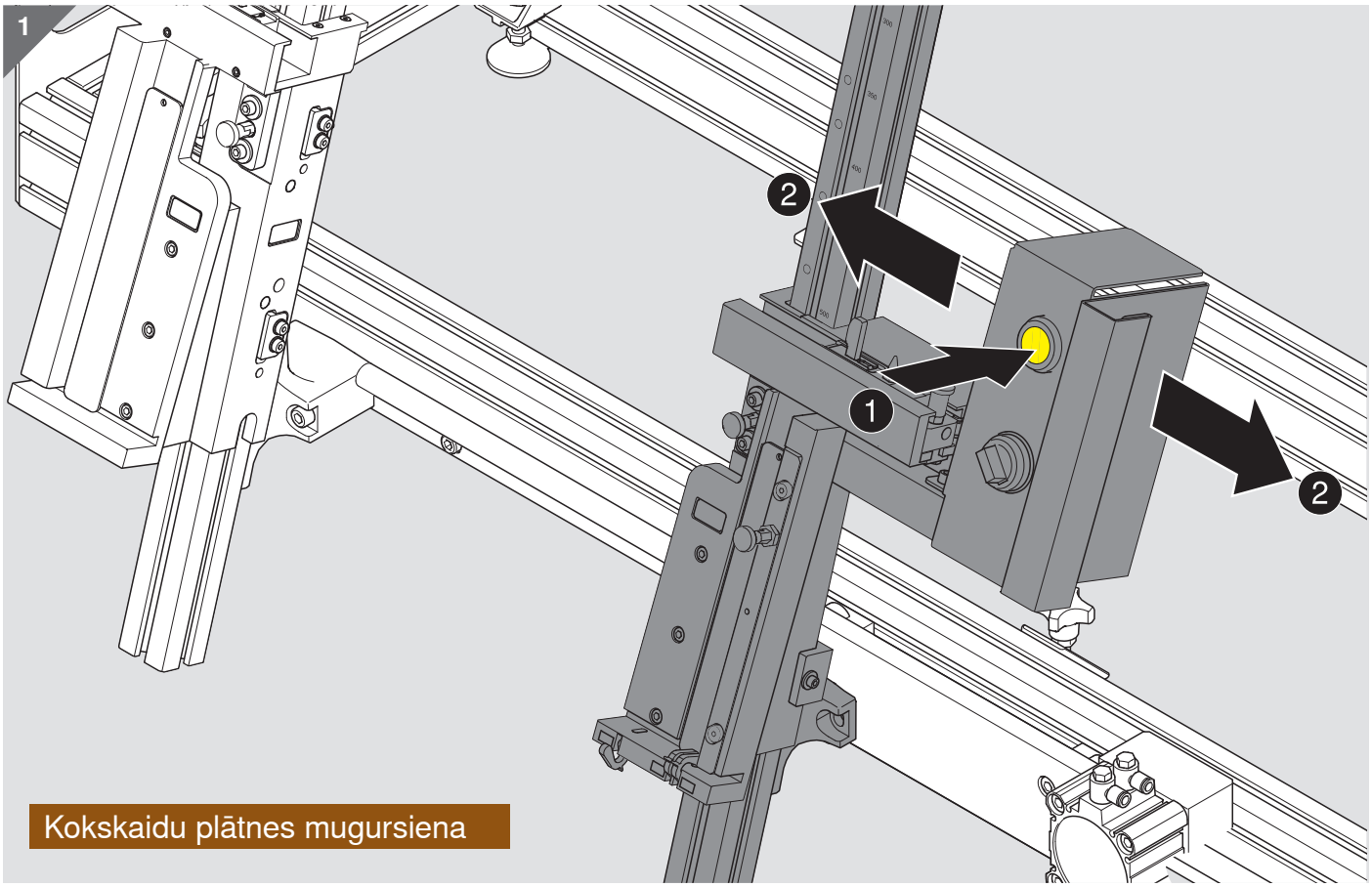
2
1
2
Kokskaidu plātnes mugursiena

2

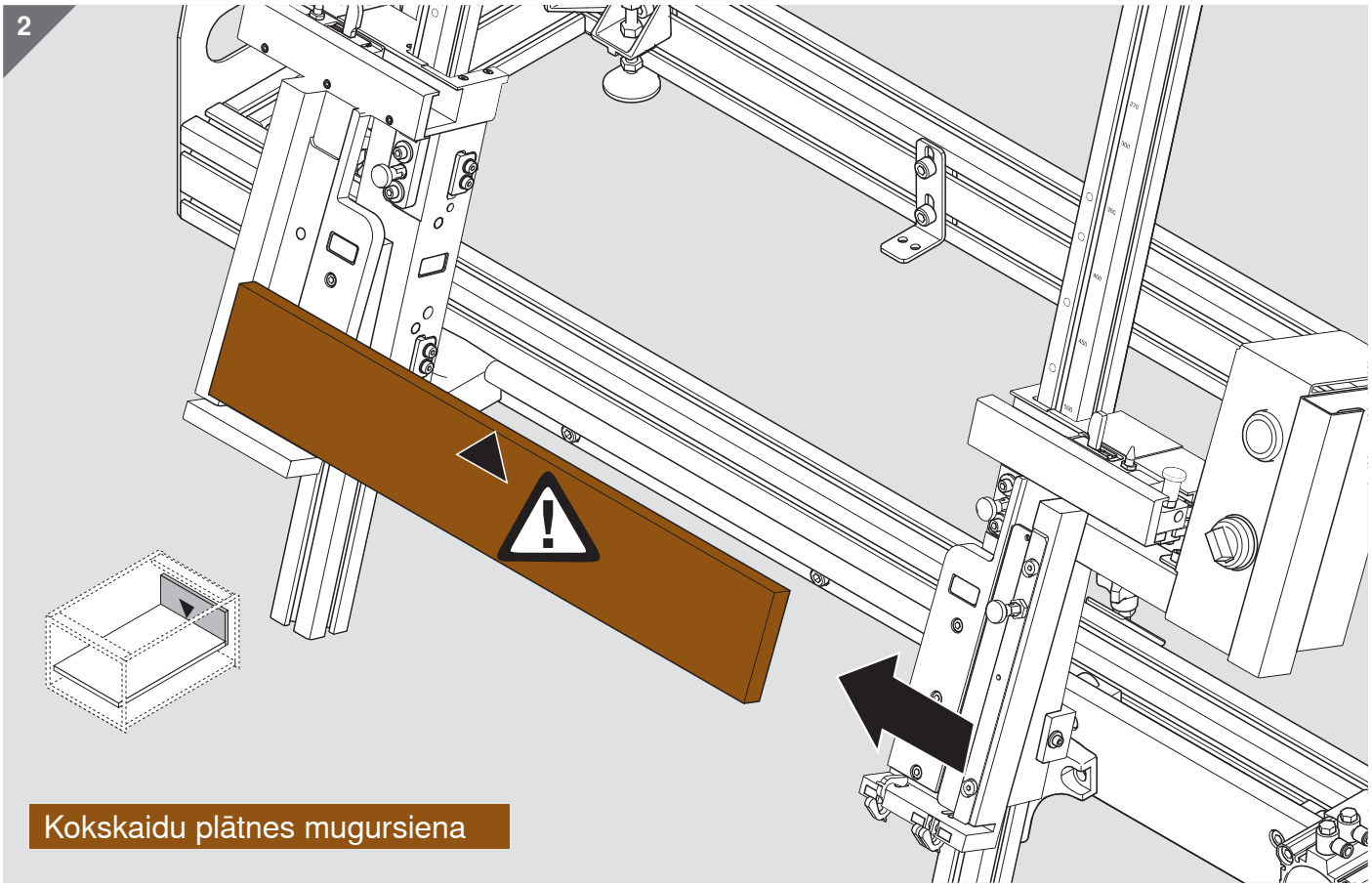
Kokskaidu plātnes mugursiena

3

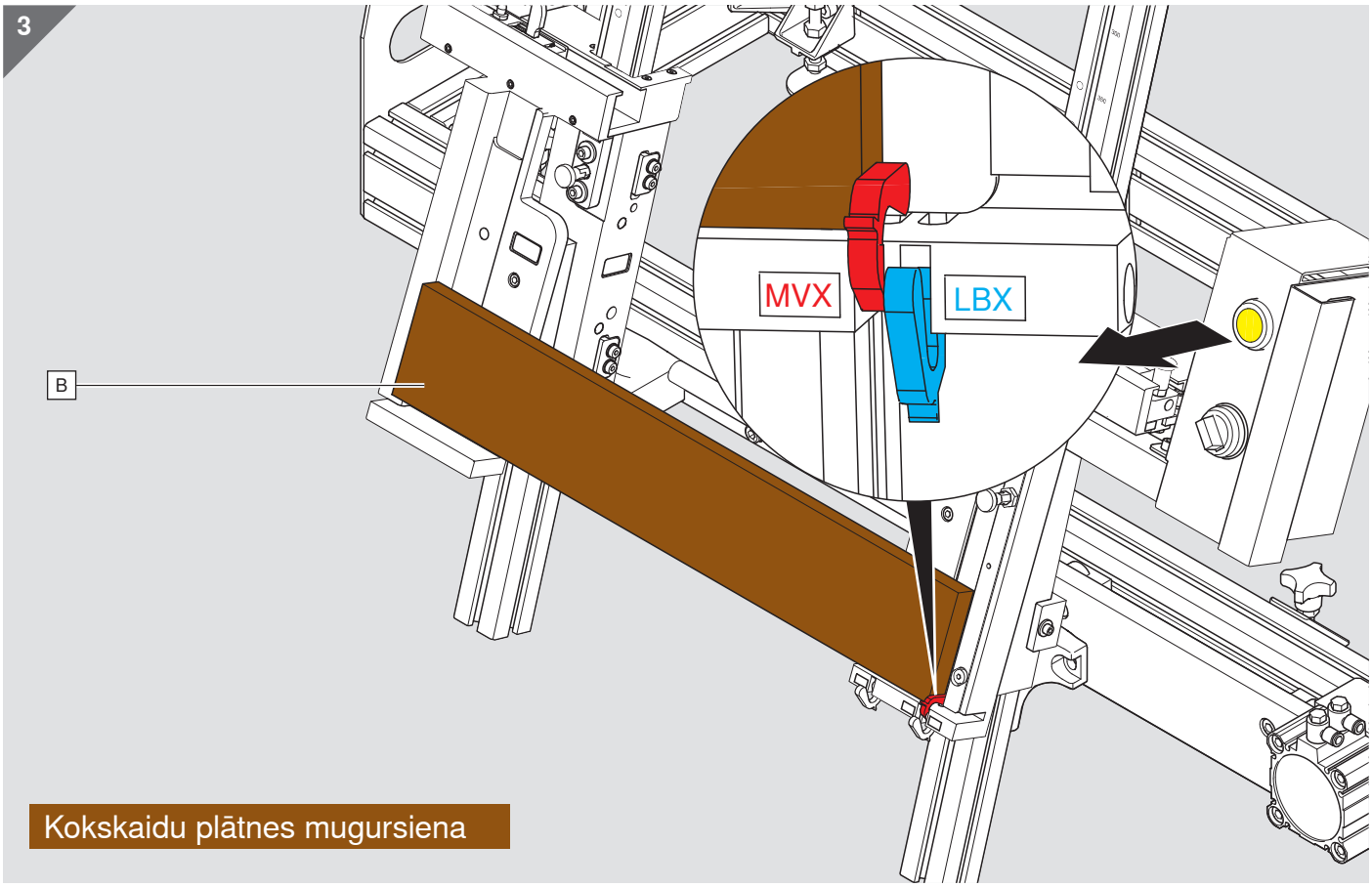

Kokskaidu plātnes mugursiena

4

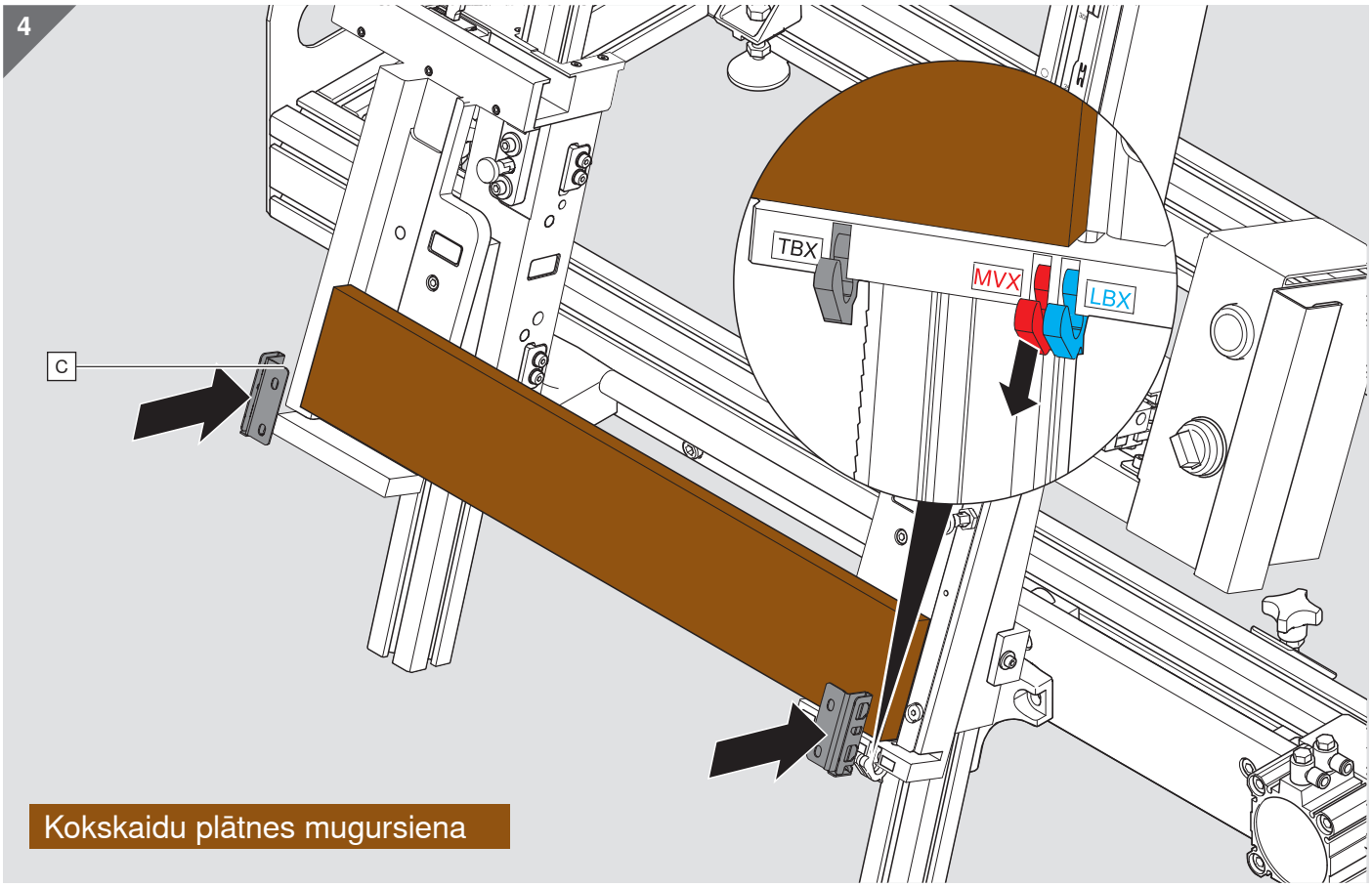

Kokskaidu plātnes mugursiena

5

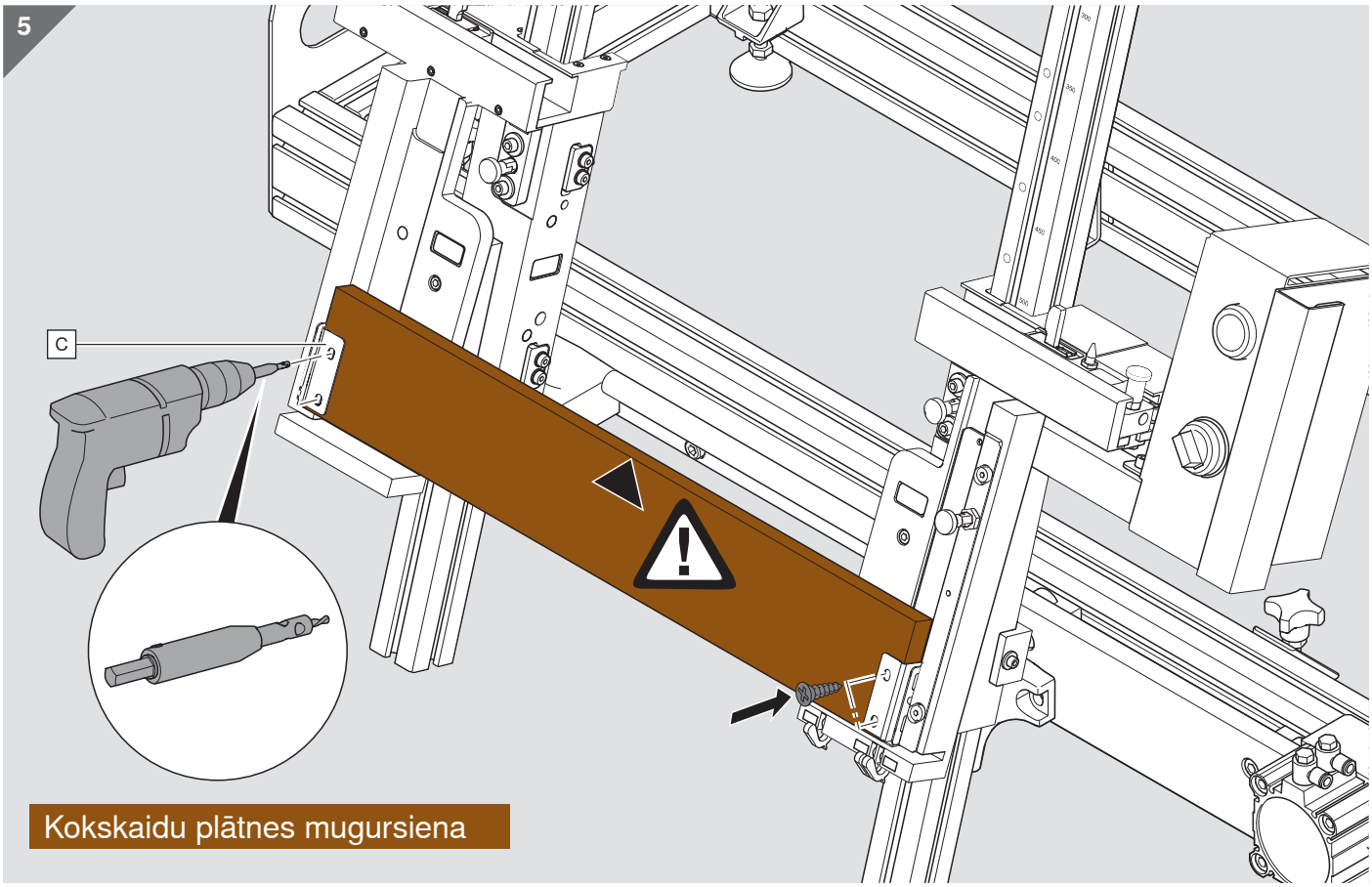

6

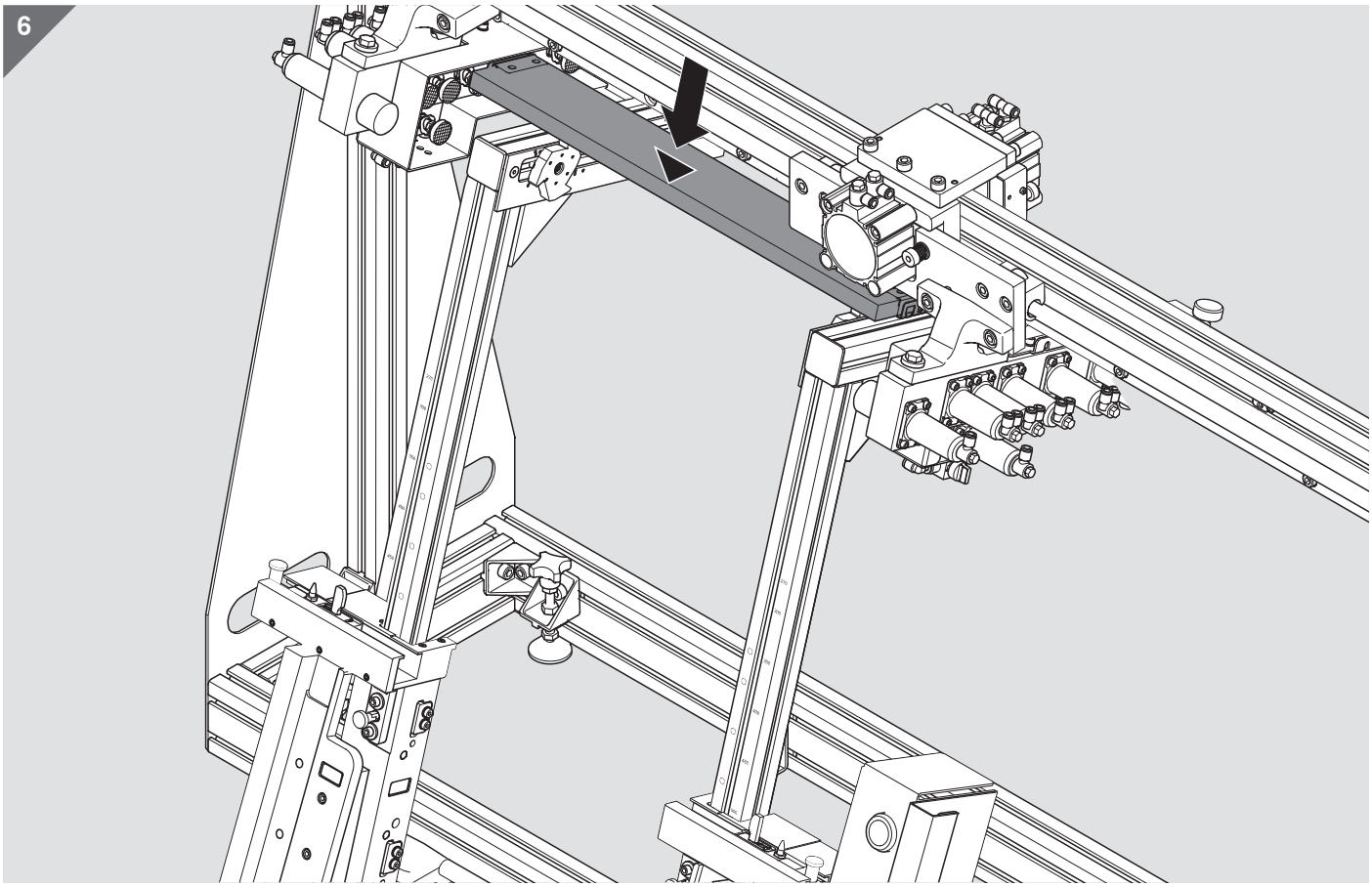

7

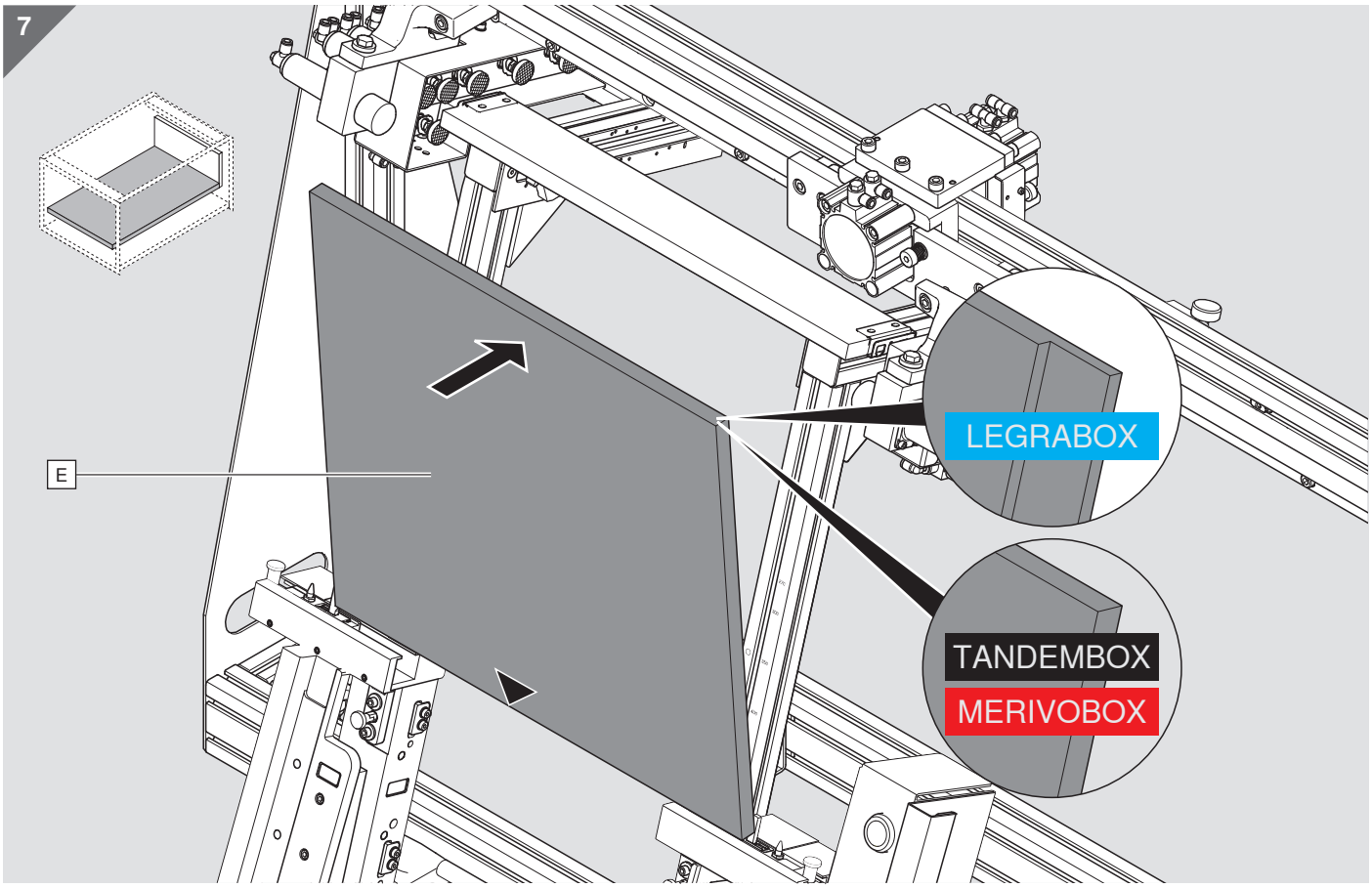

8

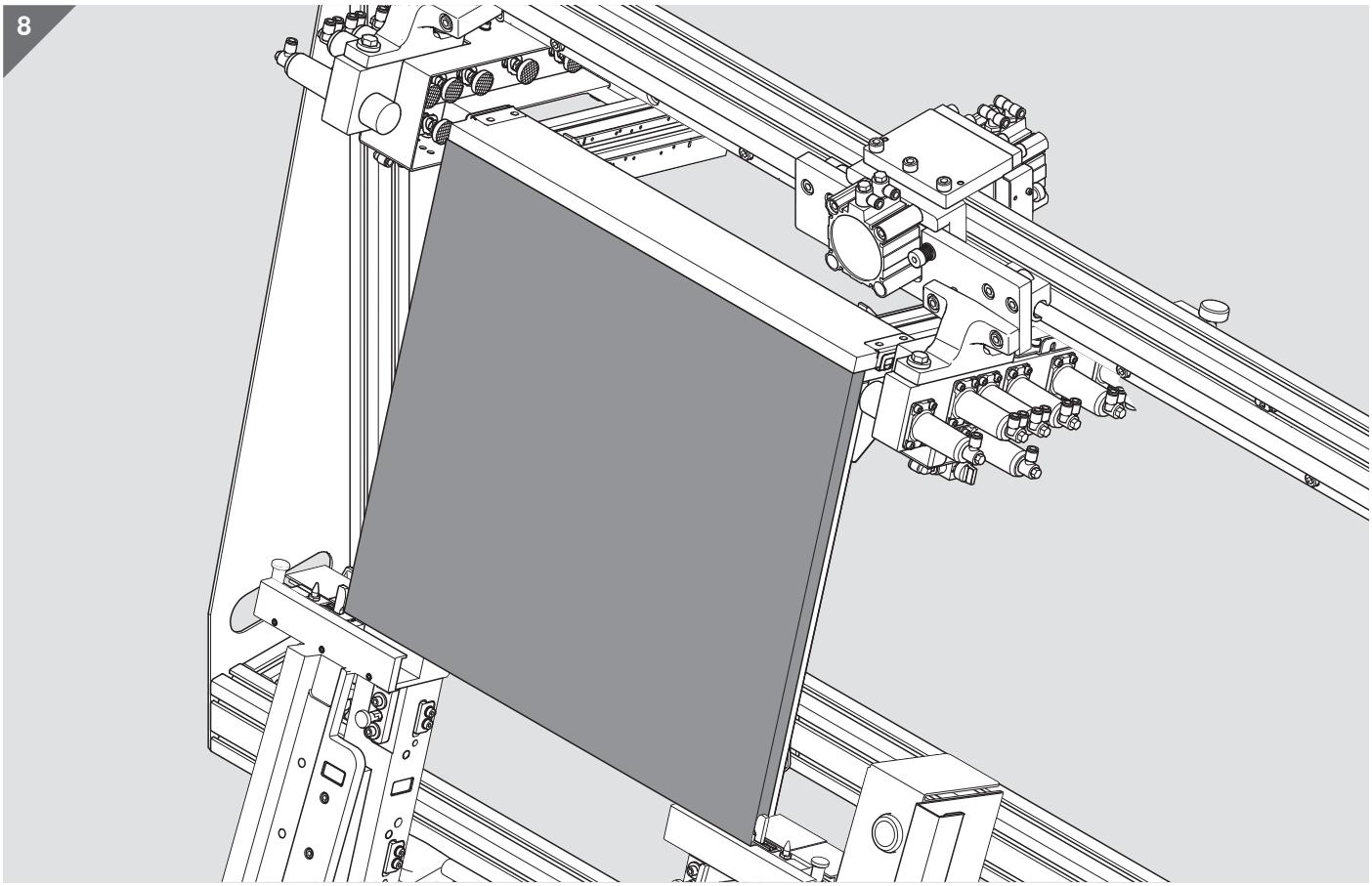

9

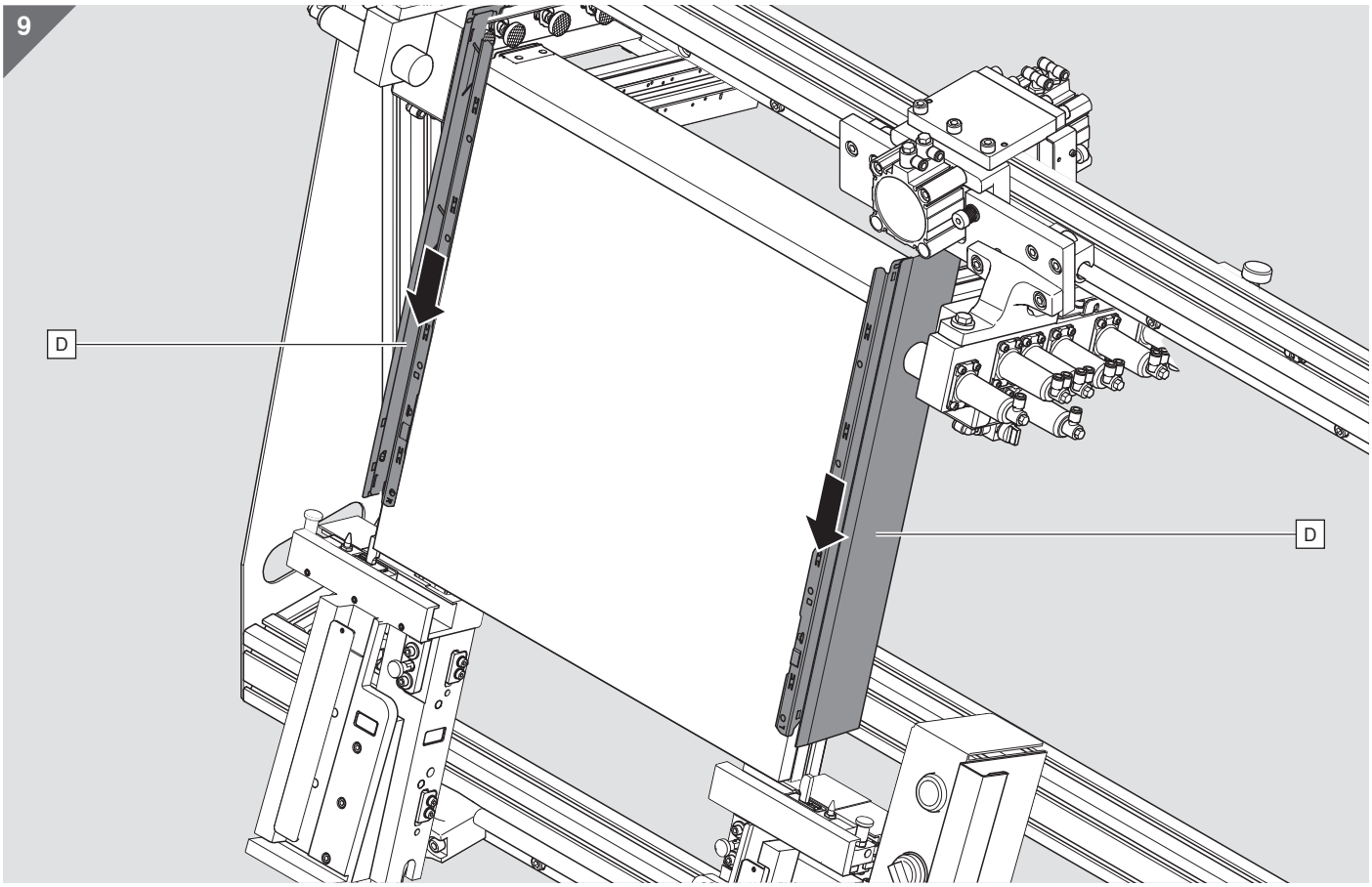

10

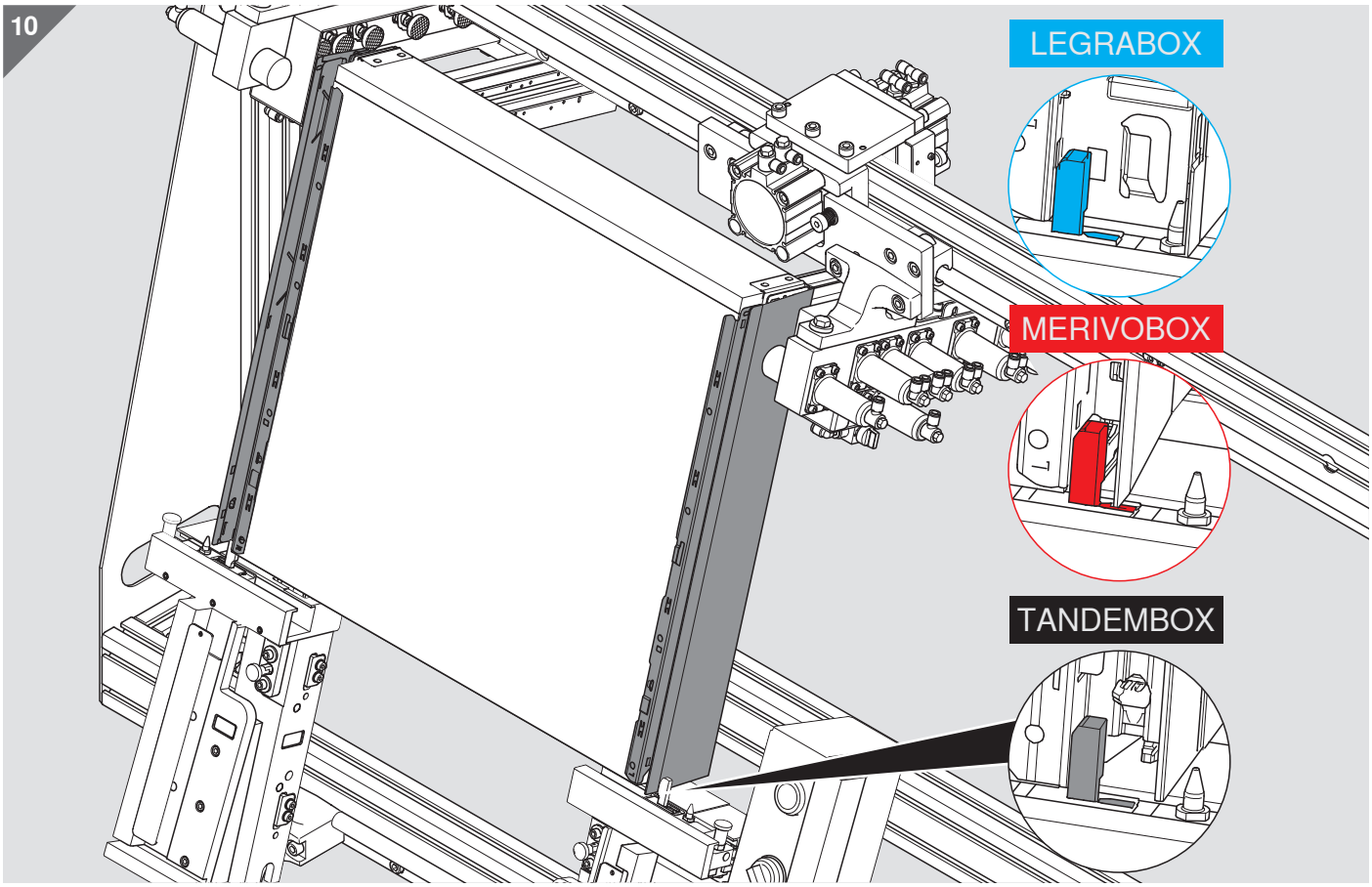

11

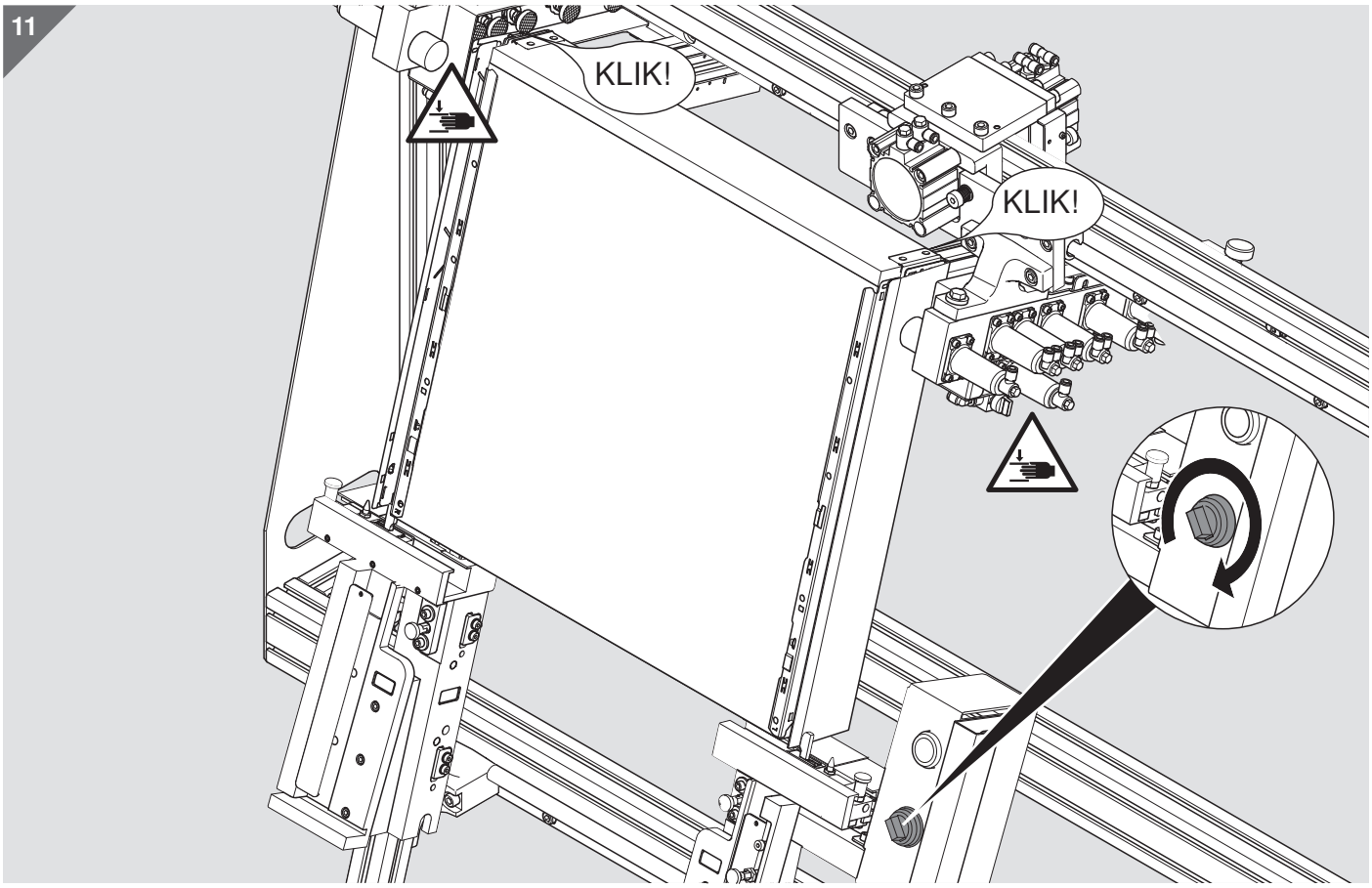

12

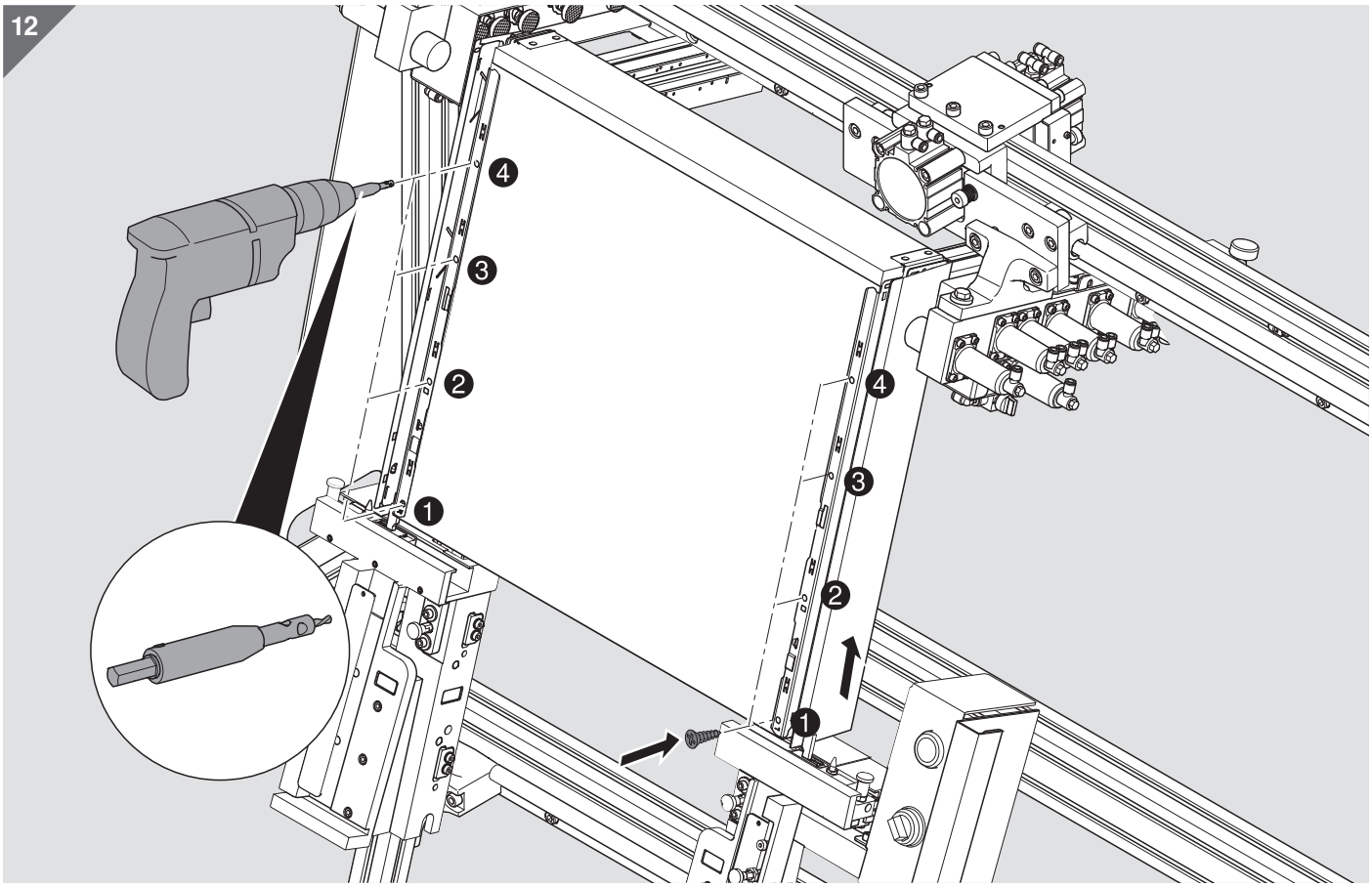

13

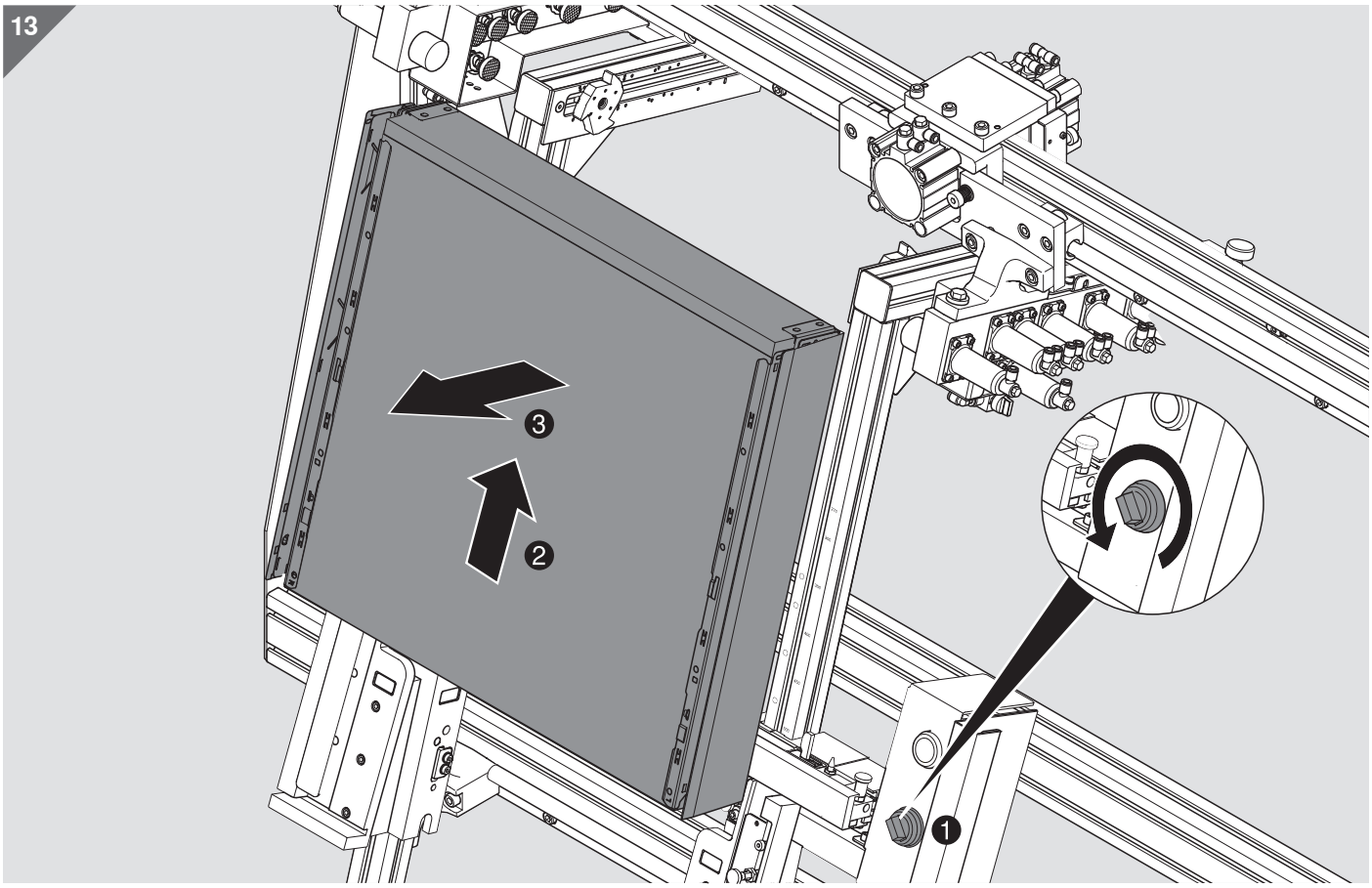

1

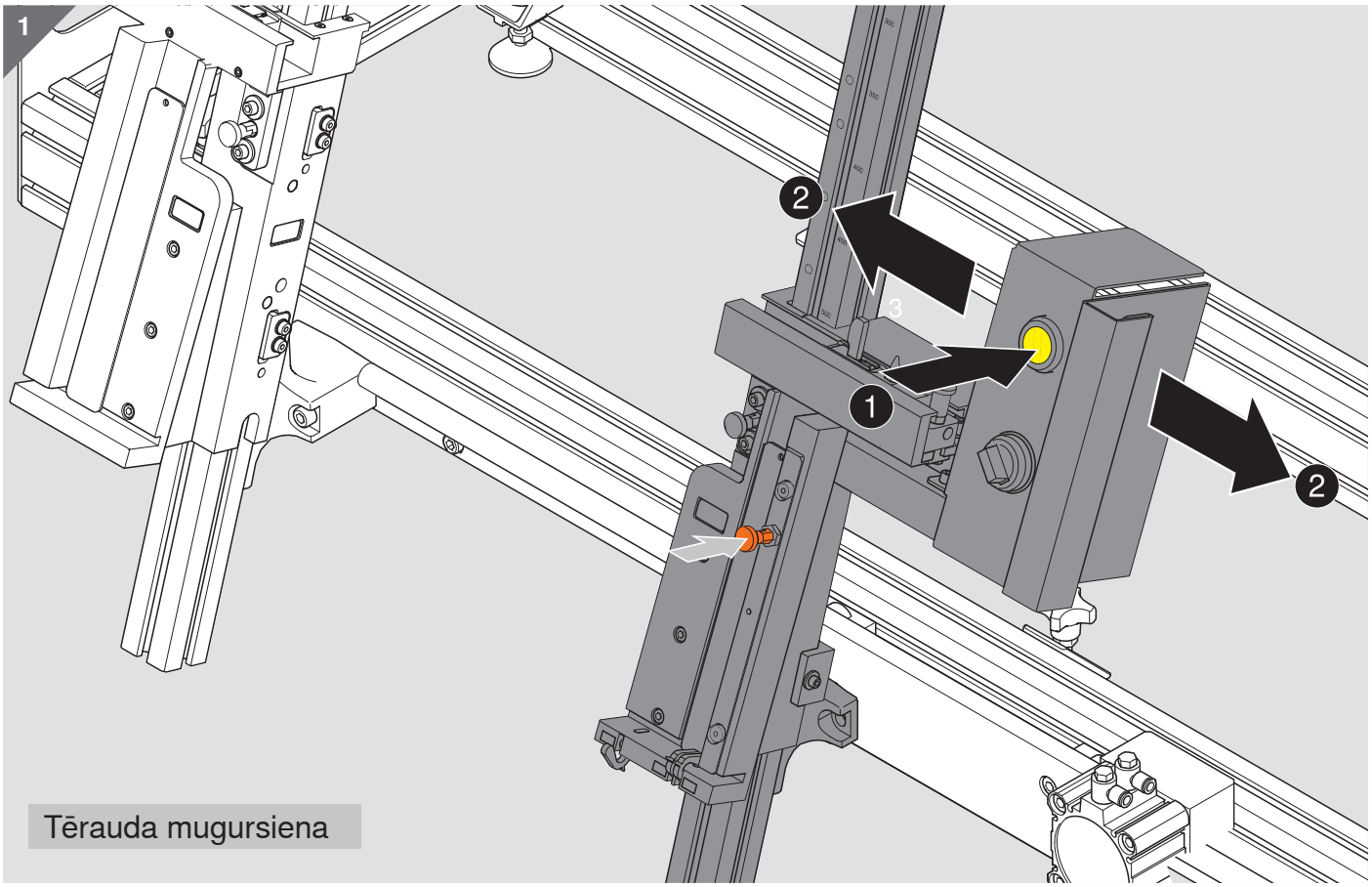

Tērauda mugursiena

2

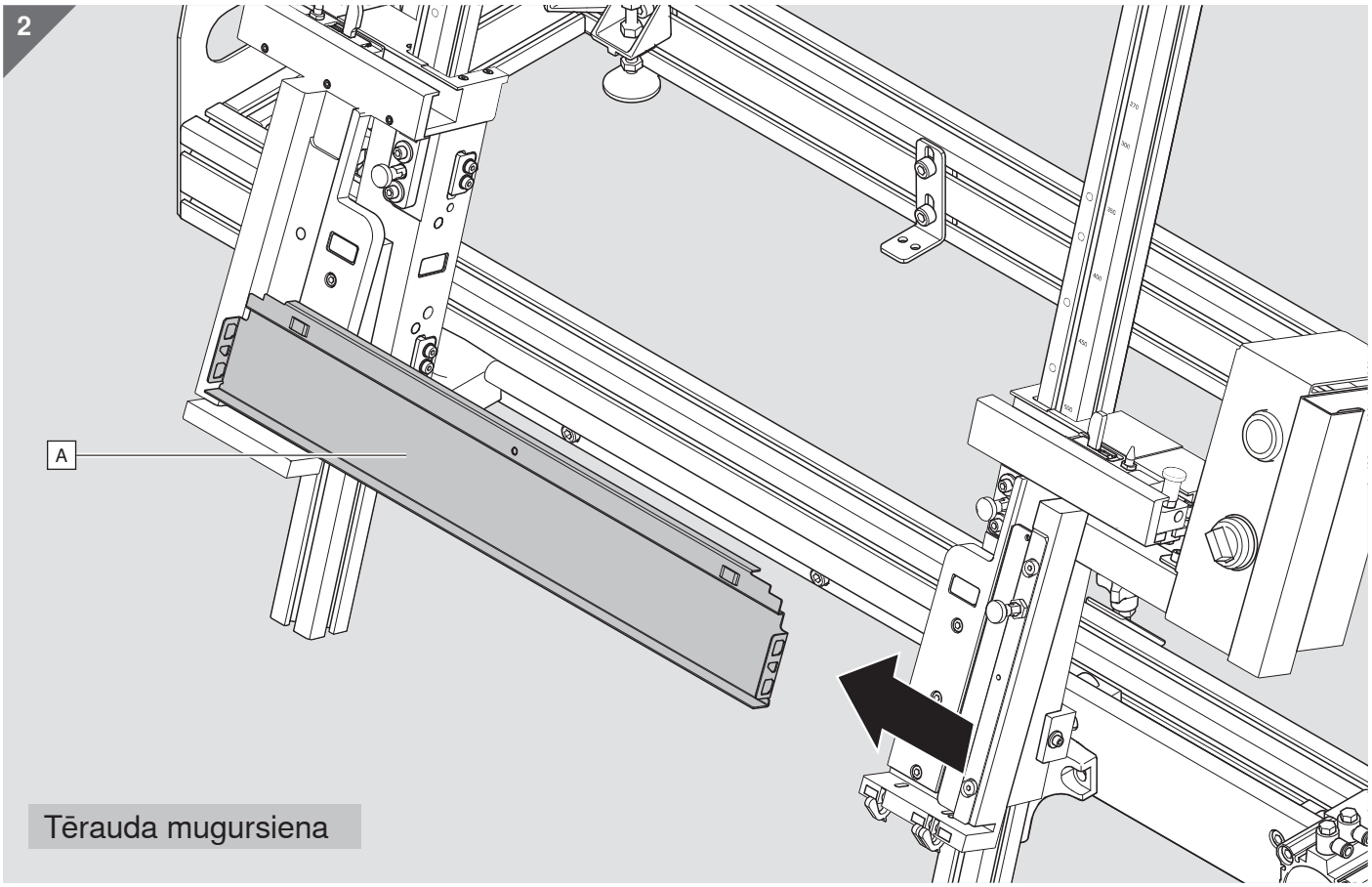

Tērauda mugursiena

3

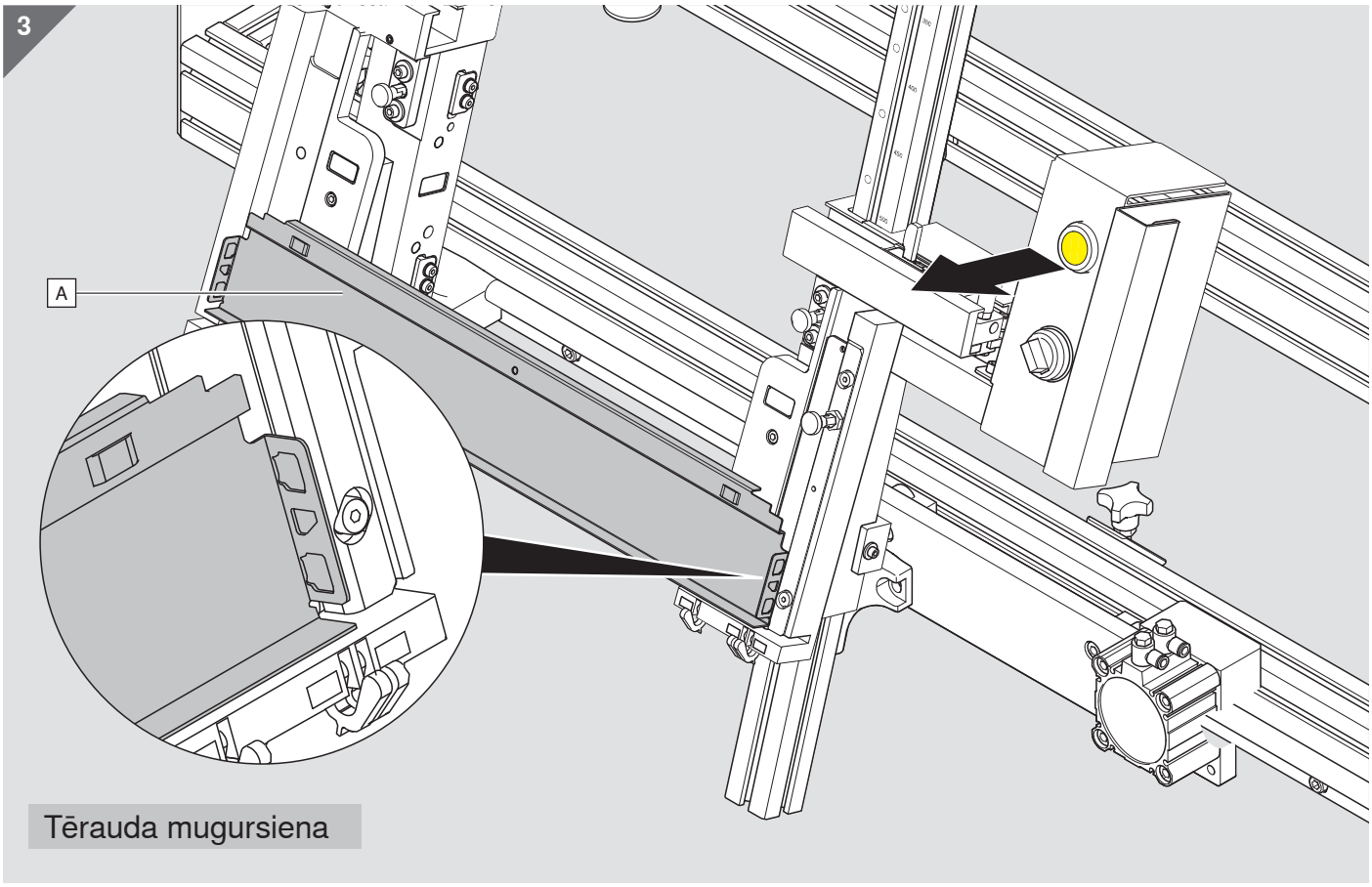

Tērauda mugursiena

4

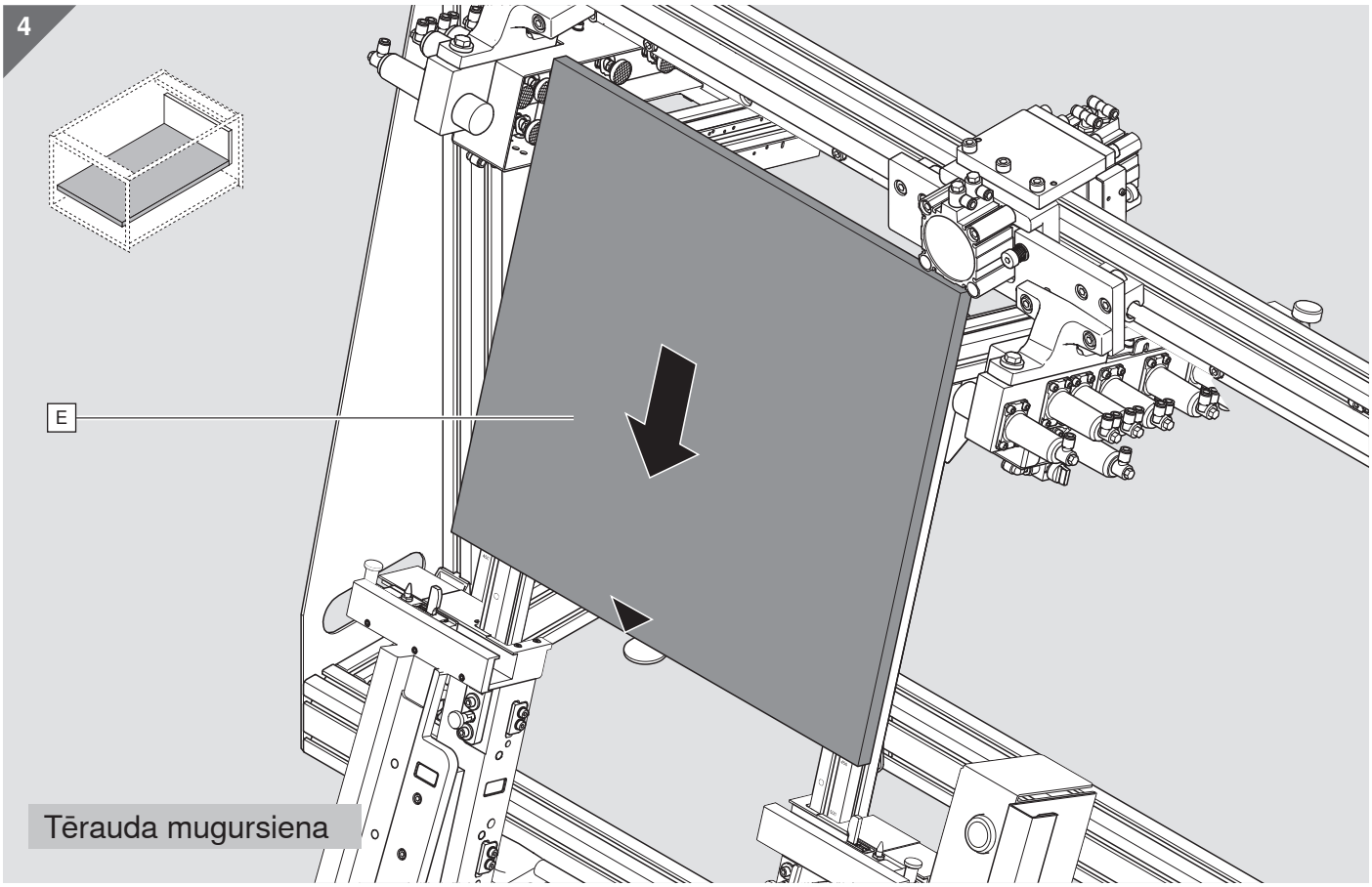

Tērauda mugursiena

5

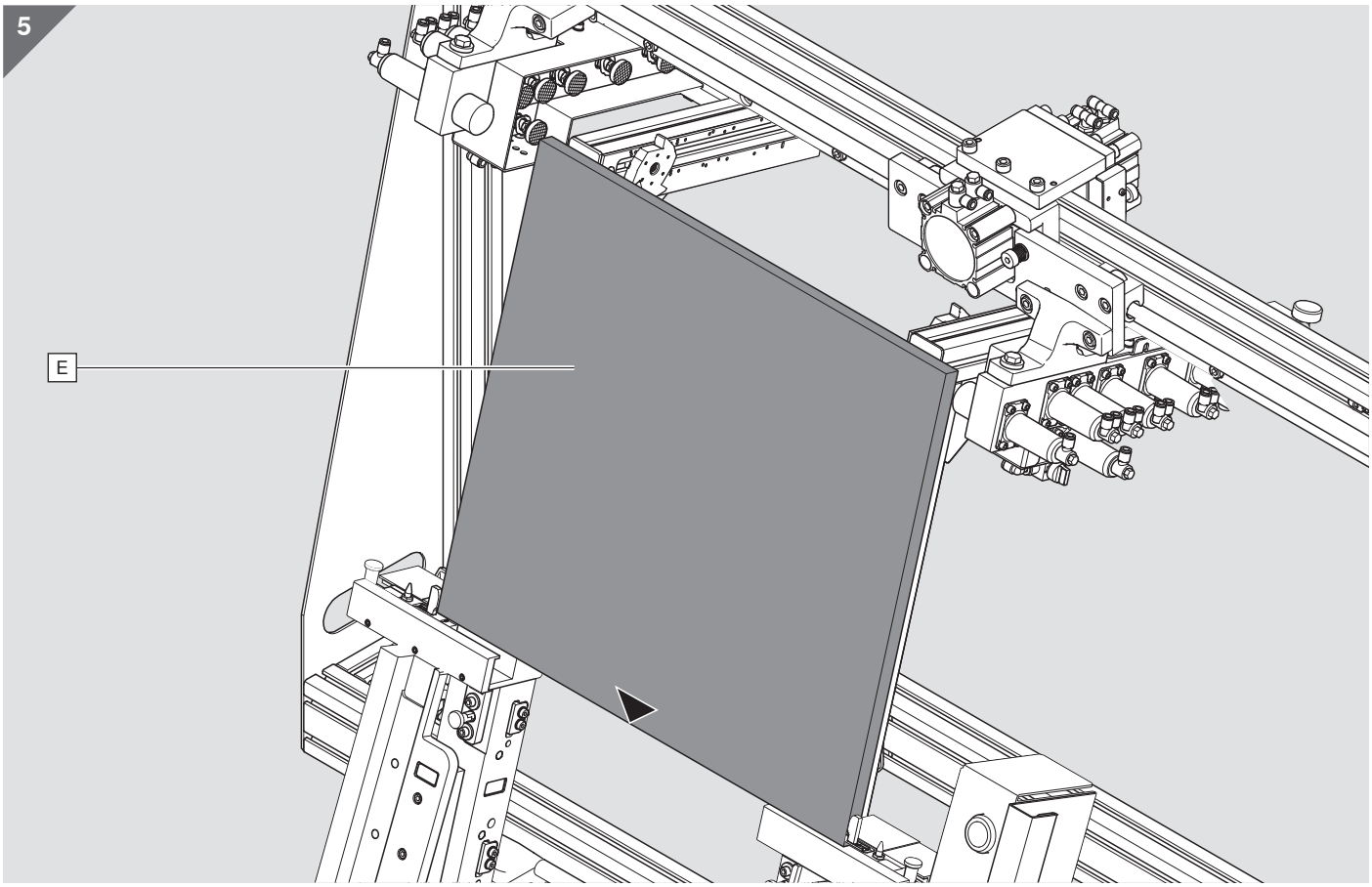

6

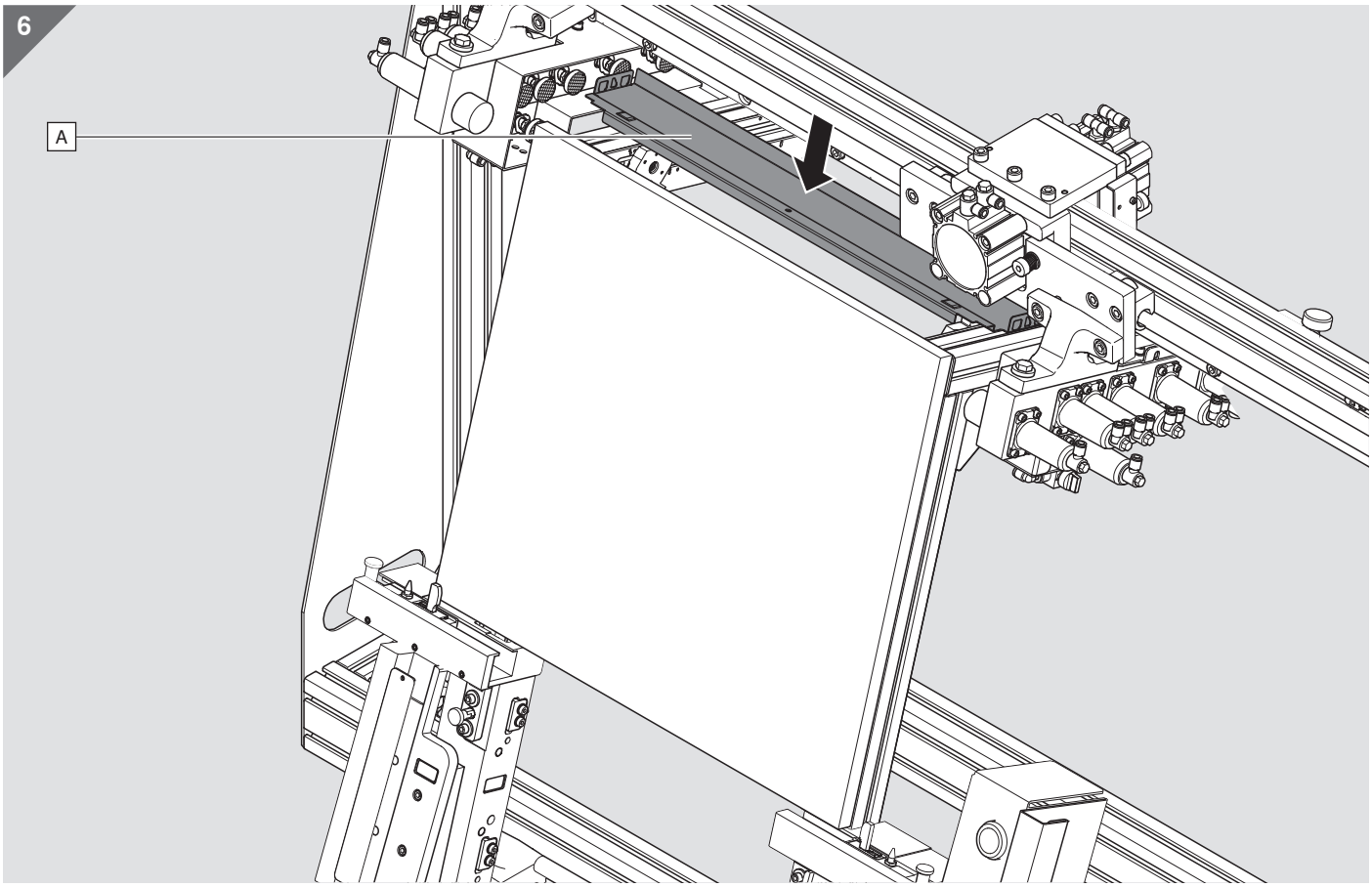

7

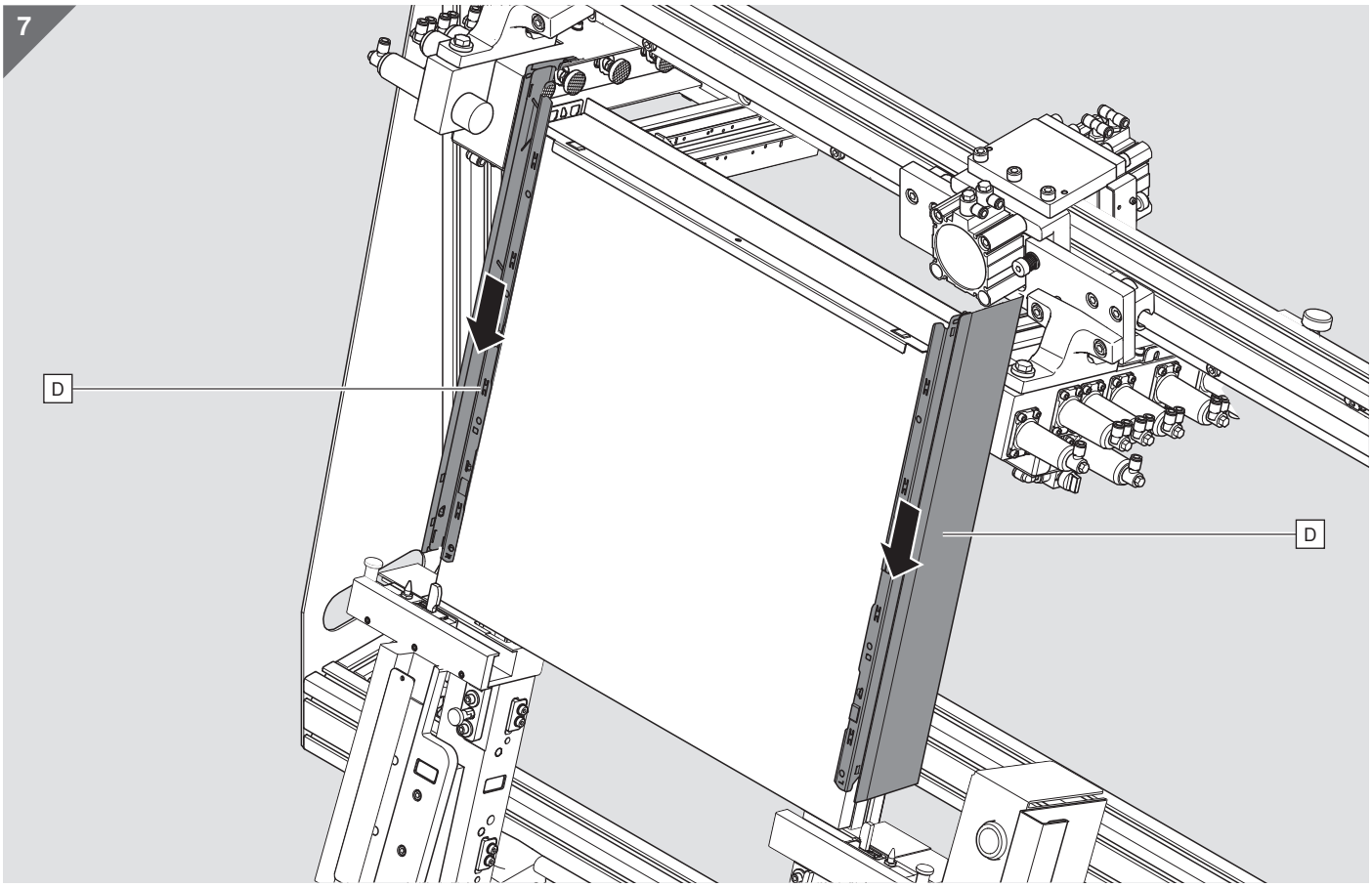

8

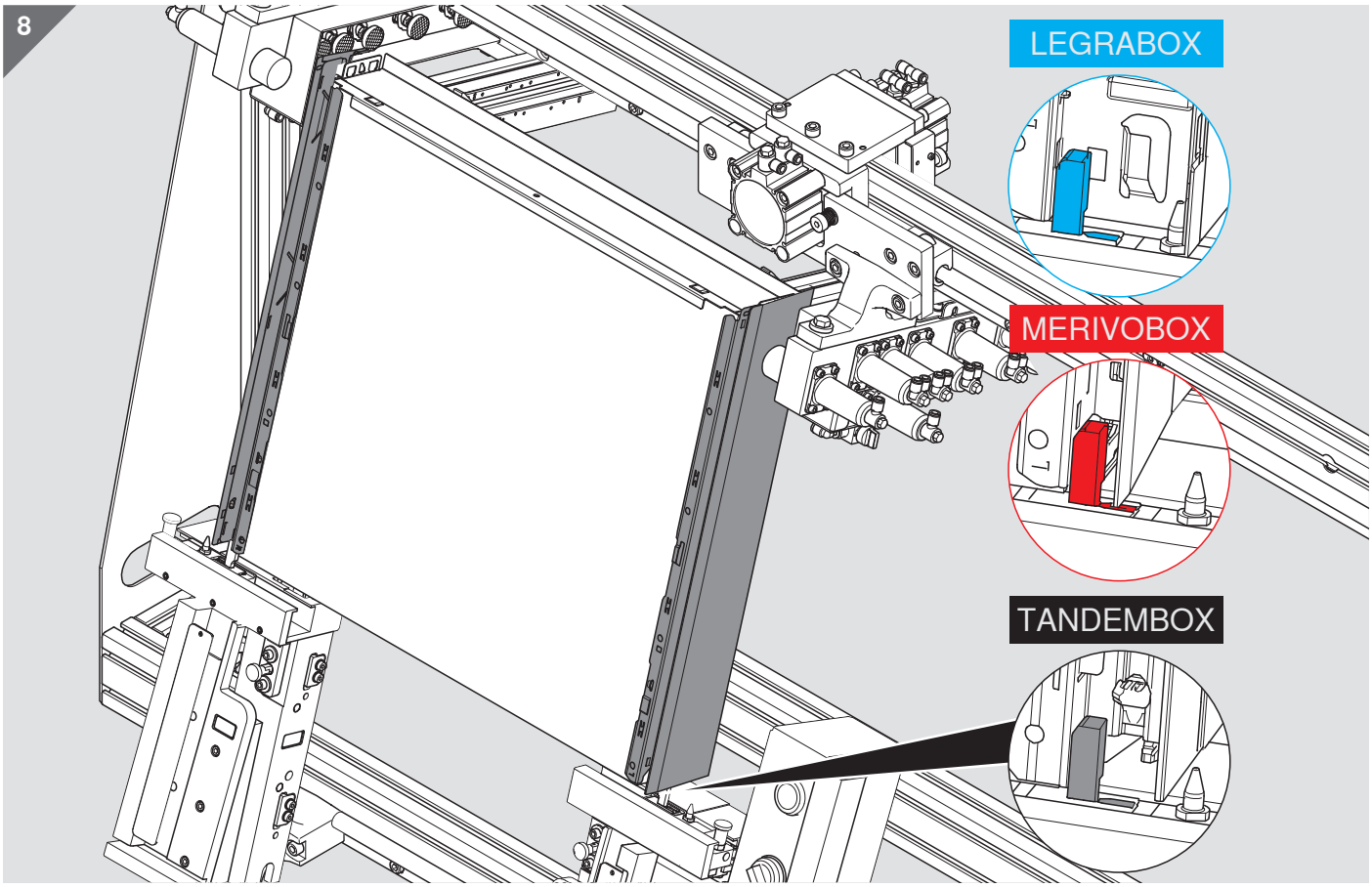

9

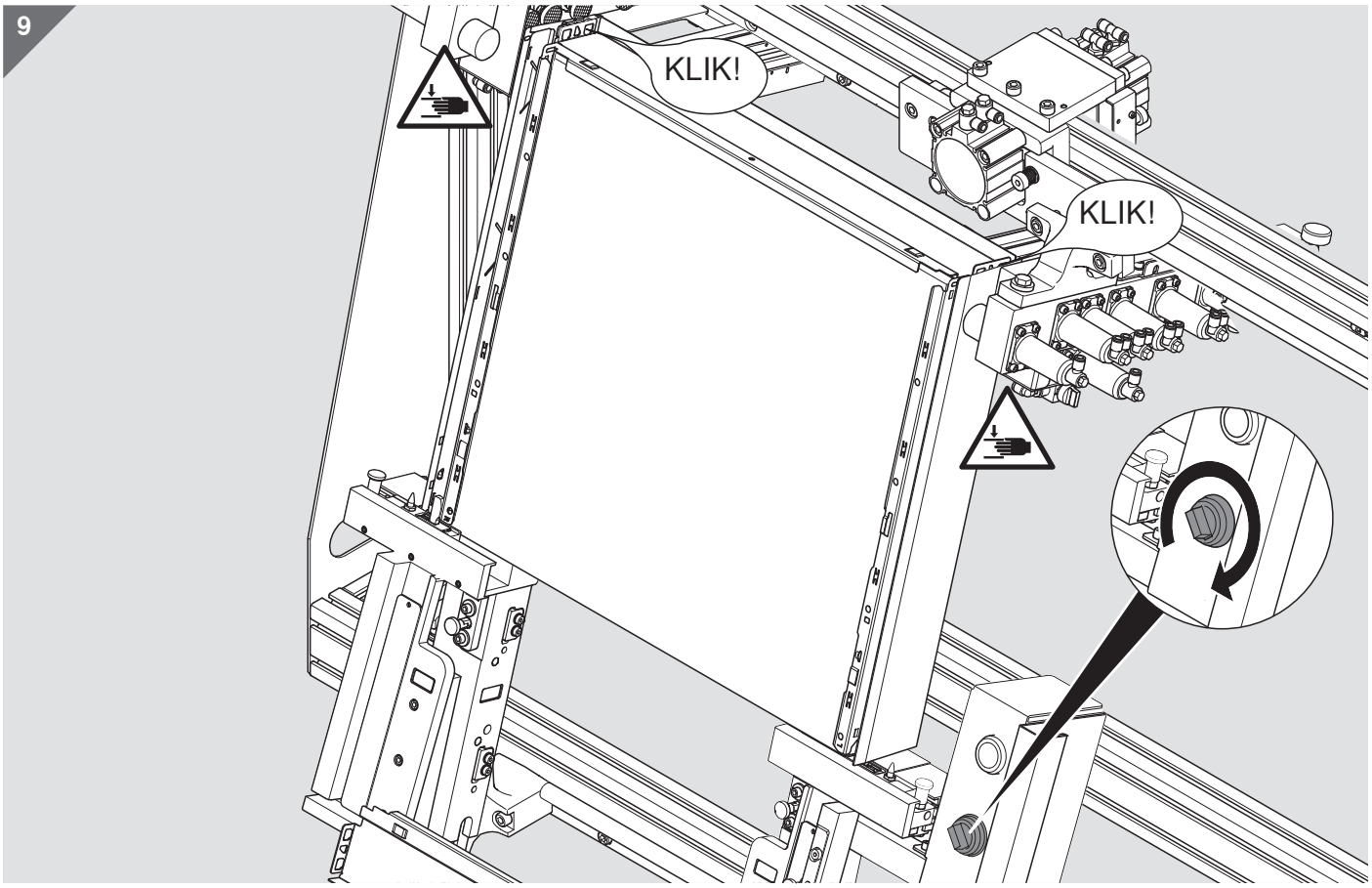

10

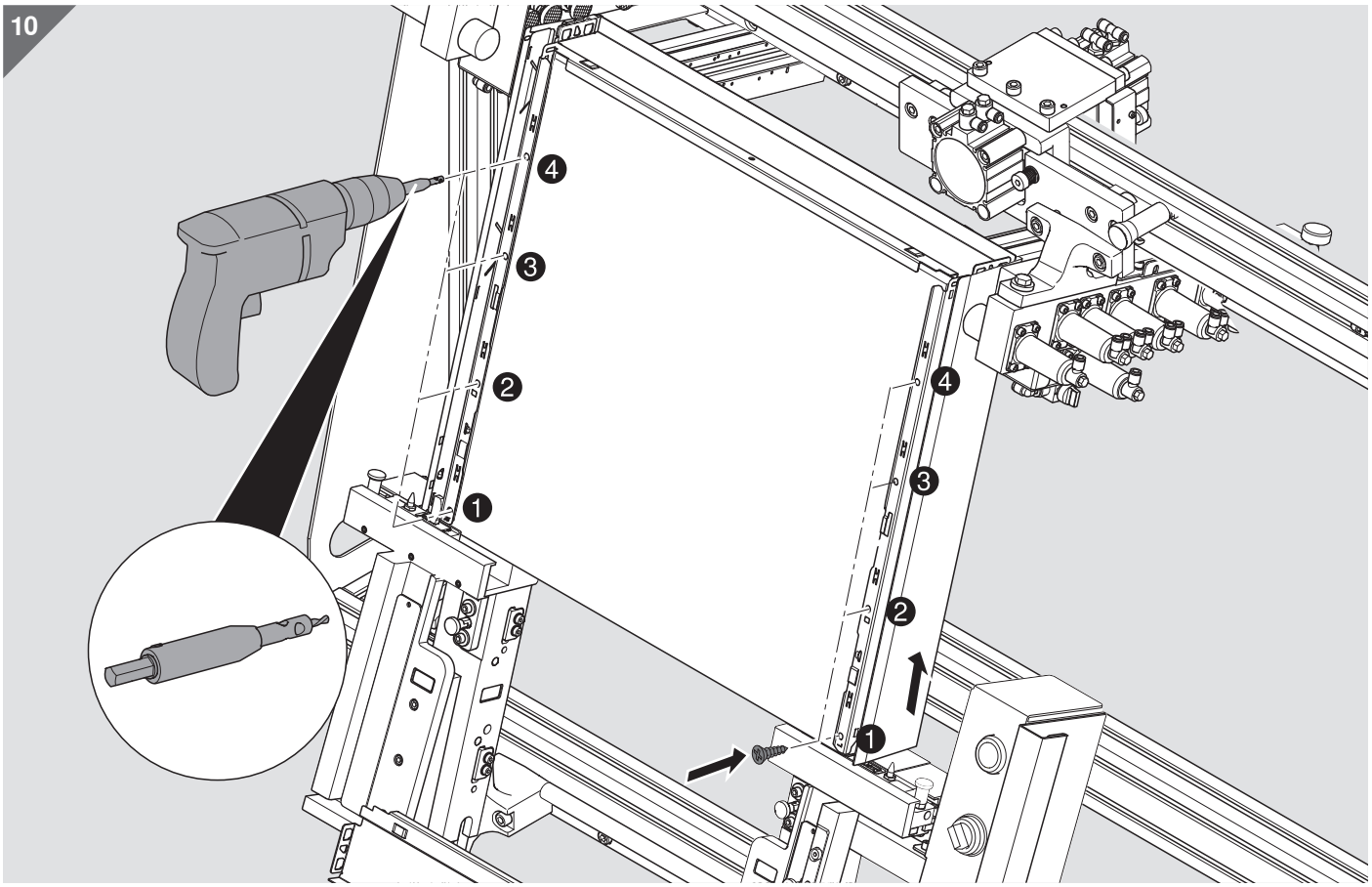

11

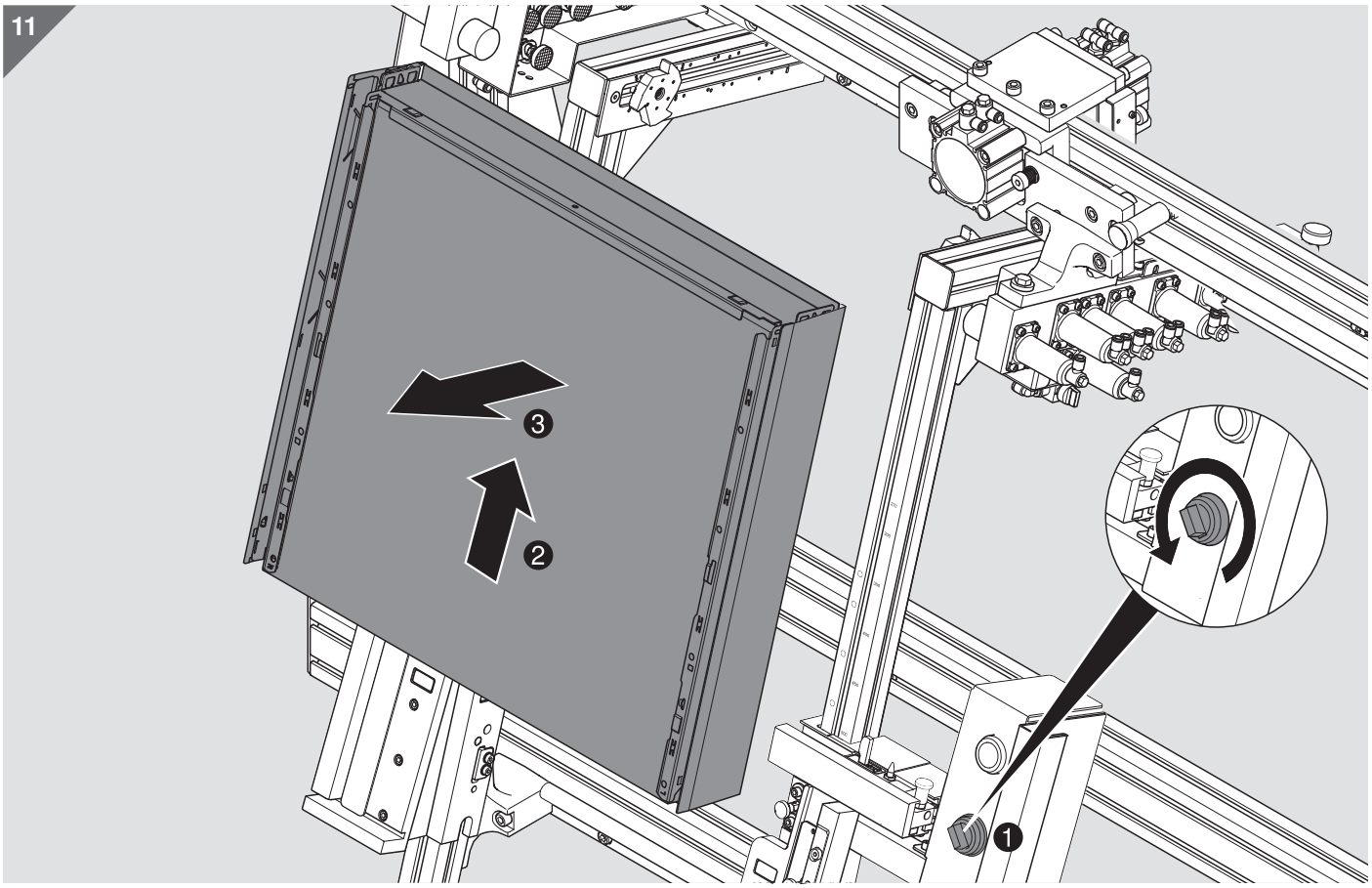

BOXFIX plus demontāža un atkārtota tās pacelšana

BRĪDINĀJUMS

Montāžas ierīce sver 70 kg.
Šīs informācijas neievērošanas dēļ var rasties nopietnas traumas vai īpašuma bojājums.

- Pavirziet bīdāmo bloku pa labi.
- Uzstādiet pārvadāšanas fiksatorus.
- Atvienojiet montāžas ierīci no pamatnes.

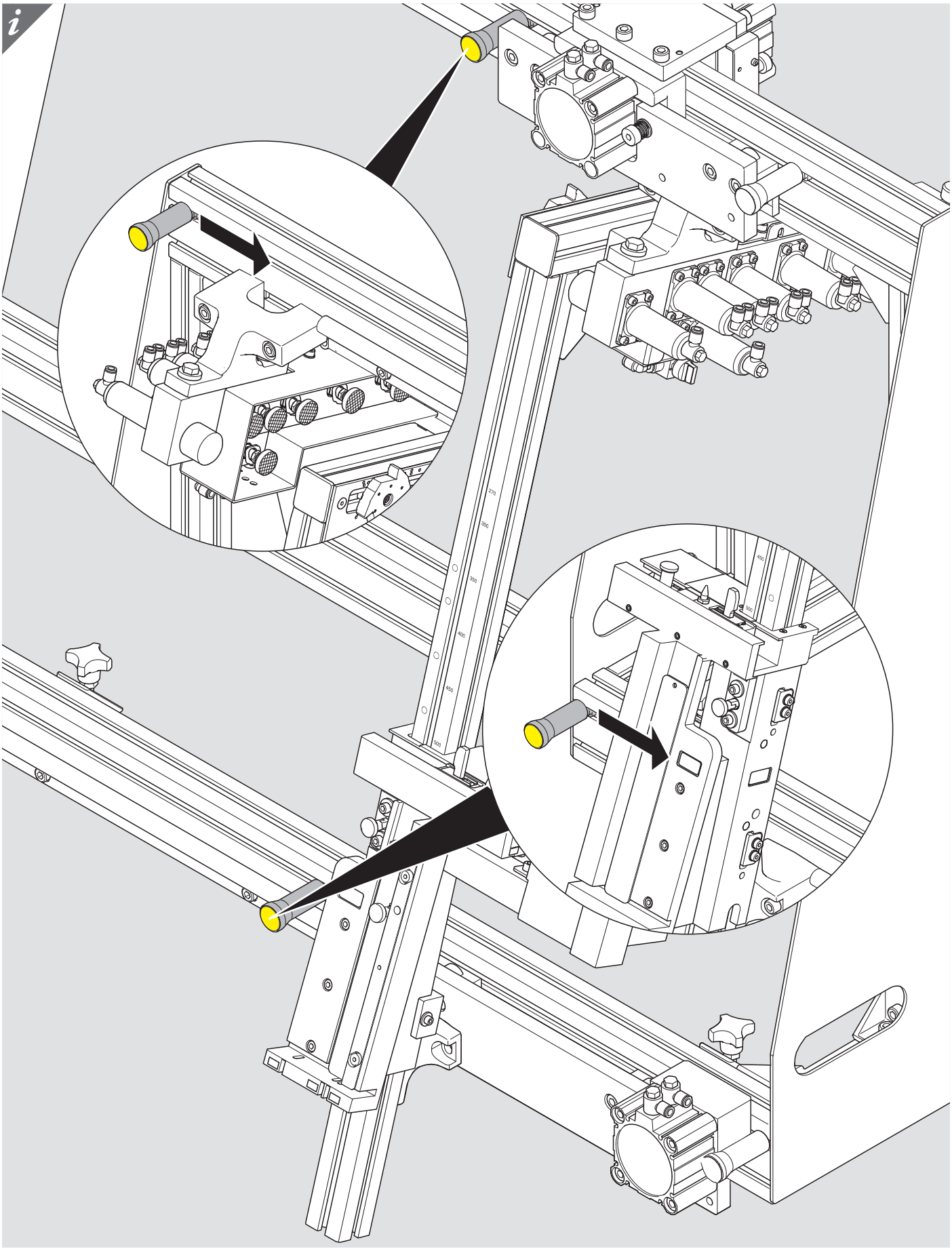

Vienkāršota ES atbilstības deklarācija – BOXFIX plus

Julius Blum GmbH ar šo apliecina, ka ierīces veids ZMM.2500 atbilst Direktīvai 2006/42/EK par mašīnām.
Pilns ES atbilstības deklarācijas teksts pieejams šajā interneta adresē:
www.blum.com/compliance

Tehniskie dati

Izmantot tikai sausās, slēgtās telpās.

Izmēri/svars:

Augstums: _____ 1072 mm
Platums: _____ 1717 mm
Dziļums: _____ 633 mm
Svars: _____ 70 kg

Saspiestā gaisa padeve:

Gaisa spiediens: _____ 7 bāri / 101 psi / 0,7 MPa
Gaisa patēriņš: _____ 2 litri

Skaņa:

Emisijas – skaņas spiediena līmenis (LAeq): _____ 75 dB(A)
Mērījumu nenoteiktība: _____ +/- 4 dB(A)

Identifikācijas plāksnīte

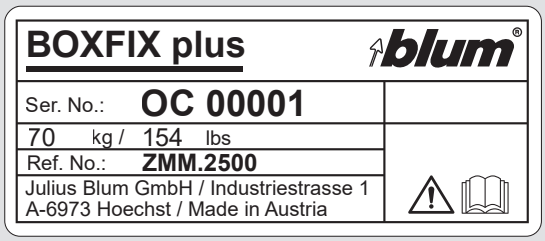

Ilustrācija

Ierīces veids: montāžas aprīkojums – Blum atvilktņu sistēmas.

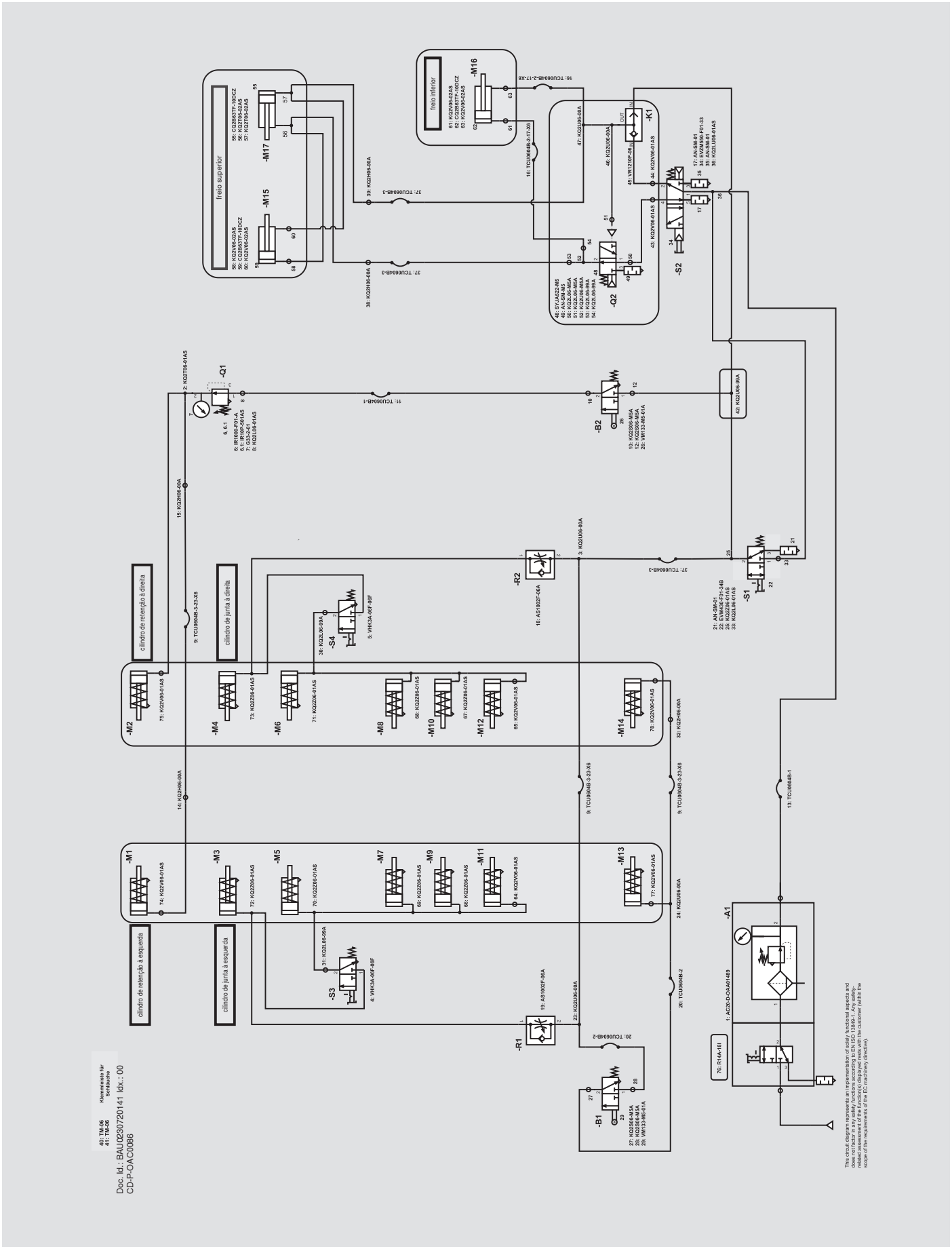
freio superior
freio inferior
cilindro de retenção à direita
cilindro de junta à direita
cilindro de retenção à esquerda
cilindro de junta à esquerda
-M1
-M2
-M3
-M4
-M5
-M6
-M7
-M8
-M9
-M10
-M11
-M12
-M13
-M14
-M15
-M16
-M17
-A1
-B1
-B2
-Q1
-Q2
-R1
-R2
-S1
-S2
-S3
-S4
-K1
Doc. Id.: BAU0230720141 Idx.: 00
CD-P-OAC0086
This circuit diagram represents an implementation of solely functional aspects and does not factor in any safety functions according to EN ISO 13849-1. Any safety-related assessment of the machine displayed rests with the customer (within the scope of the requirements of the EC machinery directive).

⚠ UZMANĪBU

- Tīrīšanas darbu laikā valkājiet acu aizsarglīdzekļus.

i PIEZĪME

- Nekavējoties nomainiet bojātās daļas.
  Izmantojiet BLUM oriģinālās detaļas.
- Tīrīšanai neizmantojiet eļļu vai smērvielas.
  Nevienai vadotnei vai gultnim nav jāveic apkope.
- Lai notīrītu putekļus vai skaidas, neizmantojiet metāliskus priekšmetus vai tādus, kam ir asas malas.
- Tīrīšanas darbiem iesakām izmantot mikrošķiedras drānas.

i PIEZĪME

- Pirms darba sākšanas, maiņas sākuma vai operatora maiņas jāveic ikdienas apkope.
- Lai garantētu drošu rīcību ar montāžas ierīci, izlasiet nodaļu “Drošība”.

Ikdienas apkope

- Pirms darba sākšanas pārbaudiet, vai saspiestā gaisa caurulē nav bojājumu.
  Bojātas caurules drīkst nomainīt tikai kvalificēts personāls.
- Pārbaudiet montāžas ierīces aizsargaprīkojumu.
- Veiciet vadotņu vizuālu pārbaudi; ja nepieciešams, noslaukiet putekļus ar mikrošķiedras drānu.
- Bojātas detaļas drīkst nomainīt tikai kvalificēts personāls.

Ikmēneša apkope

- Pārbaudiet, vai saspiestā gaisa spiediena regulatorā nav uzkrājies ūdens, un, ja nepieciešams, iztukšojiet to.

Blum partneri visā pasaulē ir atrodami šeit:
www.blum.com/addresses

Look for our FSC™-certified products

FSC™ C115115

BAU2520347072 · IDX: 00 · IDNR: 00000000 · BA-225/0LV · 06.26 · © Autortiesības Blum

Julius Blum GmbH
6973 Höchst, Austria
Tel.: +43 5578 705-0
Fax: +43 5578 705-44
E-mail: info@blum.com
www.blum.com

Our sites in Austria, Poland and China are certified to the international standards mentioned below.
Our site in the USA is certified to ISO 9001.
Our site in Brazil is certified to ISO 9001, ISO 14001 and ISO 45001.

ISO 9001 Certified Quality System
ISO 14001 Certified Environmental System
ISO 50001 Certified Energy System

blum®