BOXFIX plus
ZMM.2500

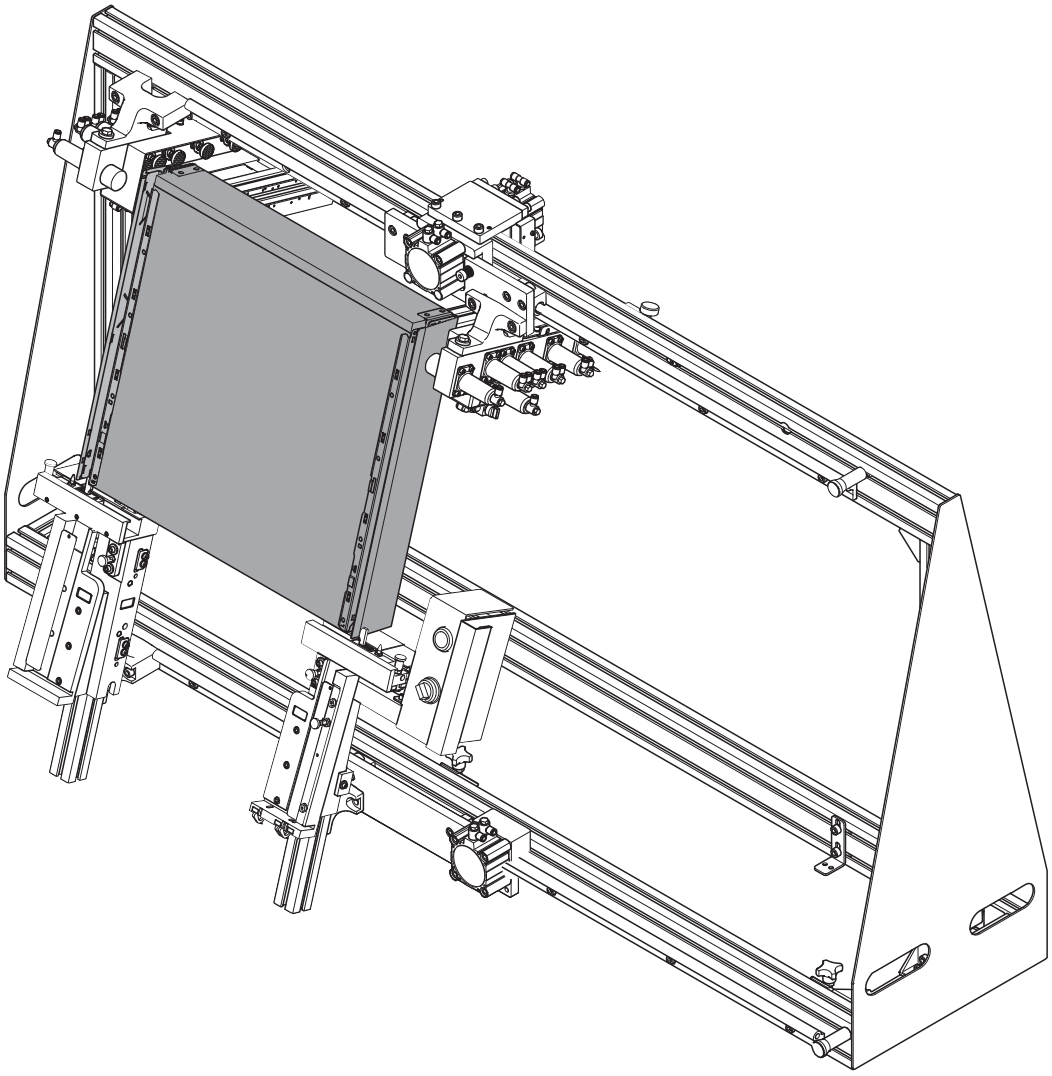

www.blum.com

Rukovanje

- Prije stavljanja stroja za preradu u uporabu pročitajte upute za rukovanje i sigurnosne upute!
- Radi jednostavnije identifikacije opisanih dijelova, preporučujemo upotrebu grafičkih prikaza.

Sigurnosna načela

- Stroj za preradu odgovara trenutno važećem stanju sigurnosne tehnike. Unatoč tome mogući su određeni rizici ako se ne slijede ove upute za rukovanje.

Preostali rizik u skladu s normom EN ISO 12100:2010

- Stroj za preradu opremljen je svim potrebnim zaštitnim mjerama.
- Preostaju rizici za rukovatelja, posebno u slučaju uklanjanja sigurnosnih naprava i kvara upravljačkih elemenata.
- Na druge preostale rizike upućuju oznake upozorenja i sigurnosne upute. Stoga je važno pridržavati se sigurnosnih uputa.

Predviđena upotreba

- Predviđena namjena uređaja za obradu je obrada ladica LEGRABOX, MERIVOBOX i TANDEMBOX.
- Uređaj za obradu smije se primjenjivati samo u industriji i obrtu. Za druge primjene koje nisu opisane u uputama za rukovanje, proizvođač ne daje nikakva jamstva!
- Primjena samo u suhim, zatvorenim prostorijama.
- Moguće je proširenje s pomoću kompleta zabijača čavala (ZMZ.20S1).

Područja odgovornosti

Operator

- osigurava da strojem za preradu rukuje i održava ga isključivo dovoljno obučeno osoblje koje je pročitalo i razumjelo upute za rukovanje, a posebno poglavlje Sigurnost.
- je odgovoran za sigurnosno-tehničko stanje stroja za preradu.
- bez odgode zaustavlja rad stroja za preradu u slučaju nastanka nedostataka koji utječu na sigurnost.

Razine opasnosti

⚠ UPOZORENJE

■ UPOZORENJE označava opasnost koja, ako se ne spriječi, može dovesti do teških ozljeda.

⚠ OPREZ

■ OPREZ označava opasnost koja, ako se ne spriječi, može dovesti do ozljeda.

i NAPOMENA

■ Ovaj znak NAPOMENE ukazuje na napomene kojih se trebate pridržavati.

Sigurnosne upute



⚠ UPOZORENJE

Rizik od teškog oblika posjekotina. Oprez, opasnost od prignječenja!
Nepridržavanje može dovesti do ozljeda.

■ Prije svakog čišćenja i održavanja obavezno odvojite stroj za preradu od mreže stlačenog zraka.

■ Prije zamjene alata, prepravljanja ili pri radovima u području pneumatske jedinice, potrebno je odvojiti uređaj za obradu od pneumatske mreže.
■ Nemojte izvoditi nikakve preinake na stroju za preradu.
■ Nije dopušteno uklanjanje zaštitnih uređaja.
■ Prije svakog početka rada, zamjene smjena ili smjene osoblja provjerite funkcionalnost zaštitnih uređaja i dijelova stroja.
Oštećene dijelove zamijenite originalnim dijelovima tvrtke Blum.
■ Prije svakog početka rada provjerite da nema oštećenja na pneumatskim gumenim cijevima.
■ Popravke smije obavljati isključivo ovlašteno stručno osoblje.
■ Za sva pitanja na raspolaganju vam stoji svaki servisni centar tvrtke BLUM.

osobna zaštitna oprema

- Obavezno se pridržavajte nacionalnih odredbi, radnog prava, zaštite od nezgoda i smjernica za zbrinjavanje otpadnih tvari.
- Nosite zaštitne naočale.
- Nosite zaštitu za sluh.
- Nosite prikladnu radnu odjeću.
- Nosite rukavice.
- Nosite radne cipele.

Oznake upozorenja



Prije priključivanja stroja za preradu na sustav stlačenog zraka utvrdite da ste razumjeli SVE sigurnosne upute, oznake upozorenja i upute za rukovanje.



Neovlaštene osobe držite podalje od stroja za preradu. Na stroju za preradu uvijek smije raditi samo **1** osoba.



Tijekom rada uvijek nosite zaštitne naočale.



Tijekom rada uvijek nosite zaštitu za sluh.



Nosite rukavice.



Oprez, opasnost od prignječenja!



Nosite radne cipele.



Osobama s elektrostimulatorom srca ili ugrađenim defibrilatorima zabranjen je pristup ovom području.



Upozorenje na magnetsko polje.

Položaj znakova upozorenja i zona opasnosti

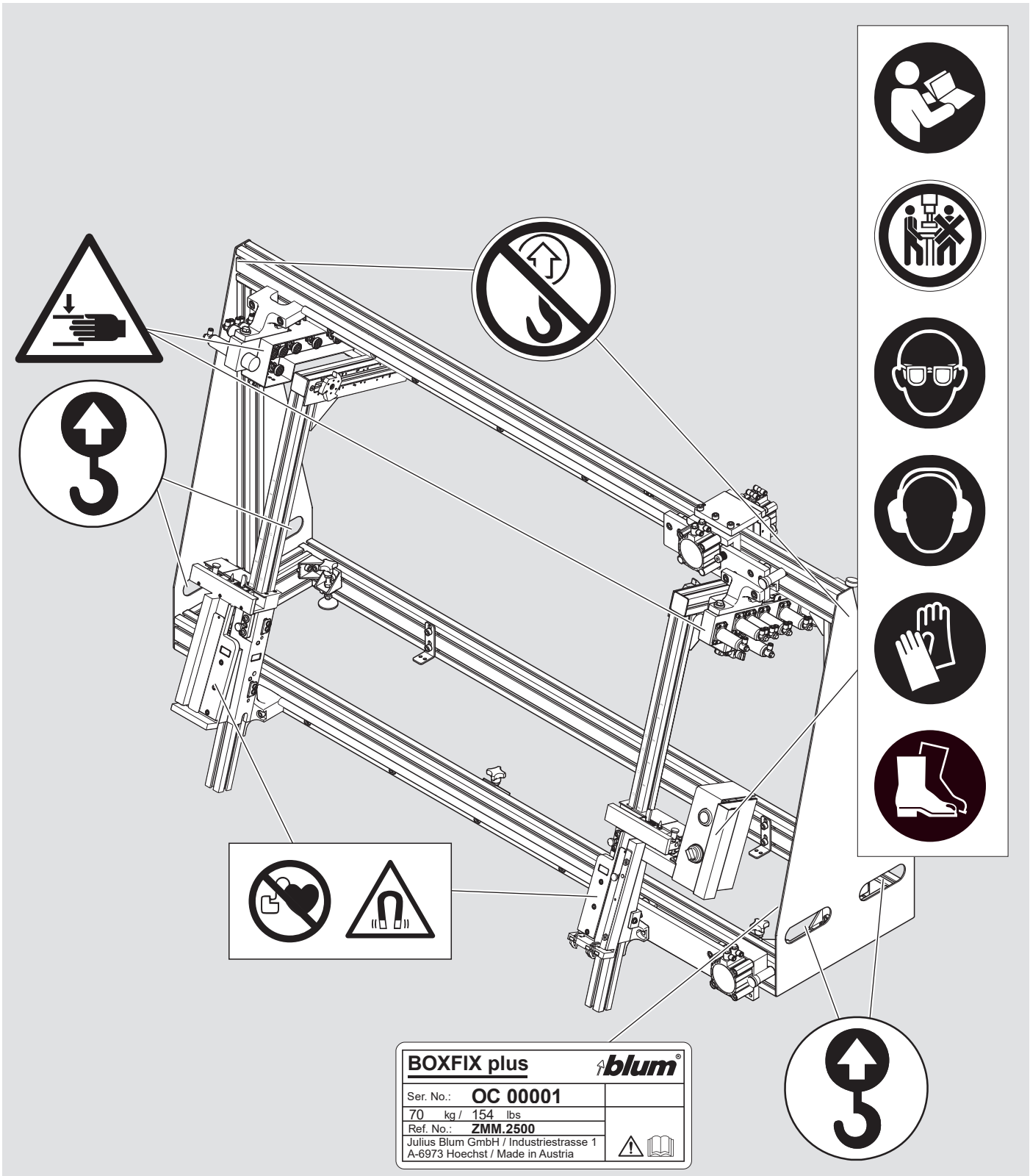

Simbolični prikaz

Priključivanje mreže stlačenog zraka

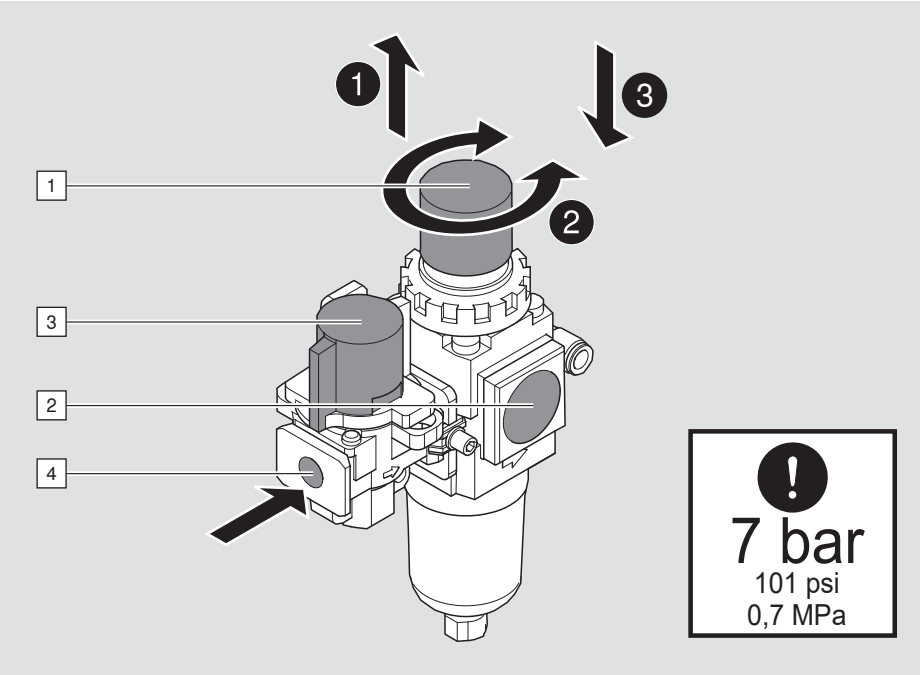

NAPOMENA

- Dopuštena je isključivo upotreba bezuljnog stlačenog zraka.

- Vod dovodnog zraka [4] priključite na jedinicu filtra zraka.
- Otvorite zaporni pipac [3].
- Tlak prikazan na manometru [2] mora pokazivati 7 bara / 101 psi / 0,7 MPa.
- Tlak se može namjestiti okretnom ručkom [1].

Potrošnja zraka po radnom ciklusu iznosi 2 litre.

Upravljački elementi

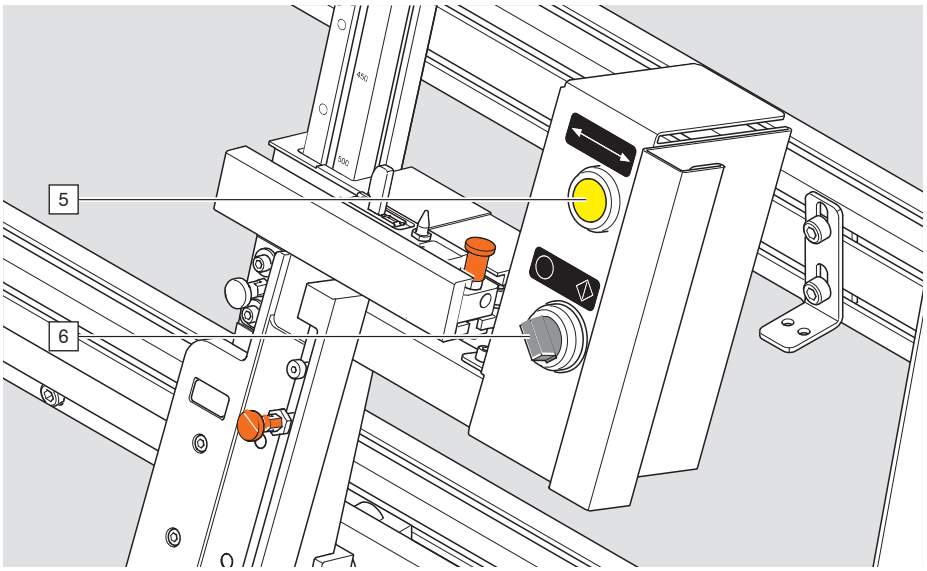

5 Tipka „Otpuštanje obujmice”
6 Okretni prekidač „Spajanje”

TANDEMBOX (TBX)

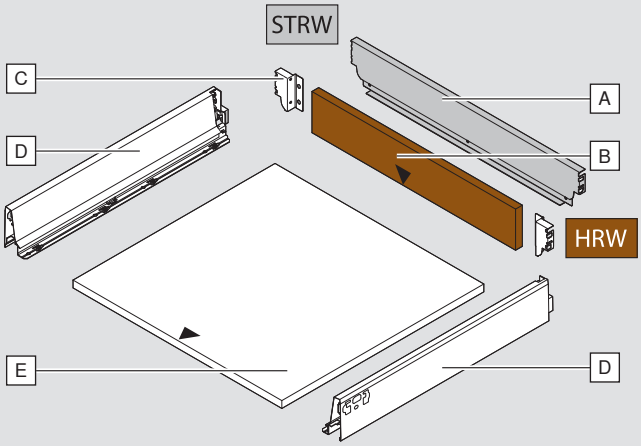

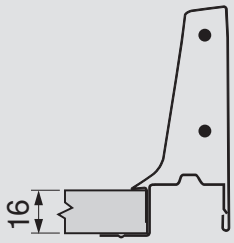

LEGRABOX (LBX)

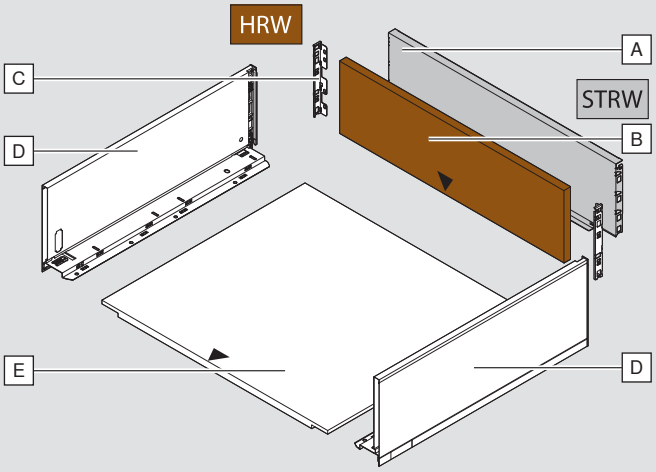

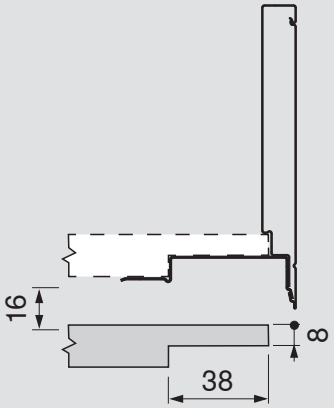

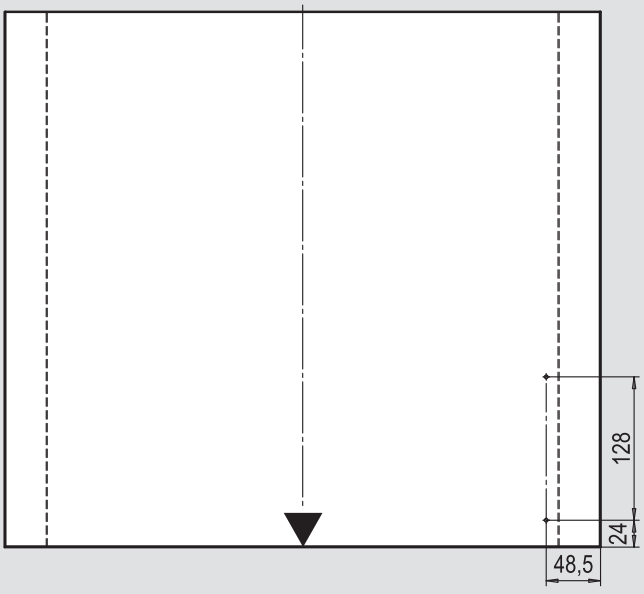

MERIVOBOX (MVX)

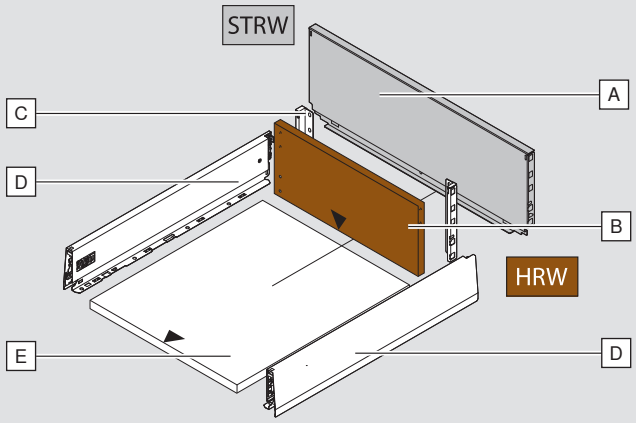

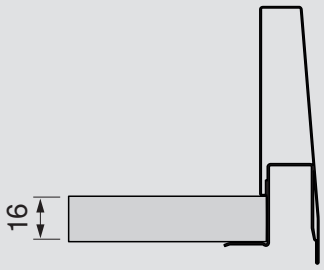

STRW Stražnja stranica od čelika

HRW Drvena stražnja stranica

- A Stražnja stranica od čelika
- B Drvena stražnja stranica
- C Držač stražnje stranice
- D Stranica
- E Dno ladice

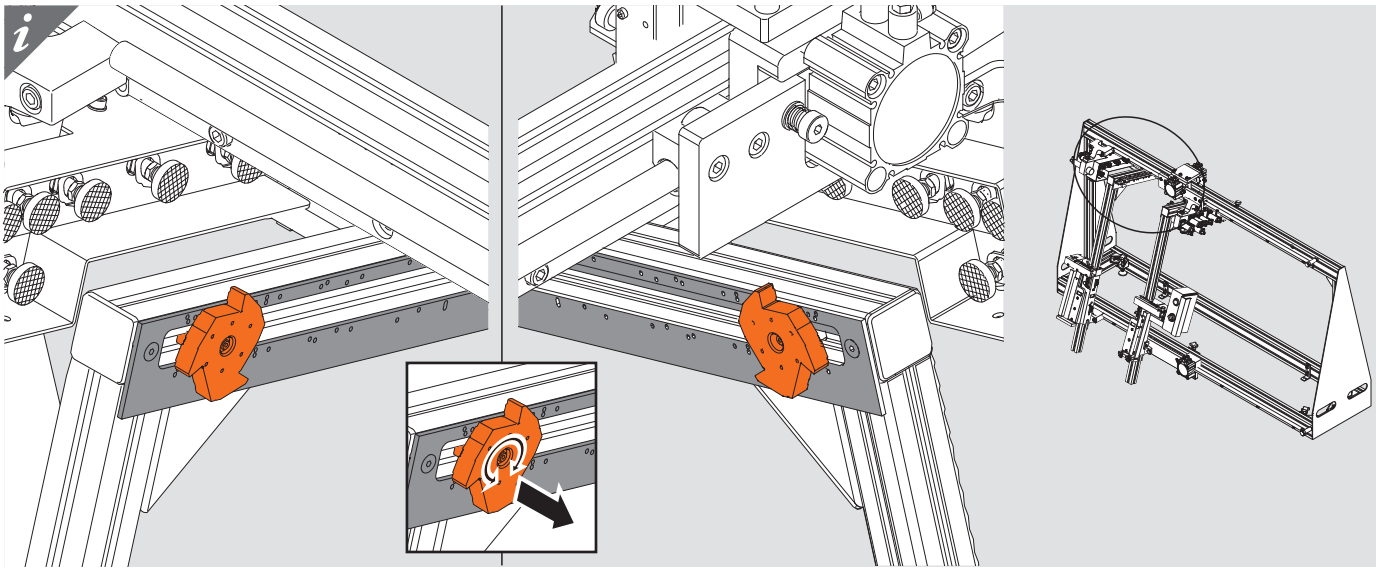

1

LEGRABOX

MERIVOBOX

TANDEMBOX

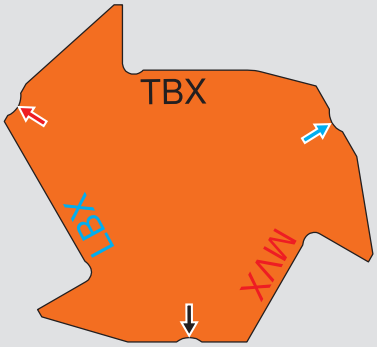

Drvena stražnja stranica

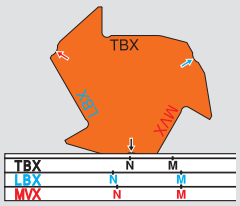

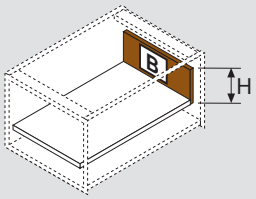

Stražnja stranica od čelika

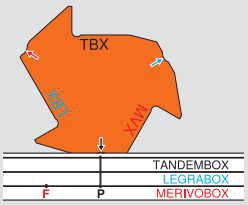

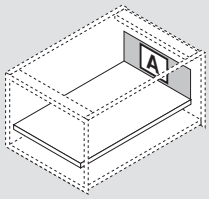

2

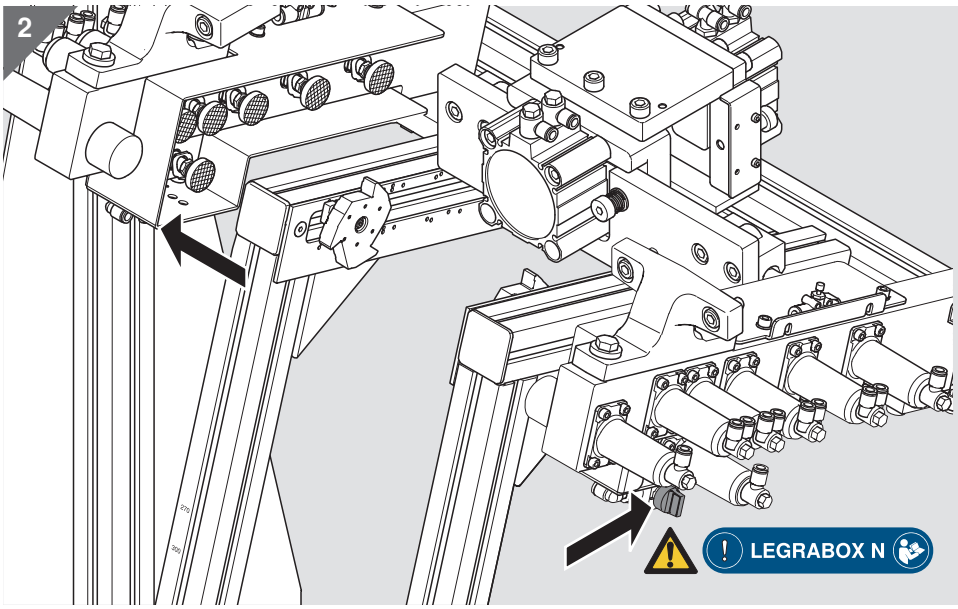

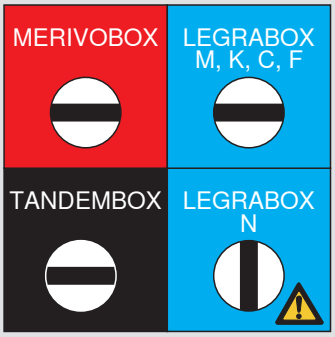

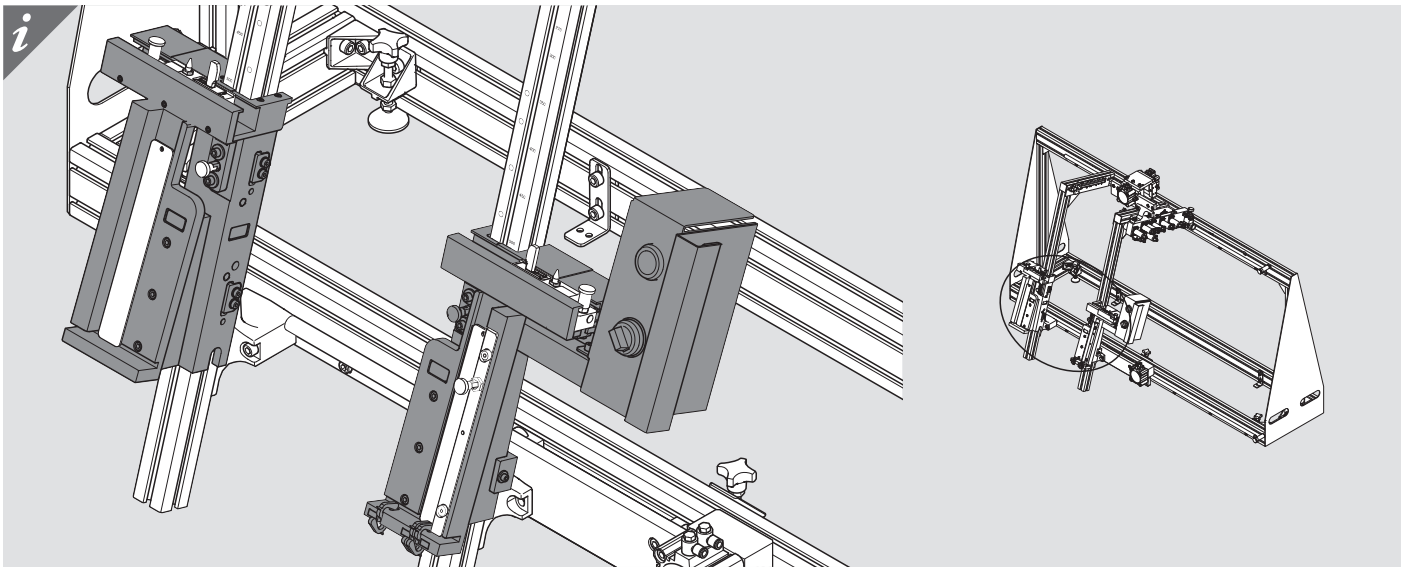

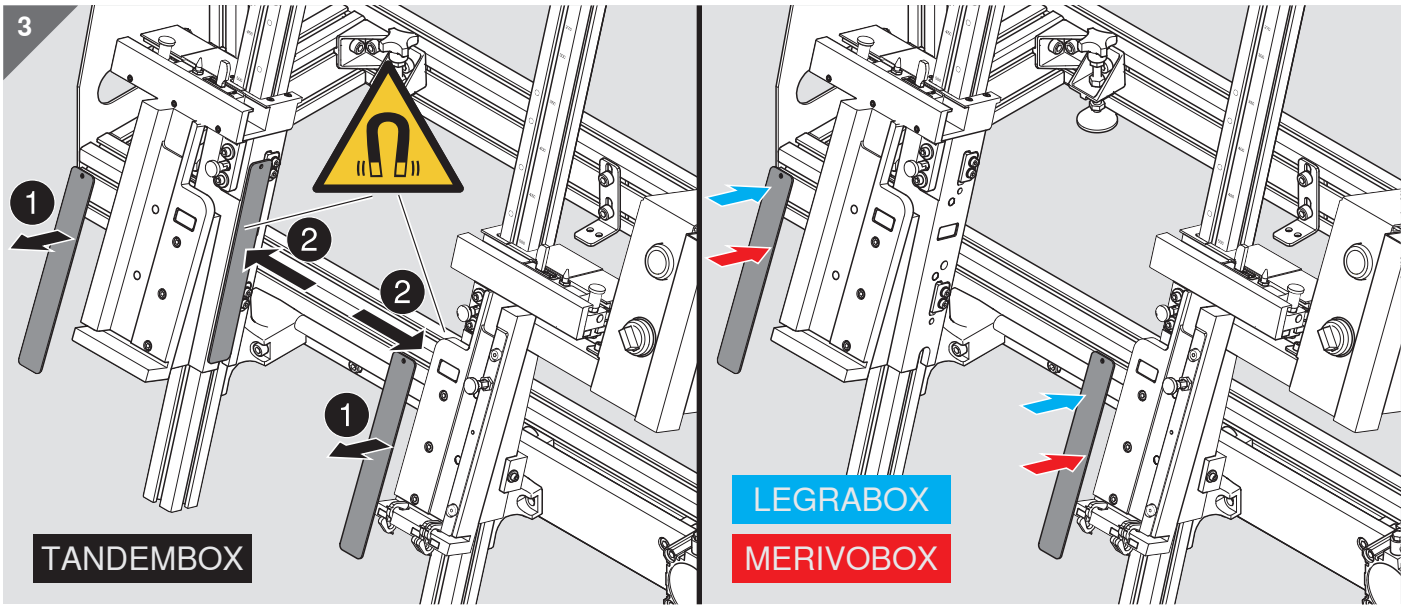
3
1
2
2
1
TANDEMBOX
LEGRABOX
MERIVOBOX

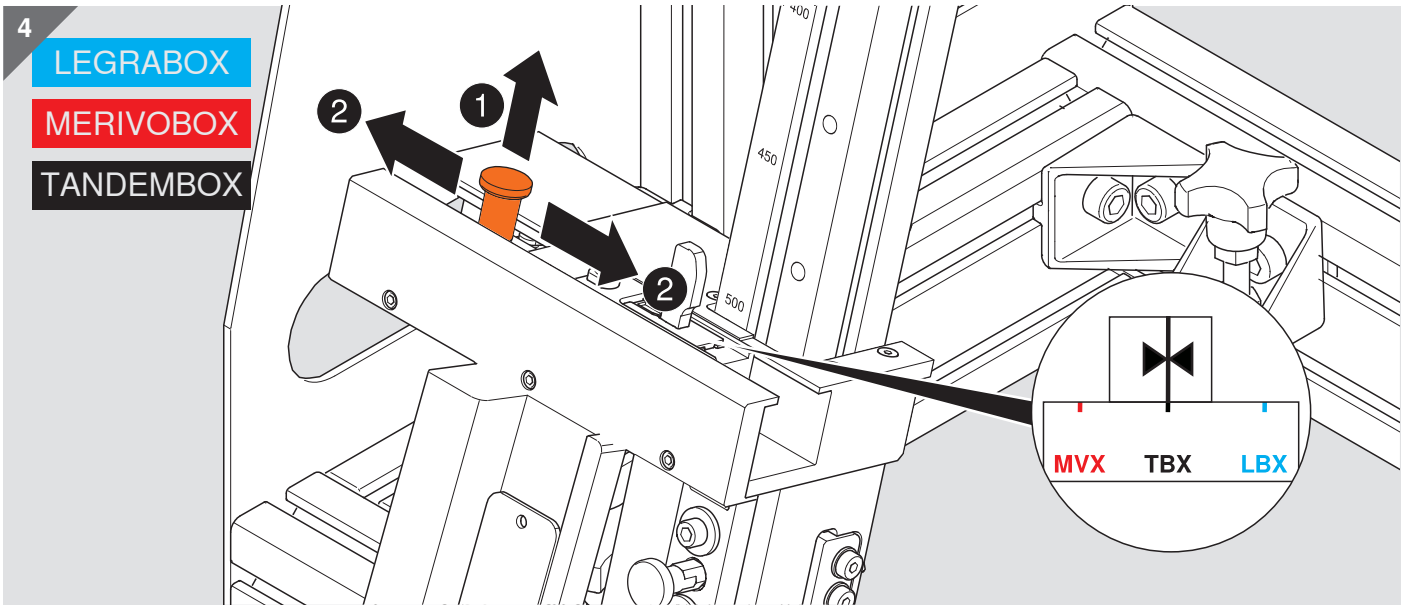
4
LEGRABOX
MERIVOBOX
TANDEMBOX
2
1
2
400
450
500
MVX
TBX
LBX

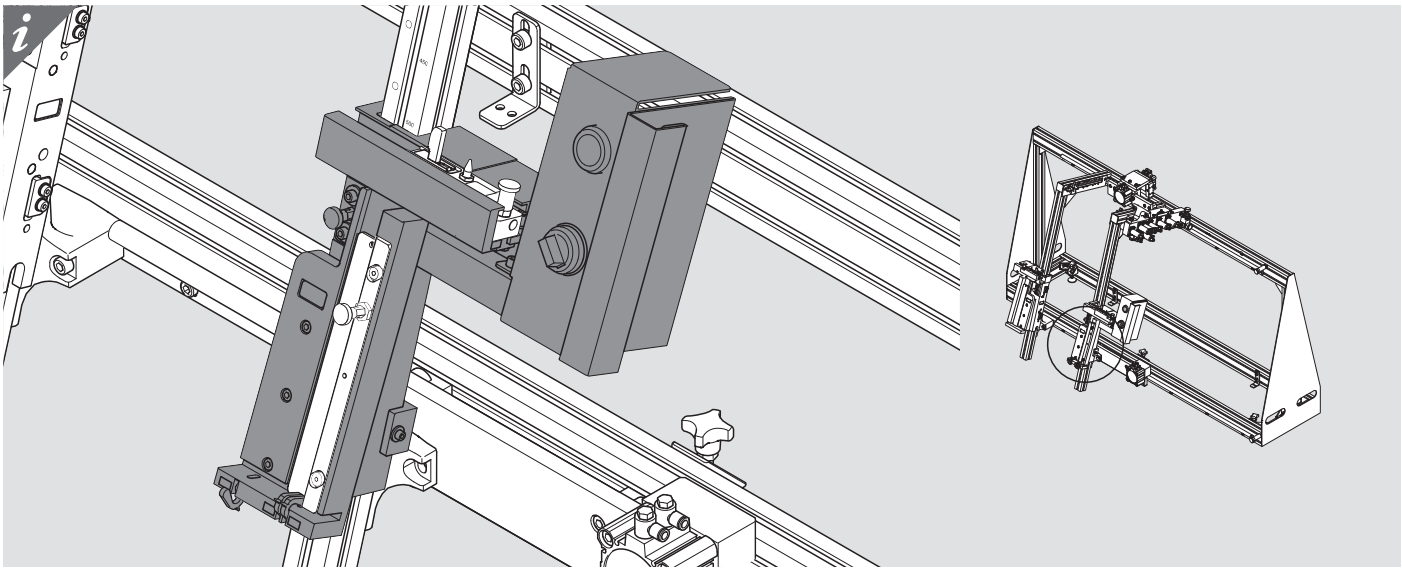

5

LEGRABOX

MERIVOBOX

TANDEMBOX

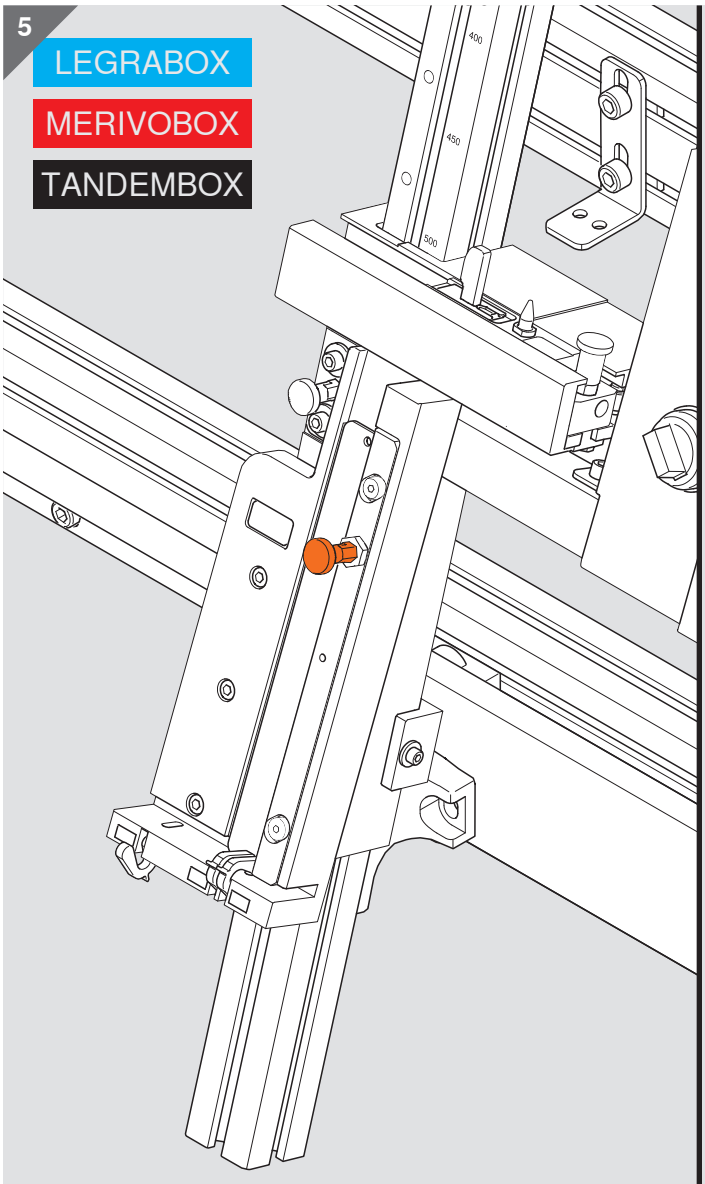

Drvena stražnja stranica

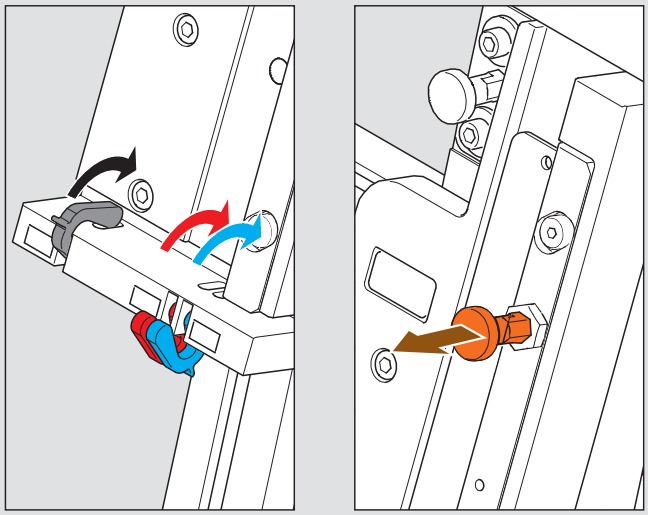

Stražnja stranica od čelika

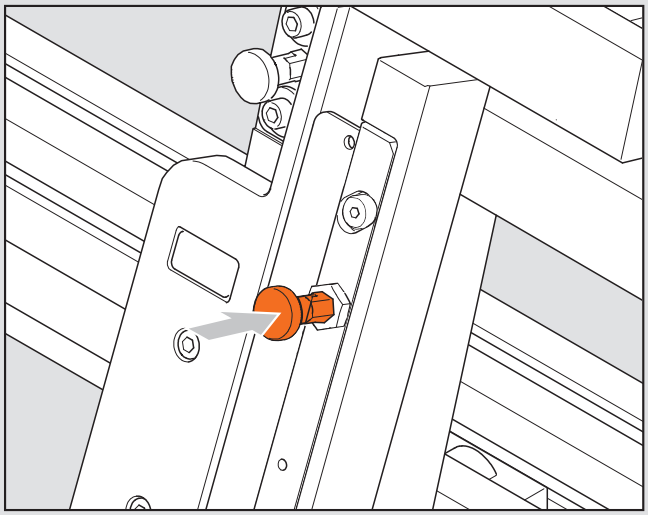

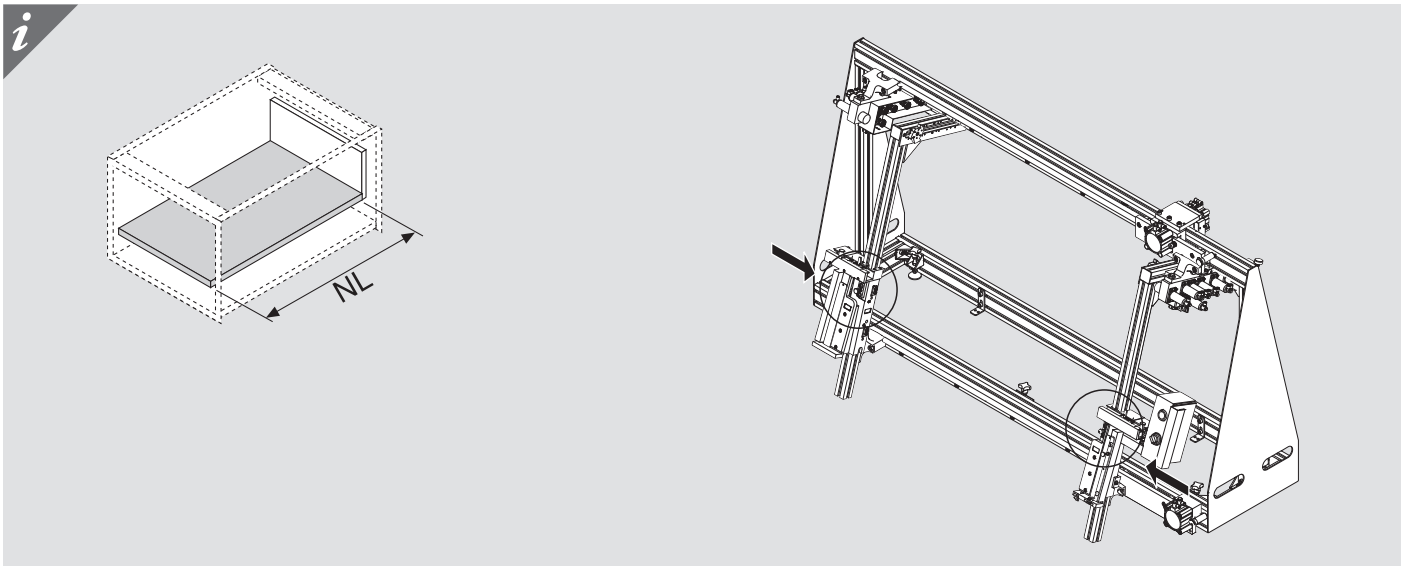
NL

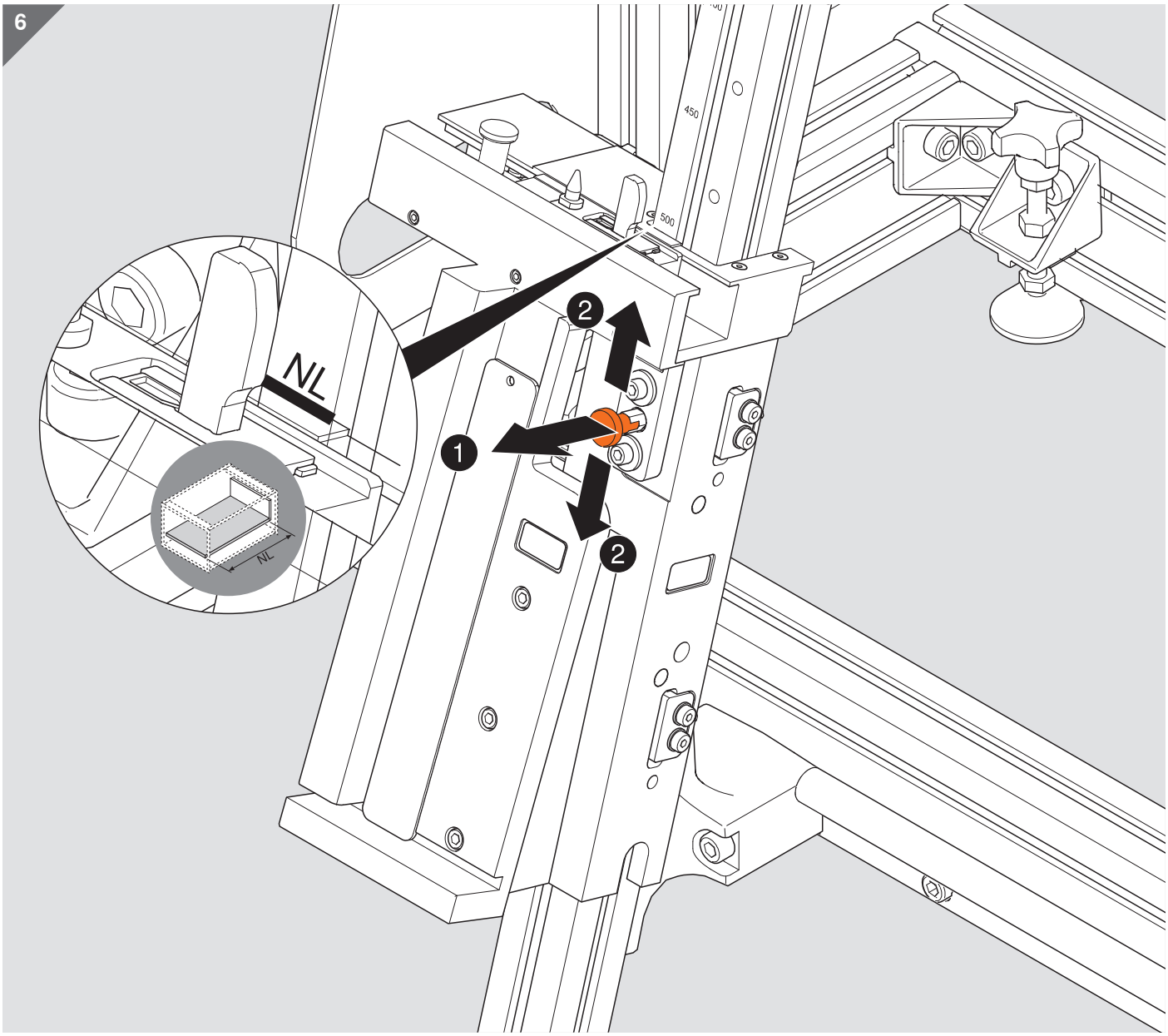
6
NL
NL
1
2
2
450
500

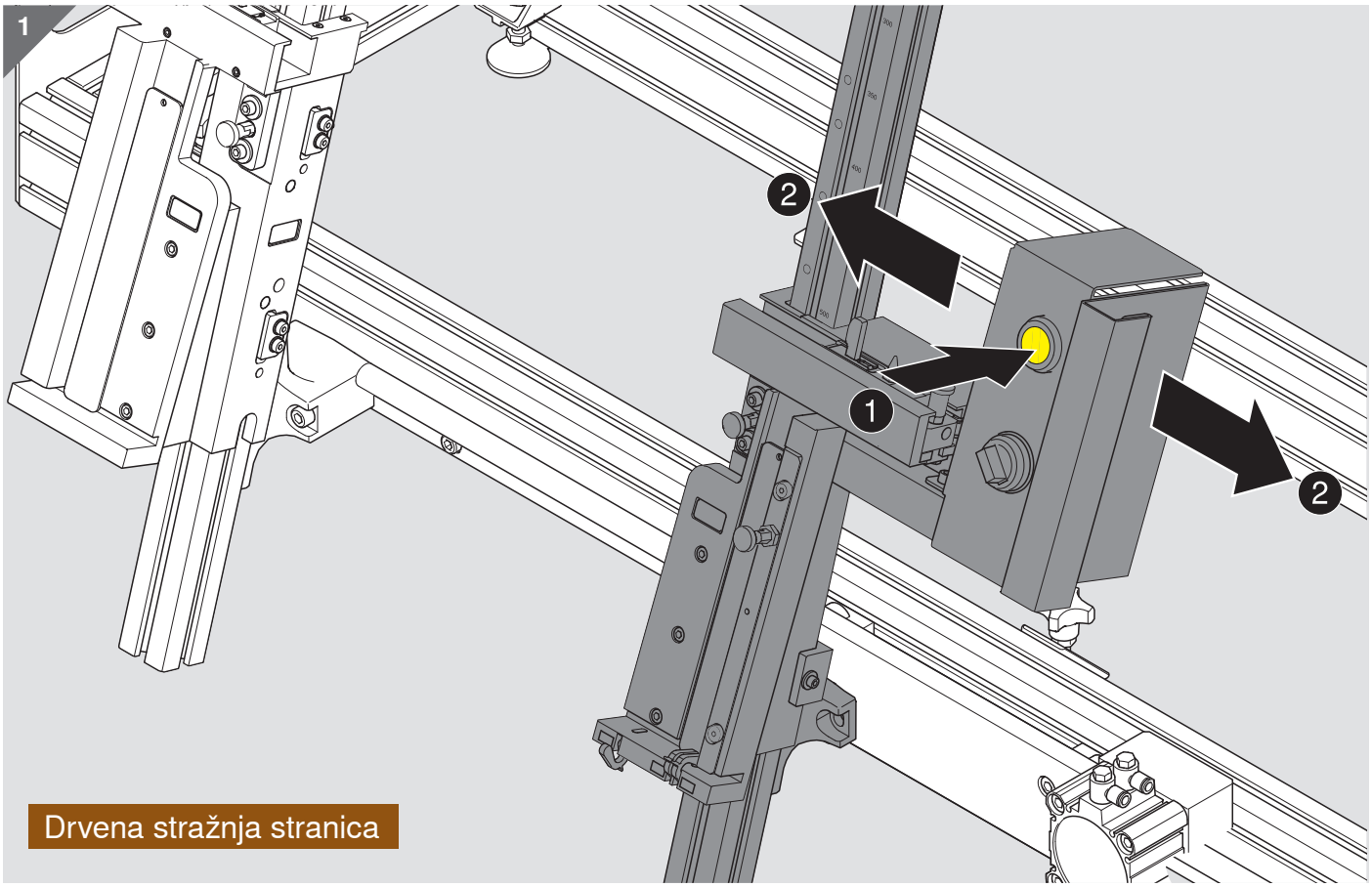
1
2
1
2
Drvena stražnja stranica

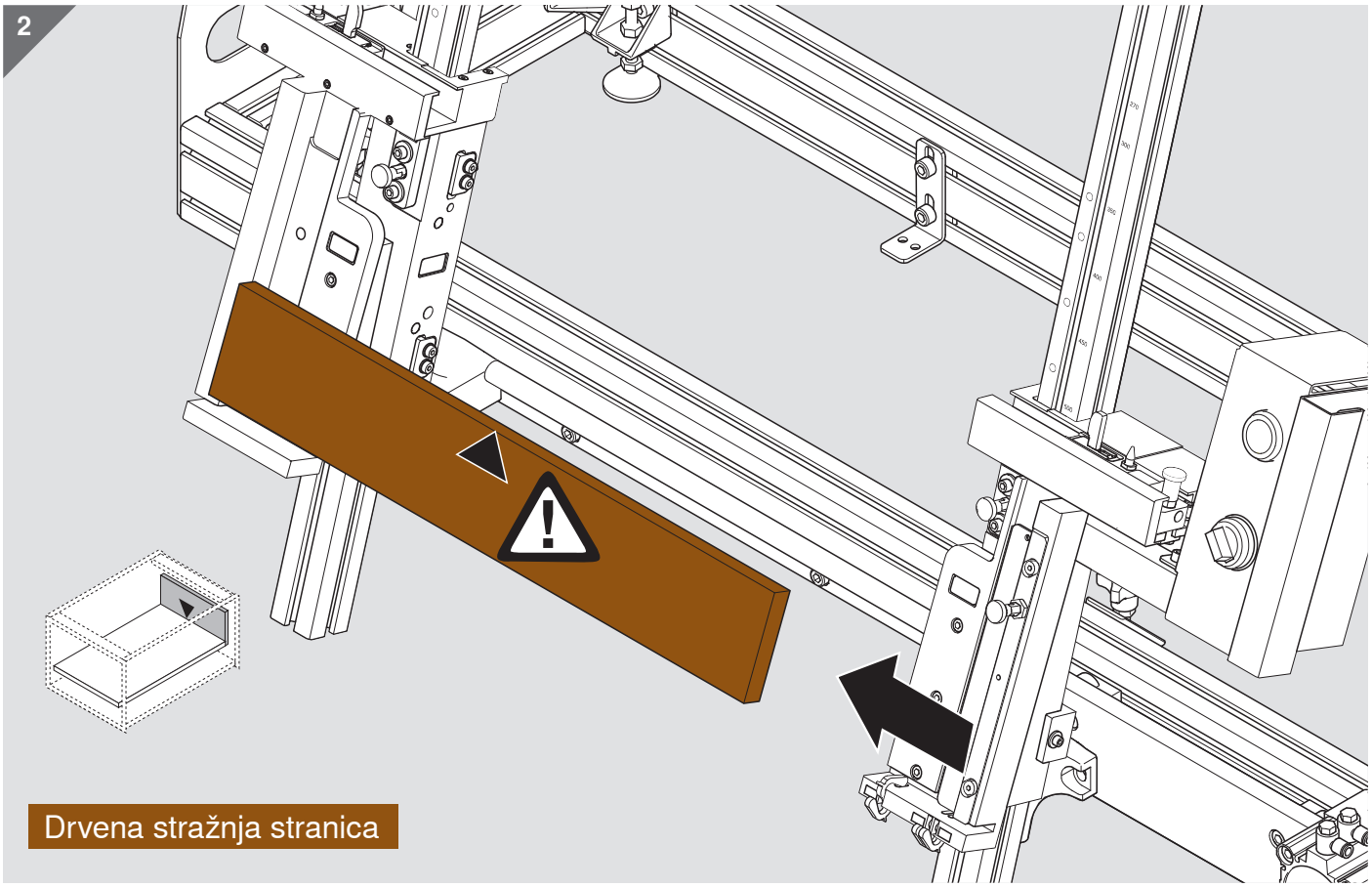
2
Drvena stražnja stranica

3

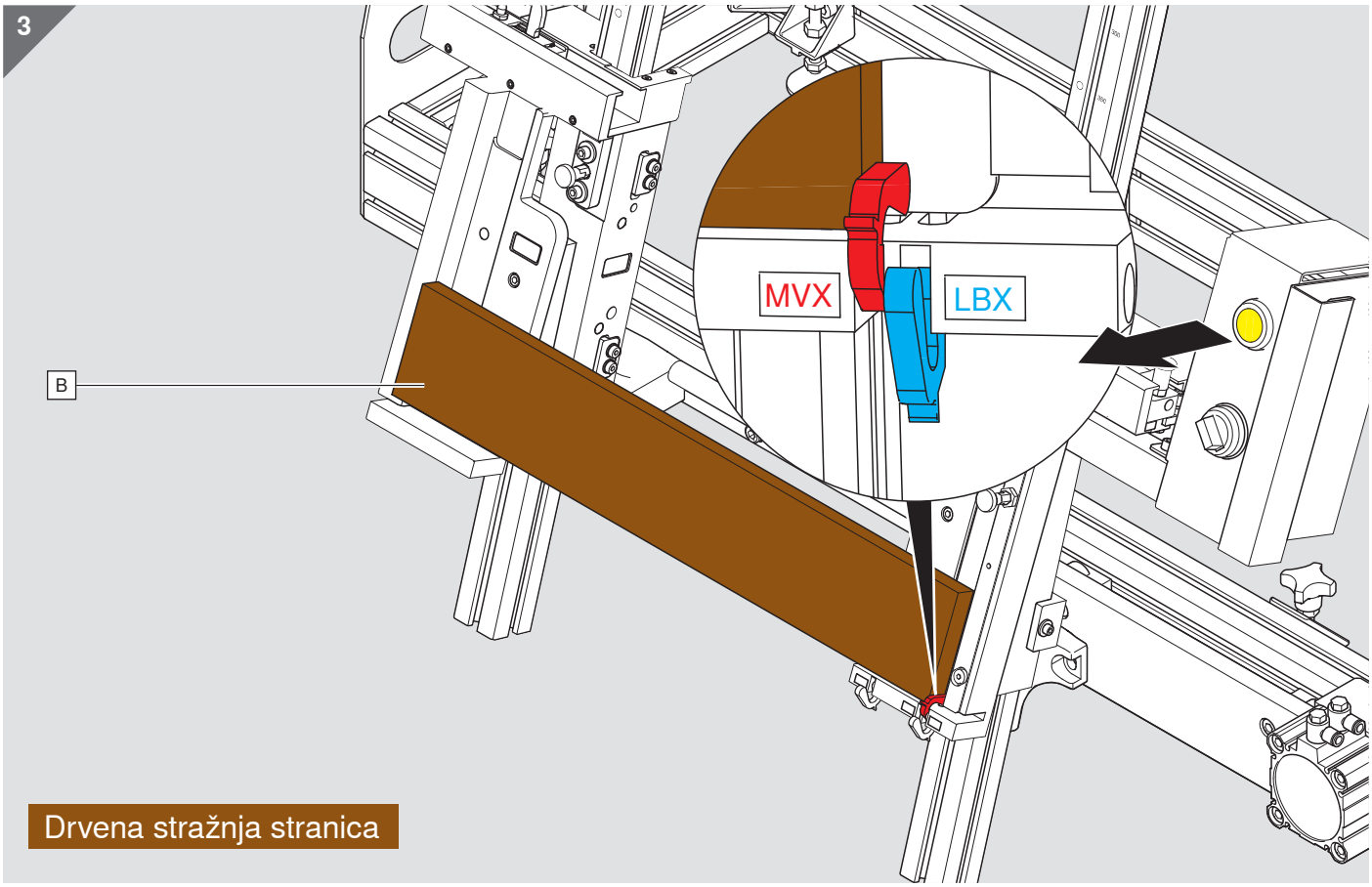
MVX
LBX
B
Drvena stražnja stranica

4

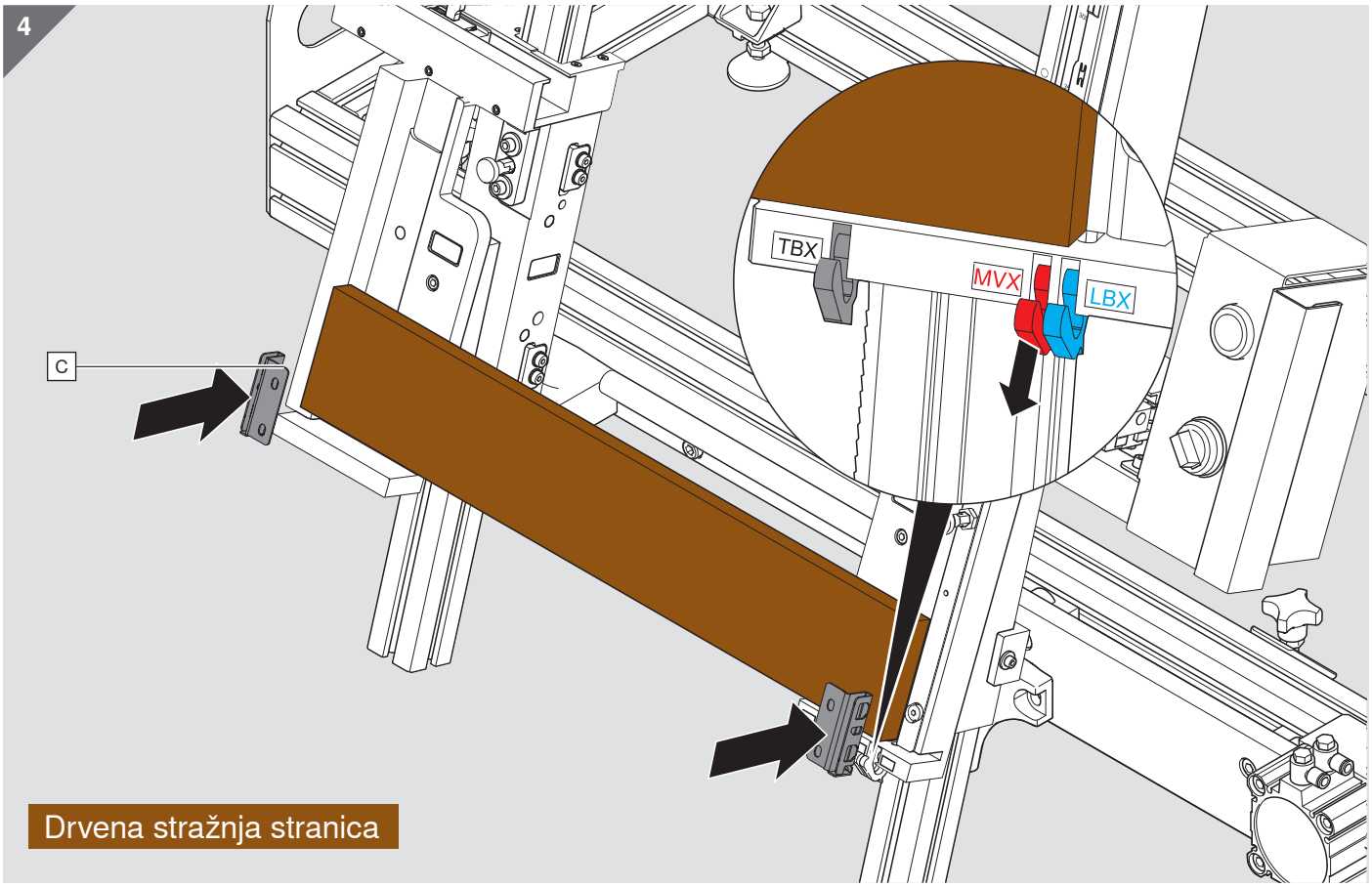
TBX
MVX
LBX
C
Drvena stražnja stranica

5

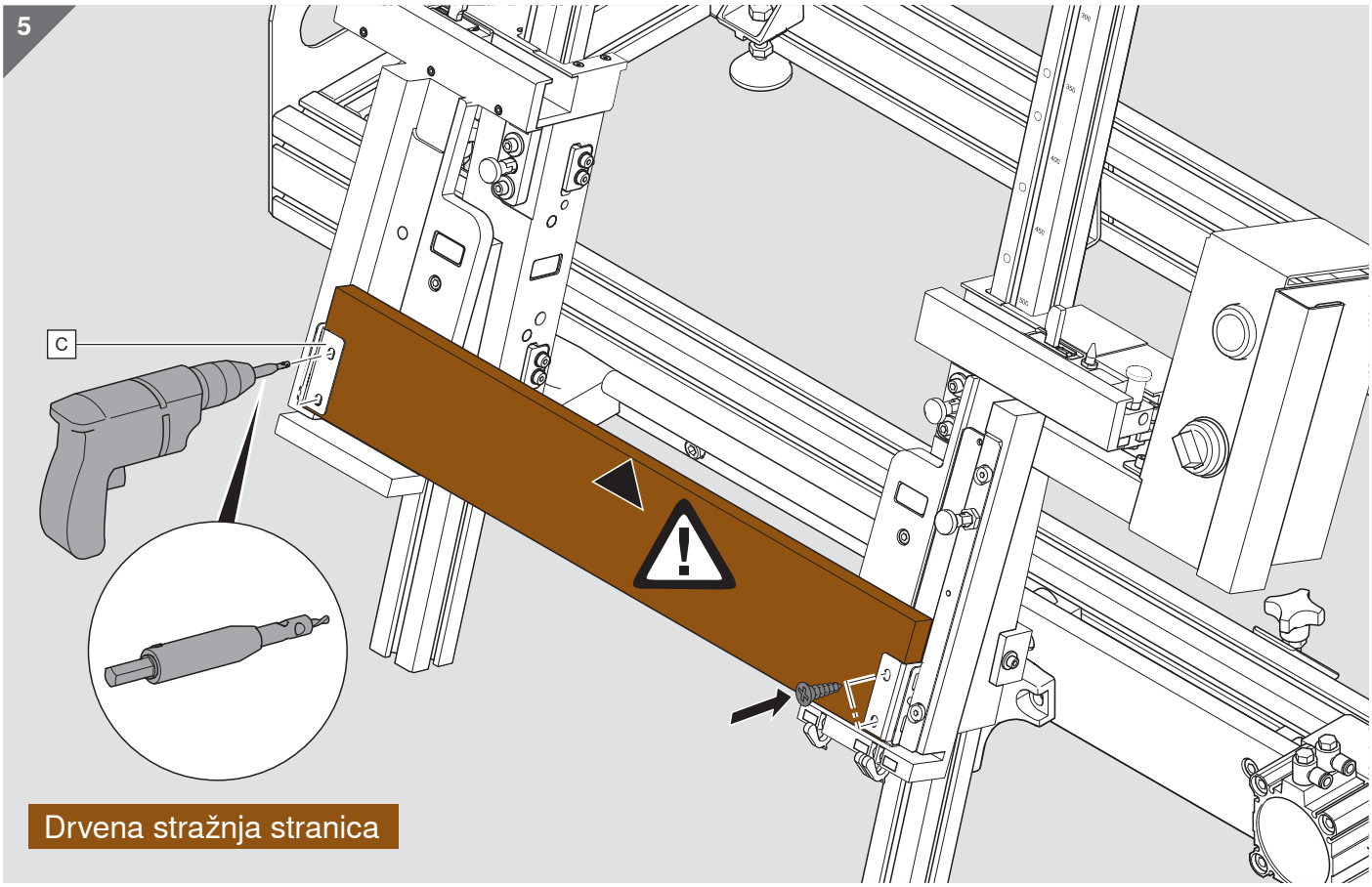

6

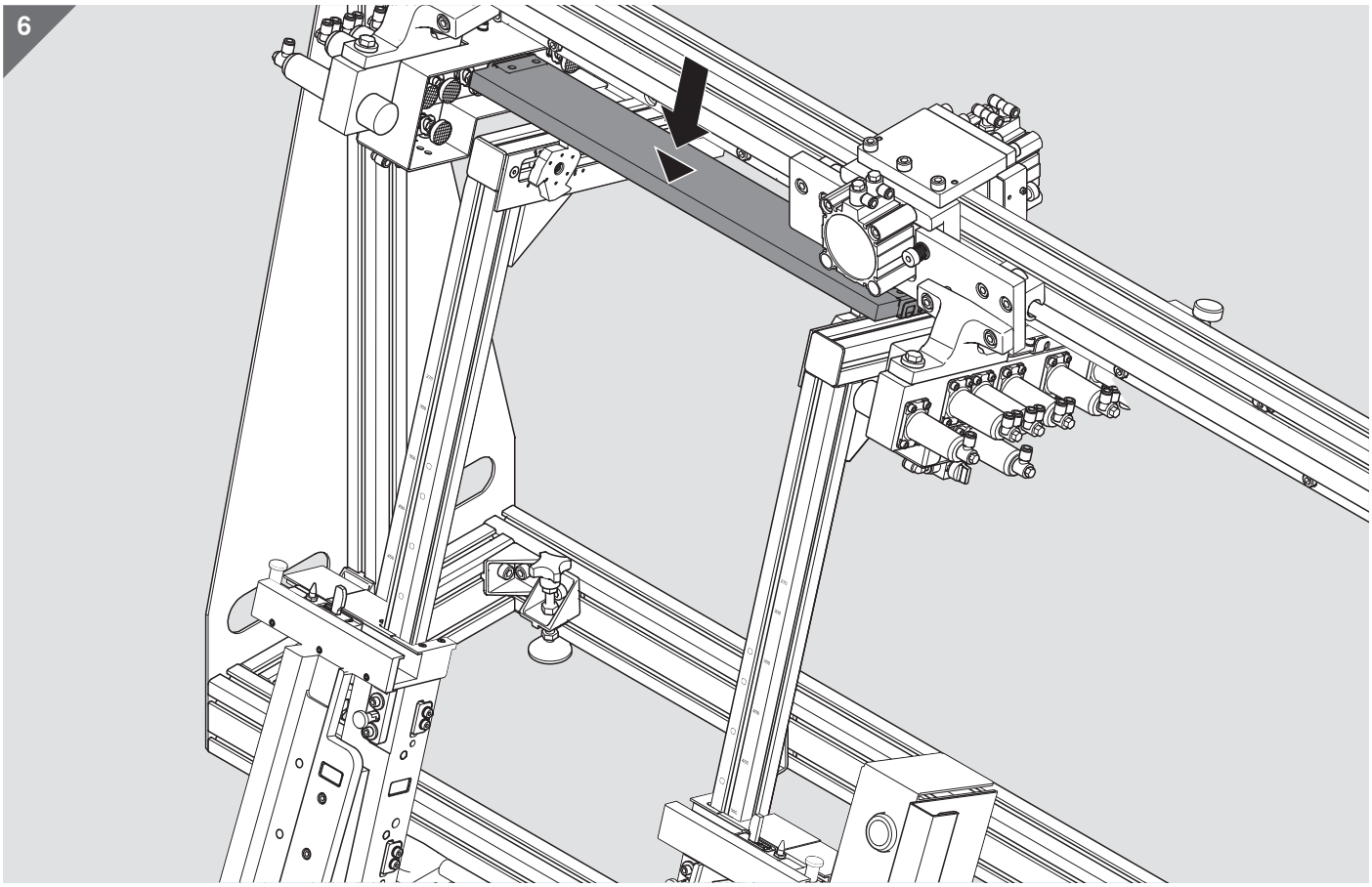

7

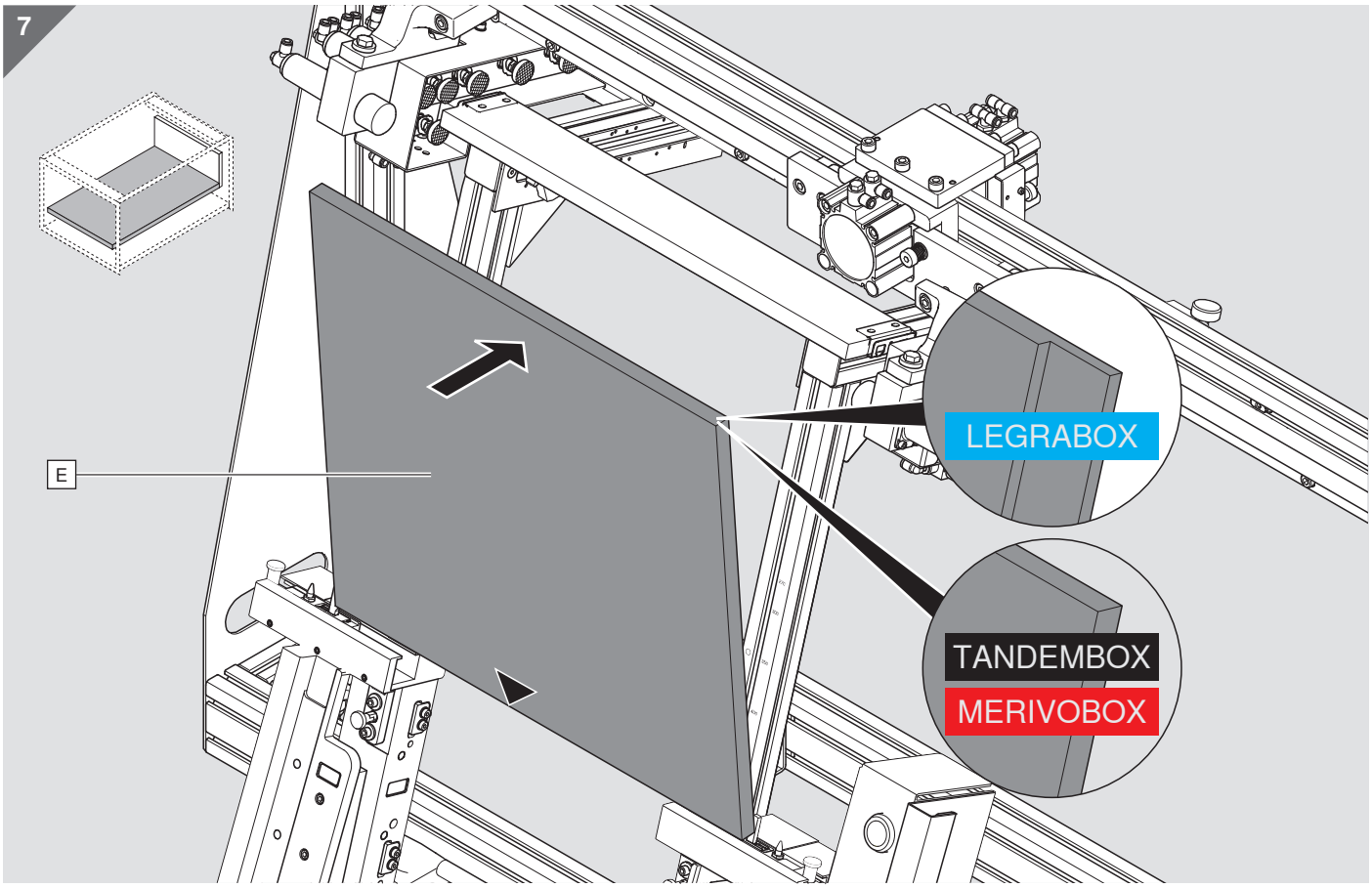

8

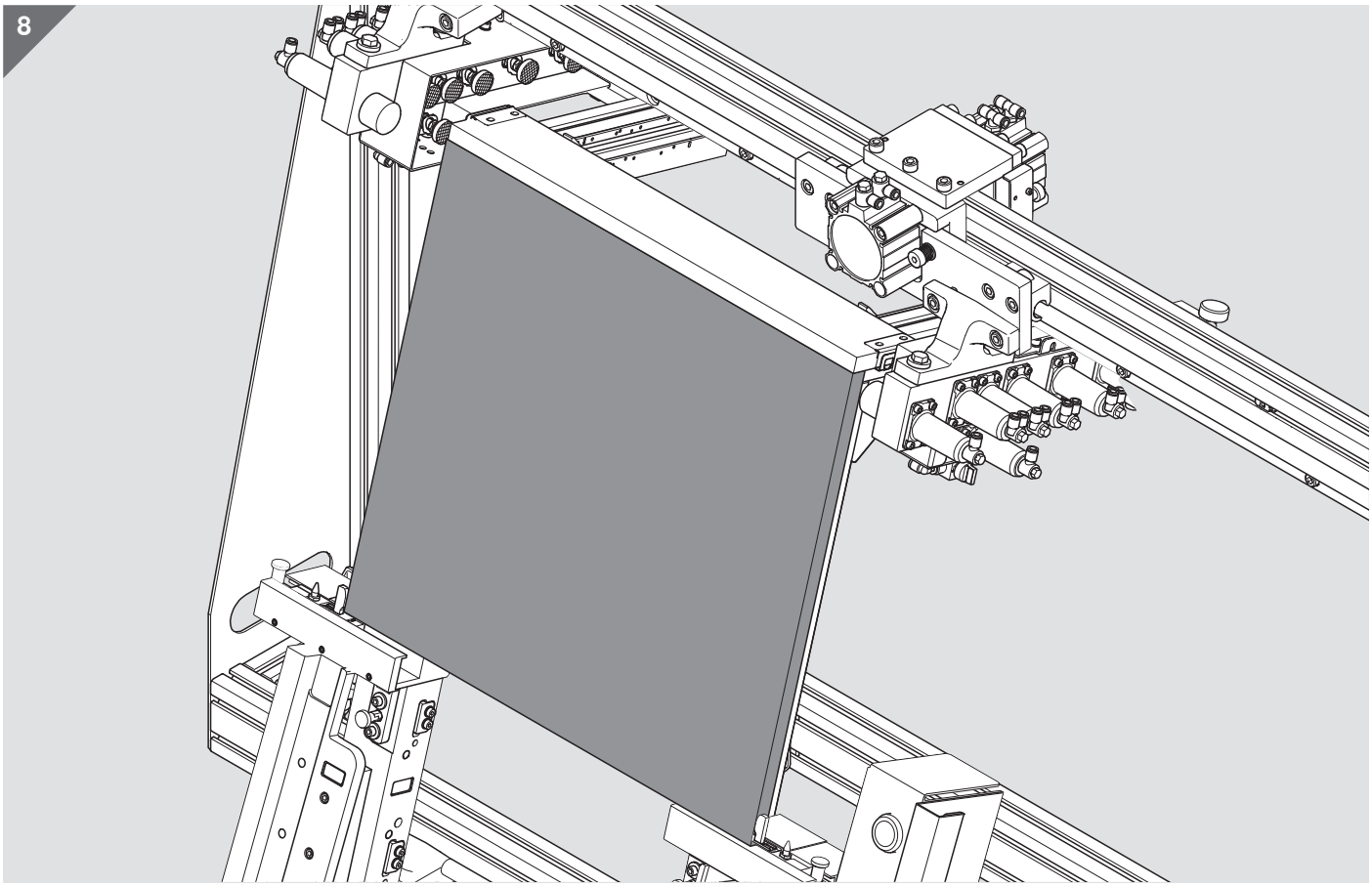

9

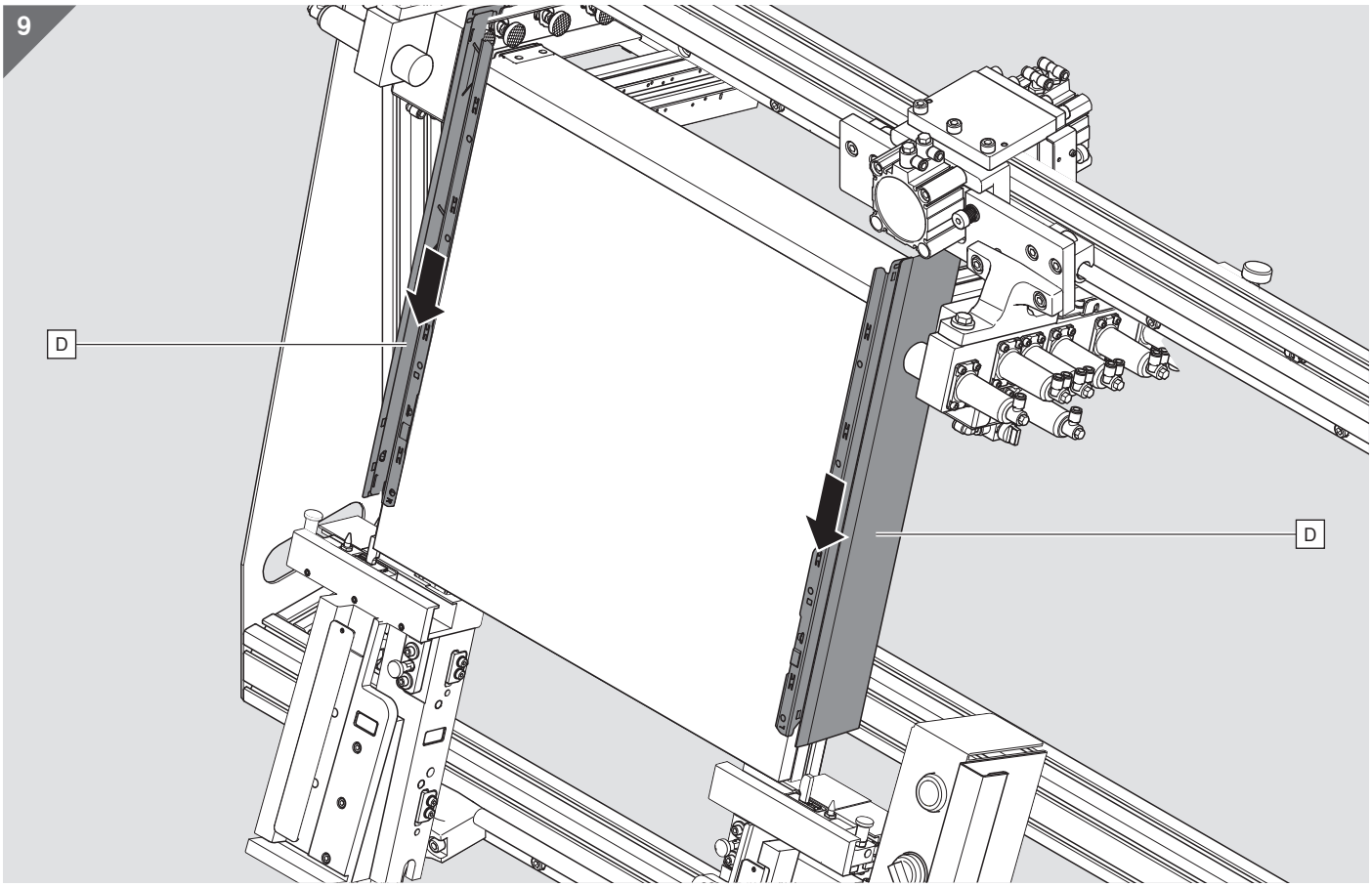

10

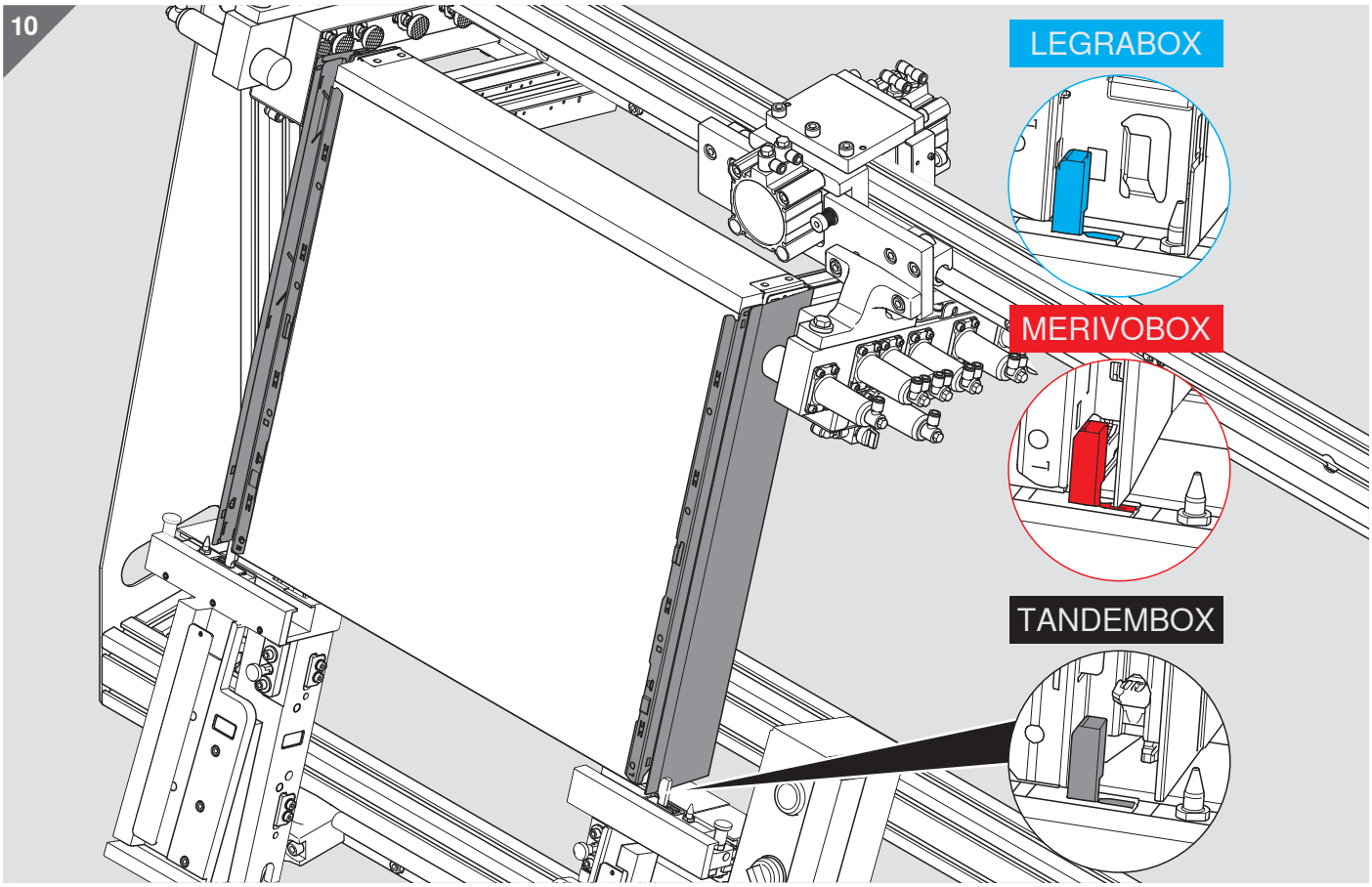

11

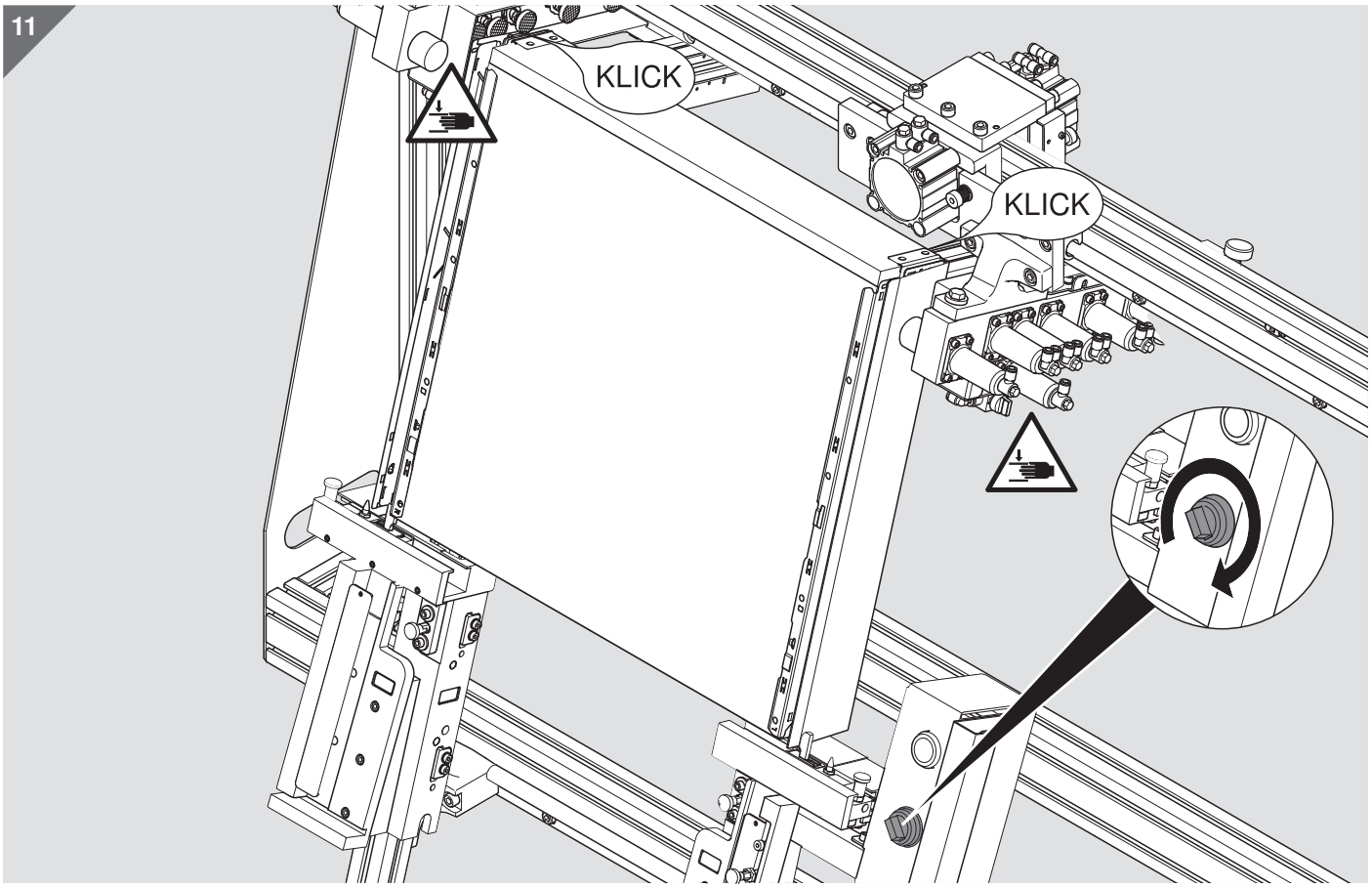

12

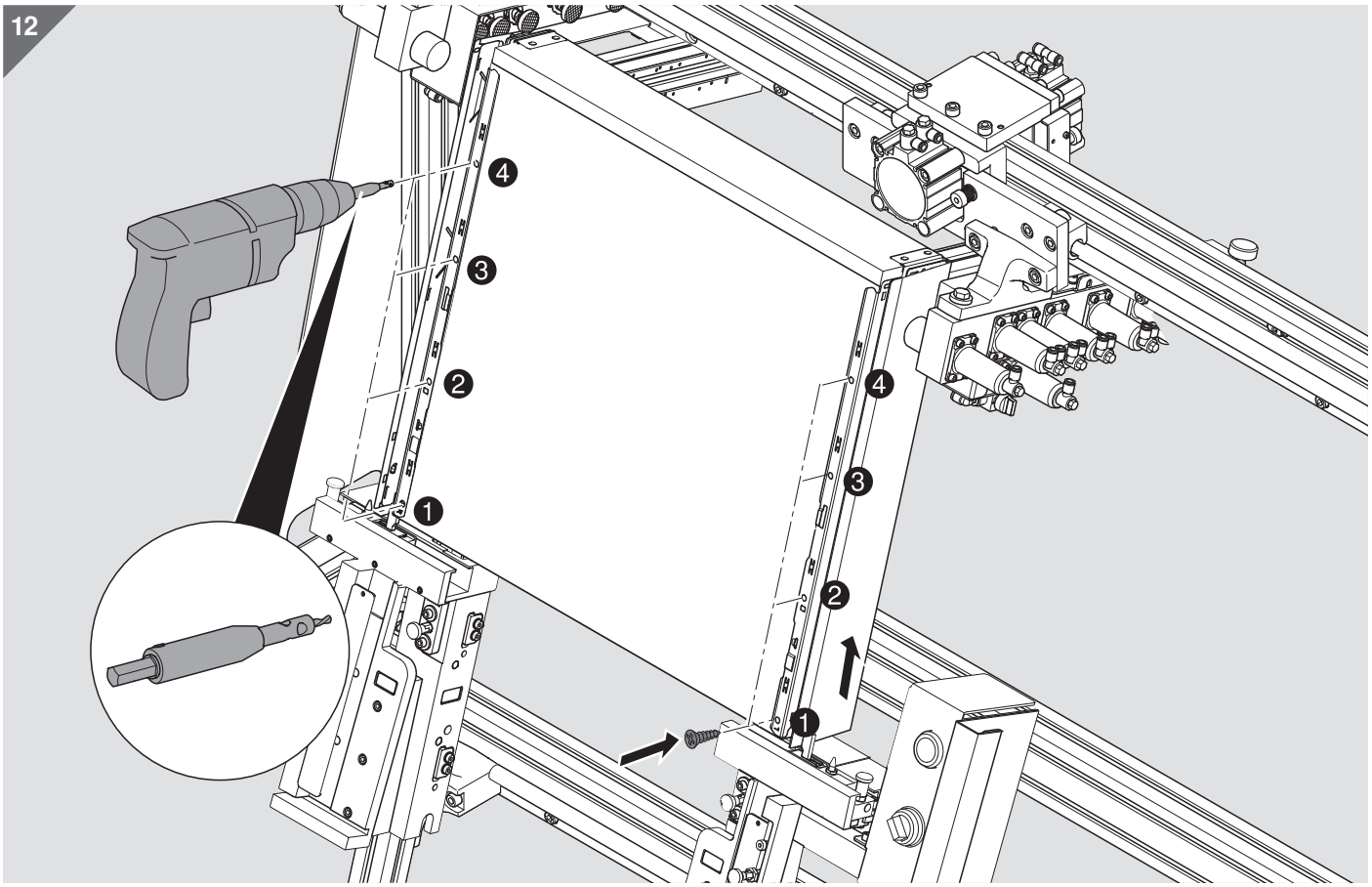

13

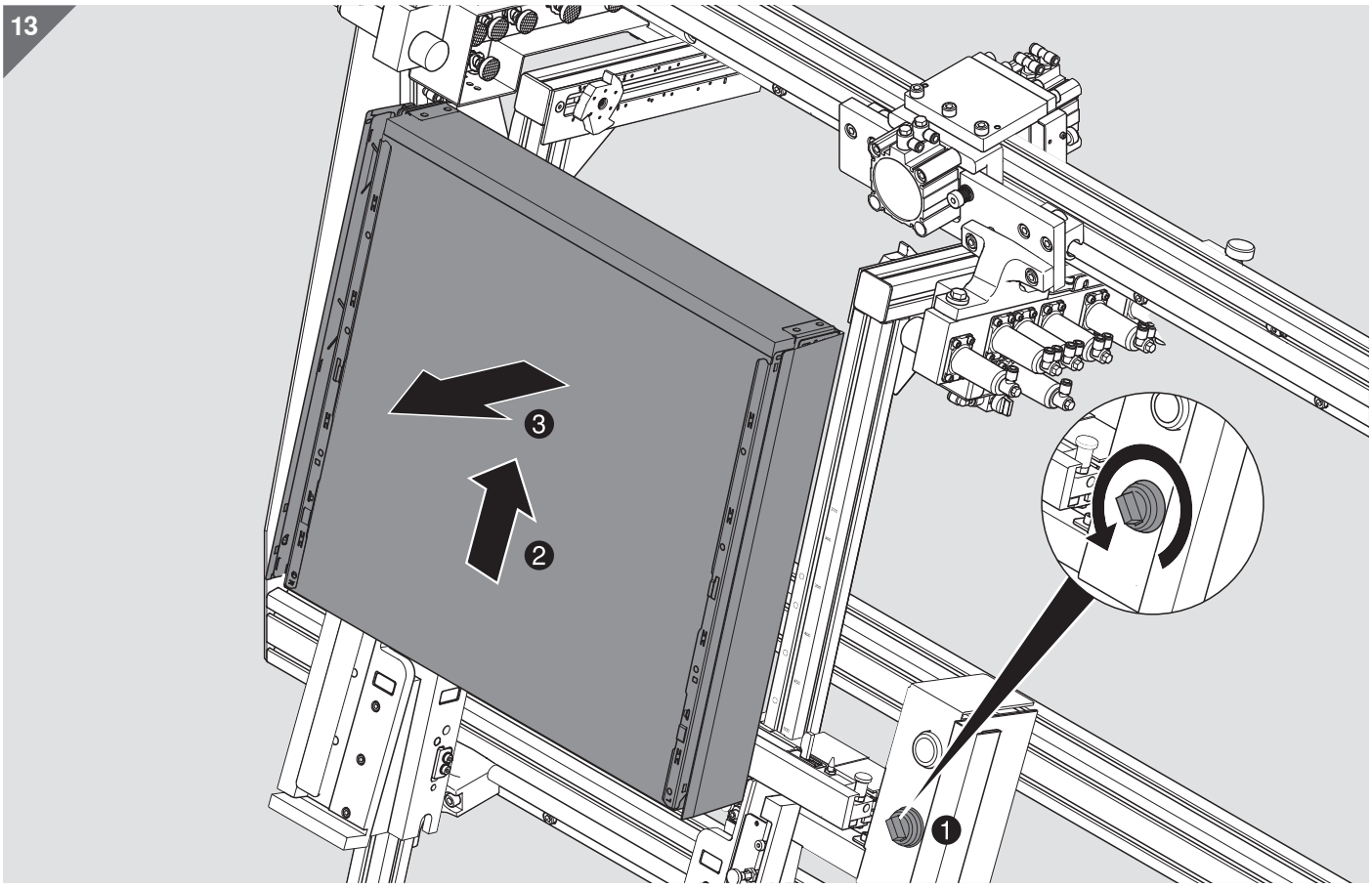

1

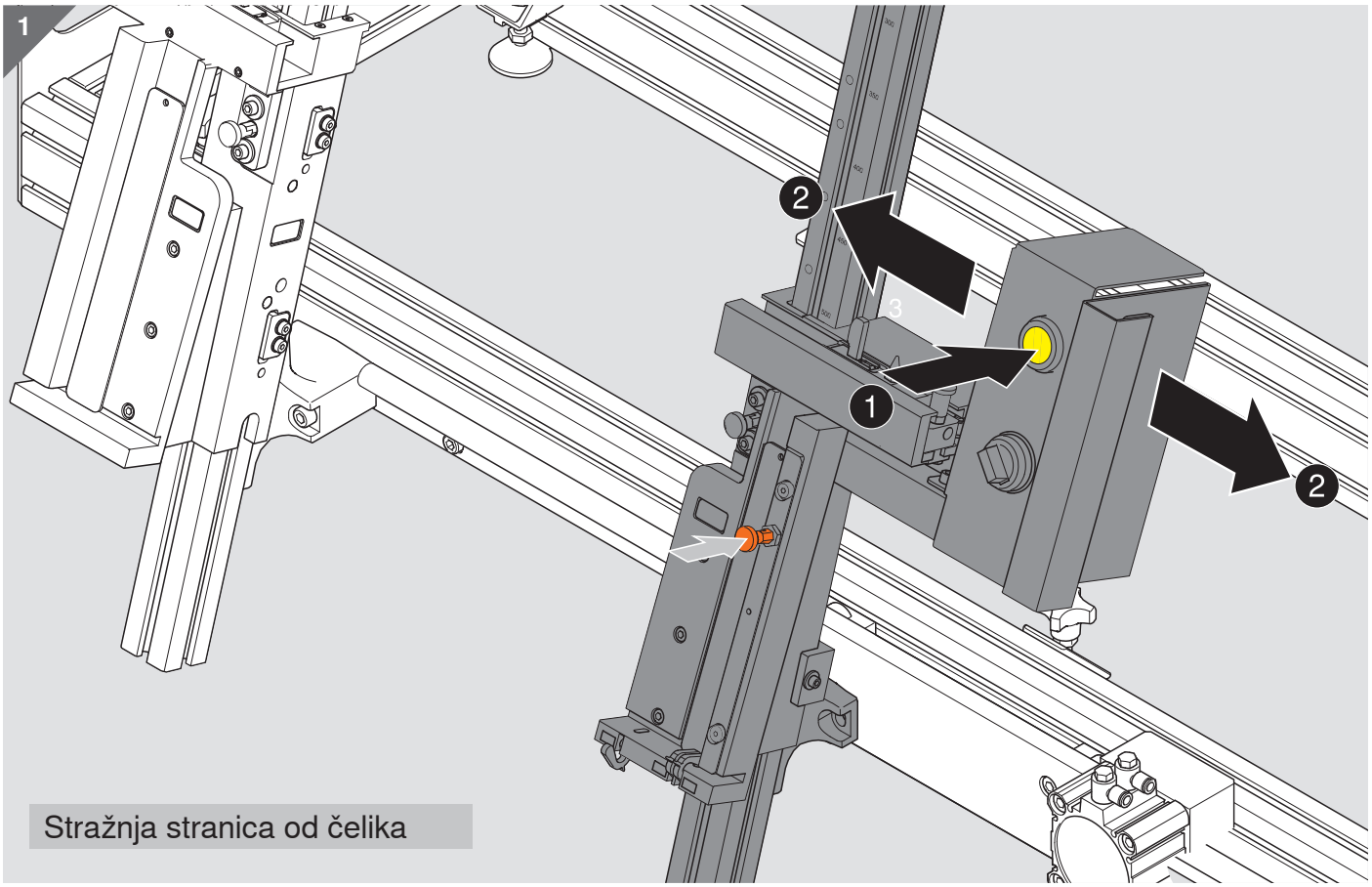

Stražnja stranica od čelika

2

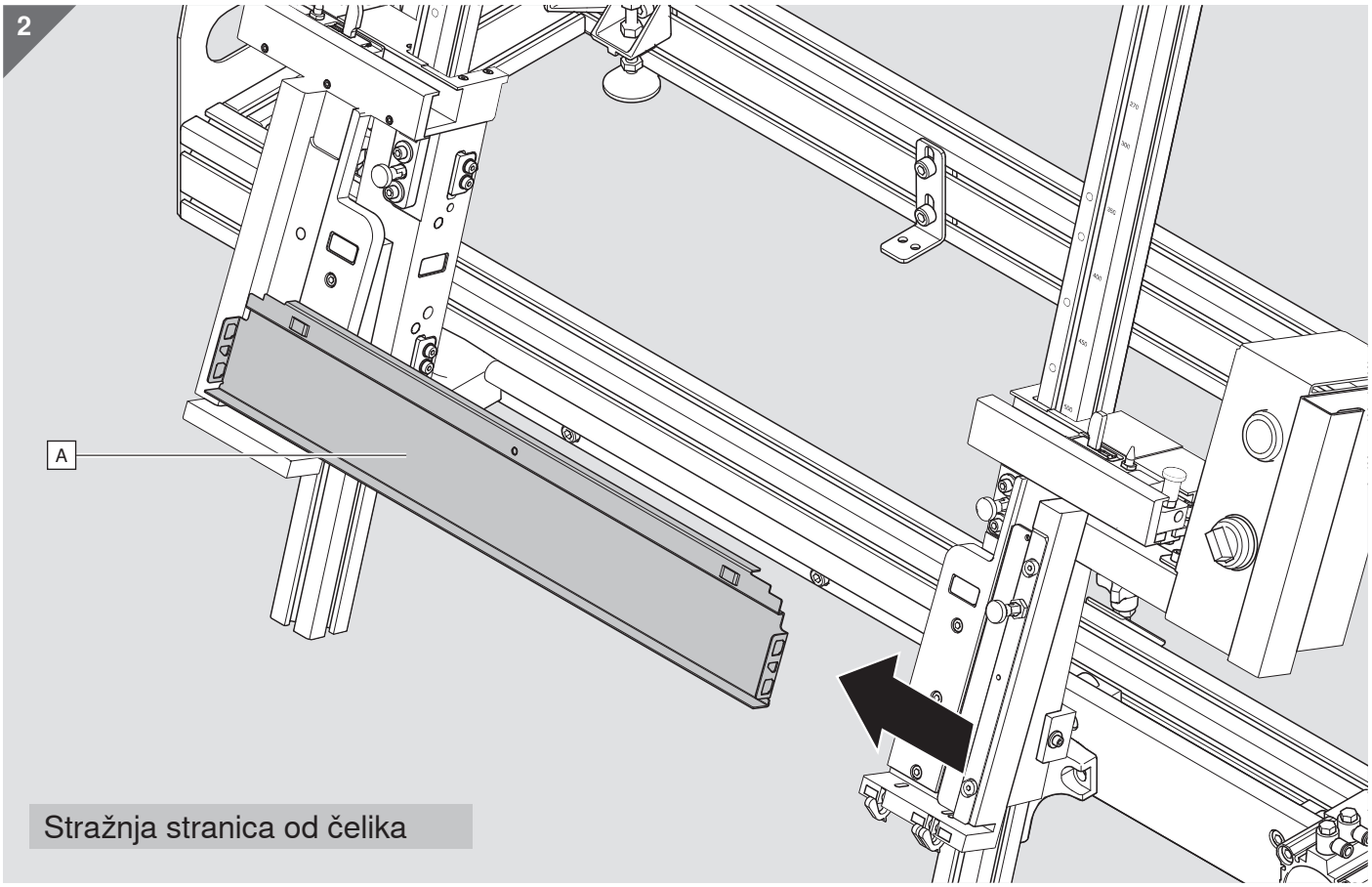

Stražnja stranica od čelika

3

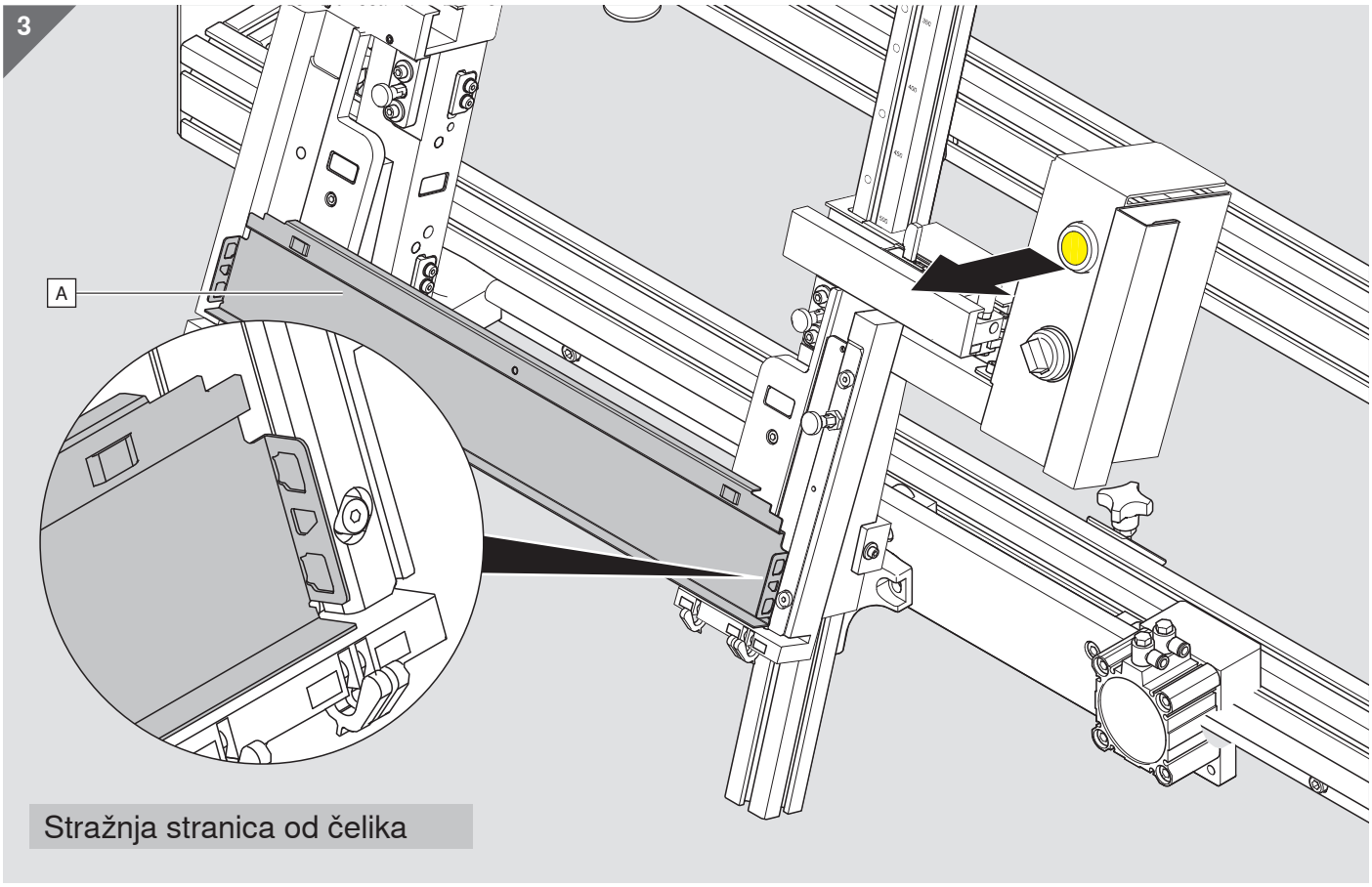

Stražnja stranica od čelika

4

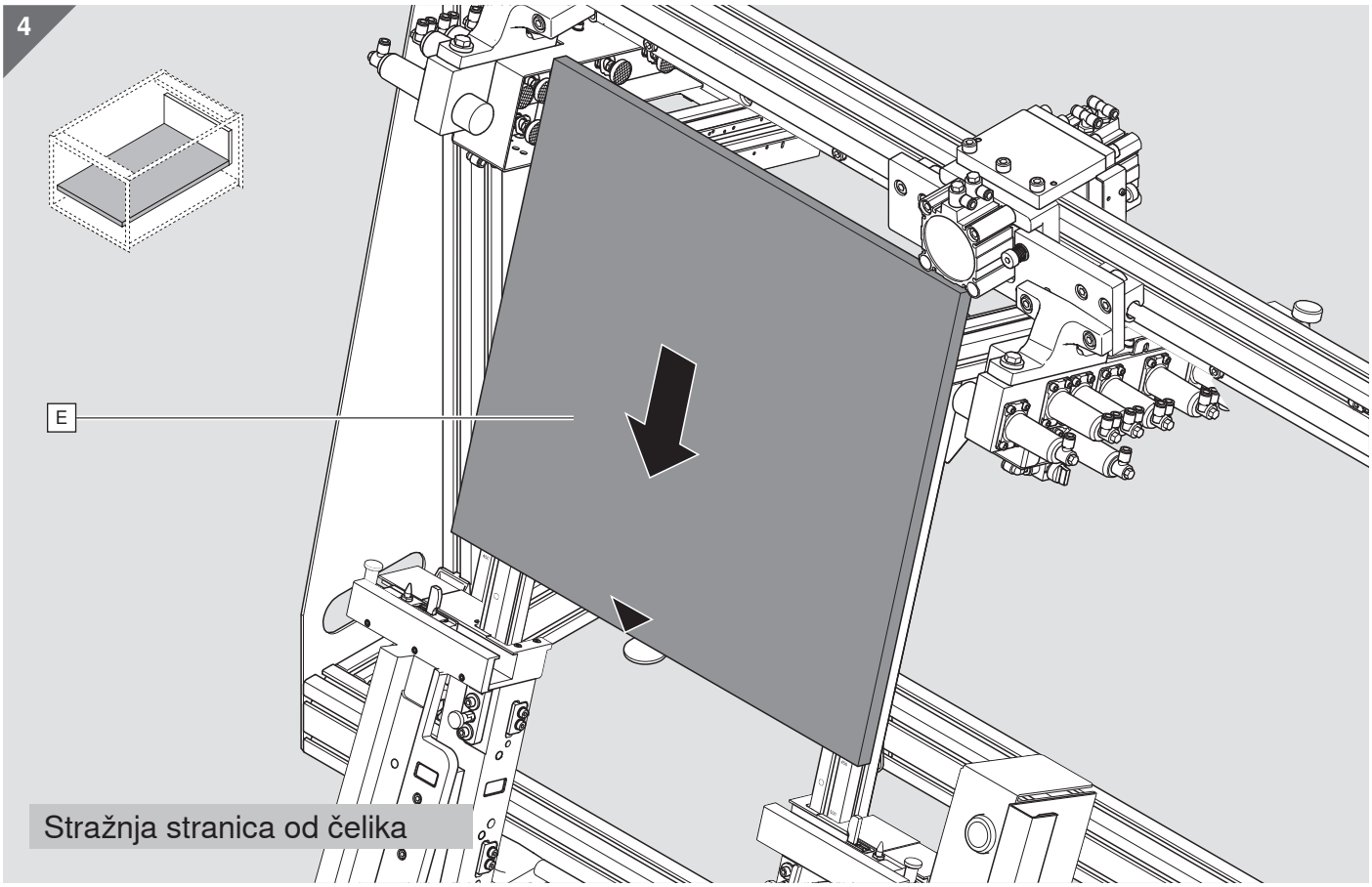

Stražnja stranica od čelika

5

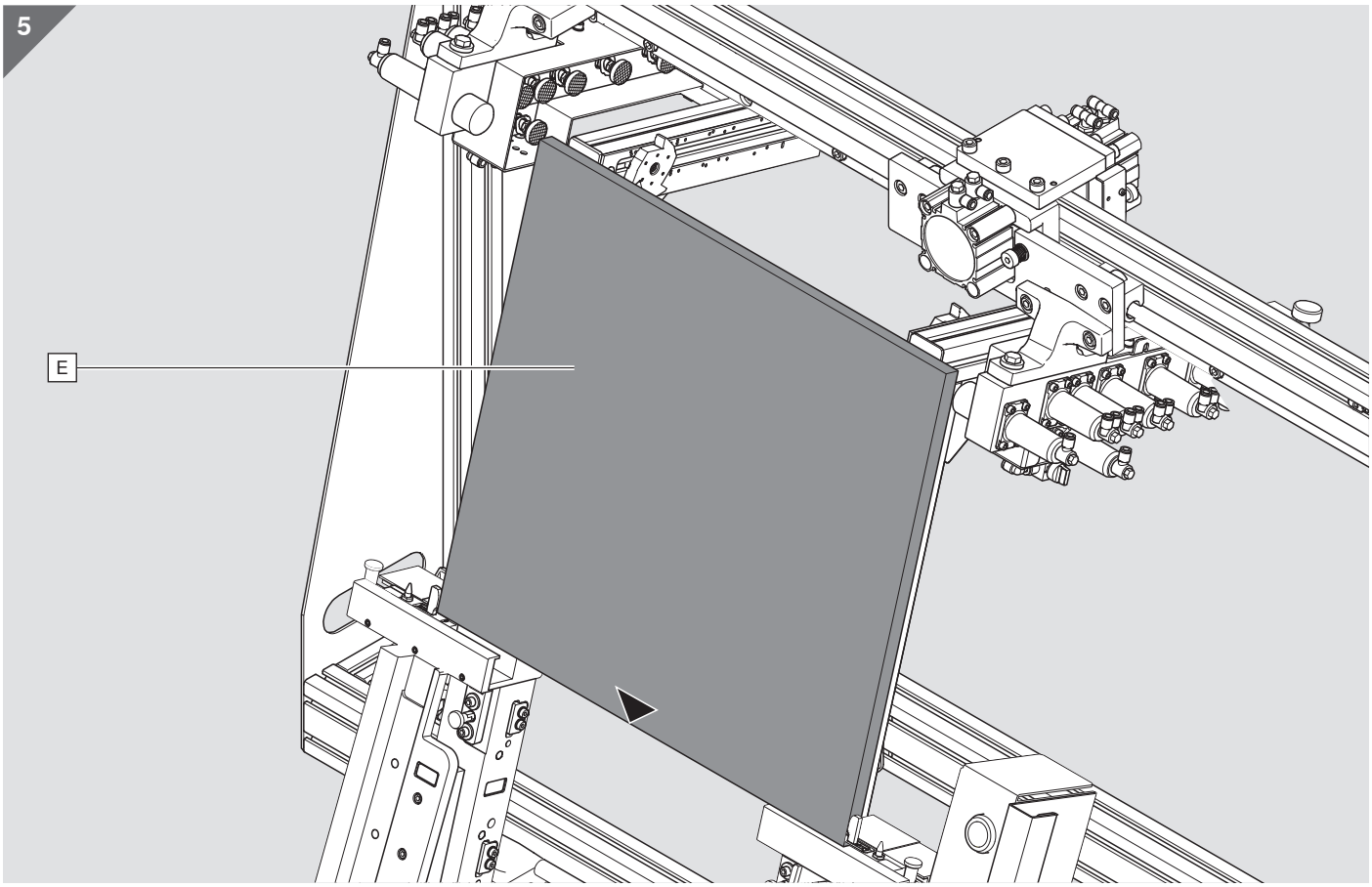

6

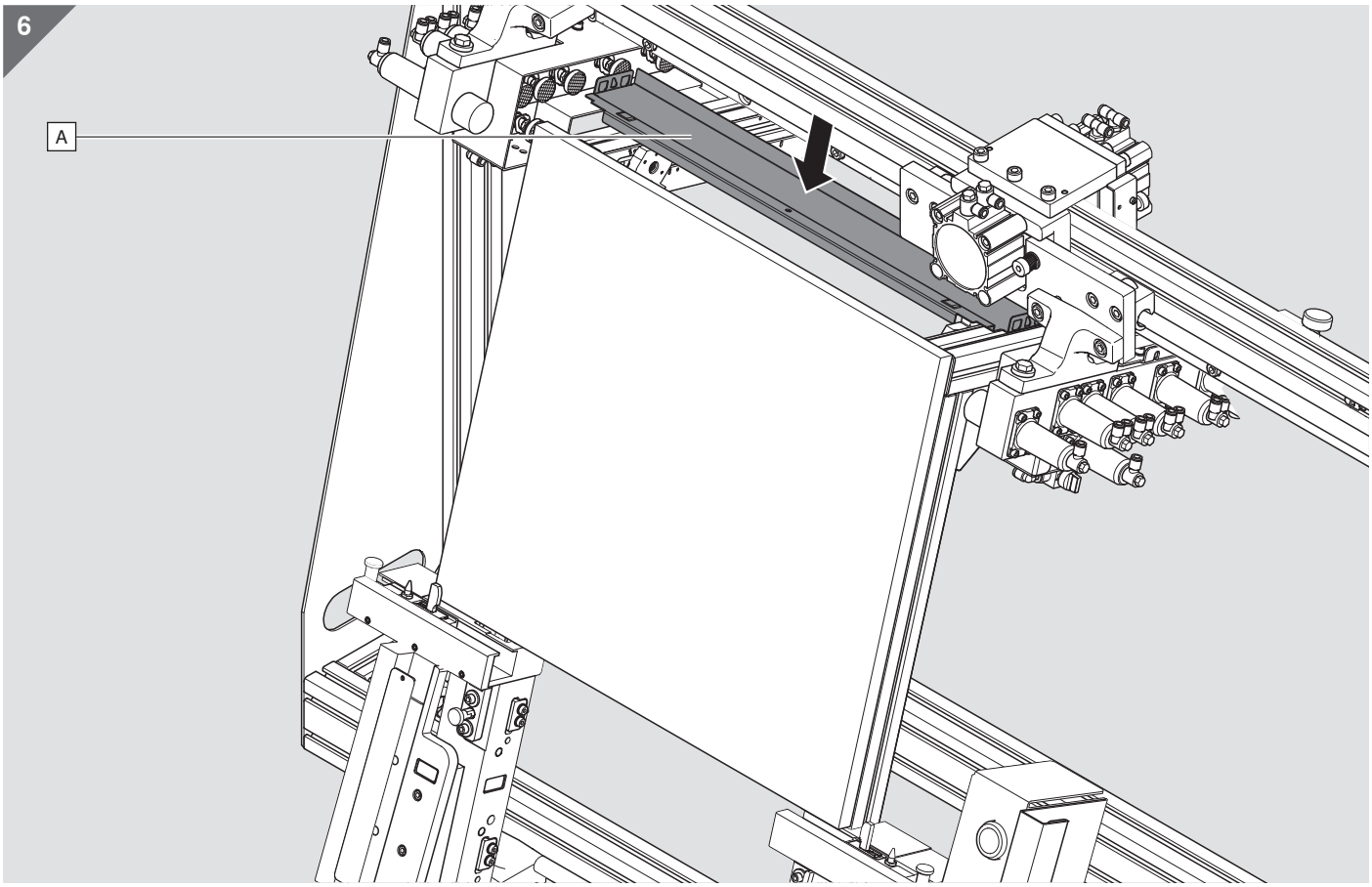

7

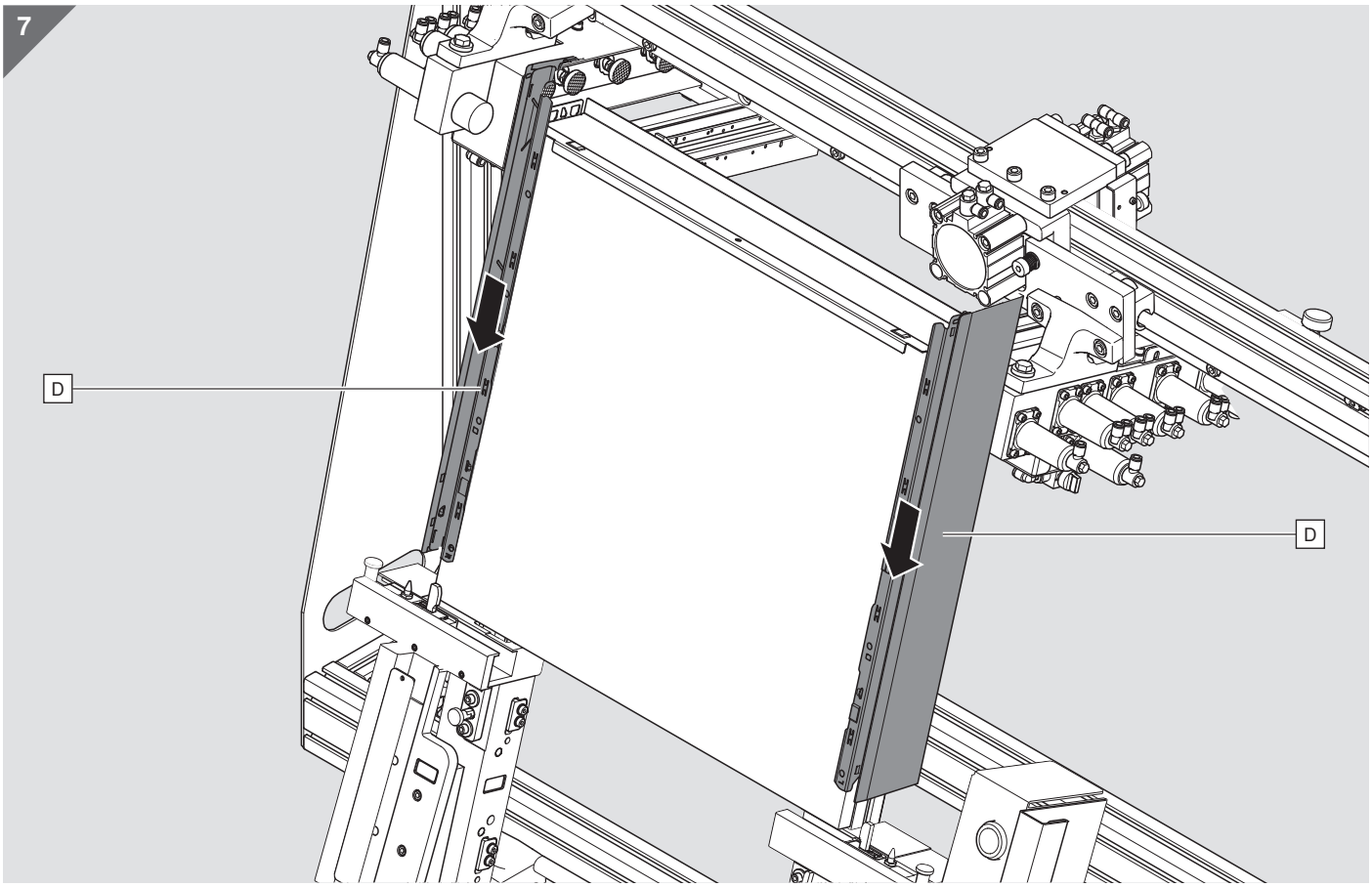

8

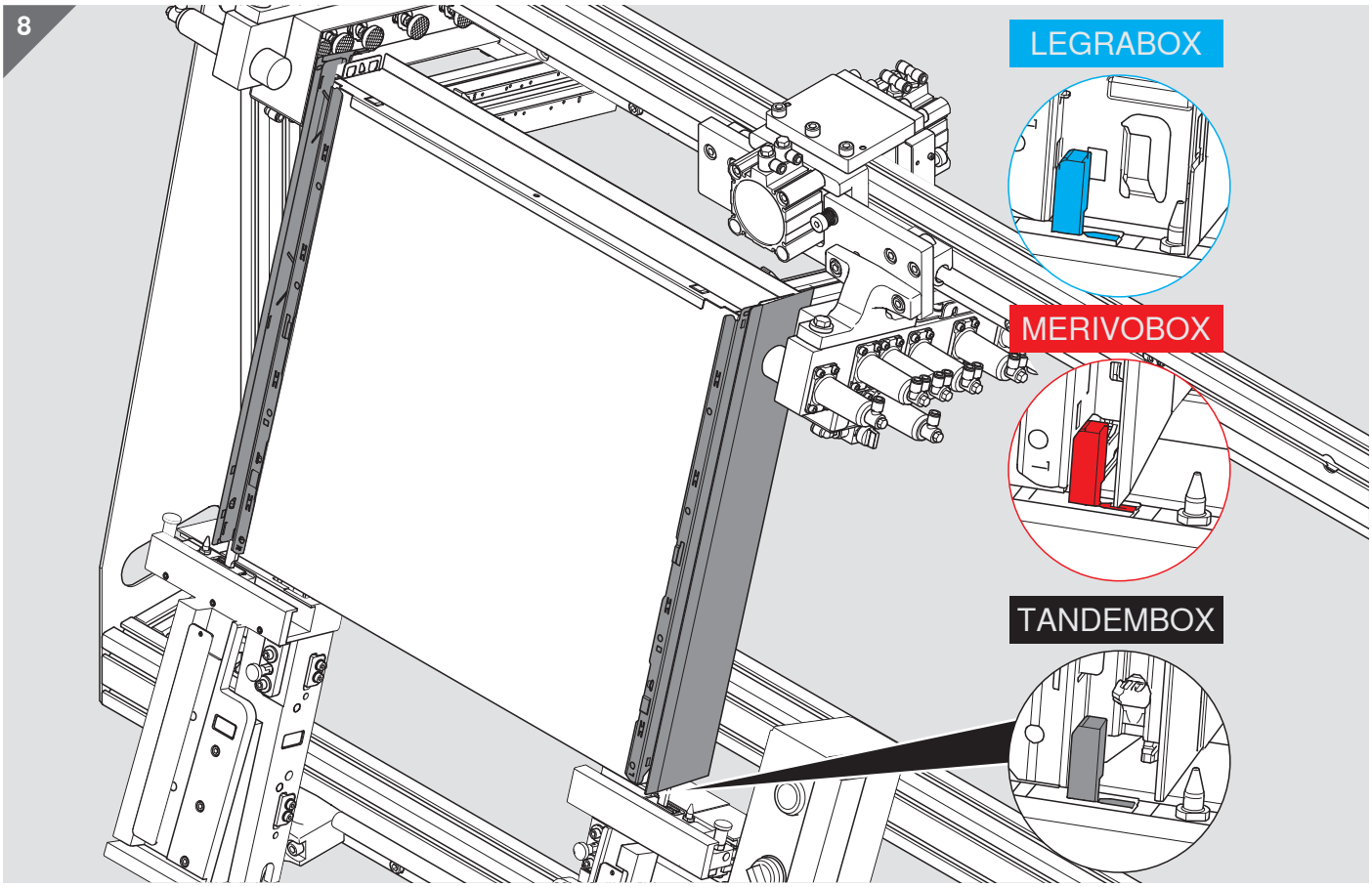

9

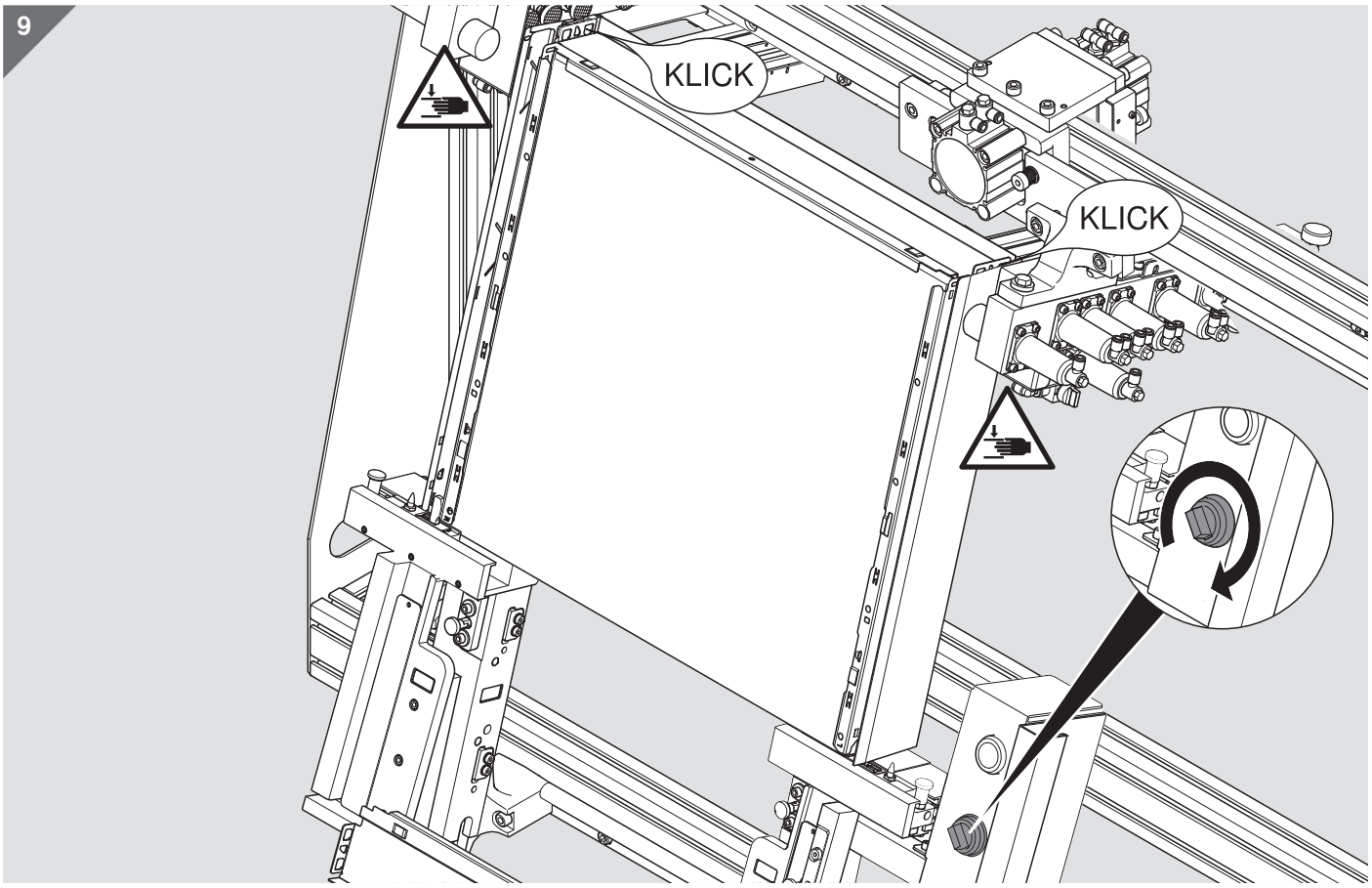

10

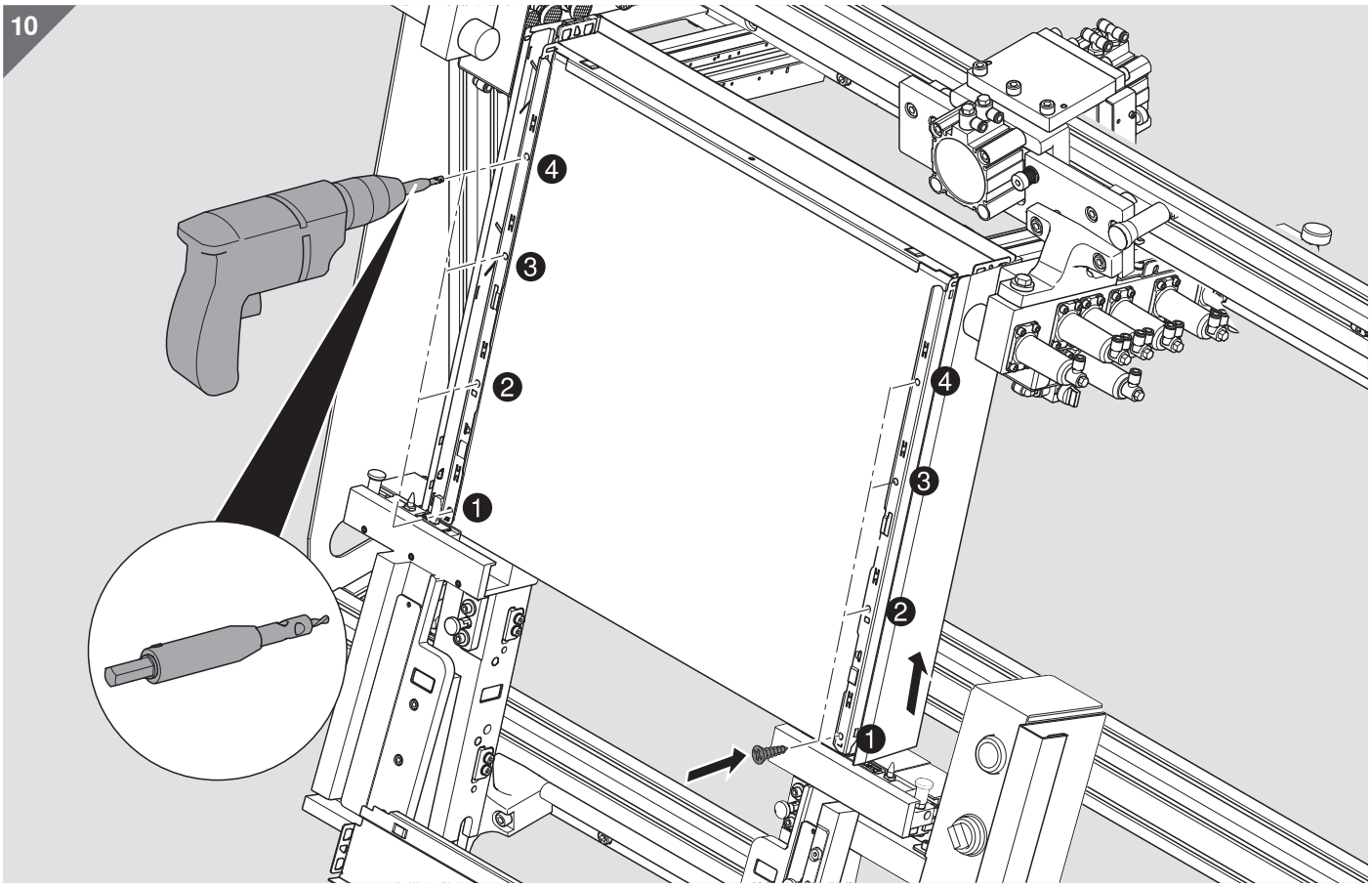

11

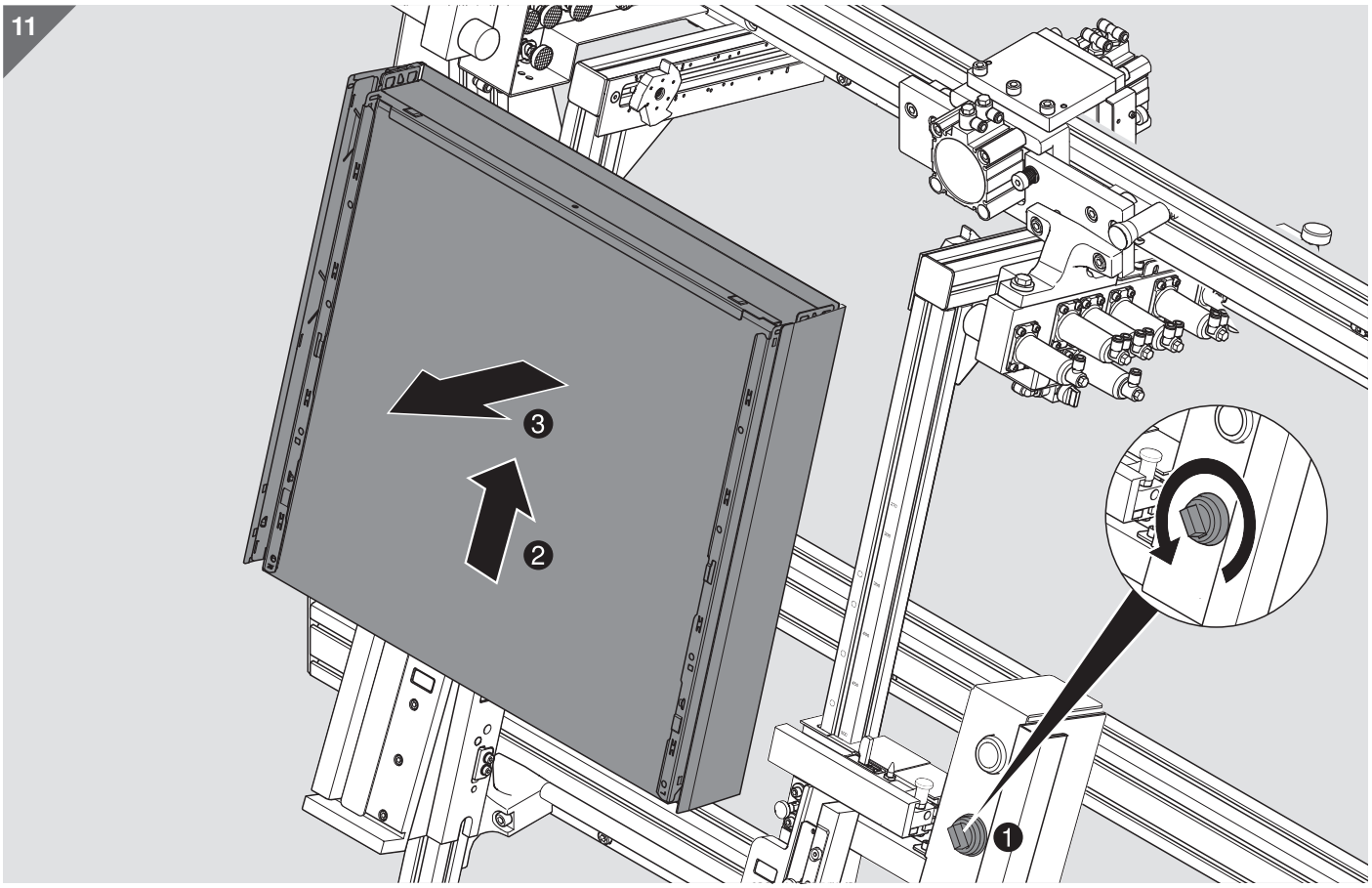

Demontaža i ponovno pomicanje sustava BOXFIX plus

UPOZORENJE

Stroj za preradu teži 70 kg.
Nepridržavanje napomena može dovesti do teških ozljeda ili materijalne štete.

- Pomaknite pomične klizače.
- Montirajte transportne blokade.
- Otpustite stroj za preradu s podloge.

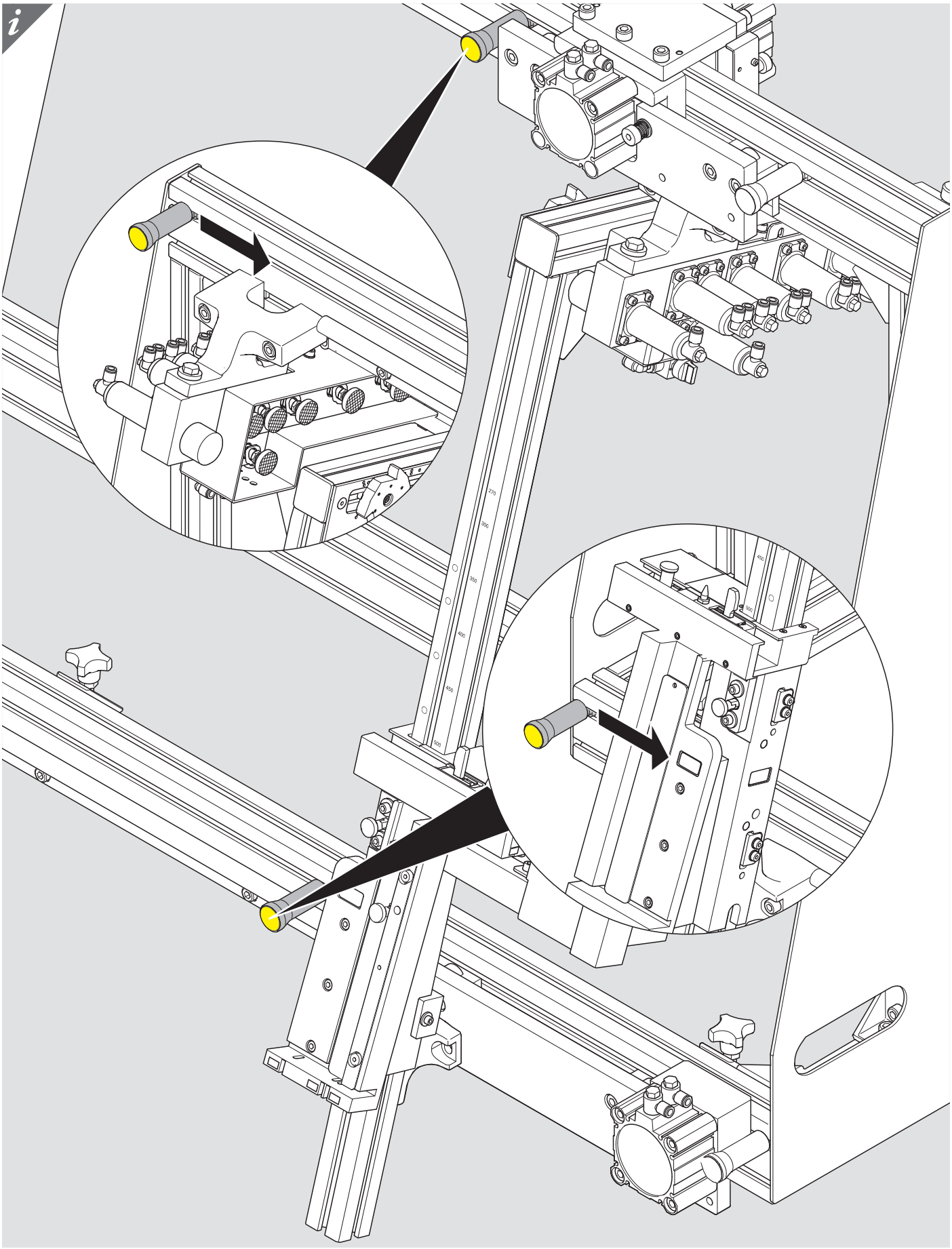

pojednostavljena EU izjava o sukladnosti za BOXFIX plus

Ovime tvrtka Julius Blum GmbH izjavljuje da je tip stroja ZMM.2500 u skladu s Direktivom 2006/42/EZ.
Puni tekst EU izjave o sukladnosti dostupan je na sljedećoj internetskoj adresi:
www.blum.com/compliance

tehnički podaci

Primjena samo u suhim, zatvorenim prostorijama.

Dimenzije/težina:

Visina:	1072 mm
Širina:	1717 mm
Dubina:	633 mm
Težina:	70 kg

Opskrba stlačenim zrakom:

Tlak zraka:	7 bar / 101 psi / 0,7 MPa
Potrošnja zraka:	2 litre

Buka:

Emisija – razina zvučnog tlaka (LAequ):	75 dB(A)
Mjerna nesigurnost:	+/- 4 dB(A)

Označna pločica

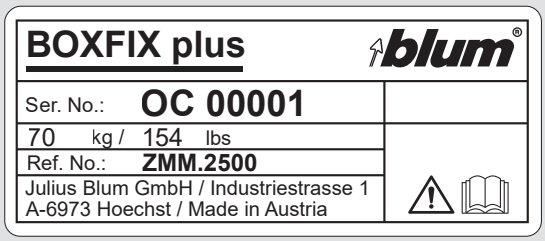

Simbolični prikaz

Vrsta uređaja: stroj za montažu – box sustavi tvrtke Blum.

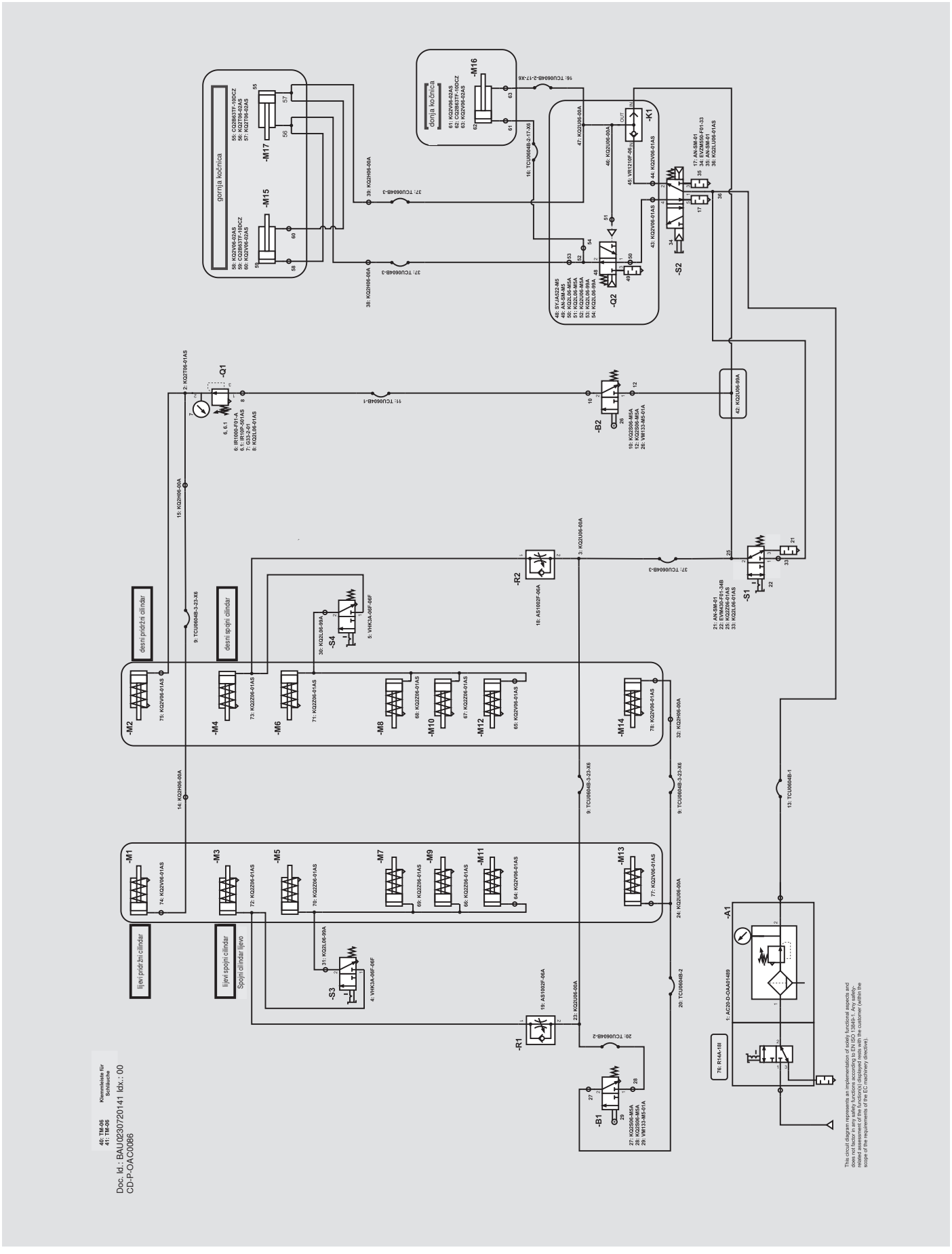
gornja kočnica
donja kočnica
desni pridržni cilindar
desni spojni cilindar
lijevi pridržni cilindar
lijevi spojni cilindar
Spojni cilindar lijevo
-M1
-M2
-M3
-M4
-M5
-M6
-M7
-M8
-M9
-M10
-M11
-M12
-M13
-M14
-M15
-M16
-M17
-K1
-Q1
-Q2
-R1
-R2
-S1
-S2
-S3
-S4
-B1
-B2
-A1
40: TM-06
41: TM-06
Klemmleiste für Schläuche
Doc. Id.: BAU0230720141 Idx.: 00
CD-P-OAC0086
This circuit diagram represents an implementation of solely functional aspects and does not factor in any safety functions according to EN ISO 13849-1. Any safety-related assessment of the circuit displayed rests with the customer (within the scope of the requirements of the EC machinery directive).

⚠ OPREZ

- Prilikom čišćenja nosite zaštitne naočale.

i NAPOMENA

- Odmah zamijenite oštećene dijelove.
  Upotrebljavajte isključivo originalne dijelove tvrtke BLUM.
- Za čišćenje ne upotrebljavajte ulja ni sredstva za podmazivanje.
  Vodilice i ležajevi ne zahtijevaju održavanje.
- Prašinu i strugotine nemojte uklanjati oštrim
  ili metalnim predmetima.
- Za čišćenje preporučujemo krpe od mikrovlakana.

i NAPOMENA

- Prije početka rada, zamjene smjena ili smjene rukovatelja provedite
  korake svakodnevnog održavanja.
- Za siguran rad sa strojem za preradu pročitajte
  poglavlje „Sigurnost”.

svakodnevno održavanje

- Prije svakog početka rada provjerite da pneumatski vodovi nisu oštećeni. Zamjenu oštećenih vodova prepustite ovlaštenom stručnom osoblju.
- Provjerite zaštitne uređaje stroja za preradu.
- Provedite vizualni pregled vodilica i po potrebi obrišite prašinu krpom od mikrovlakana.
- Oštećene dijelove smije mijenjati samo ovlašteno osoblje.

mjesečno održavanje

- Provjerite ima li na jedinici filtra zraka ostataka vode koja se može skupiti u jedinici filtra zraka i po potrebi je ispraznite.

Partnere tvrtke Blum u svijetu možete pronaći na stranici:
www.blum.com/addresses

Look for our FSC™-certified products

FSC™ C115115

BAU2520327971 · IDX: 00 · IDNR: 00000000 · BA-225/0HR · 06.26 · © Autorska prava Blum

Julius Blum GmbH
6973 Höchst, Austria
Tel.: +43 5578 705-0
Fax: +43 5578 705-44
E-mail: info@blum.com
www.blum.com

Our sites in Austria, Poland and China are certified to the international standards mentioned below.
Our site in the USA is certified to ISO 9001.
Our site in Brazil is certified to ISO 9001, ISO 14001 and ISO 45001.

ISO 9001 Certified Quality System
ISO 14001 Certified Environmental System
ISO 50001 Certified Energy System

blum®