BOXFIX plus
ZMM.2500

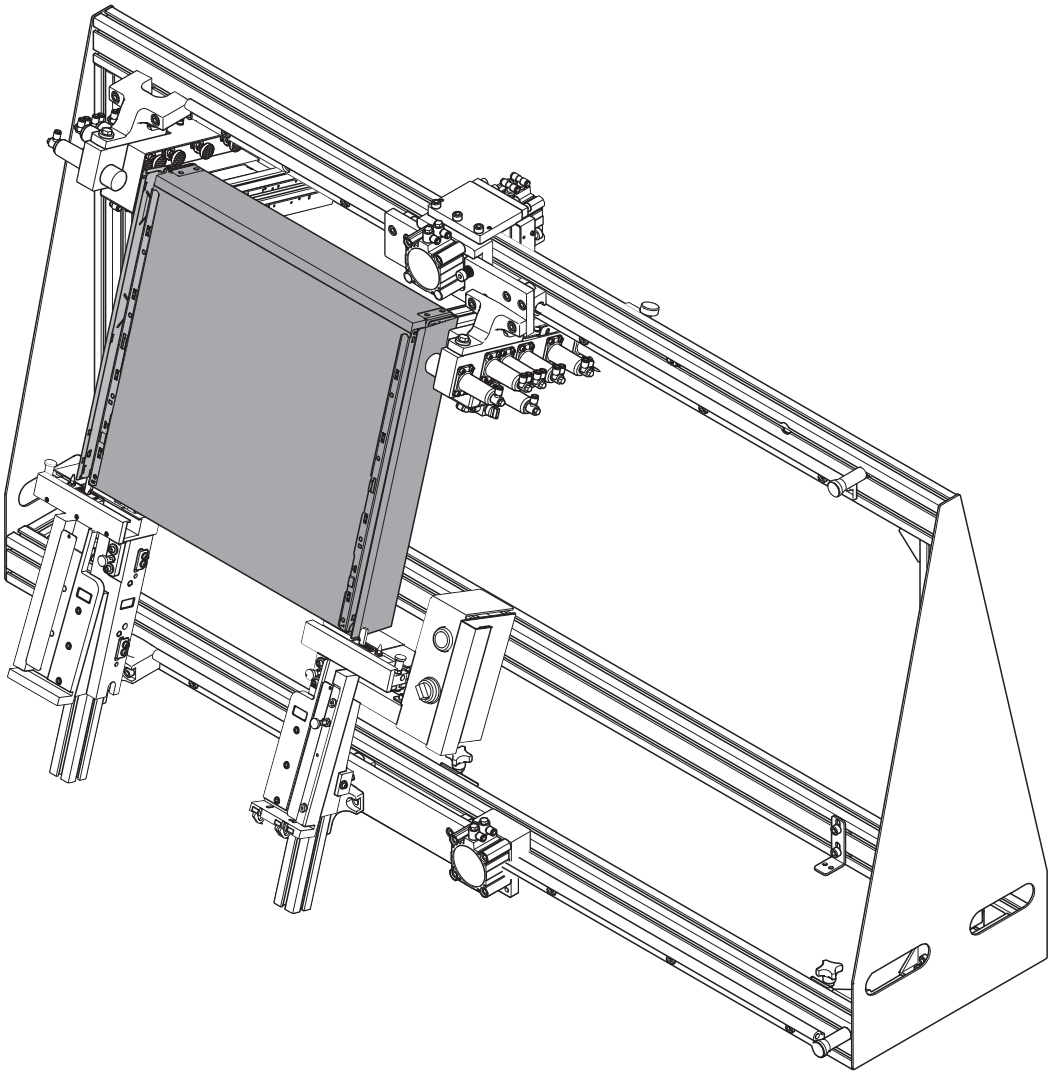

www.blum.com

Manipulación

- Antes de poner en funcionamiento la máquina de montaje, lea las instrucciones de uso y los avisos de seguridad.
- Para identificar mejor las piezas descritas, recomendamos el uso de las imágenes orientativas.

Principio de seguridad

- La máquina de montaje cumple con los requisitos de seguridad vigentes. No obstante, el incumplimiento de estas instrucciones de uso puede causar ciertos riesgos residuales.

Riesgos residuales según EN ISO 12100:2010

- La máquina de montaje está equipada con todas las medidas de protección necesarias.
- Existen ciertos riesgos residuales para el usuario, en especial, si se quitan los dispositivos de seguridad y en caso de fallo de los elementos de mando.
- Las señales de advertencia y los avisos de seguridad hacen referencia a otros riesgos residuales. Por eso, es necesario tener en cuenta los avisos de seguridad.

Uso previsto

- La finalidad prevista de la máquina del dispositivo de montaje es montar cajones LEGRABOX, MERIVOBOX y TANDEMBOX.
- El dispositivo de montaje solo debe utilizarse en ámbitos industriales y artesanales. El fabricante no asumirá ningún tipo de responsabilidad por aplicaciones no descritas en las instrucciones de uso.
- Utilizar solo en recintos secos y cerrados.
- Es posible una extensión utilizando un juego de clavado (ZMZ.20S1).

Responsabilidades

El propietario

- debe asegurarse de que la máquina de montaje sea utilizada y mantenida únicamente por personal con formación suficiente que haya leído y comprendido las instrucciones de uso y, en especial, el capítulo sobre seguridad.
- es responsable de que la máquina de montaje se mantenga en perfecto estado para un funcionamiento seguro.
- pondrá la máquina de montaje fuera de servicio inmediatamente en caso de fallas que pudieran afectar la seguridad.

Niveles de peligro

⚠ ADVERTENCIA

- ADVERTENCIA señala un peligro que, de no evitarse, podría ocasionar graves lesiones.

⚠ ATENCIÓN

- ATENCIÓN señala un peligro que, de no evitarse, podría ocasionar lesiones.

i NOTA

- Este símbolo de NOTA hace referencia a una indicación que debe tenerse en cuenta.

Avisos de seguridad



⚠ ADVERTENCIA

Lesiones graves por corte. Atención, ¡peligro de aplastamiento!
Si no se contemplan estas indicaciones, pueden ocasionarse lesiones.

- Desconecte siempre la máquina de montaje de la red de aire comprimido antes de cualquier tarea de limpieza o mantenimiento.

- Antes de un cambio de herramienta, actividad de reajuste o tareas en la zona de la unidad neumática, desconecte el dispositivo de montaje de la red de tuberías de aire comprimido.
- No realice modificaciones en la máquina de montaje.
- Los dispositivos de seguridad no pueden quitarse.
- Antes de comenzar a trabajar, un cambio de turno, o un cambio de personal, se debe asegurar que los dispositivos de seguridad y las piezas de la máquina funcionen correctamente.
  Reemplace las piezas dañadas con piezas originales de Blum.
- Antes de cada comienzo del trabajo, asegúrese de que las mangueras del sistema neumático no tengan daños.
- Solo personal técnico autorizado puede realizar reparaciones.
- Si tiene alguna duda, puede contactar con cualquier centro de asistencia de BLUM.

Equipo de protección individual

- Es preciso respetar siempre la normativa nacional, así como el derecho laboral, las medidas de protección contra accidentes y las directrices sobre eliminación de residuos.
- Use gafas protectoras.
- Use protección auditiva.
- Use ropa de trabajo adecuada.
- Utilice guantes.
- Utilice calzado de trabajo.

Señales de advertencia



Antes de conectar la máquina de montaje al sistema de aire comprimido, debe asegurarse de haber comprendido TODAS las indicaciones de seguridad, las señales de advertencia y las instrucciones de uso.



Mantenga alejadas de la máquina de montaje a las personas no autorizadas. Siempre debe trabajar solo **1** persona con la máquina de montaje.



Use siempre gafas protectoras mientras trabaje con la máquina.



Use siempre protección auditiva mientras trabaje con la máquina.



Utilice guantes.



Atención, ¡peligro de aplastamiento!



Utilice calzado de trabajo.



Las personas con marcapasos o desfibriladores implantados no pueden acceder a esta zona.



Advertencia de campo magnético.

Ubicación de las señales de advertencia y zonas de riesgo

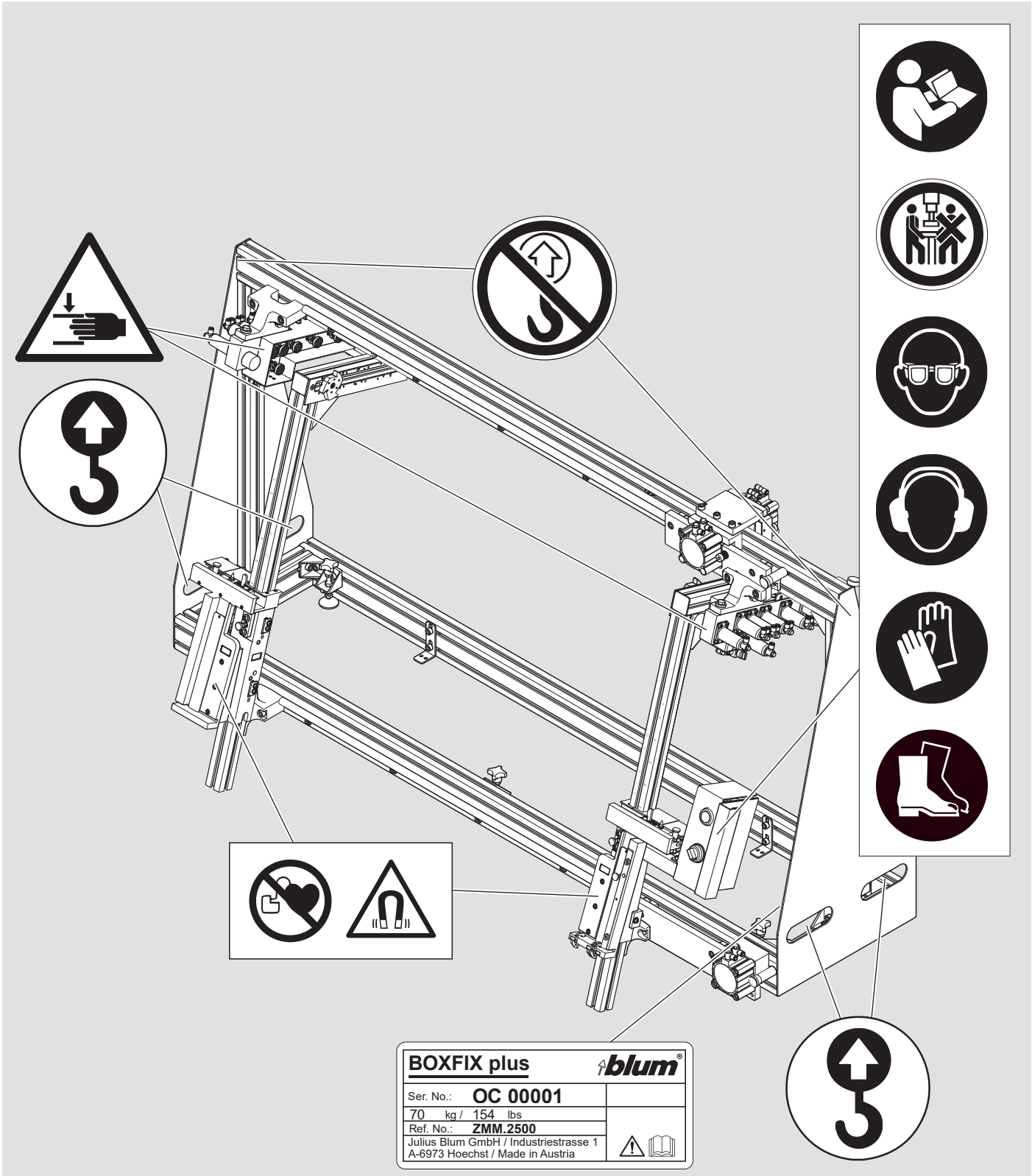

Icono

Conexión de la red de aire comprimido

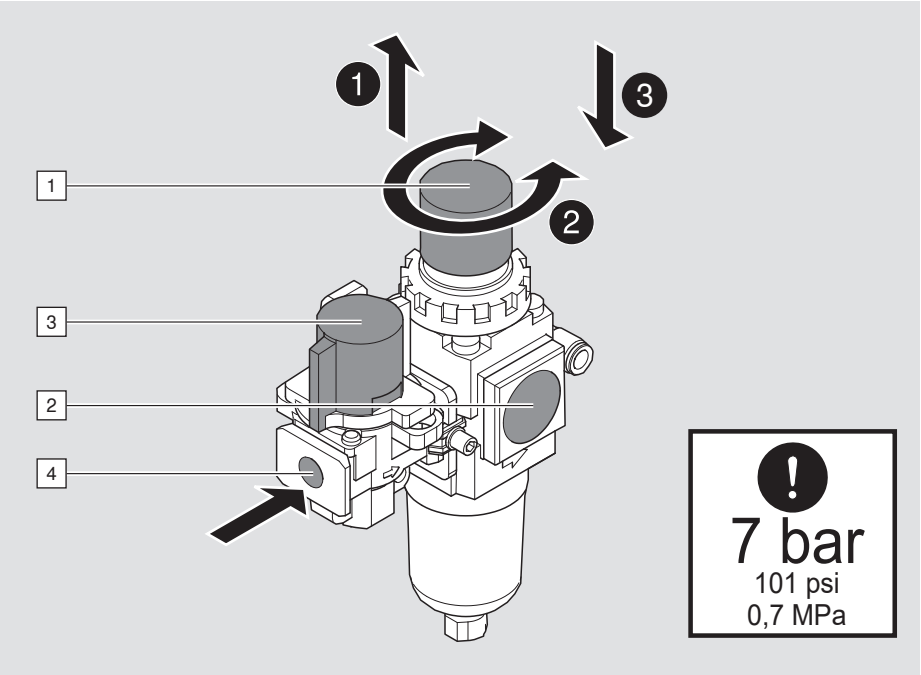

NOTA

- Utilice únicamente aire comprimido sin aceite.

- Conecte el conducto de entrada de aire [4] en la unidad de filtrado de aire.
- Abra la llave de paso [3].
- La presión indicada por el manómetro [2] debe ser de 7 bares / 101 psi / 0,7 MPa.
- La presión se puede ajustar con el botón giratorio [1].

El consumo de aire por ciclo de trabajo es de 2 litros.

Elementos de mando

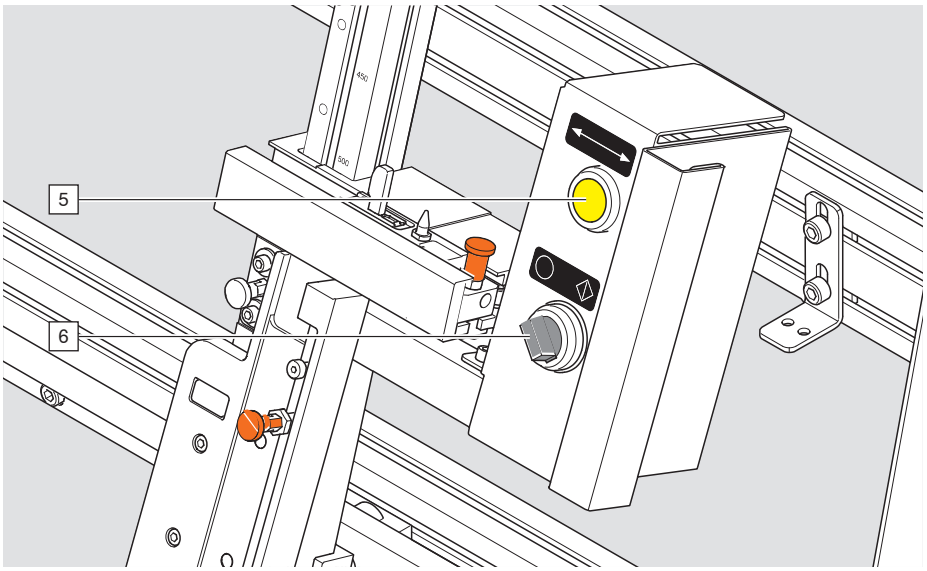

5 Botón «Aflojar sujeción»
6 Interruptor giratorio «Unir»

TANDEMBOX (TBX)

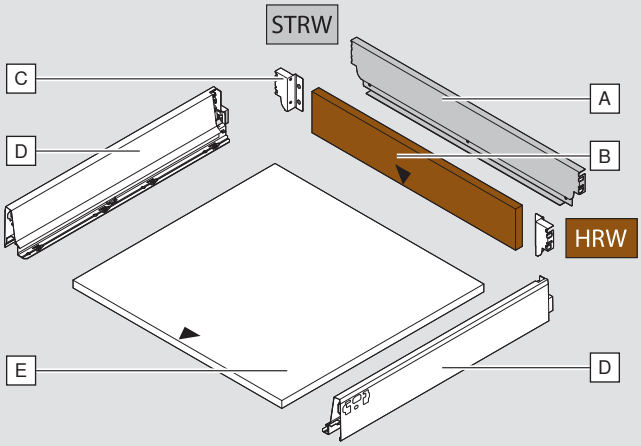

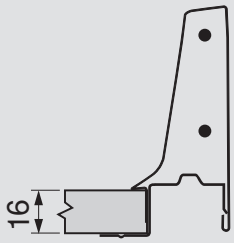

LEGRABOX (LBX)

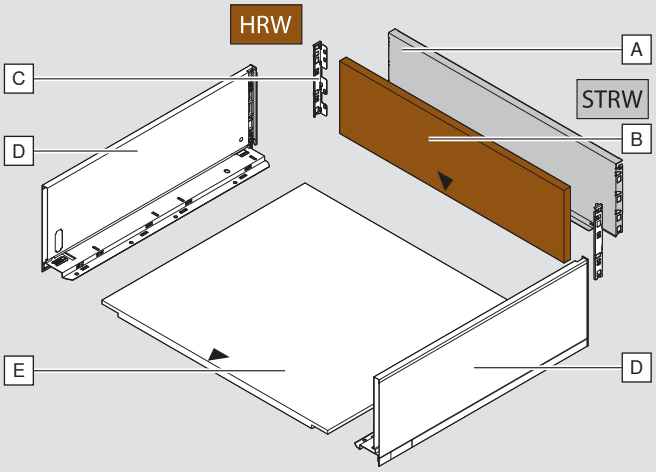

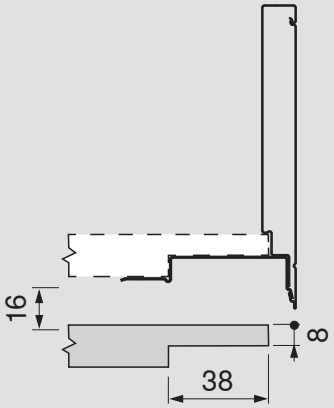

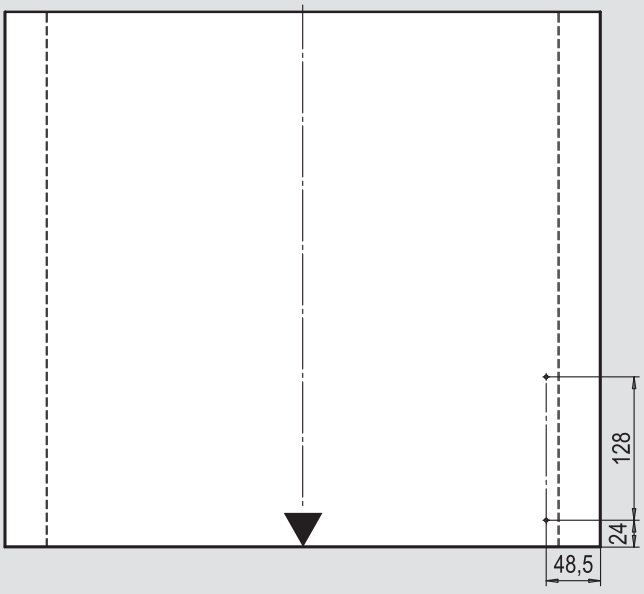

MERIVOBOX (MVX)

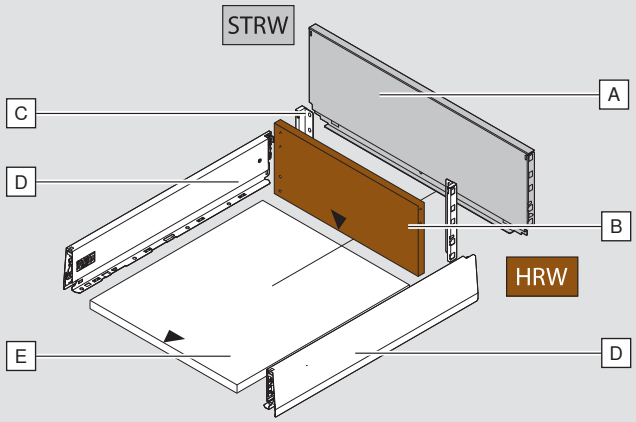

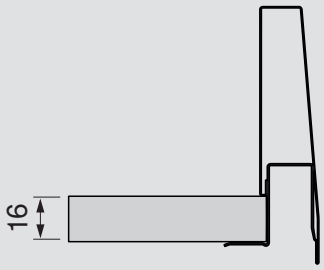

STRW Trasera de acero

HRW Trasera de madera

- A Trasera de acero
- B Trasera de madera
- C Adaptador de trasera
- D Perfil
- E Fondo del cajón

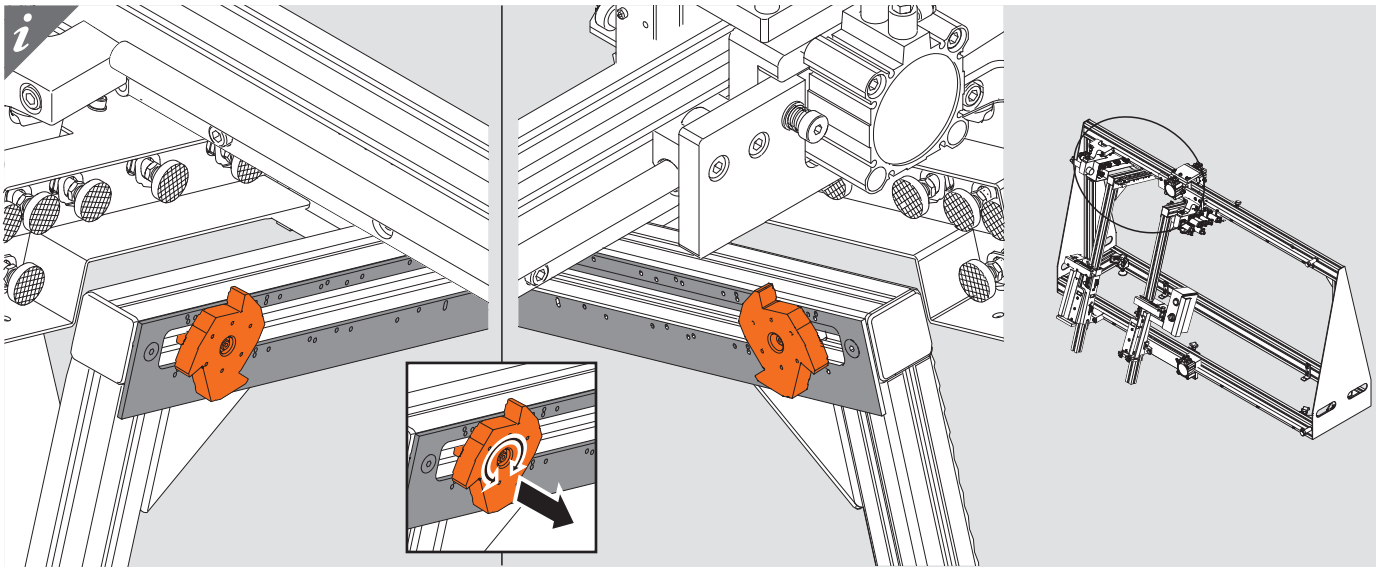

1

LEGRABOX

MERIVOBOX

TANDEMBOX

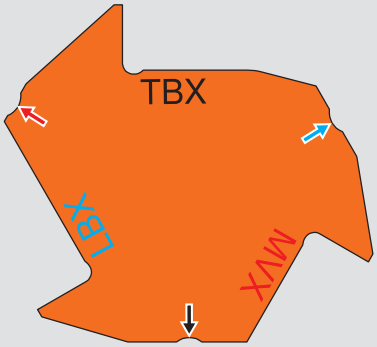

Trasera de madera

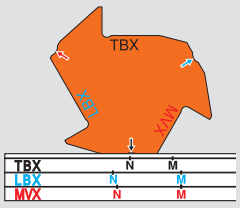

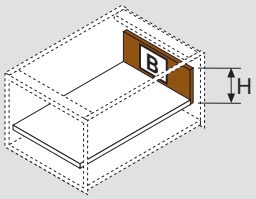

Trasera de acero

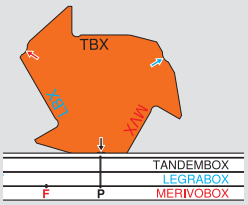

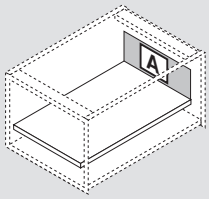

2

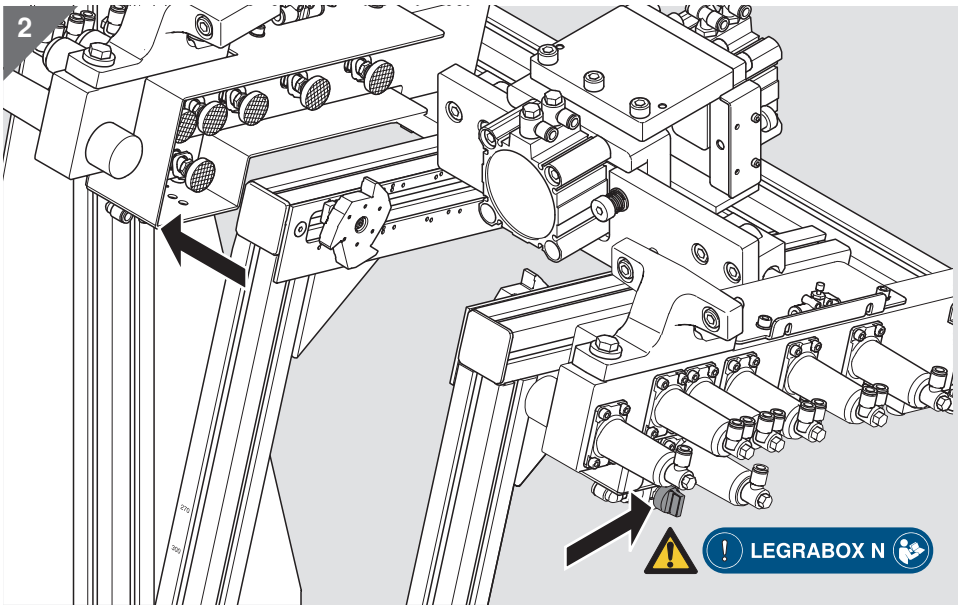

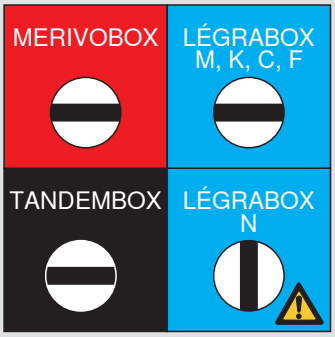

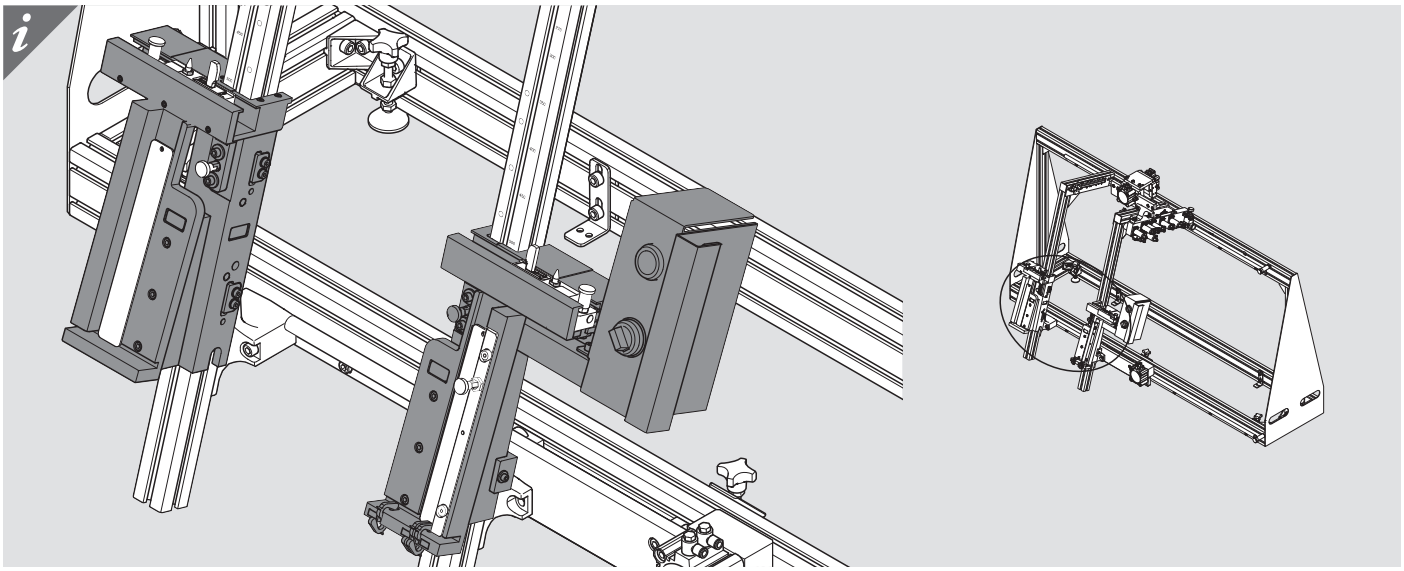

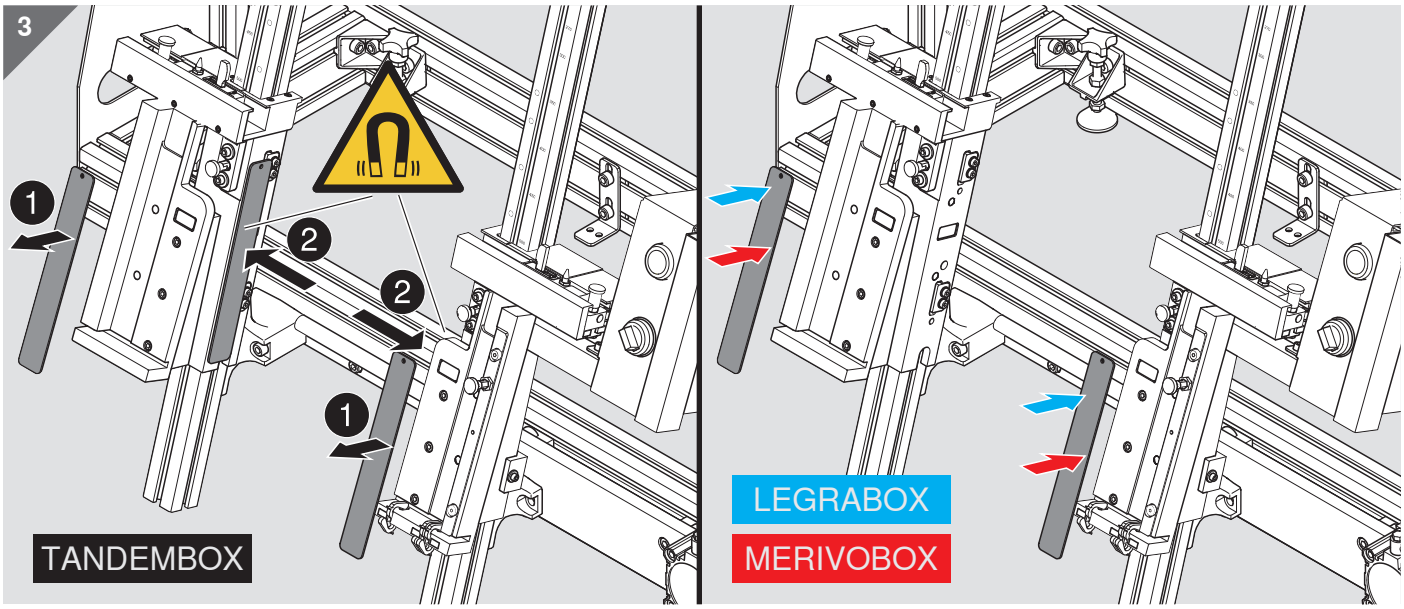
3
1
2
2
1
TANDEMBOX
LEGRABOX
MERIVOBOX

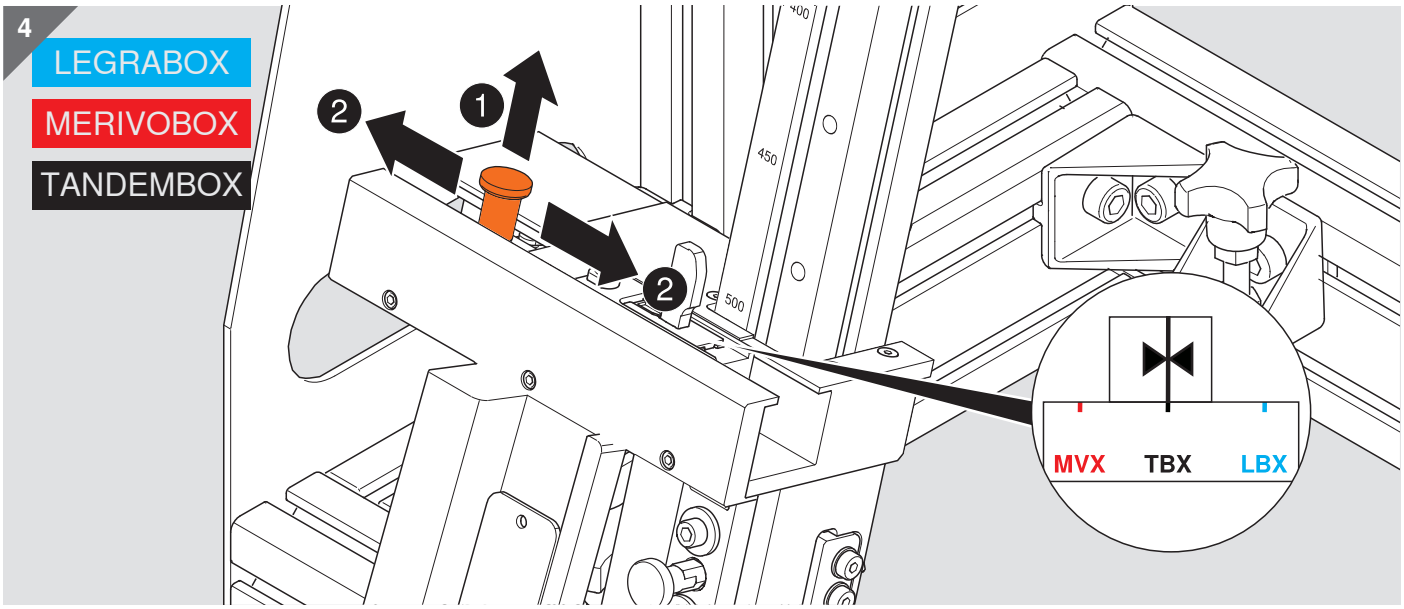
4
LEGRABOX
MERIVOBOX
TANDEMBOX
2
1
2
400
450
500
MVX
TBX
LBX

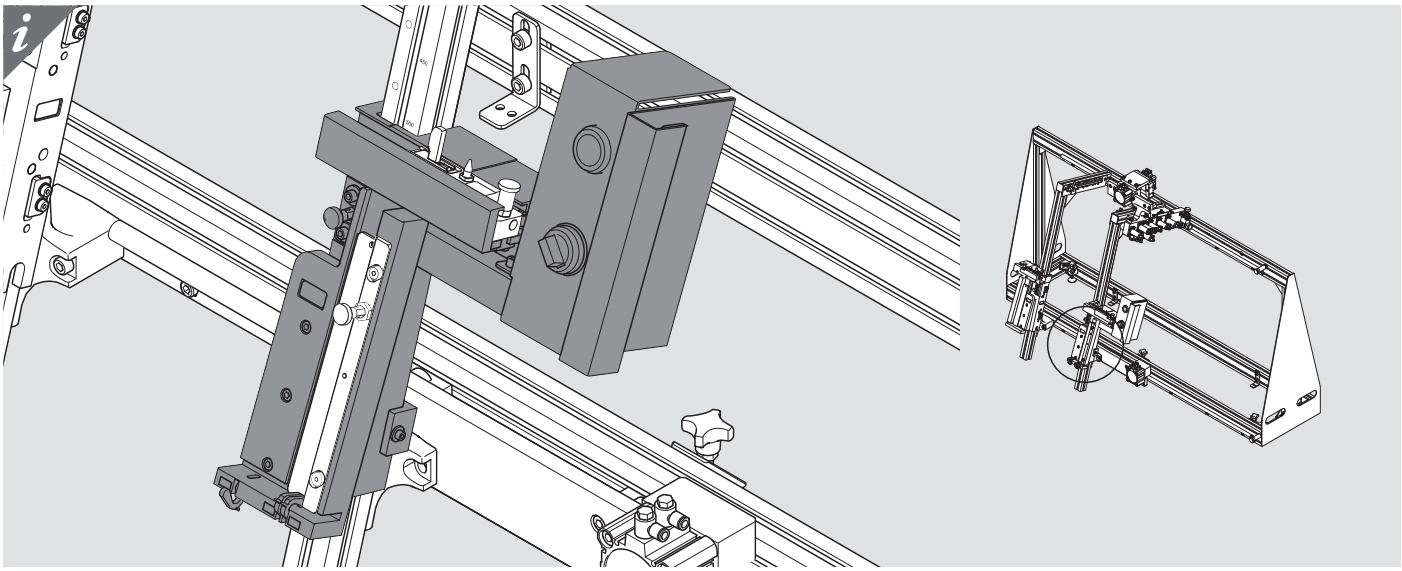

5

LEGRABOX

MERIVOBOX

TANDEMBOX

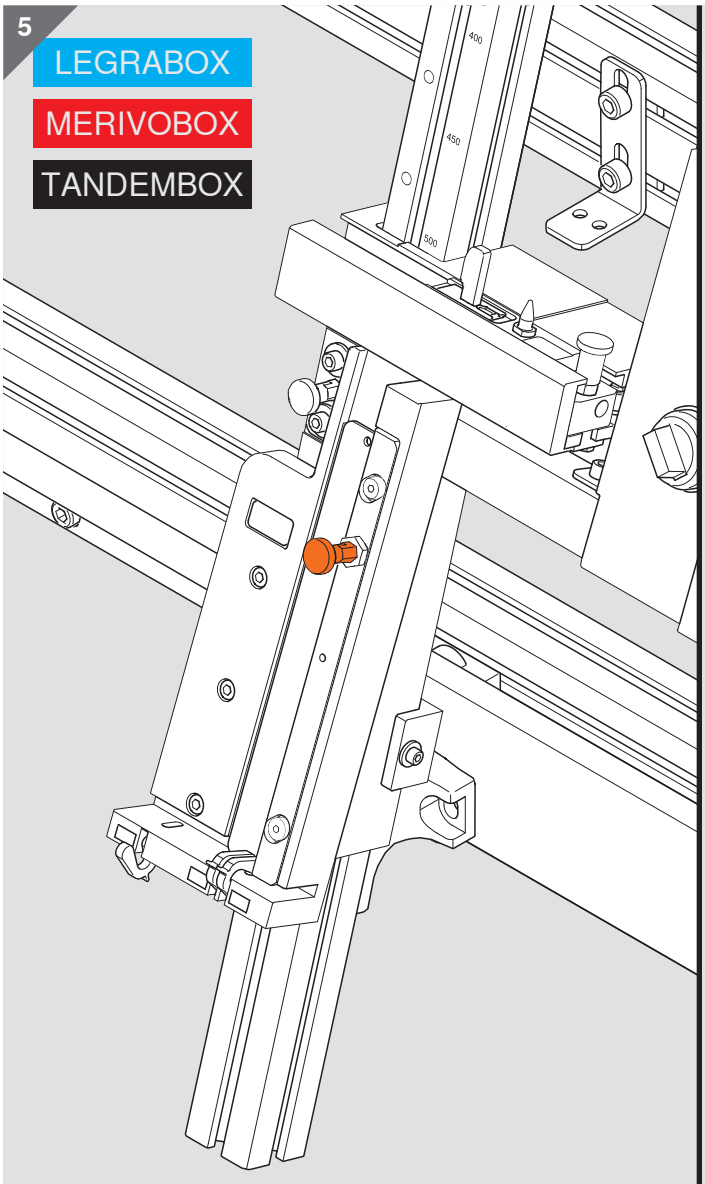

Trasera de madera

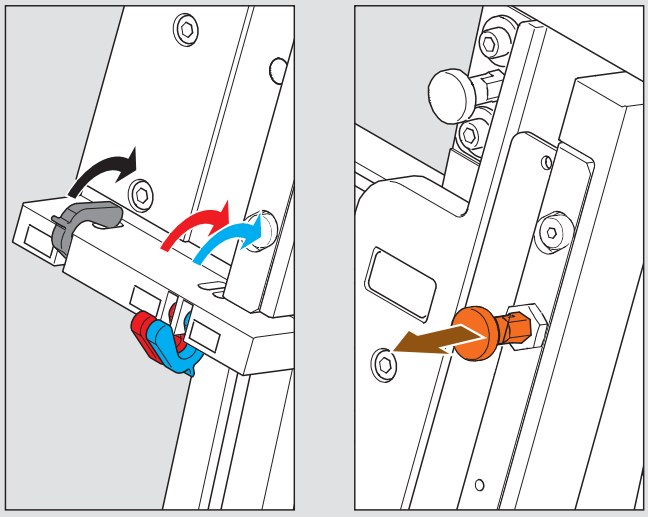

Trasera de acero

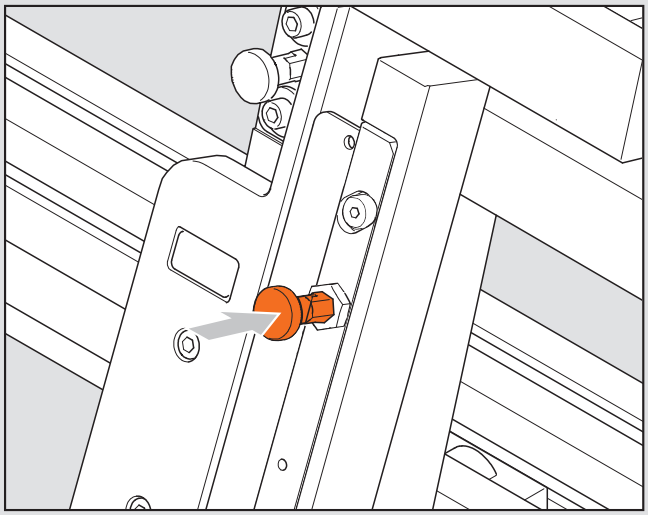

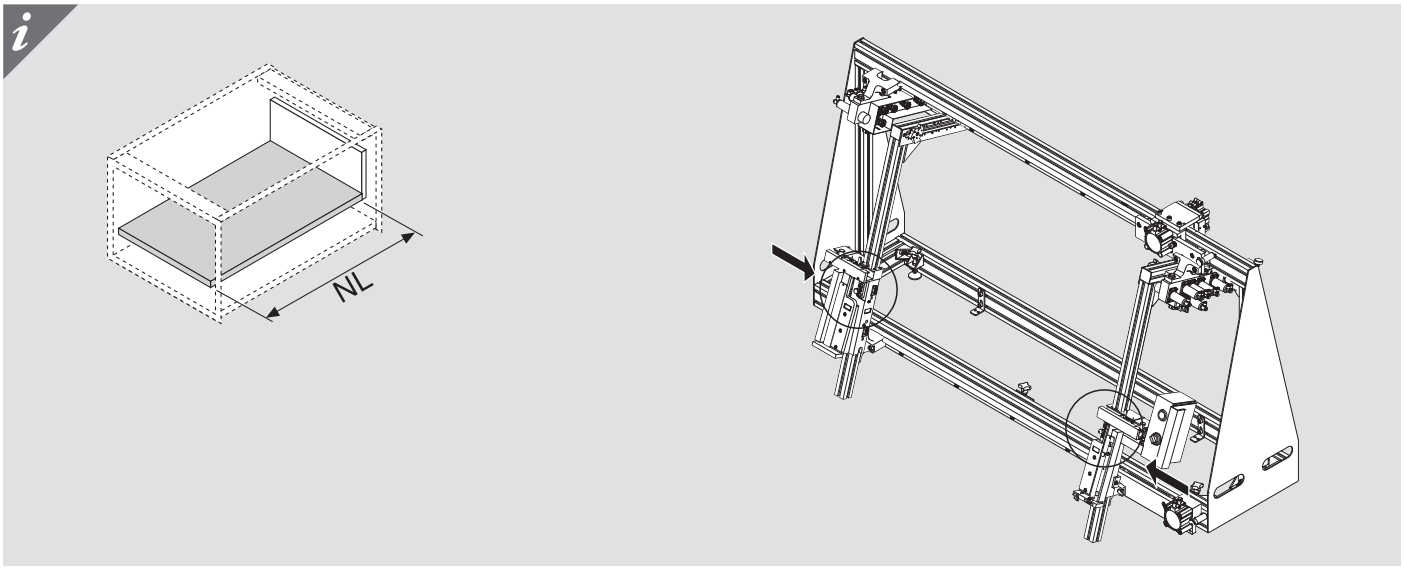
NL

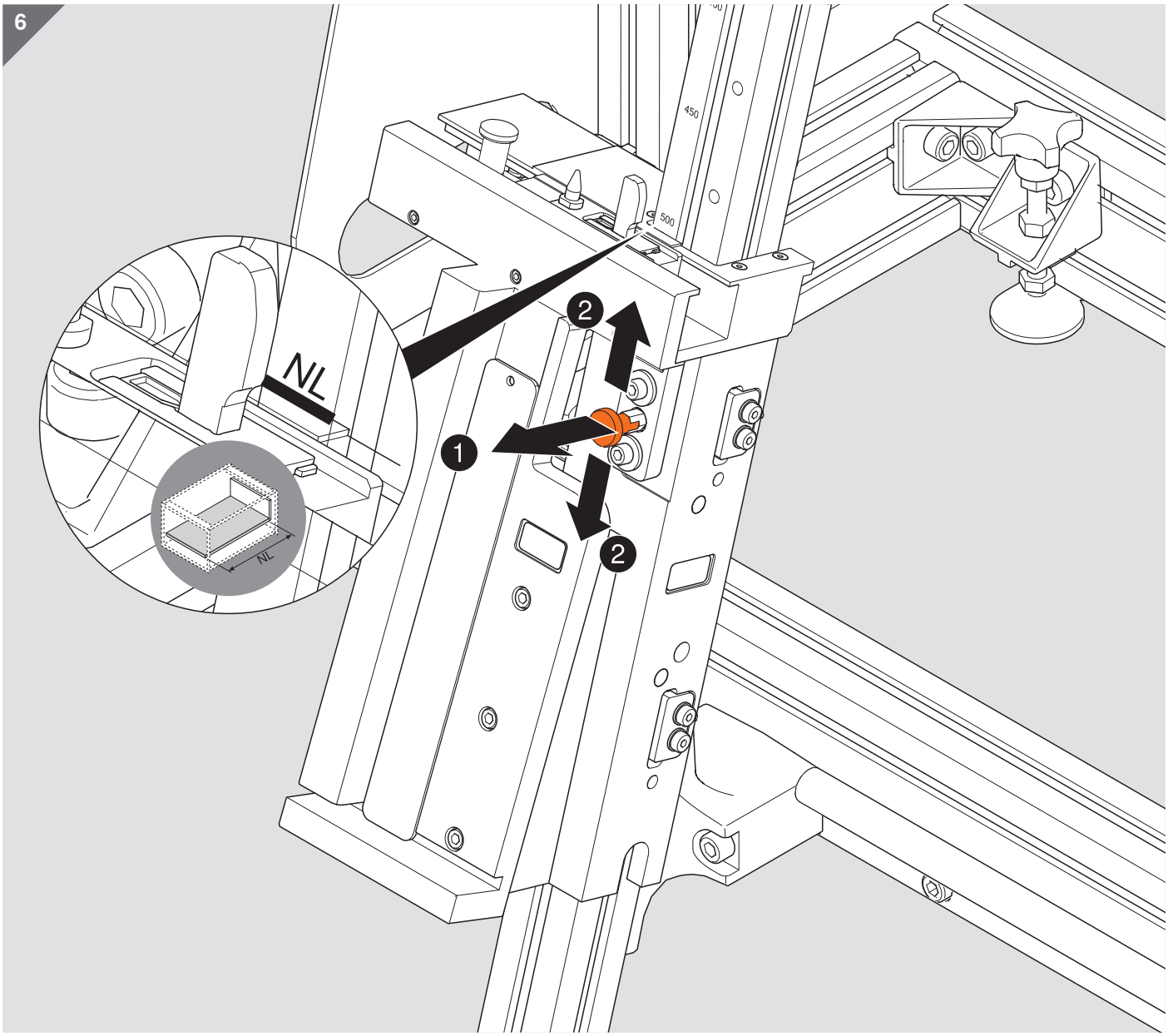
6
NL
NL
1
2
2
450
500

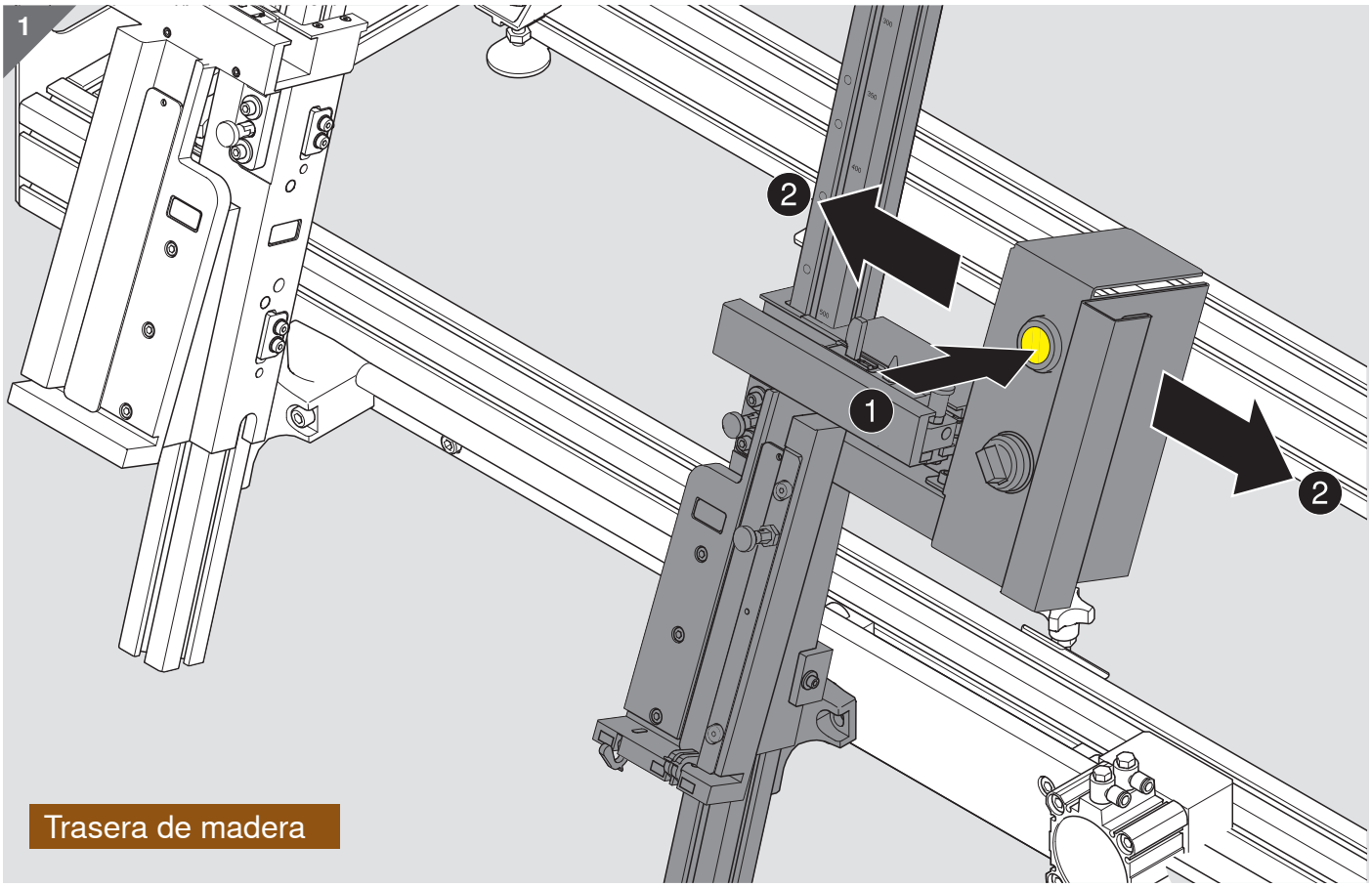
1
2
1
2
Trasera de madera

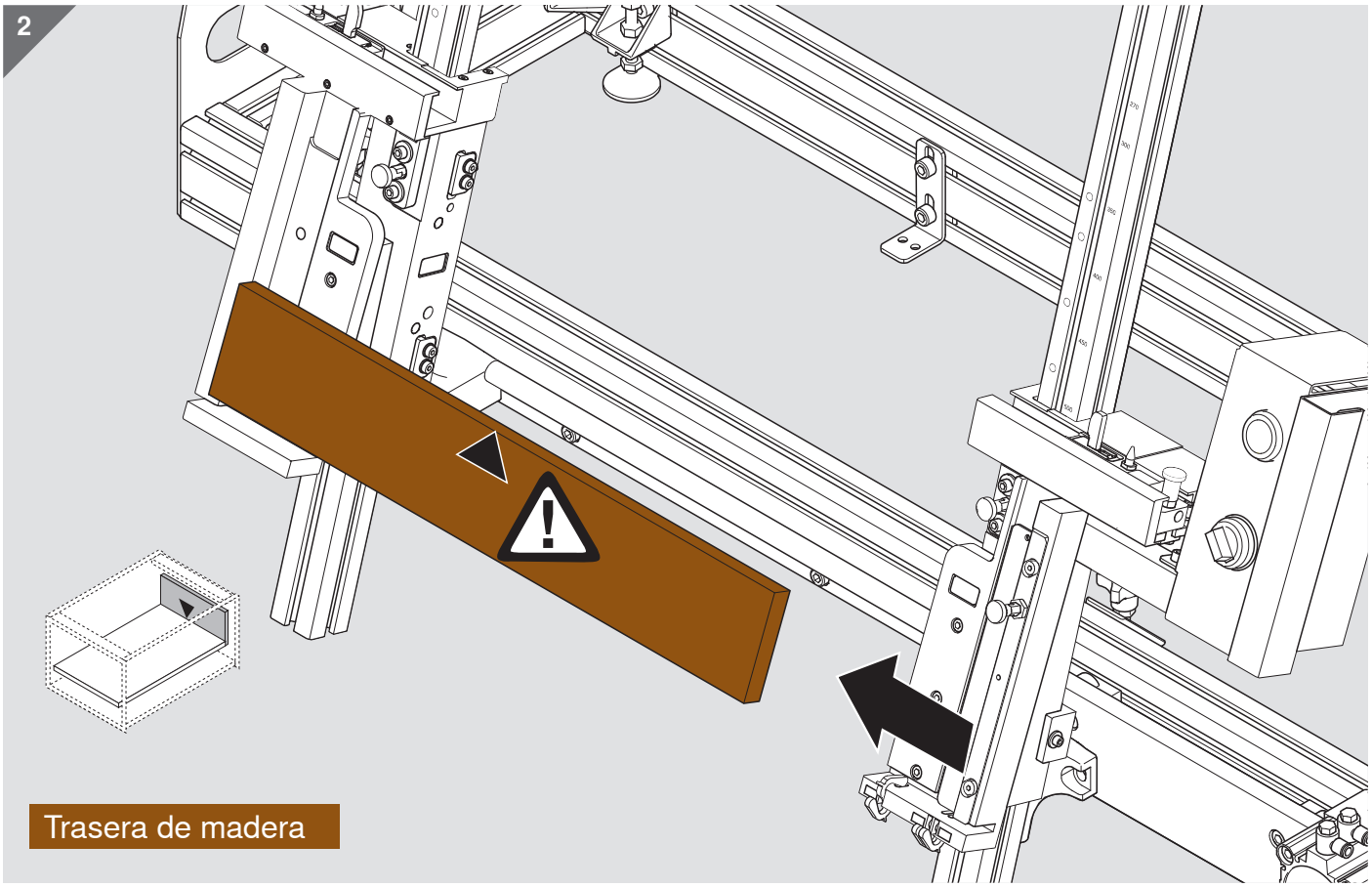
2
Trasera de madera

3

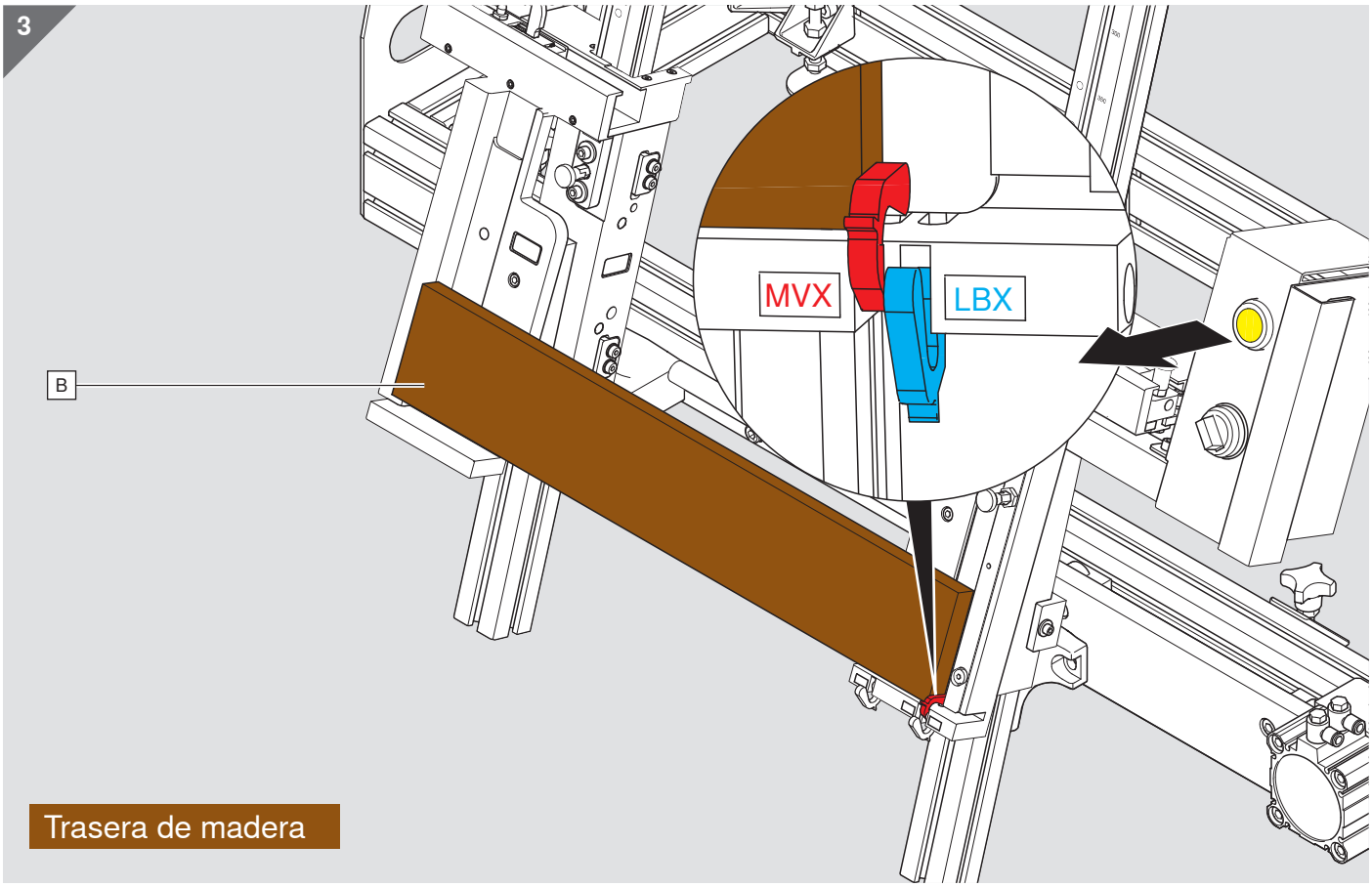

4

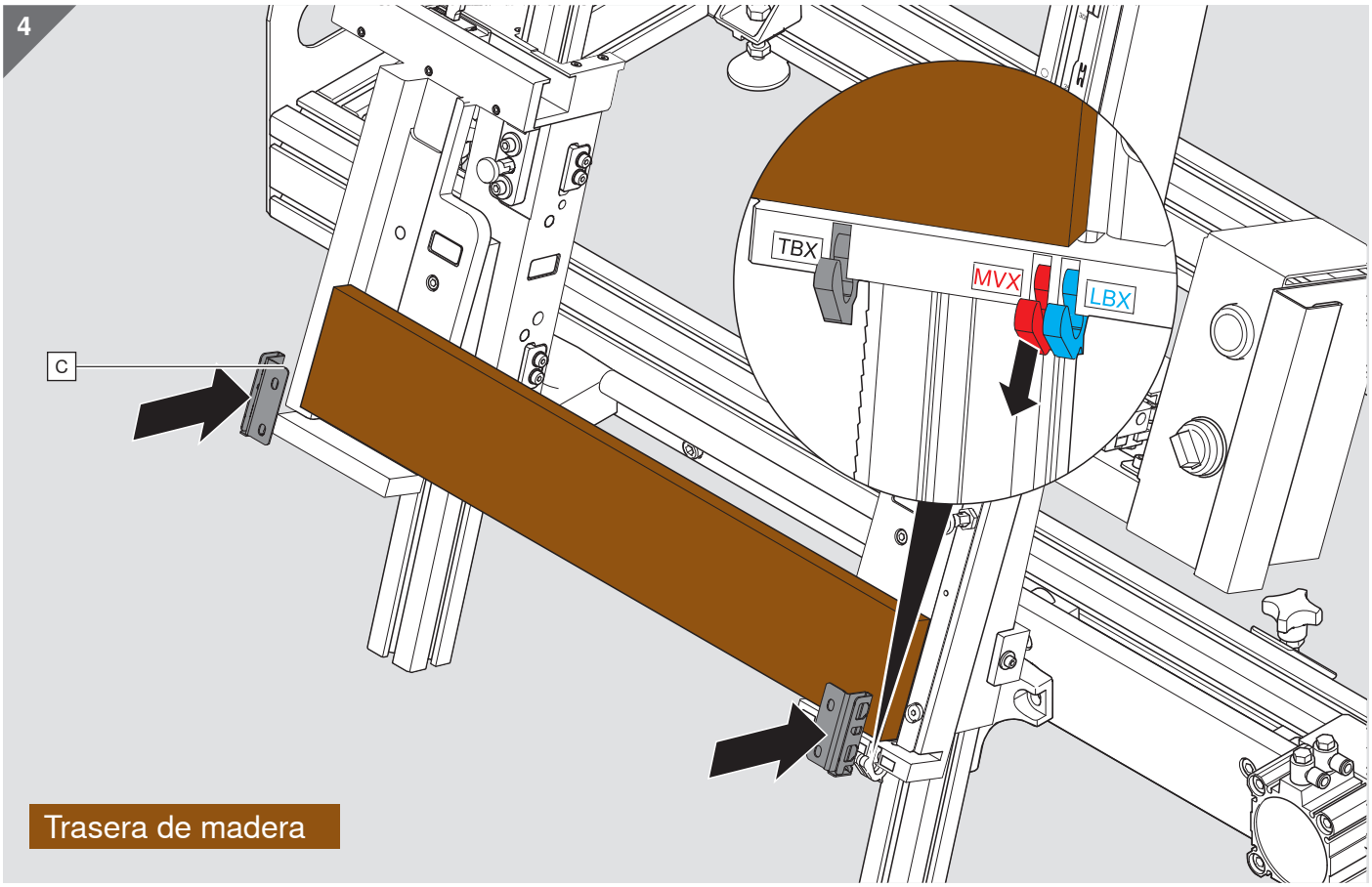

5

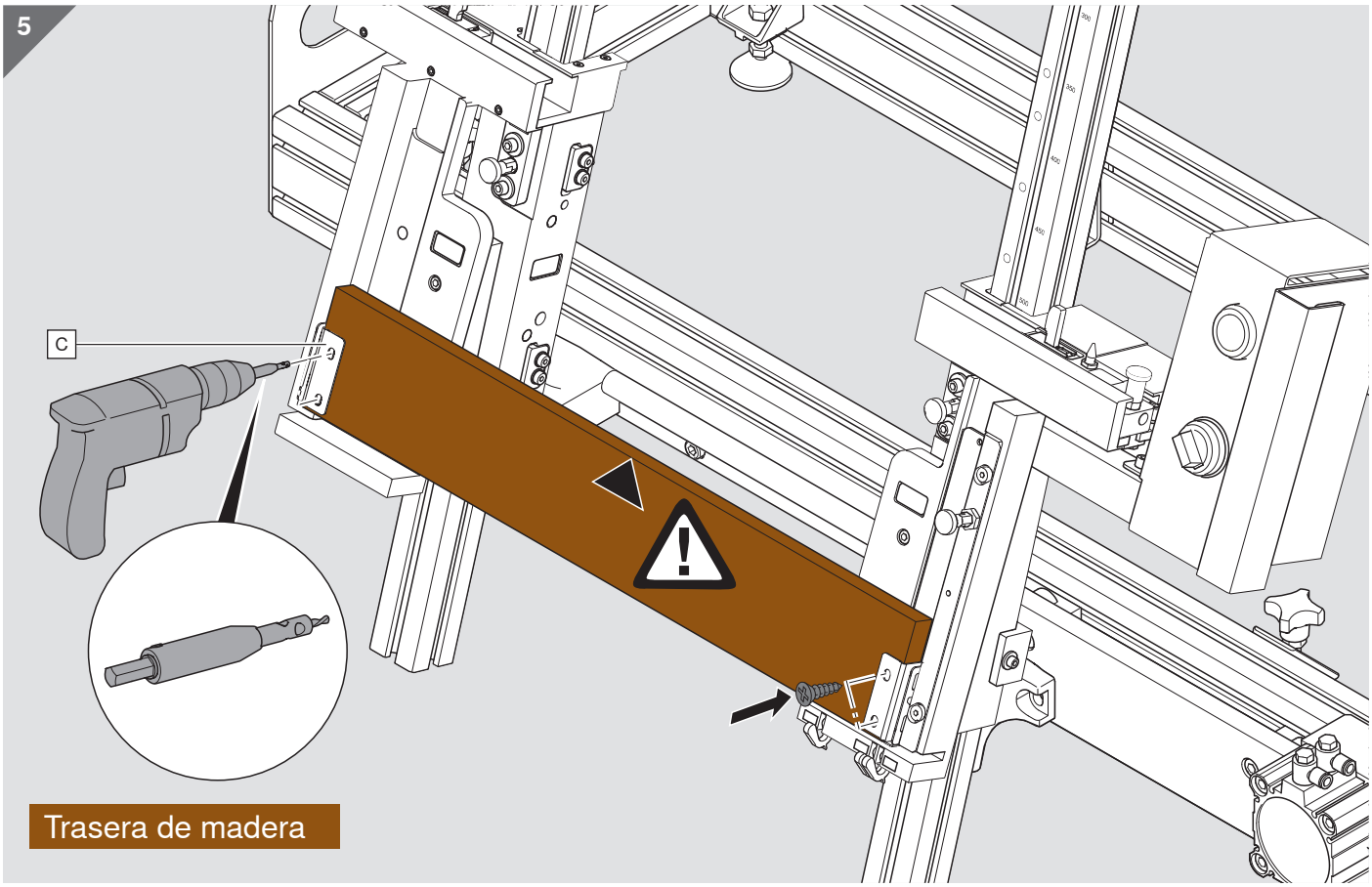

6

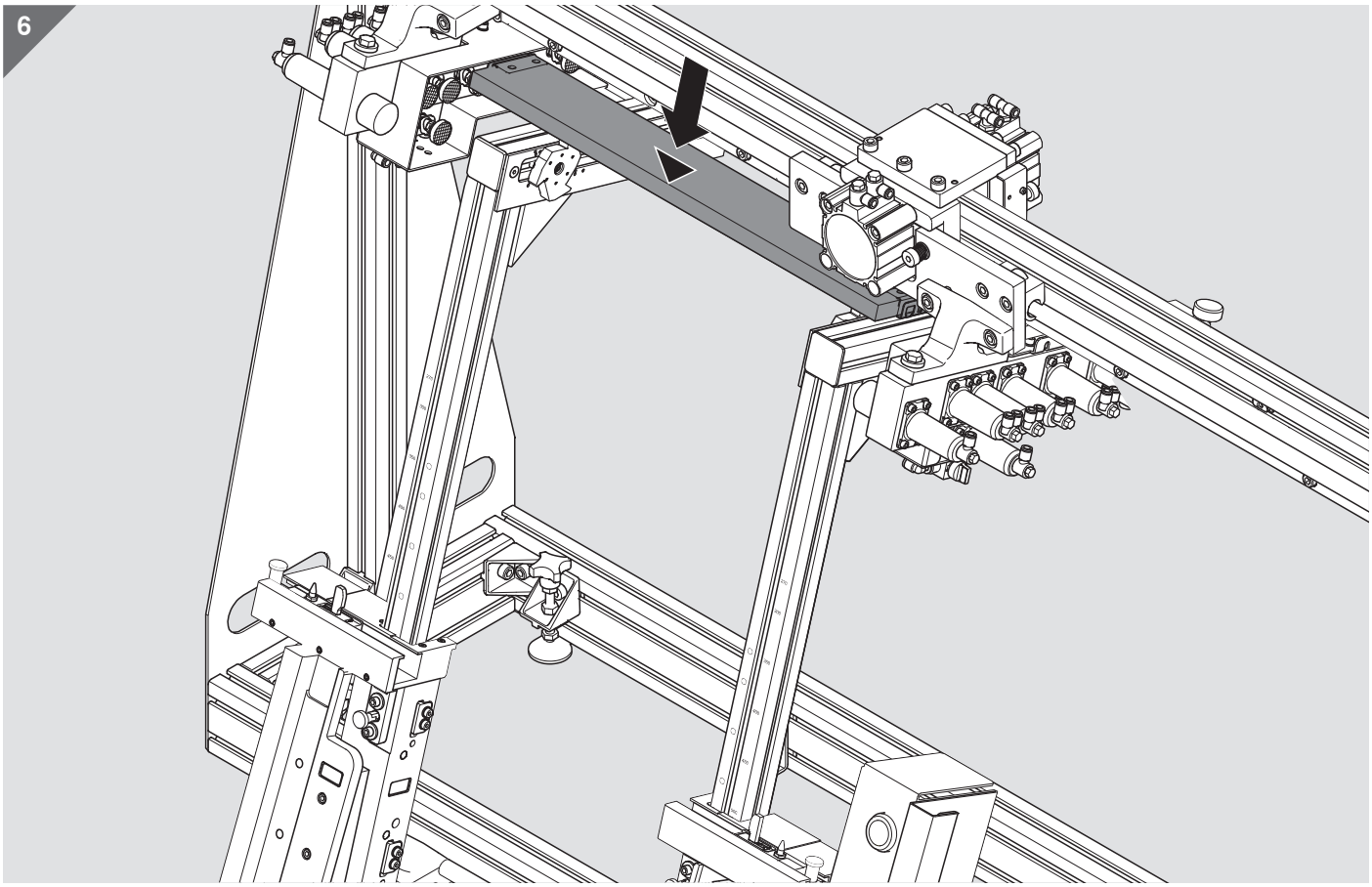

7

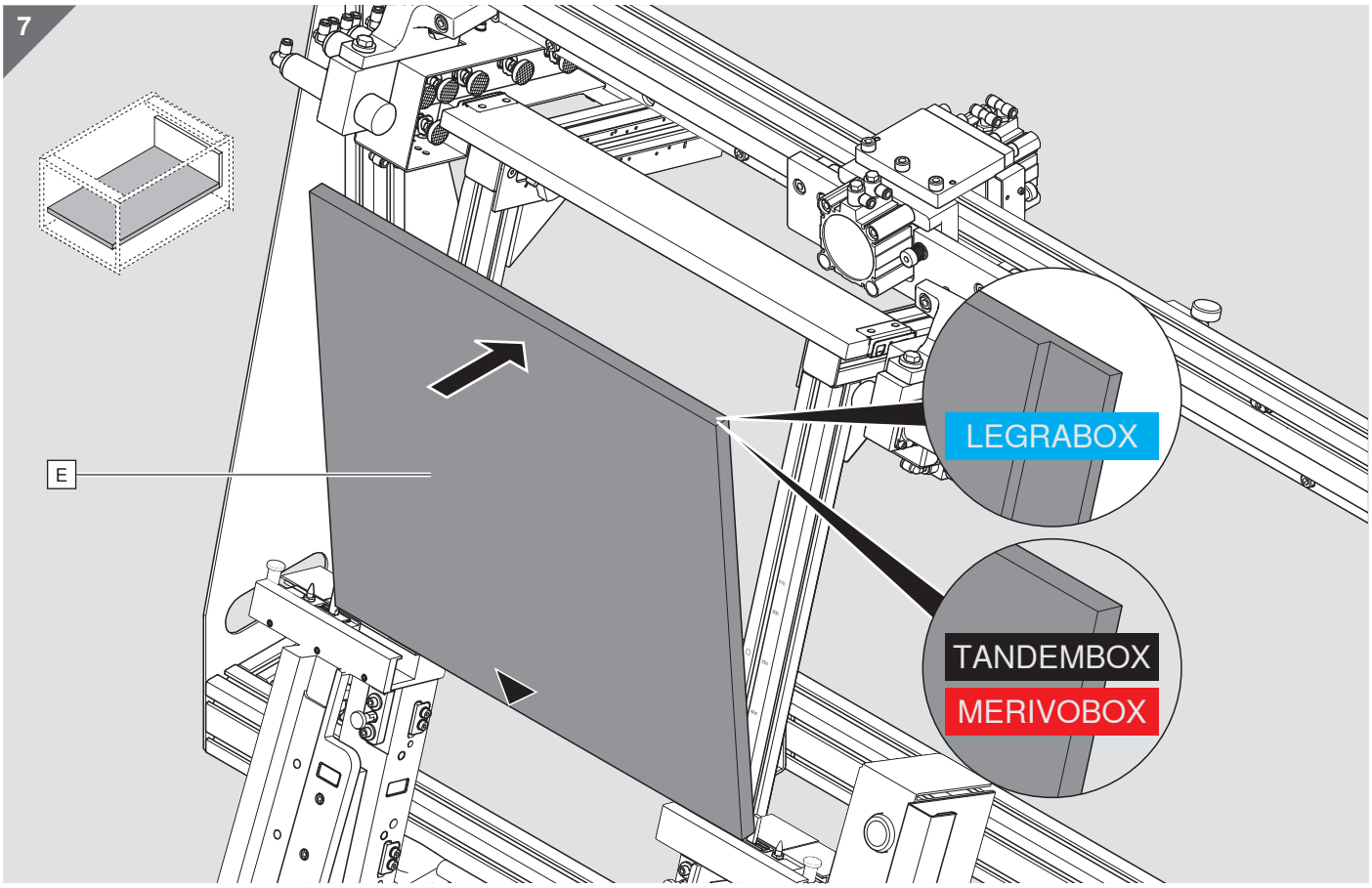

8

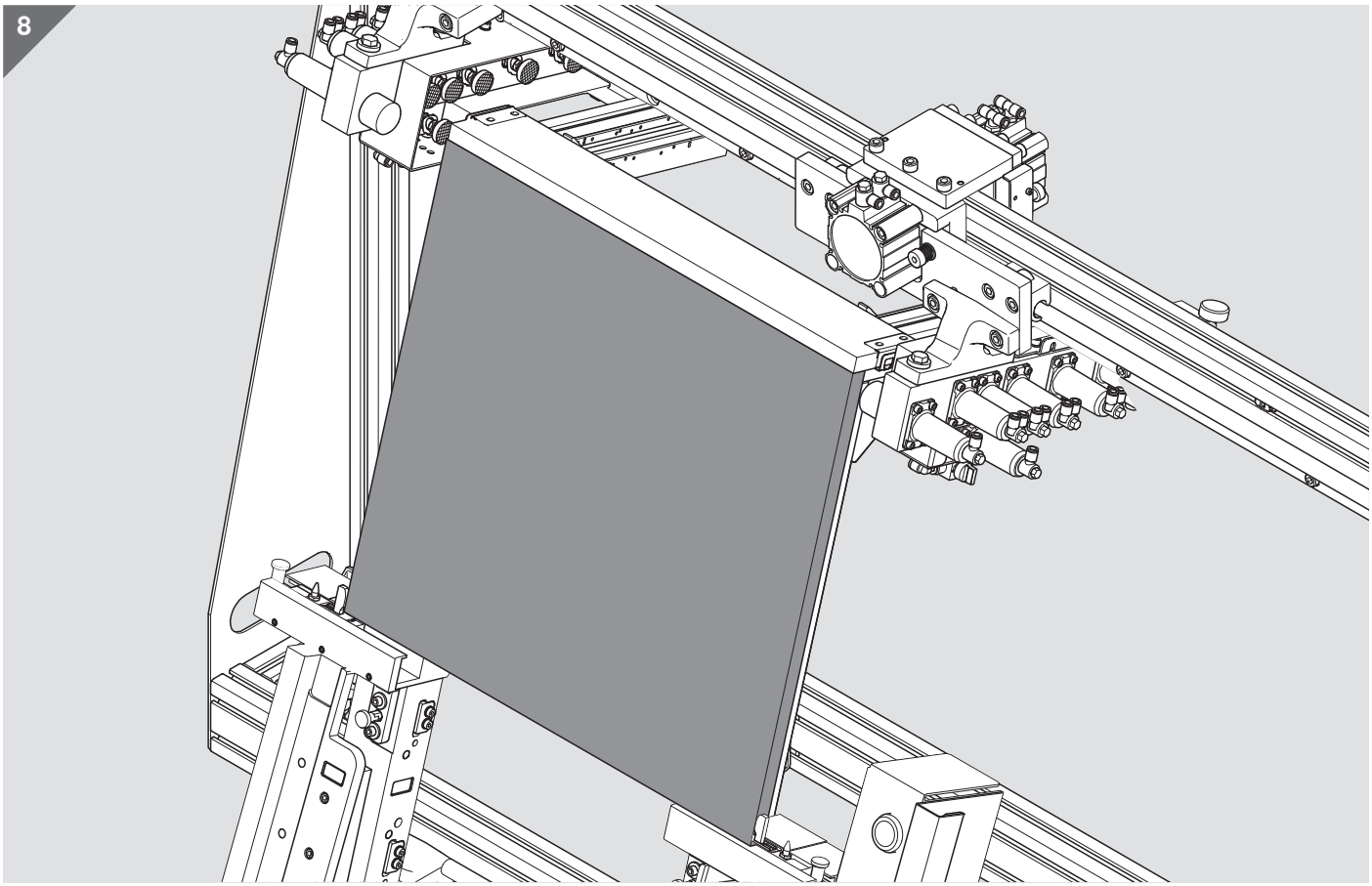

9

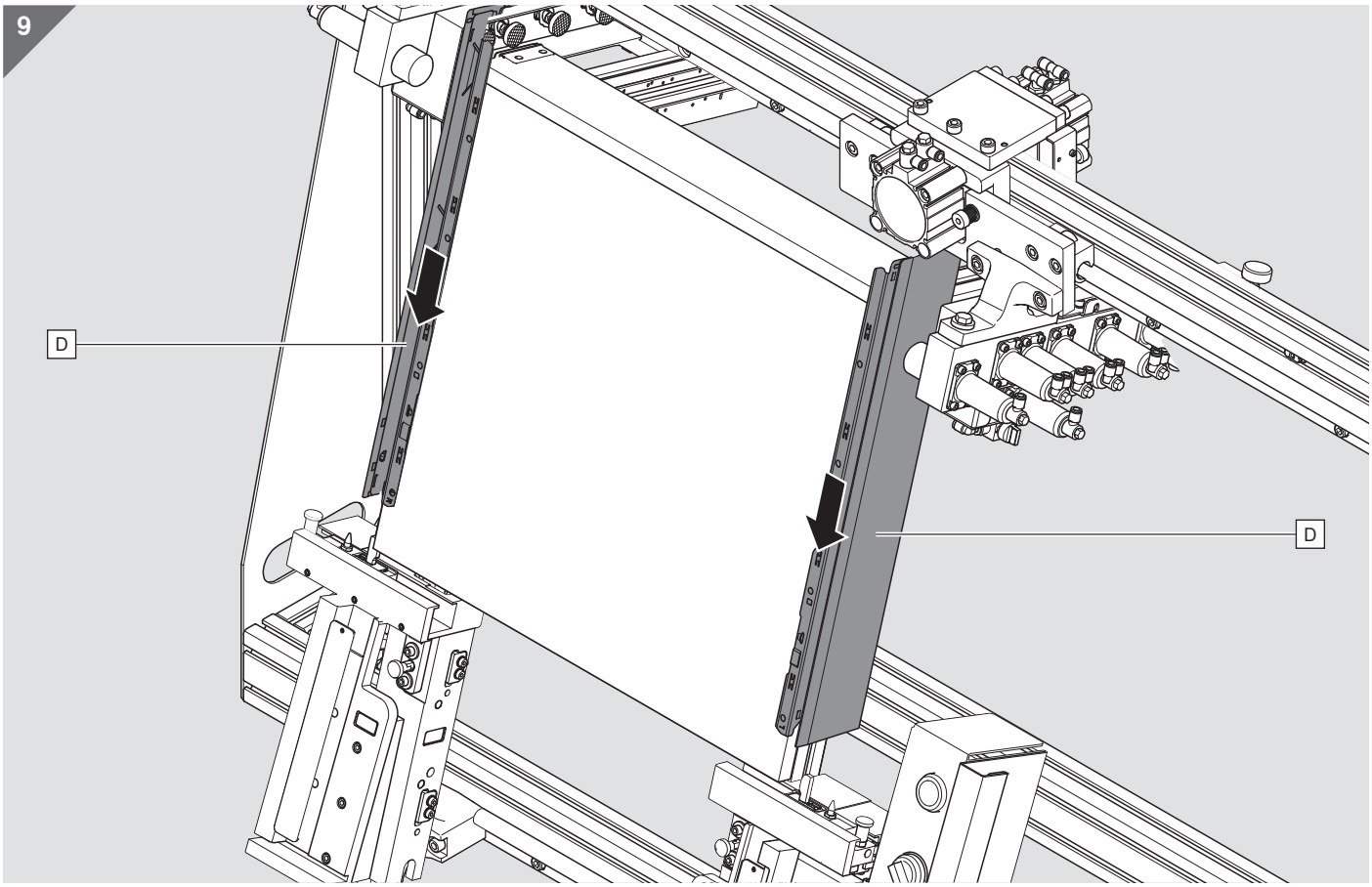

10

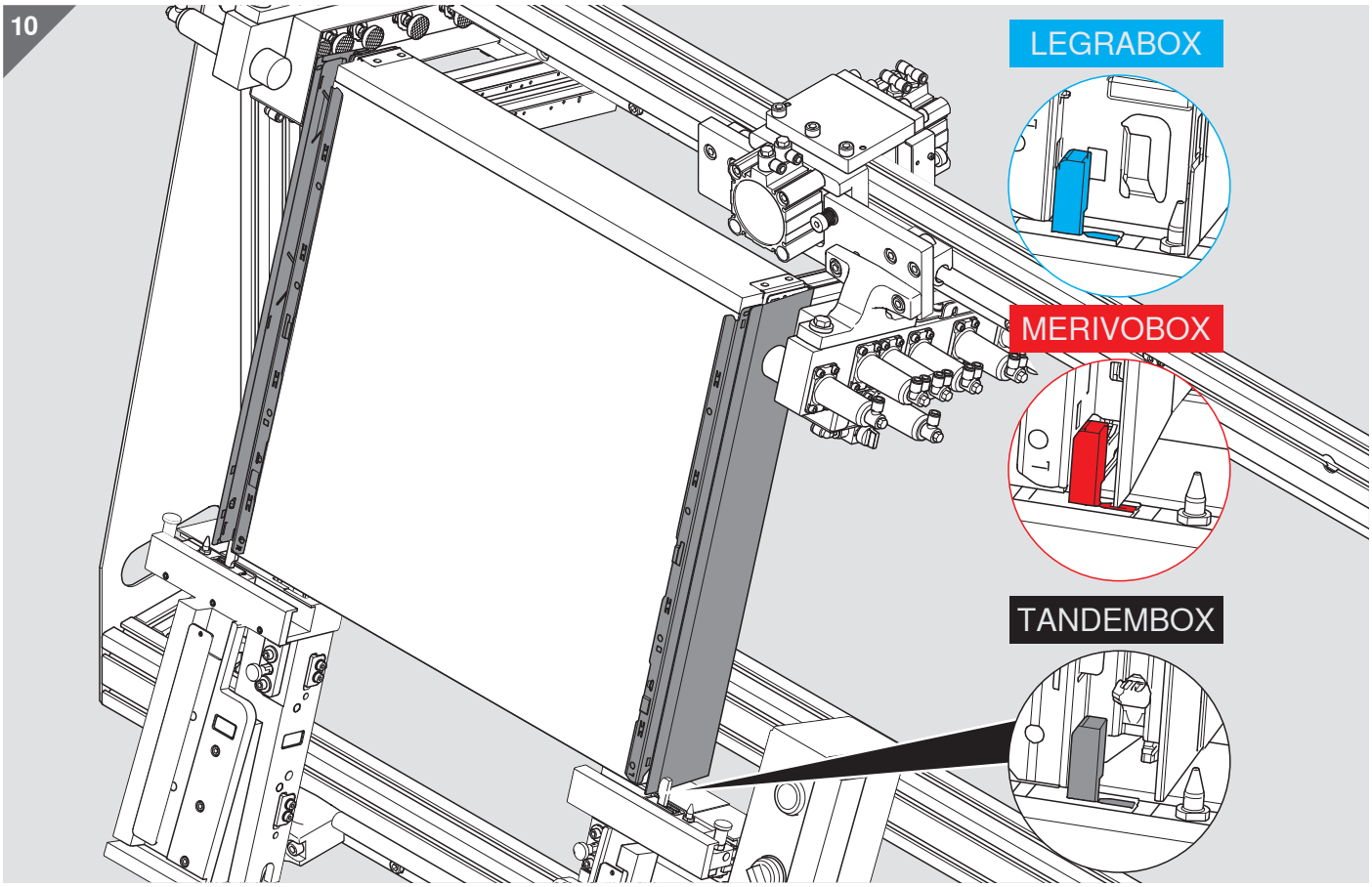

11

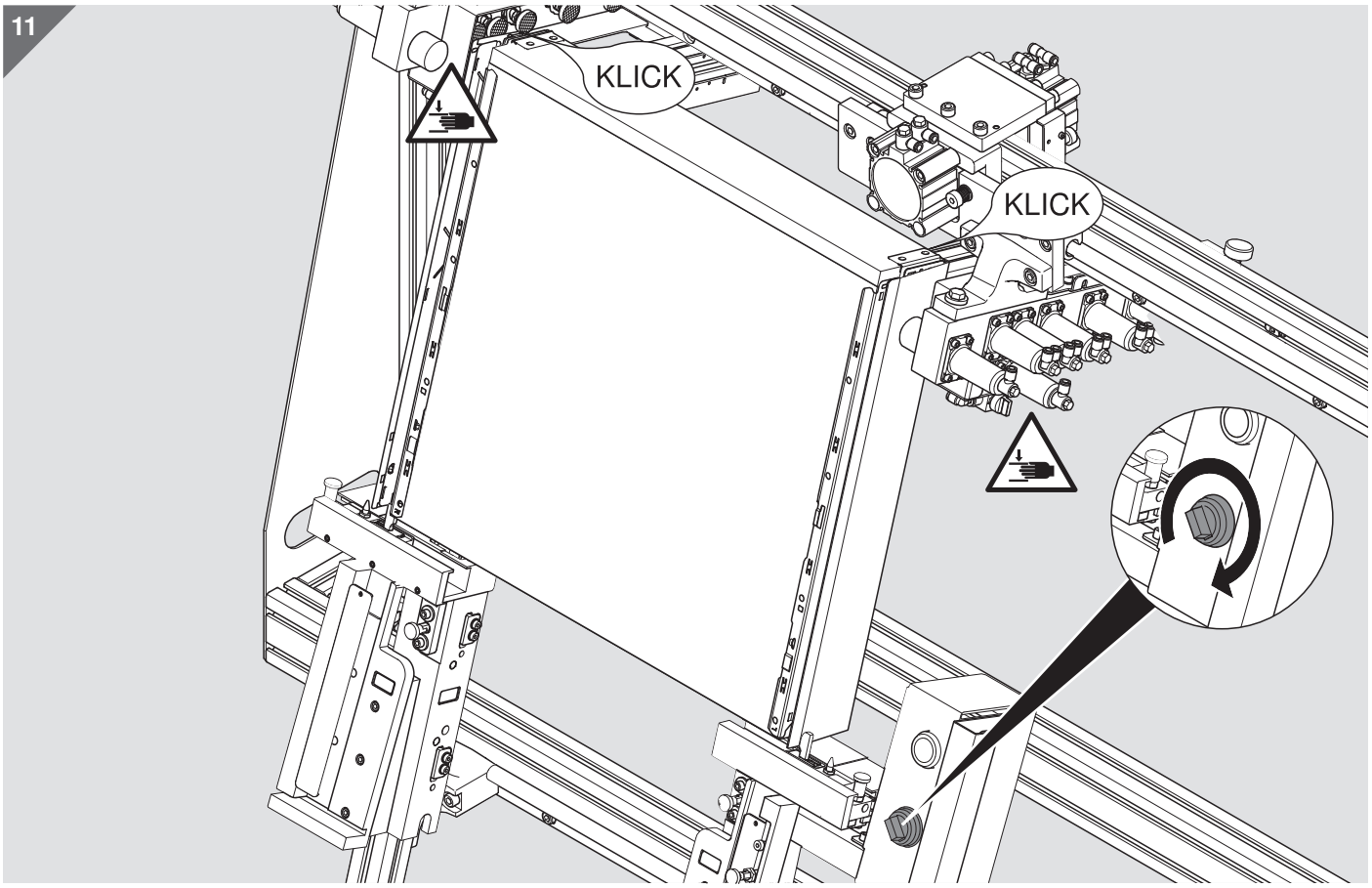

12

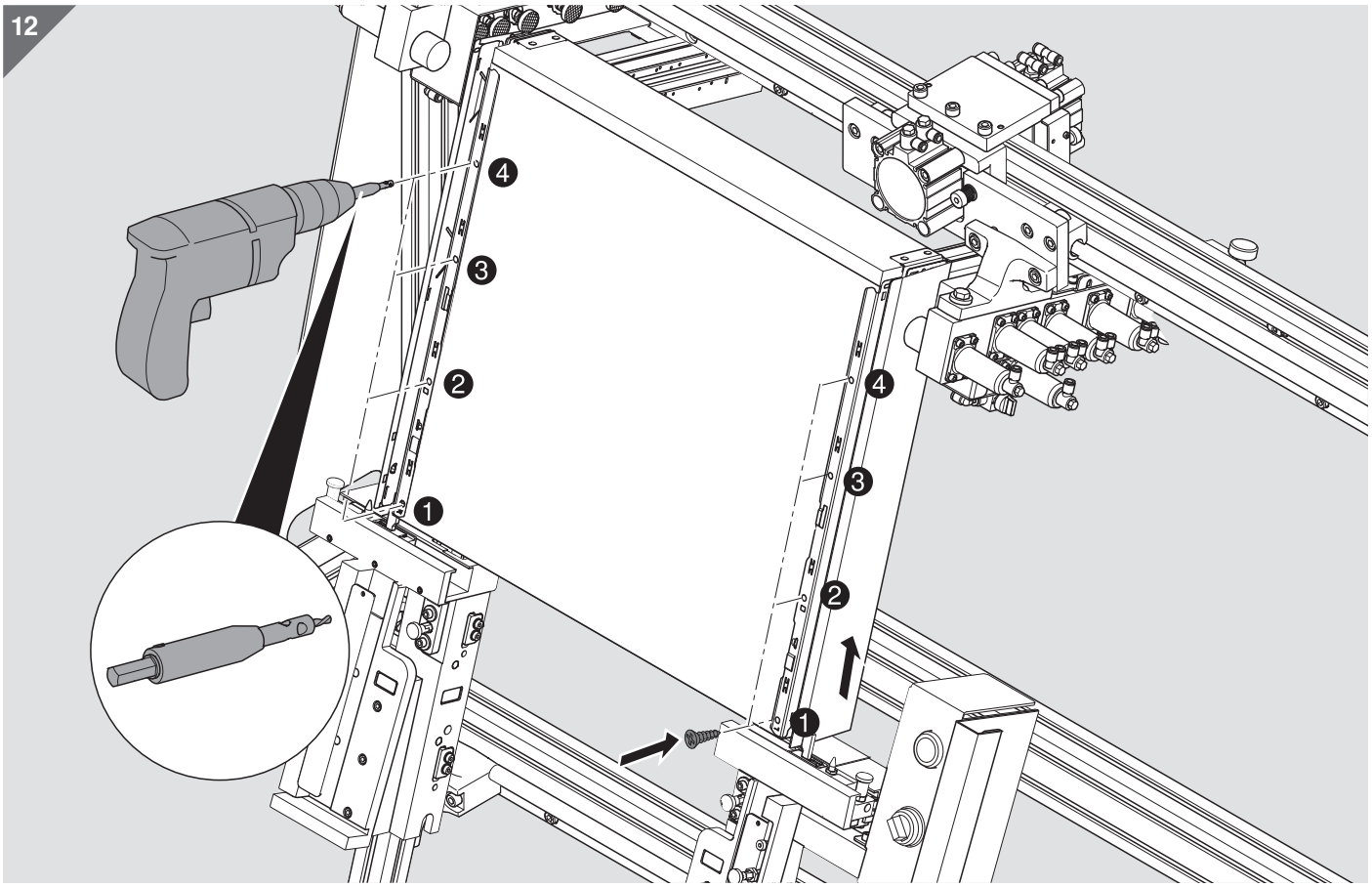

13

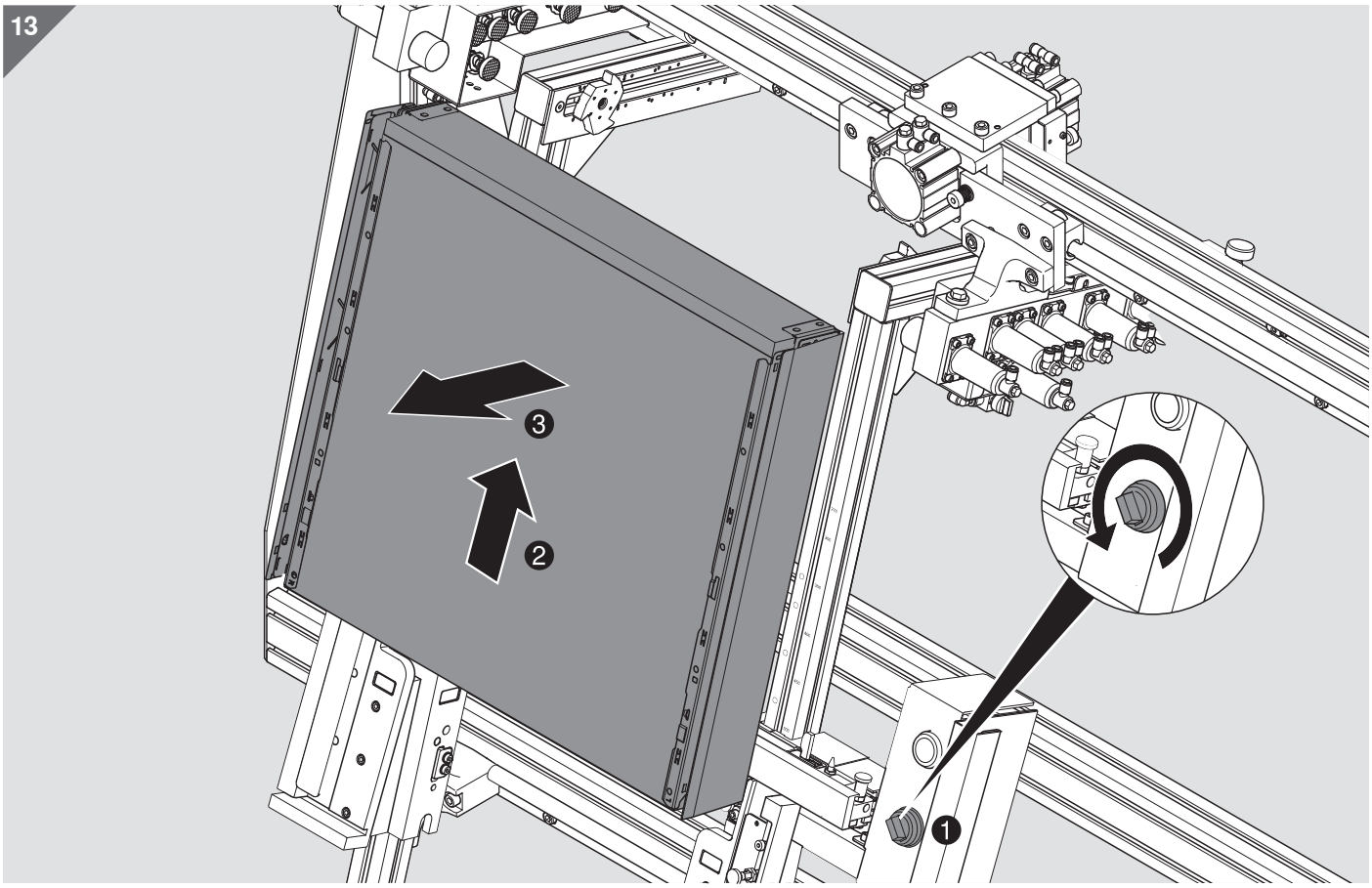

1

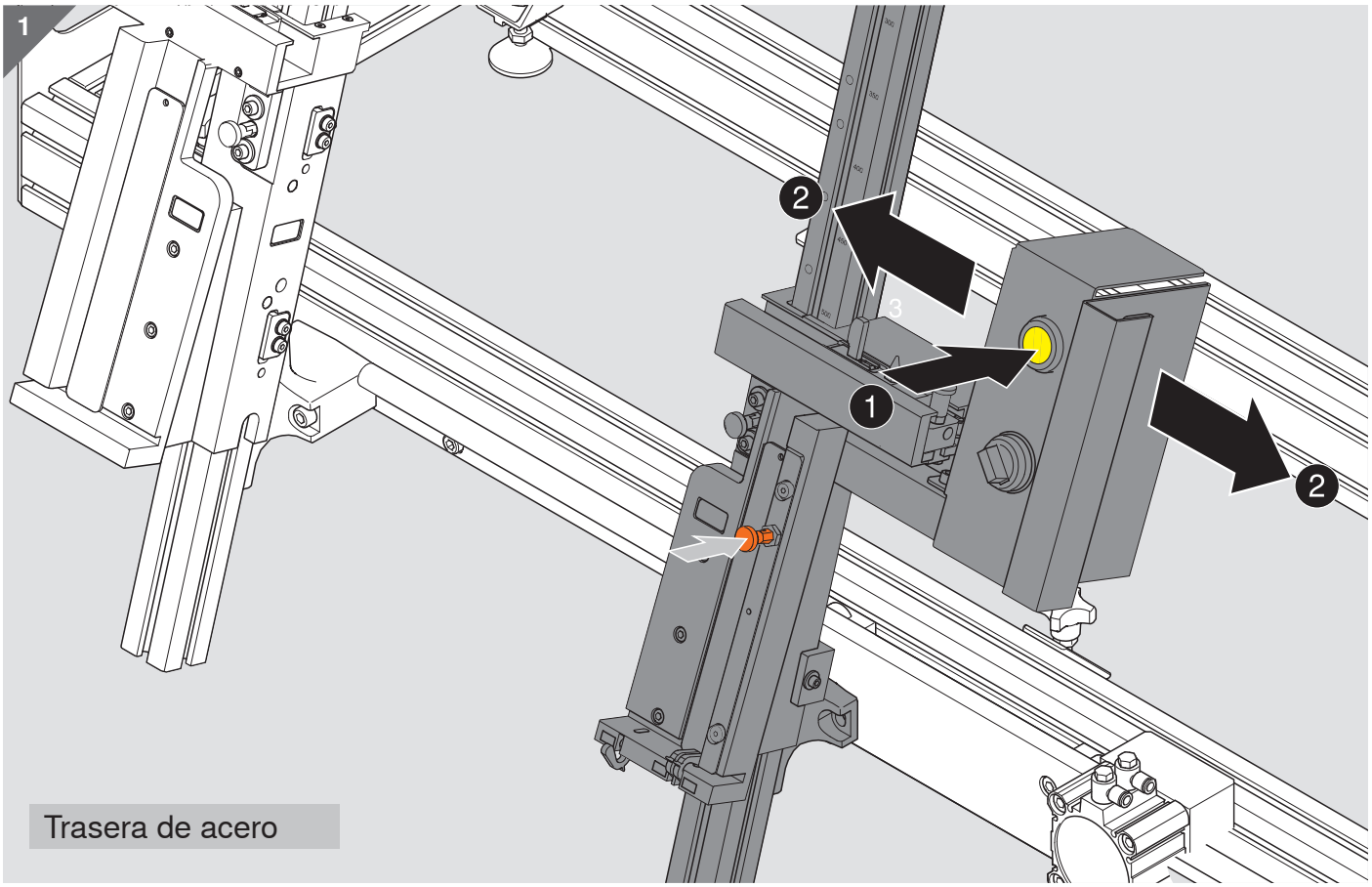

Trasera de acero

2

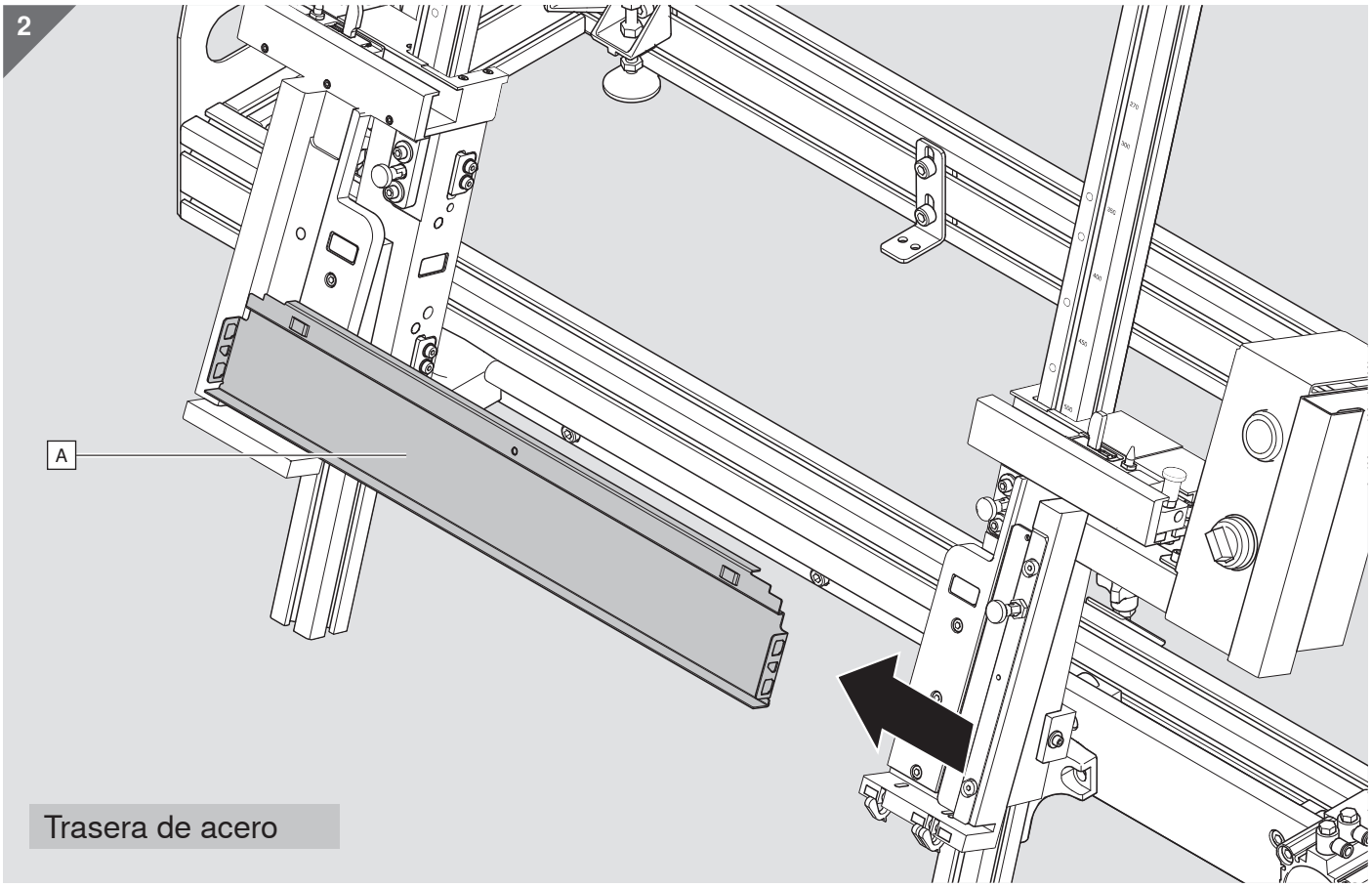

Trasera de acero

3

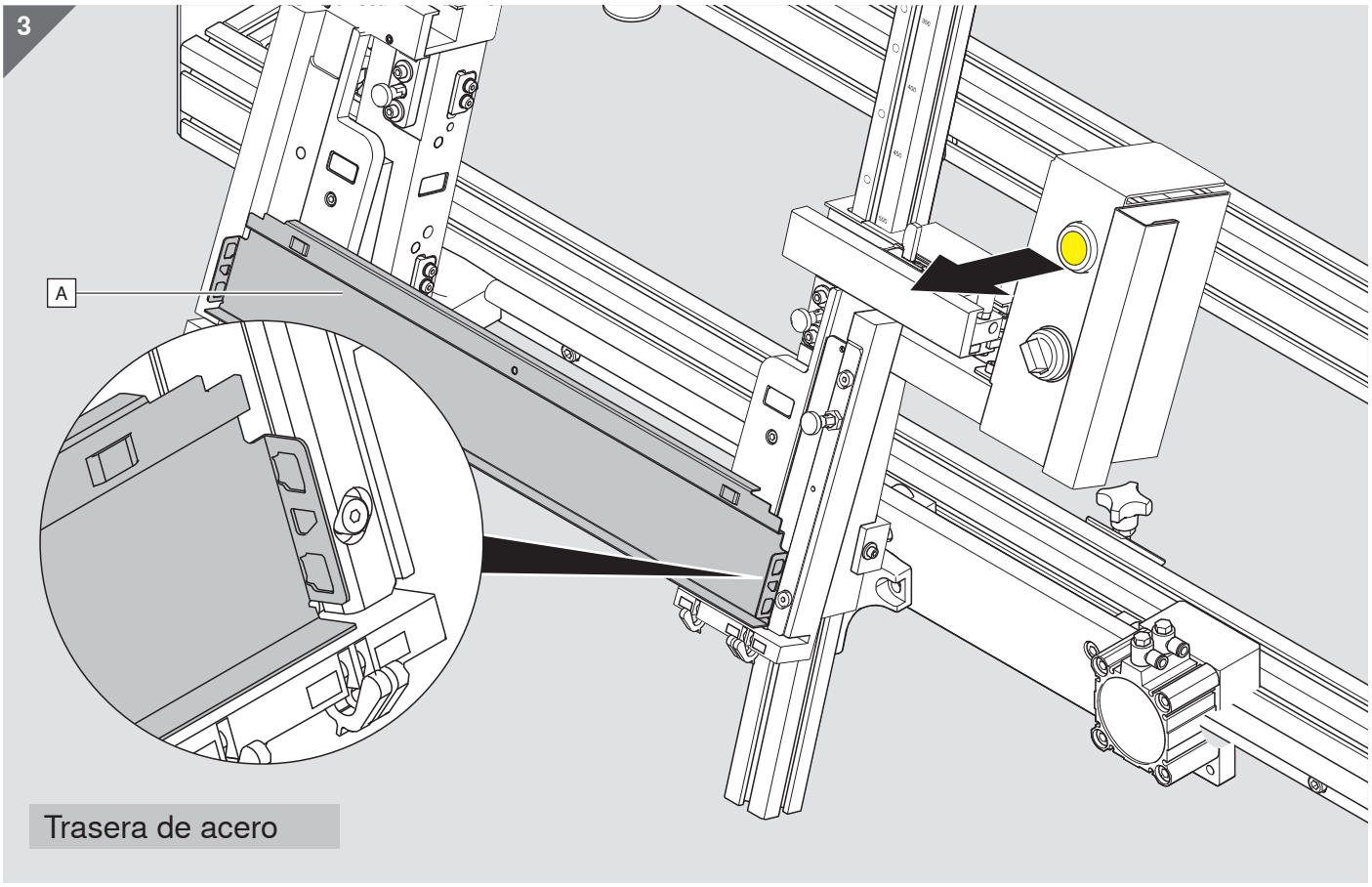

Trasera de acero

4

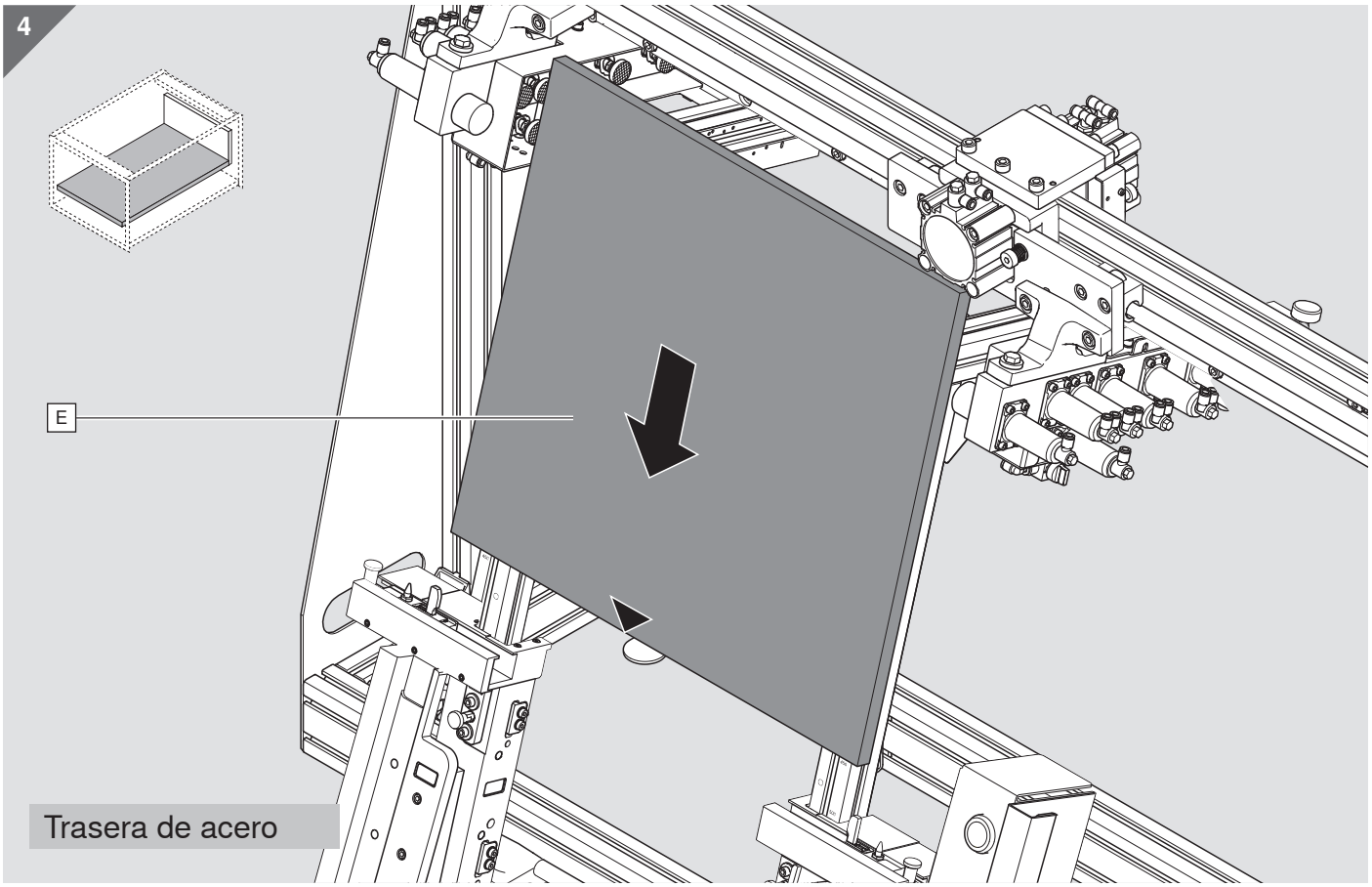

Trasera de acero

5

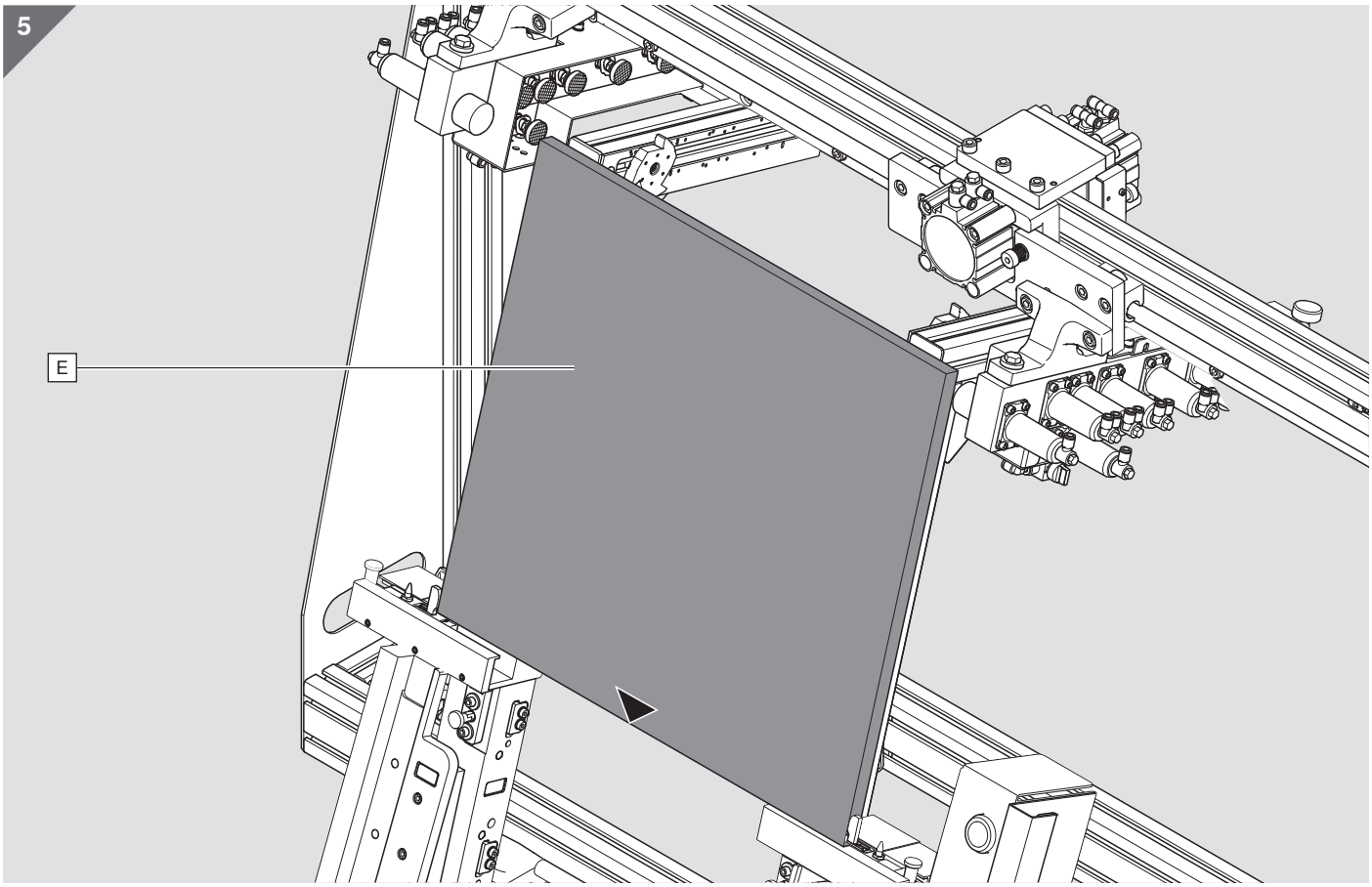

6

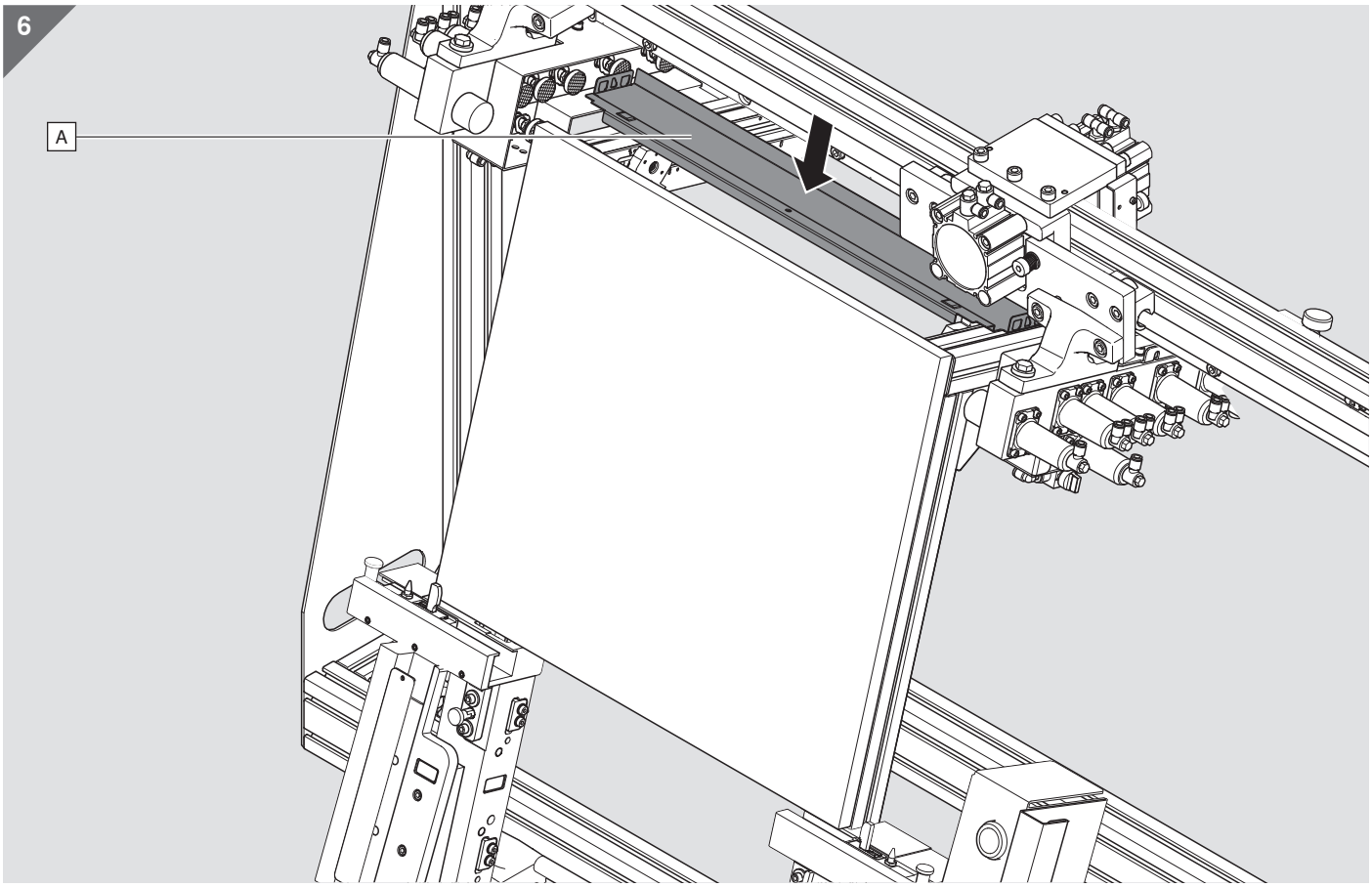

7

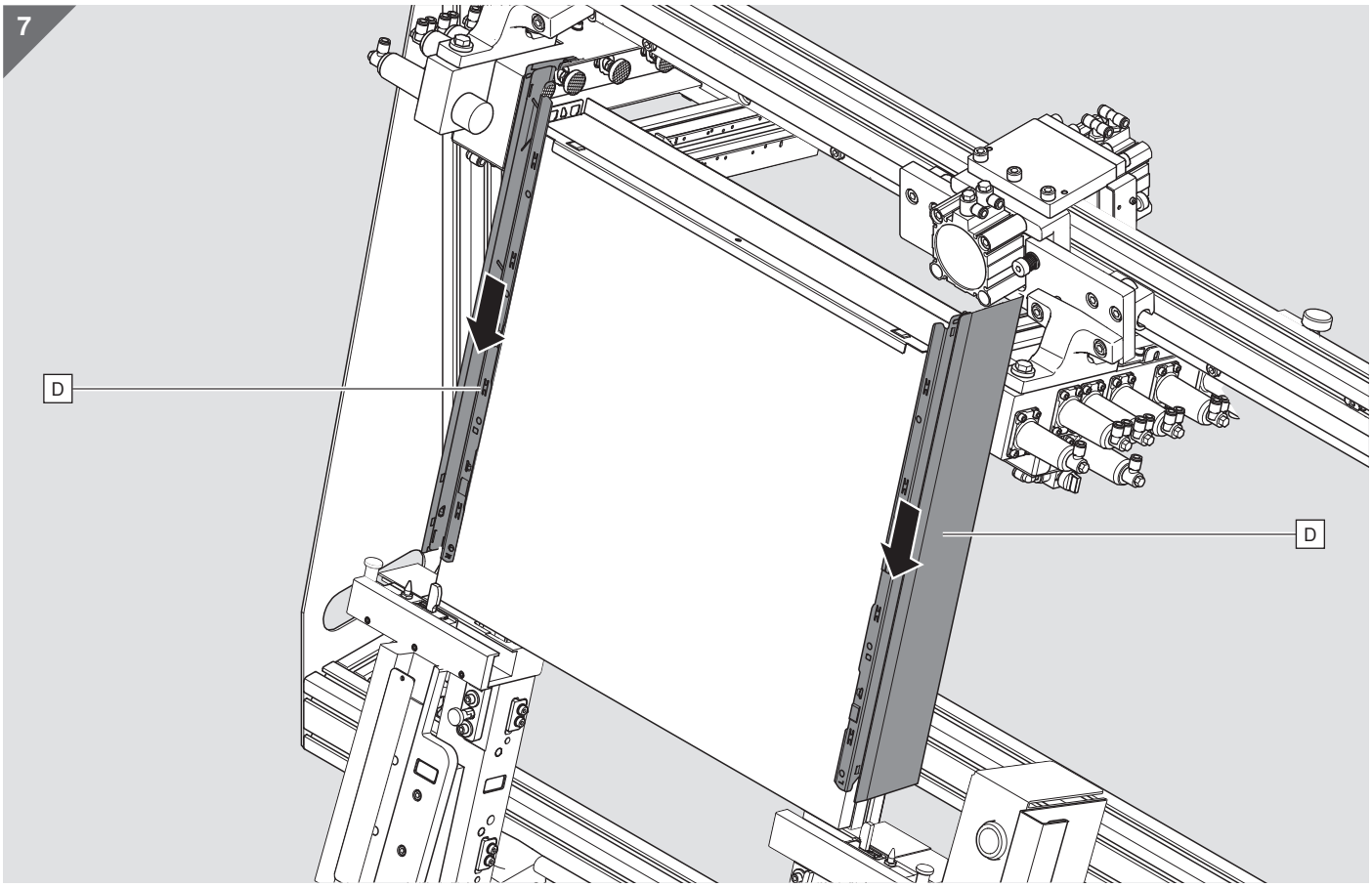

8

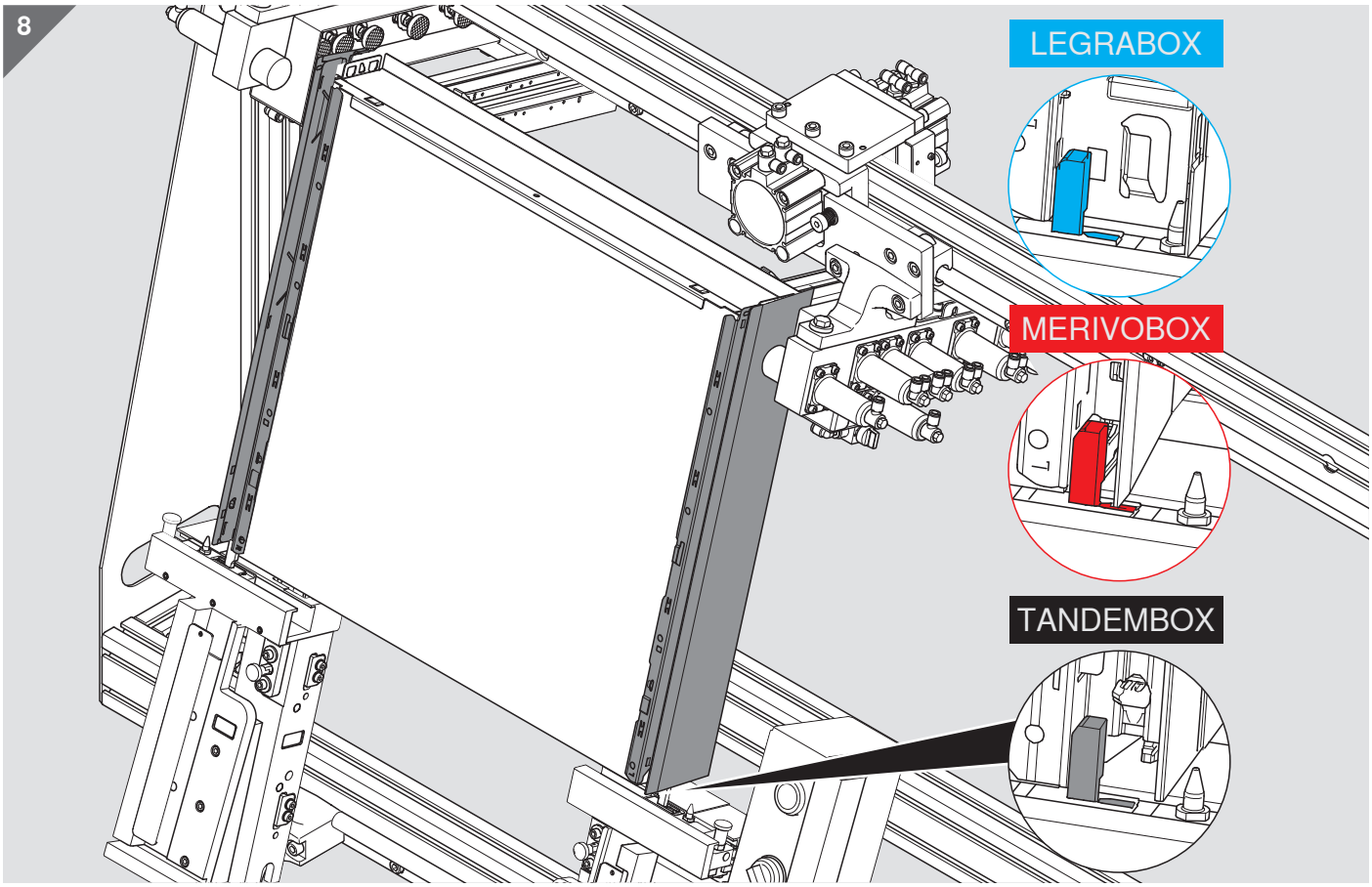

9

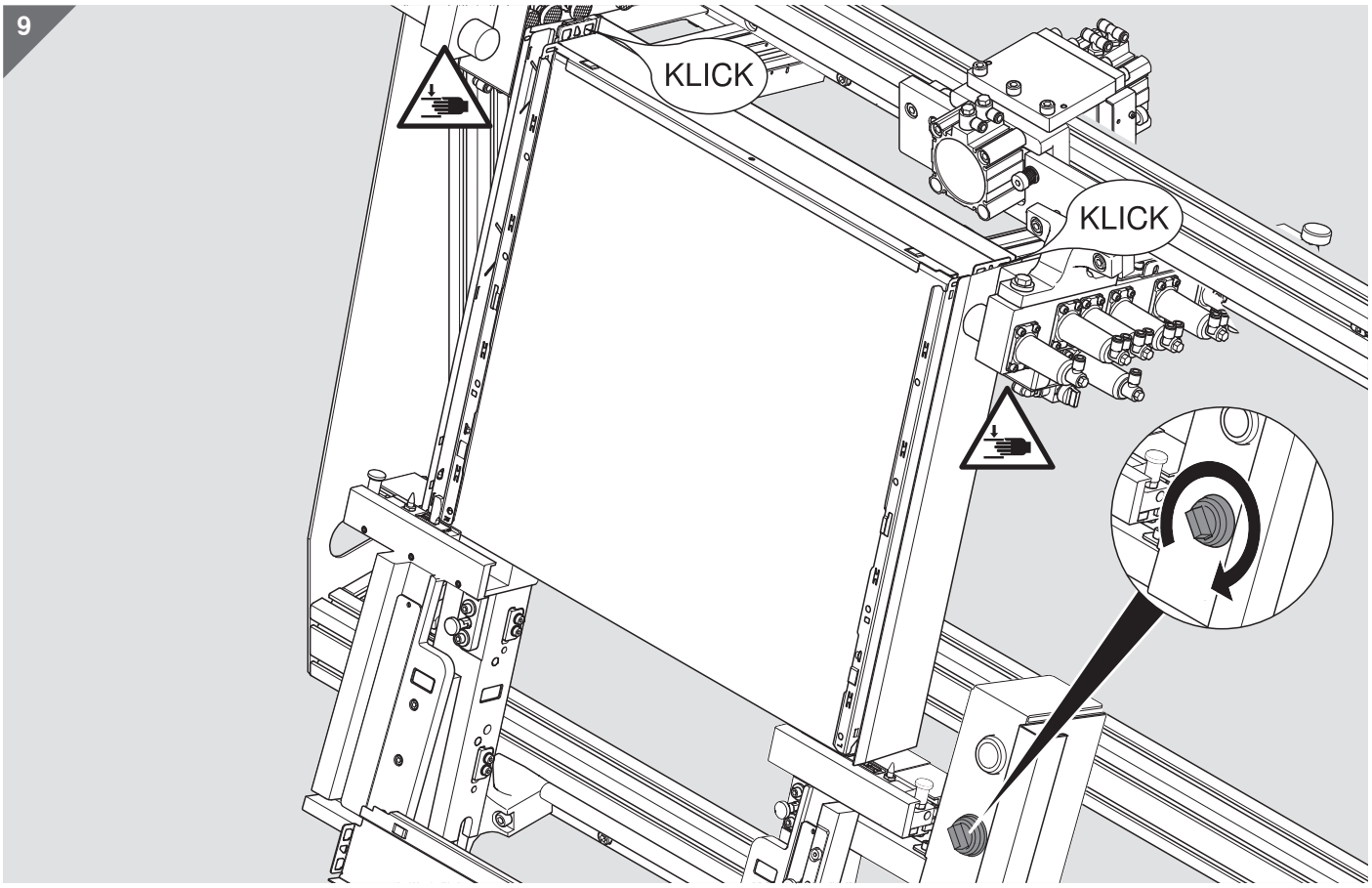

10

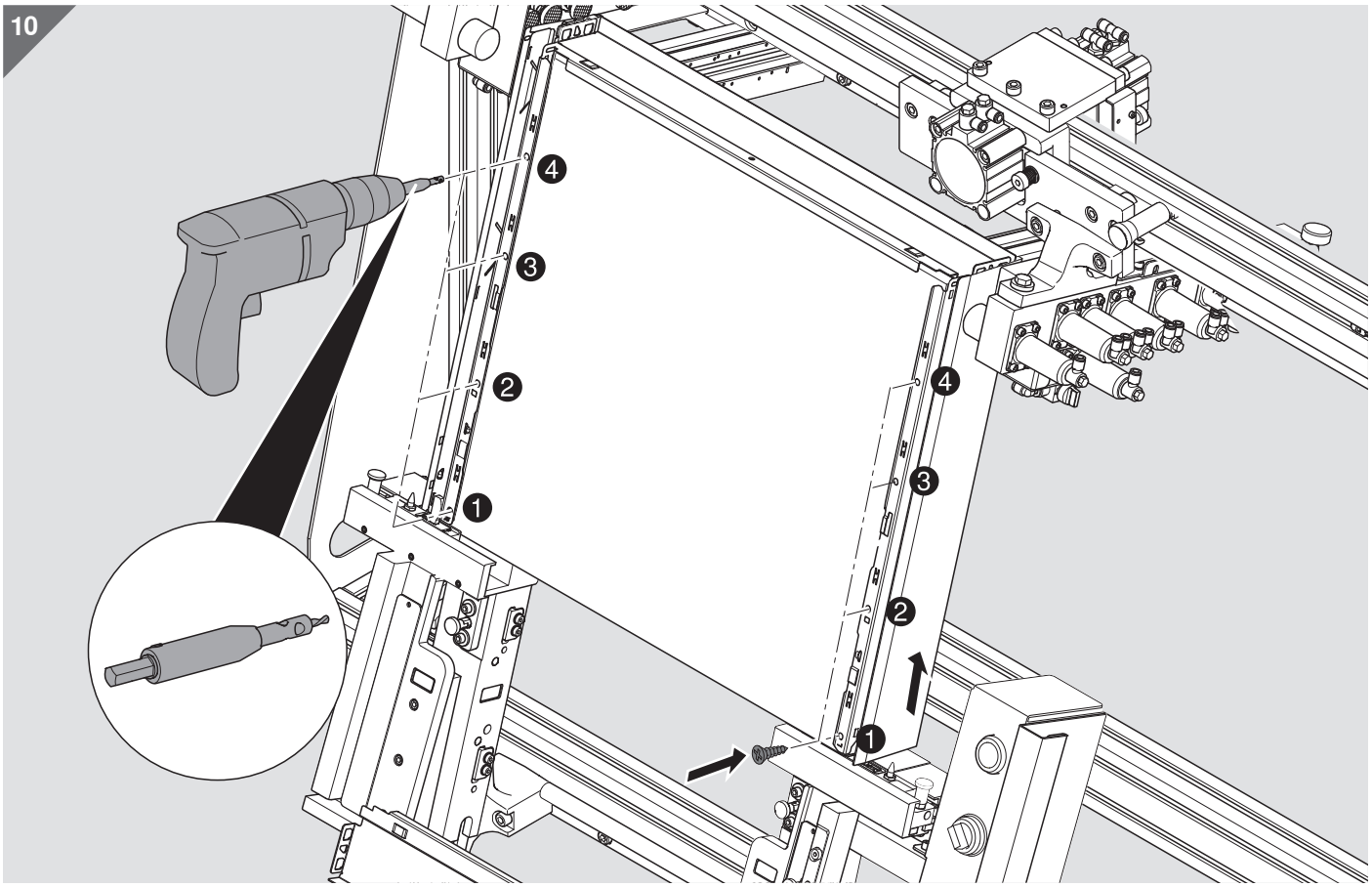

11

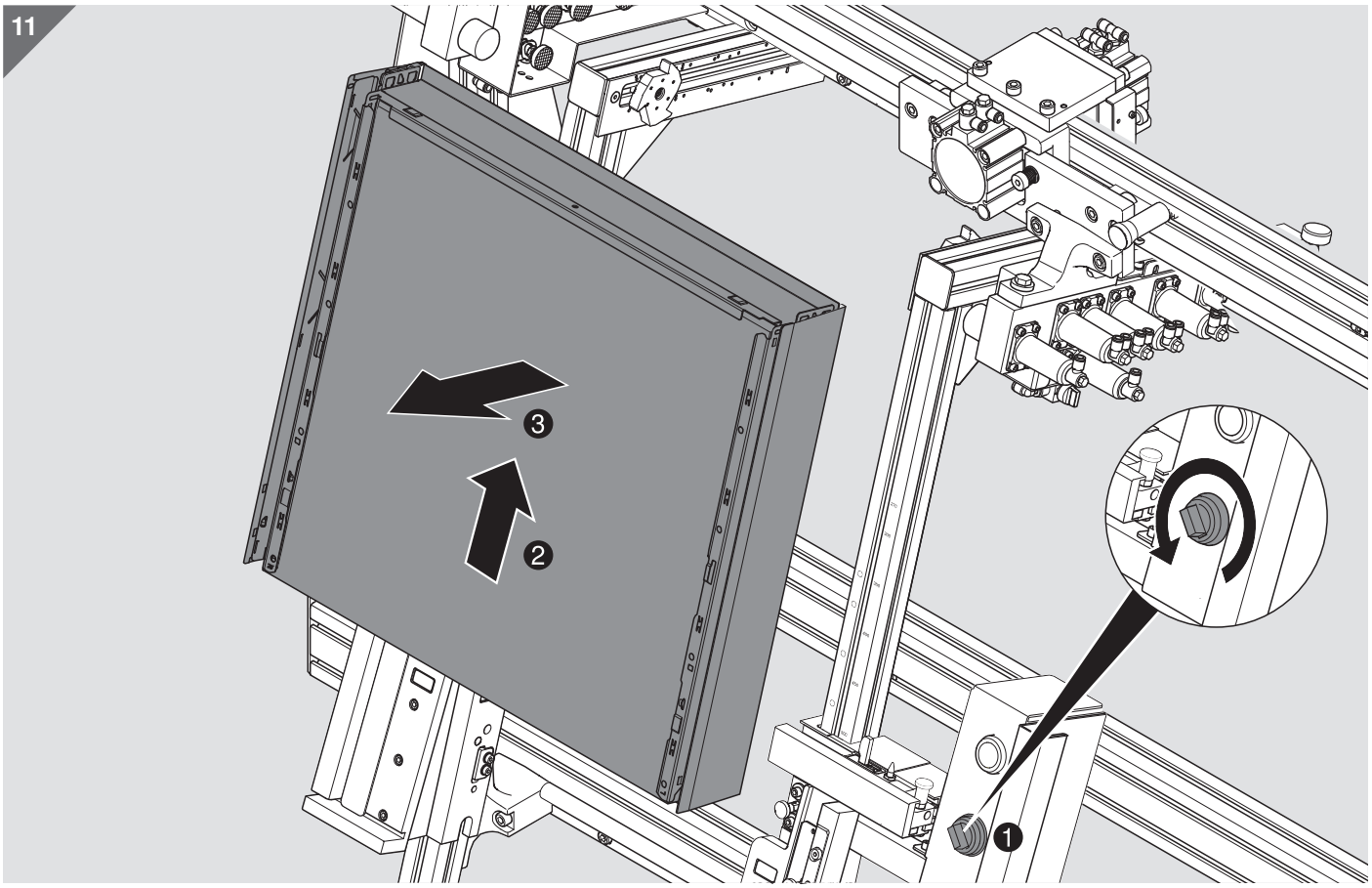

Desmontaje y reinstalación de BOXFIX plus

ADVERTENCIA

La máquina de montaje pesa 70 kg.
De no observarse las indicaciones, pueden producirse lesiones graves o importantes daños materiales.

- Deslice el carro móvil hacia la derecha.
- Coloque los seguros de transporte.
- Desmonte la máquina de montaje del suelo.

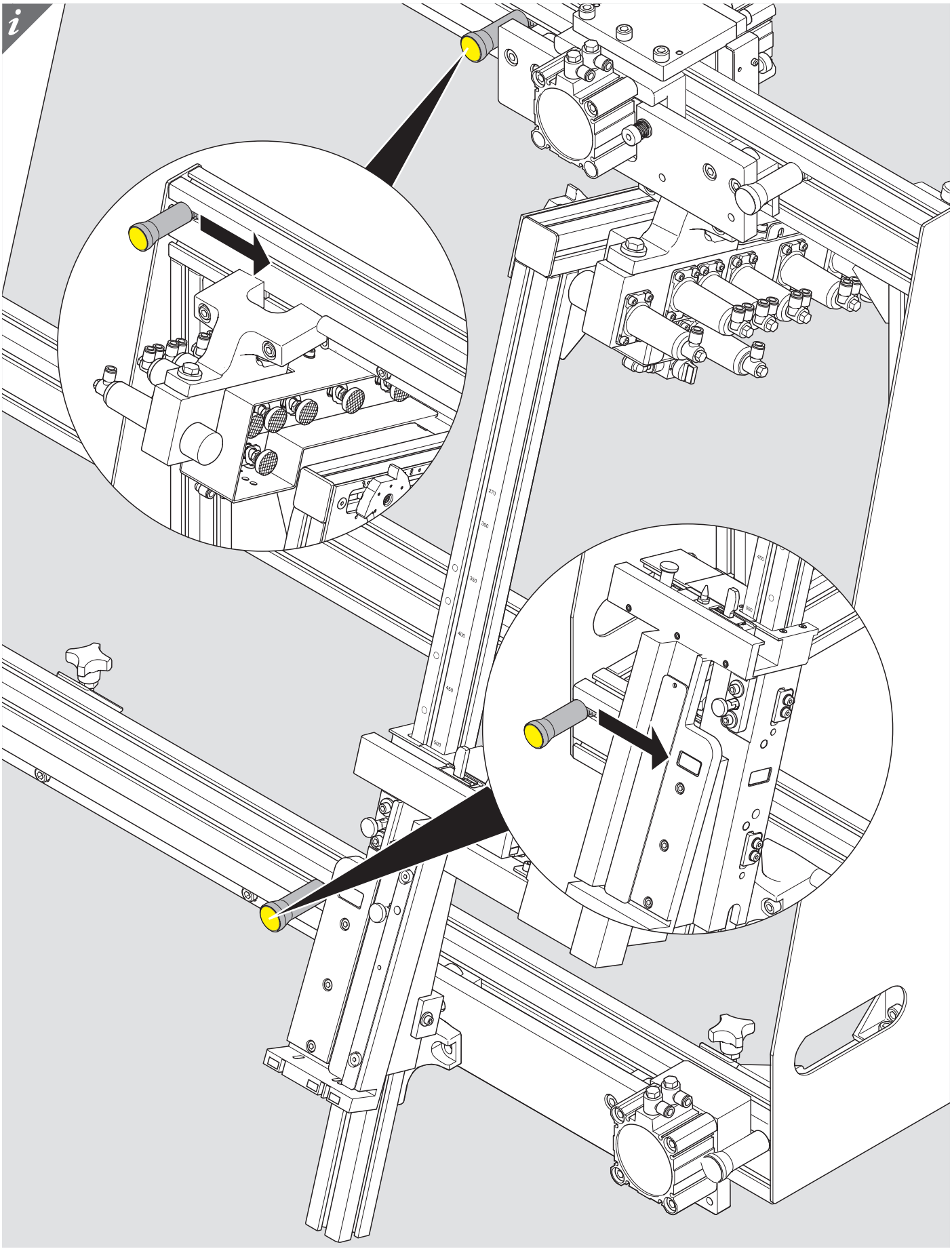

Declaración UE de conformidad simplificada para BOXFIX plus

Por la presente, la empresa Julius Blum GmbH declara que el tipo de máquina ZMM.2500
cumple con lo estipulado en la Directiva 2006/42/CE.
El texto completo de la Declaración CE de conformidad está disponible en la siguiente página de internet:
www.blum.com/compliance

Datos técnicos

Utilizar solo en recintos secos y cerrados.

Dimensiones / peso:

Altura: _____ 1072 mm
Ancho:_____1717 mm
Profundidad: _____ 633 mm
Peso: _____ 70 kg

Suministro de aire comprimido:

Presión de aire: _____ 7 bares / 101 psi / 0,7 MPa
Consumo de aire: _____ 2 litros

Nivel de ruido:

Emisión - Nivel de presión sonora (LAequ): _____ 75 dB(A)
Incertidumbre de medición: _____ +/- 4 dB(A)

Placa de identificación

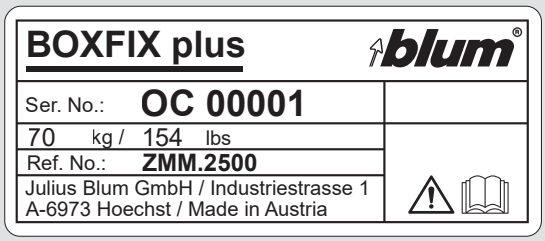

Icono

Tipo de equipo: Dispositivo de montaje - Sistemas box de Blum

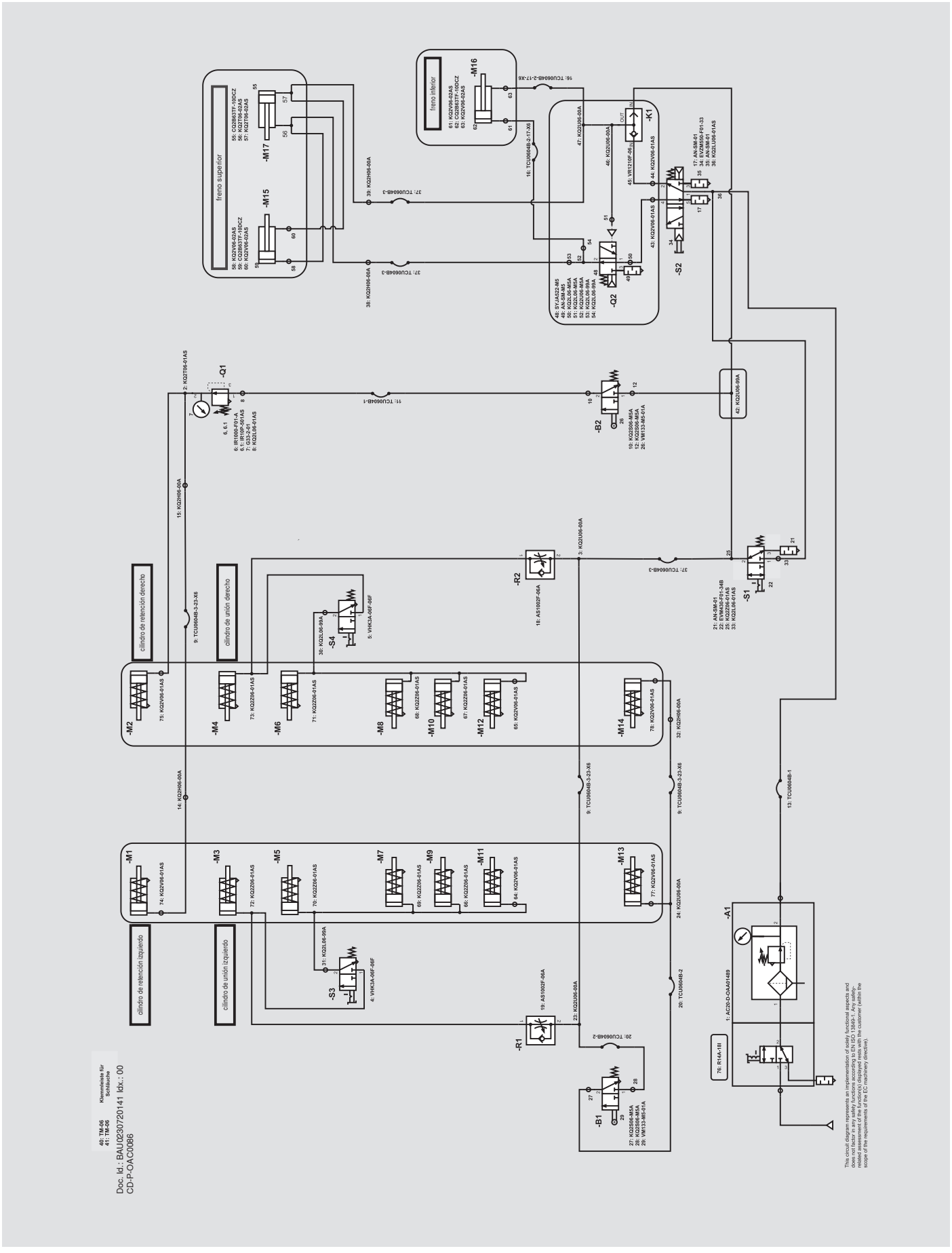
freno superior
freno inferior
cilindro de retención derecho
cilindro de unión derecho
cilindro de retención izquierdo
cilindro de unión izquierdo
-M1
-M2
-M3
-M4
-M5
-M6
-M7
-M8
-M9
-M10
-M11
-M12
-M13
-M14
-M15
-M16
-M17
-K1
-Q1
-Q2
-R1
-R2
-S1
-S2
-S3
-S4
-B1
-B2
-A1
Doc. Id.: BAU0230720141 idx.: 00
CD-P-OAC0086
This circuit diagram represents an implementation of solely functional aspects and does not factor in any safety functions according to EN ISO 13849-1. Any safety-related assessment of the circuit displayed rests with the customer (within the scope of the requirements of the EC machinery directive).

⚠ ATENCIÓN

- Utilice gafas de protección para realizar tareas de limpieza.

i NOTA

- Sustituya de inmediato las piezas dañadas.
  Utilice solo piezas originales de BLUM.
- No utilice aceites ni lubricantes para la limpieza.
  Ninguna guía ni cojinete necesita mantenimiento.
- No quite el polvo ni las virutas con
  objetos afilados o metálicos.
- Para los trabajos de limpieza, recomendamos utilizar paños de microfibra.

i NOTA

- Antes de comenzar a trabajar, realizar un cambio de turno o un cambio de personal, se deben realizar los trabajos de mantenimiento diarios.
- Lea el capítulo «Seguridad» para usar la máquina de montaje de forma segura.

Trabajos de mantenimiento diarios

- Antes de empezar cada trabajo, compruebe que los conductos de aire comprimido no estén dañados. El cambio de los cables dañados deberá ser realizado por un electricista autorizado.
- Compruebe los dispositivos de seguridad de la máquina de montaje.
- Realice un control visual de las guías y, de ser necesario, limpie el polvo con un paño de microfibra.
- Solicite al personal autorizado la sustitución de los componentes defectuosos.

Trabajos de mantenimiento mensuales

- Compruebe si la unidad de filtrado de aire contiene restos de agua que pueden acumularse en la unidad de filtrado y, de ser necesario, vacíela.

Encontrará una lista con los socios de Blum a nivel mundial en:
www.blum.com/addresses

Look for our FSC™-certified products

FSC™ C115115 www.fsc.org

BAU2471789264 · IDX: 02 · Código: 03572546 · BA-225/0ES · 02.25 · © Copyright by Blum

Julius Blum GmbH
6973 Höchst, Austria
Tel.: +43 5578 705-0
Fax: +43 5578 705-44
E-mail: info@blum.com
www.blum.com

Our sites in Austria, Poland and China are certified to the international standards mentioned below.
Our site in the USA is certified to ISO 9001.
Our site in Brazil is certified to ISO 9001, ISO 14001 and ISO 45001.

ISO 9001 Certified Quality System

ISO 14001 Certified Environmental System

ISO 50001 Certified Energy System

blum®