REVEGO

Cửa trượt xếp âm cho phong cách thiết kế không gian mới

Thông tin đặt hàng và triển khai bản vẽ

blum®

www.blum.com

GERMAN DESIGN AWARD WINNER 2022

reddot winner 2022

iF DESIGN AWARD 2022

Ngày càng có nhiều người kết hợp nhà bếp, phòng ăn, phòng khách và không gian làm việc. Xu hướng này ngày càng thịnh hành trong các thiết kế không gian sống hiện đại. Cửa trượt xếp âm giúp bạn có thể mở toàn bộ không gian một cách nhanh chóng, dễ dàng và trực quan khi cần và đóng lại khi không sử dụng. Nhờ vậy, bạn có thêm khả năng thiết kế hoàn toàn mới cho nhiều ứng dụng.

Danh mục sản phẩm mới của Blum là giải pháp tận dụng không gian tối ưu: cửa trượt xếp âm REVEGO là hệ thống cửa trượt độc đáo với công nghệ công phu được tích hợp vào tủ kỹ thuật — tủ chứa cánh xếp âm.

Mục lục

10 Tổng quan dòng sản phẩm

12 Triển khai bản vẽ và lựa chọn sản phẩm

14 REVEGO uno, cửa đơn

24 REVEGO uno + uno
Hai cửa đơn kết hợp

34 REVEGO duo, cửa đôi

46 REVEGO uno + duo,
cửa đơn kết hợp cửa đôi

64 REVEGO duo + duo,
hai cửa đôi kết hợp

76 Các tính toán và lắp đặt ray trượt

81 EXPANDO T – dành cho tủ nội thất với cánh mỏng

82 Thiết bị lắp đặt

83 Quy định kiểm tra và thử nghiệm

Sản xuất hiệu quả

REVEGO đi kèm với tất cả các phụ kiện thiết yếu nhờ cấu trúc tủ kỹ thuật độc đáo với phụ kiện tích hợp đầy đủ. Bạn có thể dễ dàng lắp ráp sẵn tủ kỹ thuật tại xưởng hoặc cơ sở sản xuất và vận chuyển đến công trình trong điều kiện đóng gói cẩn thận. Điều này giúp việc lắp đặt tại công trình dễ dàng và hiệu quả hơn.

Download on the App Store

Trải nghiệm chân thực cùng với REVEGO.
Tải xuống ứng dụng AR và bắt đầu:

www.blum.com/rev3

Lắp đặt tại công trình nhanh chóng

Lắp đặt tại công trình thật đơn giản: đặt vào, cân chỉnh và cố định tủ kỹ thuật; lắp các cánh cửa và thanh trượt; điều chỉnh khoảng hở – thế là xong! Điều chỉnh 3 chiều một cách dễ dàng và trực quan. Và nhờ giao diện dịch vụ tích hợp, việc tháo lắp phụ kiện thực sự đơn giản – ngay cả sau khi lắp đặt.

Triển khai bản vẽ dễ dàng

Chiều rộng tủ kỹ thuật cố định 100 mm cho REVEGO uno, cửa đơn và 150 mm cho REVEGO duo, cửa đôi cho phép bạn tự do thiết kế các tủ khác bên cạnh và bên trong đúng theo ý muốn. Các ứng dụng cửa đơn và cửa đôi có thể được kết hợp.

Thật tiện nghi

Dễ dàng mở cửa tủ với một cái nhấn nhẹ và trượt cửa vào trong tủ kỹ thuật mà không cần tay nắm nhờ công nghệ nhấn mở TIP-ON. Để khép lại không gian, người dùng chỉ cần nhấn nhẹ để cánh tủ ra khỏi tủ kỹ thuật và nhấn 1 lần nữa để đóng lại toàn bộ không gian.

Tổng quan về REVEGO

- Lắp đặt nhanh và dễ dàng nhờ các phụ kiện đã được lắp sẵn
- Cấu trúc tủ kỹ thuật độc đáo với công nghệ tích hợp đầy đủ
- Triển khai bản vẽ dễ dàng nhờ xác định trước chiều rộng tủ kỹ thuật
- Dễ dàng sử dụng với các chuyển động đầy mê hoặc
- Các khả năng thiết kế linh hoạt thông qua sự kết hợp của REVEGO uno (1) và REVEGO duo (2)
- Đa dạng chiều dài ray cho phép bạn có thể ứng dụng trong nhiều tình huống lắp đặt khác nhau
- Mở và đóng cửa không tay nắm mượt mà với công nghệ nhấn mở TIP-ON tích hợp
- Có thể được thiết kế có hoặc không có len chân hoặc dưới dạng tủ lắp trên mặt bàn
- Các tùy chọn điều chỉnh 3 chiều chuẩn xác và dễ dàng tiếp cận
- Mặt cánh trùm ngoài giúp che giấu hoàn toàn tủ chứa cánh xếp âm để tạo thành bố cục hoàn hảo khi đóng lại
- Cửa trượt xếp âm có thể sử dụng ở bất cứ khu vực sinh hoạt nào
- Phù hợp với dãy tủ âm tường hoặc giải pháp không cửa ngăn như phòng thay đồ hoặc phòng chứa thực phẩm, v.v.
- Có thể tháo rời phụ kiện dễ dàng (ngay cả đối với tủ nội thất liền tường) nhờ giao diện dịch vụ tích hợp

Sử dụng riêng cửa đơn REVEGO uno hoặc kết hợp với cửa đôi REVEGO duo tùy theo nhu cầu.
Mặt cánh trùm ngoài toàn bộ với chiều cao lên đến 2980 mm giúp giấu kín hoàn toàn tủ kỹ thuật khi đóng lại.

Có thể dễ dàng triển khai các giải pháp tủ lọt lòng hoặc các giải pháp lối vào như phòng thay đồ hoặc phòng để thực phẩm.

Từ chiều cao cánh 1130 mm, REVEGO cũng có thể được ứng dụng như tủ lắp trên mặt bàn.

Lựa chọn sản phẩm dễ dàng

Bộ định dạng cấu hình sản phẩm của chúng tôi giúp bạn dễ dàng lựa chọn sản phẩm và cung cấp danh sách phụ kiện cần thiết, thông tin triển khai bản vẽ và dữ liệu CAD.

www.blum.com/rev1

Tổng quan về các dịch vụ Blum

Các dịch vụ của chúng tôi hỗ trợ bạn từng bước – từ triển khai bản vẽ và thiết kế cho đến sản xuất và lắp ráp.
Hãy tận dụng các dịch vụ hiệu quả và dễ thao tác của Blum cho các dự án của bạn với REVEGO.

Ý tưởng, triển khai bản vẽ và chọn sản phẩm

Bộ định dạng cấu hình sản phẩm sẽ giúp bạn lựa chọn sản phẩm phù hợp một cách nhanh chóng và hiệu quả. Công cụ này cung cấp thông tin triển khai bản vẽ và danh sách phụ kiện cũng như bản vẽ sản xuất chính xác.

Thiết kế

Bạn có thể xuất các dự án REVEGO ra nhiều định dạng CAD khác nhau để dùng trên từng phần mềm thiết kế của bạn. Chúng tôi đã cùng các đối tác thiết lập các giao diện để truyền dữ liệu nhanh gọn và hoàn thiện dự án của bạn ngay trong phần mềm thiết kế.

Đặt hàng

Chuyển danh sách phụ kiện từ Bộ định dạng cấu hình sản phẩm đến cửa hàng trực tuyến của nhà phân phối một cách đơn giản. Dễ dàng lưu thông tin cấu hình REVEGO của bạn vào "Dự án của tôi" để quản lý toàn bộ dự án khách hàng của mình.

Sản xuất

Rút ngắn thời gian sản xuất sản phẩm với Bộ định dạng cấu hình sản phẩm. Truyền kết quả triển khai bản vẽ đến MINIPRESS top bằng EASYSTICK (dùng BXF) hoặc trực tiếp đến máy CNC. Trước khi truyền dữ liệu đến máy CNC, bạn sẽ nhận được dữ liệu CAM đã được chuẩn bị đặc biệt (CAM DXF hoặc các chương trình khoan WOP hoàn chỉnh) trong Bộ định dạng cấu hình sản phẩm. Điều này giúp quá trình sản xuất sản phẩm trên máy CNC nhanh chóng và dễ dàng hơn.

Hãy tìm hiểu thêm về các dịch vụ kỹ thuật số của chúng tôi:
www.blum.com/pcfg1

Đăng ký miễn phí ngay bây giờ để trải nghiệm các dịch vụ kỹ thuật số.
www.blum.com/esvs1

Tổng quan về ứng dụng và lưu ý khi lên bản vẽ

REVEGO uno - cửa đơn phải hoặc trái

Trang 14

- Số lượng mặt cánh: 1
- Chiều rộng lắp đặt: 450 đến 900 mm
- Chiều rộng lọt lòng trong ứng dụng: 350 đến 800 mm
- Chiều rộng mặt cánh: 442 – 898 mm

REVEGO uno + uno - hai cửa đơn kết hợp

Trang 24

- Số lượng mặt cánh: 2
- Chiều rộng lắp đặt: 900 đến 1800 mm
- Chiều rộng lọt lòng trong ứng dụng: 700 đến 1600 mm
- Chiều rộng mặt cánh: 442 – 898 mm

REVEGO duo - cửa đôi phải hoặc trái

Trang 34

- Số lượng mặt cánh: 2
- Chiều rộng lắp đặt: 900 đến 1500 mm
- Chiều rộng lọt lòng trong ứng dụng: 750 đến 1350 mm
- Chiều rộng mặt cánh: 442 – 748 mm

Tổng quan về ứng dụng và lưu ý khi lên bản vẽ

REVEGO uno + duo - cửa đơn kết hợp cửa đôi

Trang 46

- Số lượng mặt cánh: 3
- Chiều rộng lắp đặt: 1350 đến 2400 mm
- Chiều rộng lọt lòng trong ứng dụng: 1100 đến 2150 mm
- Chiều rộng mặt cánh: 442 – 748 mm và 442 – 898 mm

REVEGO duo + duo - hai cửa đôi kết hợp

Trang 64

- Số lượng mặt cánh: 4
- Chiều rộng lắp đặt: 1800 đến 3000 mm
- Chiều rộng lọt lòng trong ứng dụng: 1500 đến 2700 mm
- Chiều rộng mặt cánh: 442 – 748 mm

Xem video lắp ráp:

www.blum.com/rev2

Triển khai bản vẽ và lựa chọn sản phẩm

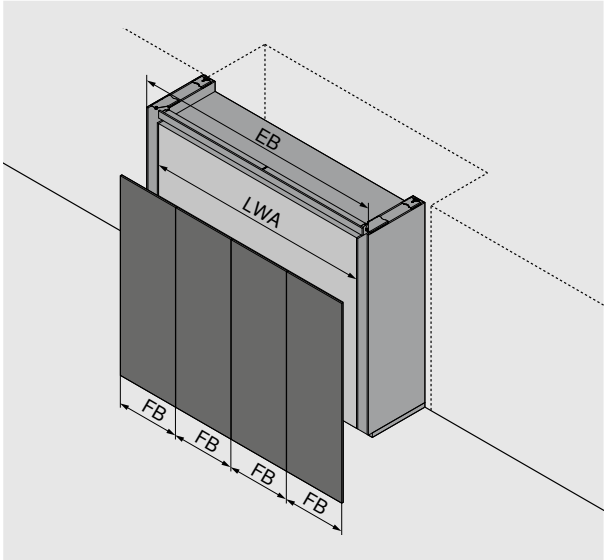

EB	Chiều rộng lắp đặt
LWA	Chiều rộng lọt lòng trong ứng dụng
FB	Chiều rộng mặt cánh

Lắp đặt ứng dụng ở giữa

Triển khai bản vẽ tiếp cận từ bên ngoài di chuyển dần vào trong với chiều rộng lắp đặt cố định EB cho toàn bộ ứng dụng. Không gian có sẵn xác định chiều rộng lắp đặt EB và là yếu tố quyết định đối với số lượng mặt cánh, chiều rộng mặt cánh FB và việc lựa chọn ứng dụng. Các phụ kiện và kích thước của tủ trong ứng dụng có thể được xác định ở bước tiếp theo.

1.	2.	3.
Chiều rộng hốc nào là phù hợp với ứng dụng?	Xác định số lượng mặt cánh và chiều rộng mặt cánh FB cần thiết dựa trên chiều rộng lắp đặt EB.	Kích thước tủ kỹ thuật, phần nhô ra của mặt cánh FU và kích thước bên trong có thể được xác định trên các trang thông số kỹ thuật của ứng dụng tương ứng và có thể lựa chọn phụ kiện bổ sung.
Chiều rộng ở giữa là chiều rộng lắp đặt EB cho ứng dụng.	Thông số này sẽ xác định loại ứng dụng.	

Lắp đặt ứng dụng đứng riêng lẻ

Triển khai bản vẽ tiếp cận từ bên trong di chuyển dần ra ngoài, tập trung vào chiều rộng tủ KB và thùng tủ bên trong ứng dụng. Thùng tủ được giấu kín là yếu tố quyết định đến số lượng mặt cánh cần thiết, chiều rộng mặt cánh FB và việc lựa chọn ứng dụng. Các kích thước lắp đặt và phụ kiện được xác định ở bước tiếp theo.

1.	2.	3.
Chiều rộng tủ KB cần giấu kín là bao nhiêu?	Xác định số lượng mặt cánh và chiều rộng mặt cánh FB khả thi dựa trên chiều rộng lọt lòng trong ứng dụng LWA.	Kích thước tủ kỹ thuật và phần nhô ra của mặt cánh FU có thể được xác định trên các trang thông số kỹ thuật của ứng dụng tương ứng và có thể lựa chọn phụ kiện bổ sung.
Chiều rộng tủ KB là chiều rộng thùng tủ trong ứng dụng LWA.	Thông số này sẽ xác định loại ứng dụng và chiều rộng lắp đặt EB.	

Chiều rộng mặt cánh FB và số lượng mặt cánh

Triển khai bản vẽ tiếp cận với chiều rộng mặt cánh FB và số lượng mặt cánh đã được xác định trước. Chiều rộng mặt cánh FB và số lượng mặt cánh đã được xác định trước sẽ quyết định lựa chọn ứng dụng và là yếu tố quyết định cho chiều rộng lắp đặt của toàn bộ ứng dụng. Các phụ kiện và kích thước của tủ trong ứng dụng có thể được xác định ở bước tiếp theo.

1.	2.	3.
Chiều rộng mặt cánh FB và số lượng mặt cánh nào đã được chọn?	Loại ứng dụng và chiều rộng mặt cánh FB mong muốn cùng với khoảng hở sẽ quyết định chiều rộng lắp đặt.	Kích thước tủ kỹ thuật, phần nhô ra của mặt cánh FU và kích thước lọt lòng bên trong ứng dụng có thể được xác định trên các trang thông số kỹ thuật của ứng dụng tương ứng và có thể lựa chọn phụ kiện bổ sung.
Số lượng mặt cánh xác định loại ứng dụng.		

Triển khai bản vẽ và lựa chọn sản phẩm

Khoảng cách tối thiểu

REVEGO uno

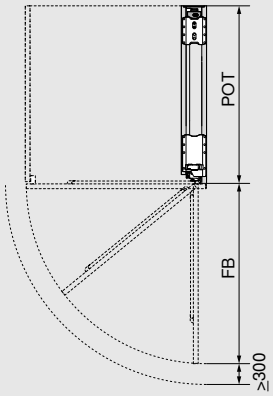

REVEGO duo

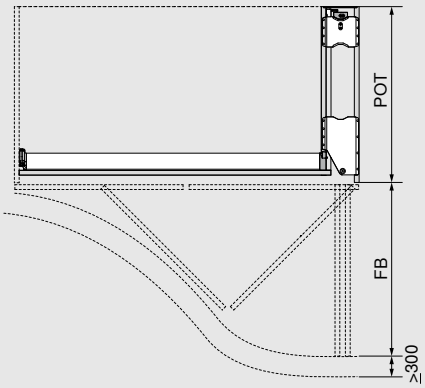

Khoảng cách tối thiểu đến phần tử gần nhất ở phía trước của tủ chứa cánh xếp âm phải được giữ tự do vì lý do an toàn!

FB + tối thiểu 300 mm

FB	Chiều rộng mặt cánh
POT	Chiều sâu tủ kỹ thuật

Phần nhô ra của mặt cánh FU

Phần nhô ra của mặt cánh tối thiểu là kết quả của sự kết hợp giữa chiều dài ray, chiều rộng mặt cánh và thanh ray TIP-ON (AW) khi sử dụng chiều dài ray tiêu chuẩn (bộ ray trượt với TIP-ON). Bằng cách cắt các ray trượt theo kích thước, phần nhô ra của mặt cánh (FU) có thể được tùy chỉnh (FU tối thiểu = 7 mm).

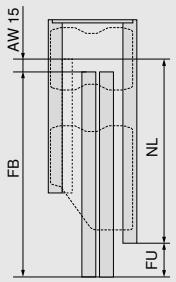

Ví dụ

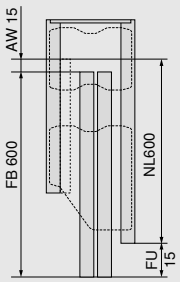

FU = FB + AW - NL

AW	Đường dẫn kích hoạt TIP-ON
FB	Chiều rộng mặt cánh
FU	Phần nhô ra của mặt cánh
NL	Chiều dài ray

Yêu cầu về chiều sâu

Yêu cầu về chiều sâu là chiều sâu tủ kỹ thuật (POT) và được xác định bởi chiều dài ray + 100 mm, cộng với ván hậu tủ kỹ thuật.

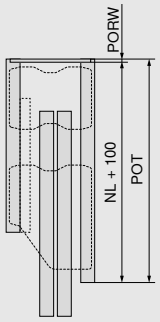

NL	Chiều dài ray
PORW	Ván hậu tủ kỹ thuật
POT	Chiều sâu tủ kỹ thuật

Lưu ý

- Kích thước lọt lòng trong ứng dụng (chiều rộng | chiều cao | chiều sâu) xác định không gian tối đa cho tủ bên trong.
- Thiết kế mặt cánh rộng nhất trước để bắt đầu kết hợp các ứng dụng
- Lực đóng mở bằng tay dưới 70 N theo bài kiểm tra độ bền.
- Thông số khoan, kích thước cắt và danh sách phụ kiện chi tiết được cung cấp trong Bộ định dạng cấu hình sản phẩm.

Lắp ráp

- Bạn sẽ cần có máy CNC hoặc **MINIPRESS top** với **EASYSTICK** của Blum để gia công các bộ phận bằng gỗ
- Lưu ý rằng bạn sẽ cần cả mũi khoan ngang và các máy móc khác (ví dụ: máy cắt thanh trượt)
- Chúng tôi khuyến nghị dùng cỡ khoan cho **REVEGO** để khoan ngang
- Xem phụ lục để biết thông tin lắp đặt và tính toán kích thước cắt

Để biết thêm thông tin về an toàn, vui lòng tham khảo:

www.blum.com/rev4

REVEGO uno - cửa đơn phải hoặc trái

Yêu cầu về không gian			
Kích thước lắp đặt (mm)	**Chiều rộng lắp đặt EB**	**Chiều cao lắp đặt EH**	**Chiều sâu lắp đặt ET**
	450–900	1155–3012	từ 573
Kích thước lọt lòng trong ứng dụng (mm)	**Chiều rộng lọt lòng trong ứng dụng LWA**	**Chiều cao lọt lòng trong ứng dụng LHA**	**Chiều sâu lọt lòng trong ứng dụng LTA**
	lên tới 800	lên tới 2999	từ 518
Kích thước tủ kỹ thuật (mm)	**Chiều rộng tủ kỹ thuật POB**	**Chiều cao tủ kỹ thuật POH**	**Chiều sâu tủ kỹ thuật POT**
	100	1142–2999	từ 553
Kích thước mặt cánh (mm)	**Chiều rộng mặt cánh FB**	**Chiều cao mặt cánh FH**	**Độ dày mặt cánh FD**
	442–898	1130–2980	18–26
Trọng lượng mặt cánh FG	lên tới 35kg cho mỗi mặt cánh		

Tổng quan

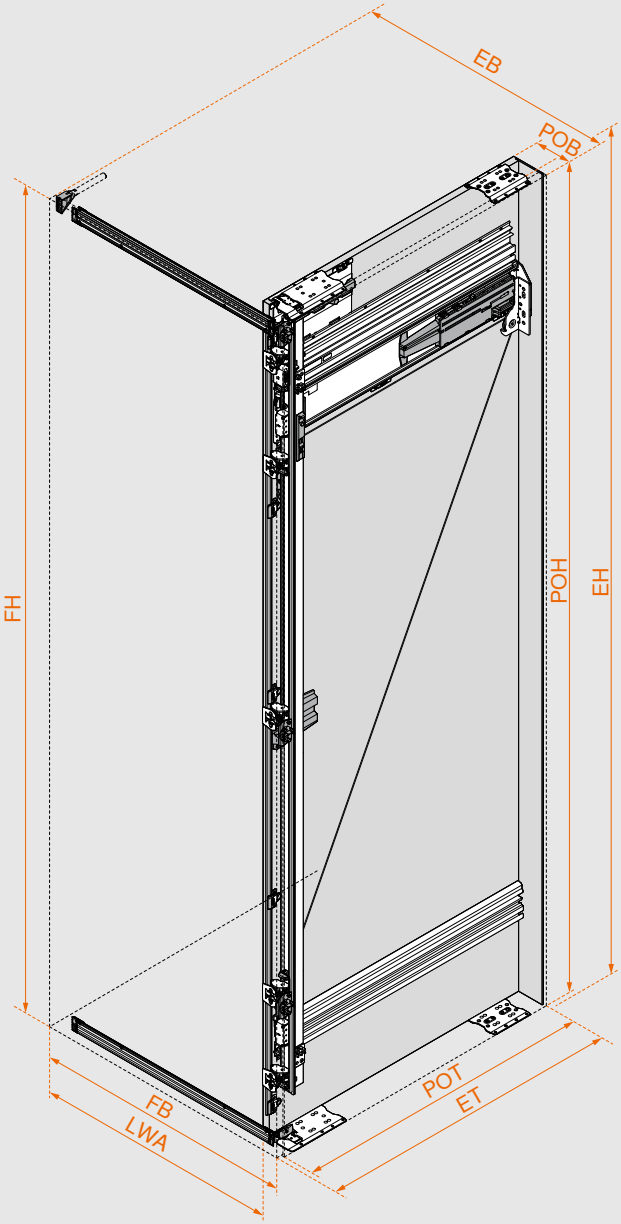

Dễ dàng lựa chọn phụ kiện

Dễ dàng tìm ra danh sách phụ kiện và vị trí khoan mà bạn cần nhờ sử dụng Bộ định dạng cấu hình sản phẩm.

Với mỗi cấu hình sản phẩm, bạn sẽ nhận được bản vẽ sản xuất, danh sách phụ kiện và kích thước của các bộ phận bằng gỗ, dữ liệu CAD 3D cho phần mềm thiết kế của bạn, cũng như các chương trình CAM bao gồm thông số khoan để gia công trực tiếp trên máy CNC.

Nhập mã web của Bộ định dạng cấu hình sản phẩm, nhấp vào URL hoặc quét mã QR. Bạn chưa có thông tin đăng nhập cho các dịch vụ kỹ thuật số của Blum? Đăng ký tại đây và nhận quyền truy cập miễn phí.

Mã web **DQIU7Y**

Bộ định dạng cấu hình sản phẩm
www.blum.com/rev8

Lắp đặt và điều chỉnh
www.blum.com/rev5

Tổng quan về linh kiện

Tủ kỹ thuật

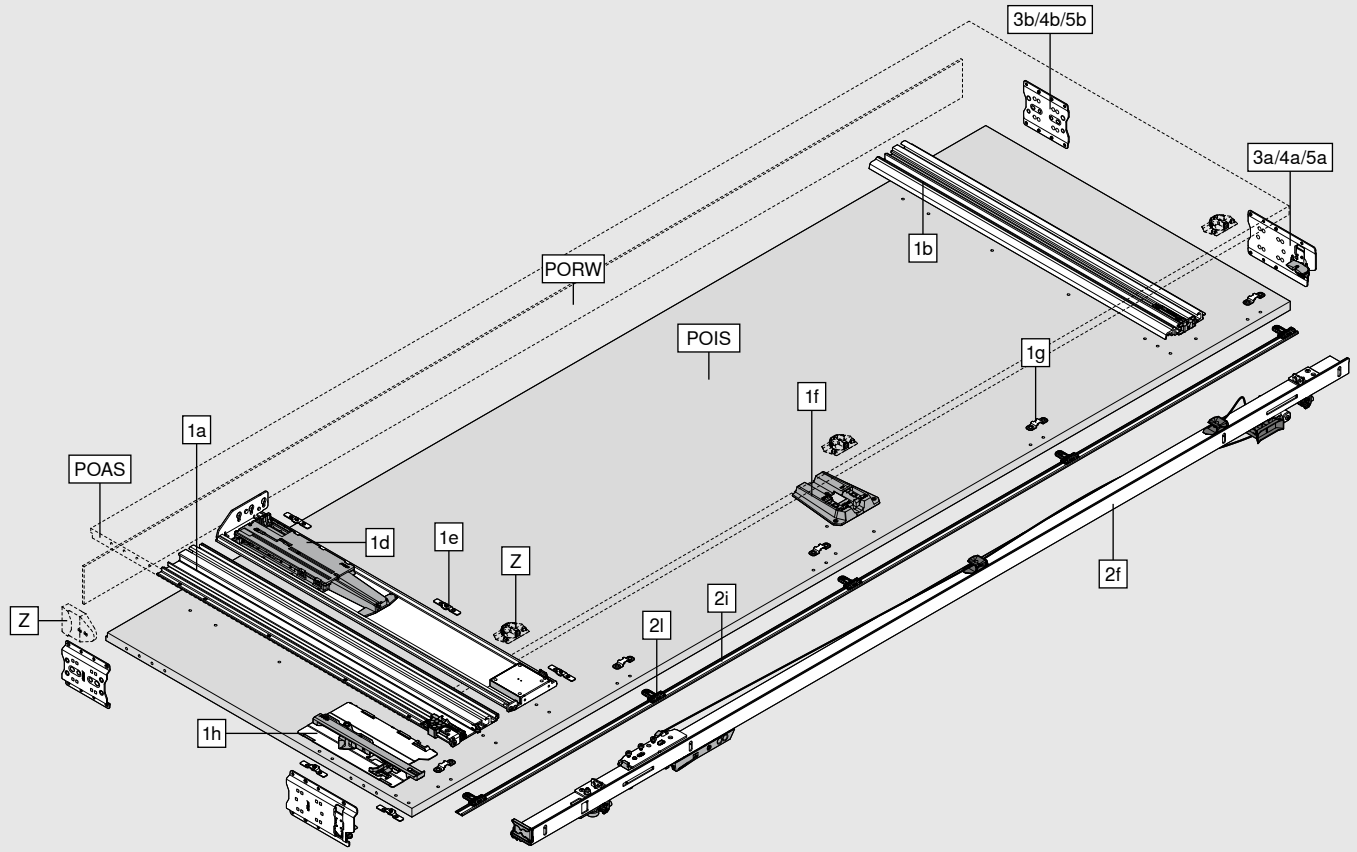

Bao gồm:	
1a	Ray trượt trên
1b	Ray trượt dưới
1d	Bộ nhấn mở TIP-ON
1e	Kẹp cố định
1f	Bộ phận giảm chấn BLUMOTION
1g	Đế cho nẹp che trong tủ kỹ thuật
1h	Bộ BLUMATIC
2f	Bộ bản lề
2i	Nẹp che trong tủ kỹ thuật
2l	Khớp cho nẹp che tủ kỹ thuật
3a/4a/5a	Khớp nối trước tủ kỹ thuật
3b/4b/5b	Khớp nối sau tủ kỹ thuật
Z	Biến thế cho công tắc thiết bị điện
	Bảo vệ chống trầy xước
POAS	Mặt ngoài tủ kỹ thuật
POIS	Mặt trong tủ kỹ thuật
PORW	Mặt hậu tủ kỹ thuật

Tổng quan về các phụ kiện

Mặt cánh

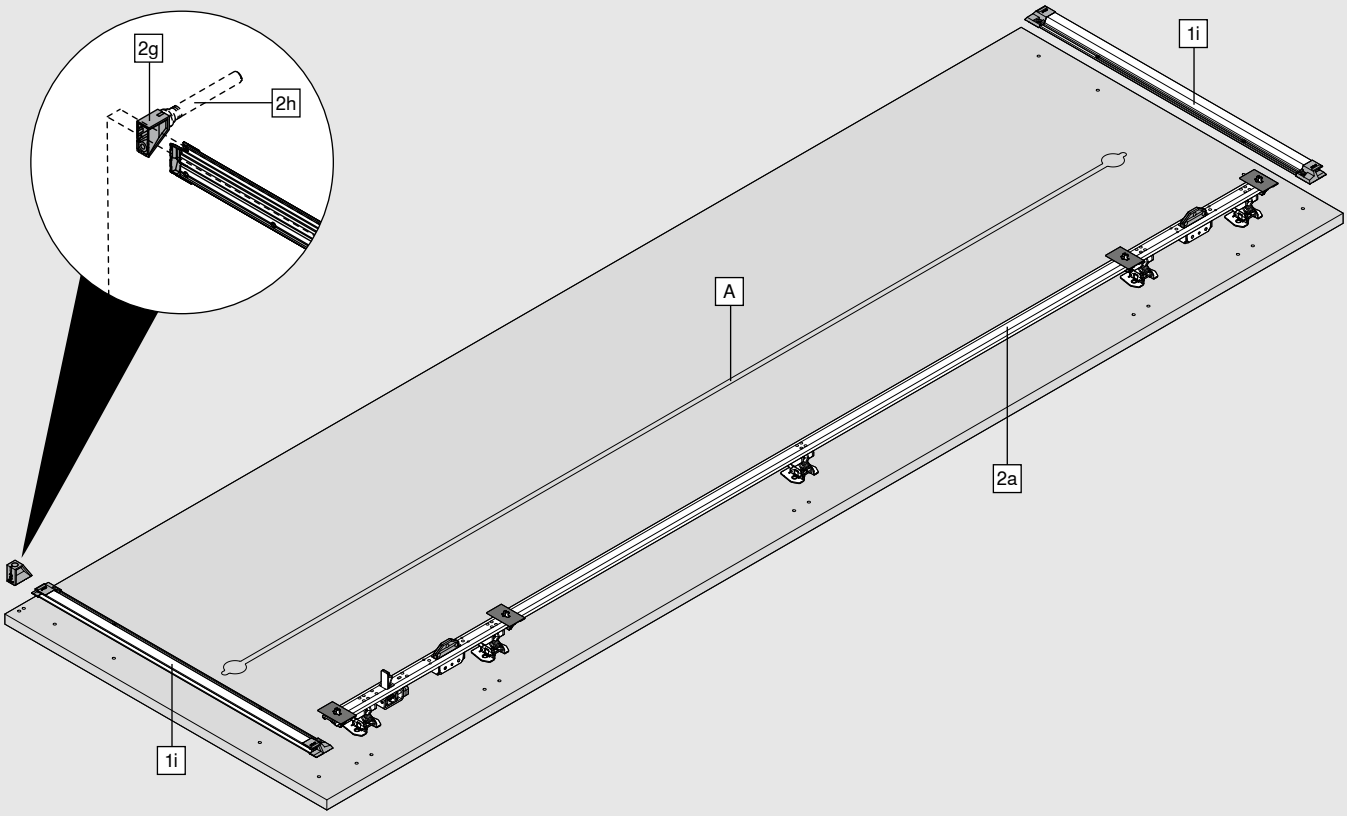

Bao gồm:

1i	Thanh ổn định mặt cánh
2a	Bộ bản lề
2g	Nút đệm TIP-ON
2h	TIP-ON bao gồm bas hít

A Chúng tôi khuyến nghị sử dụng ít nhất một thanh chống mo có chiều cao lắp đặt tối đa là 3 mm.
Không được sử dụng thanh chống mo có chiều cao lớn hơn 3 mm.

Mã đặt hàng

1	Bộ ray trượt kèm TIP-ON			
	Chiều dài ray NL (mm)	**Chiều sâu tối thiểu tủ kỹ thuật POT* (mm)**	**Trái**	**Phải**
	450	550	801P450E.L3	801P450E.R3
	500	600	801P500E.L3	801P500E.R3
	600	700	801P600E.L3	801P600E.R3
	700	800	801P700E.L3	801P700E.R3
	800	900	801P800E.L3	801P800E.R3

* Thông số kỹ thuật chưa bao gồm ván hậu tủ kỹ thuật. Cần có ván hậu với độ dày ít nhất 3 mm.
Ray trượt và ray TIP-ON có thể được cắt ngắn theo bất kỳ chiều dài nào.

Bao gồm:		
1a	**1 x**	Ray trượt trên
1b	**1 x**	Ray trượt dưới
1d	**1 x**	Bộ nhấn mở TIP-ON
1e	**5 x**	Kẹp cố định
1f	**1 x**	Bộ giảm chấn BLUMOTION
1g	**5 x**	Đế cho nẹp che trong tủ kỹ thuật
1h	**1 x**	Bộ BLUMATIC
1i	**2 x**	Thanh ổn định mặt cánh: Thanh ổn định bao gồm nắp che đều được sơn tĩnh điện màu đen

2	Bộ bản lề		
	Chiều cao tủ kỹ thuật (mm)	**Trái**	**Phải**
	1142–1356	801T1140.L3	801T1140.R3
	1357–1506	801T1350.L3	801T1350.R3
	1507–1656	801T1500.L3	801T1500.R3
	1657–1806	801T1650.L3	801T1650.R3
	1807–1956	801T1800.L3	801T1800.R3
	1957–2106	801T1950.L3	801T1950.R3
	2107–2256	801T2100.L3	801T2100.R3
	2257–2406	801T2250.L3	801T2250.R3
	2407–2556	801T2400.L3	801T2400.R3
	2557–2706	801T2550.L3	801T2550.R3
	2707–2856	801T2700.L3	801T2700.R3
	2857–2999	801T2850.L3	801T2850.R3

Nẹp có thể được cắt ngắn đến chiều dài phù hợp

Bao gồm:		
2a	**1 x**	Bộ bản lề, màu đen
2f	**1 x**	Bộ bản lề
2g	**1 x**	Nút đệm TIP-ON
2h	**1 x**	TIP-ON bao gồm bas hit, màu đen
2i	**1 x**	Nẹp tủ kỹ thuật, sơn tĩnh điện màu đen
2l	**3–5 x**	Khớp cho nẹp trong tủ kỹ thuật
-	**21 x**	Hệ thống vít cho 1i, 2a và 2g, 6 x 14.5 mm, màu đen

Mã đặt hàng

Bộ khớp nối tủ kỹ thuật				
3	Ứng dụng có len chân tủ			
	Độ dày hông tủ kỹ thuật (mm)	Màu sắc		
	15–19	Màu đen		801V505B
Khớp nối trên + dưới: POVH 10 mm cho khoảng hở 0 – 6 mm				
POVH Chiều cao khớp nối				
Bao gồm:				
3a	2 x	Khớp nối trước		
3b	2 x	Khớp nối sau		

Bộ khớp nối tủ kỹ thuật				
4	Ứng dụng không có len chân			
	Độ dày hông tủ kỹ thuật (mm)	Màu sắc	Trái	Phải
	15–19	Màu đen	801V605B.L1	801V605B.R1
Khớp nối trên: POVH 10 mm cho khoảng hở 0 – 6 mm				
Khớp nối dưới: POVH 3 mm đối với khoảng hở từ 7 – 13 mm				
POVH Chiều cao khớp nối				
Bao gồm:				
4a	2 x	Khớp nối trước		
4b	2 x	Khớp nối sau		

Bộ khớp nối tủ kỹ thuật				
5	Ứng dụng tủ lắp trên mặt bàn			
	Độ dày hông tủ kỹ thuật (mm)	Màu sắc	Trái	Phải
	15–19	Màu đen	801V705B.L3	801V705B.R3
Khớp nối trên: POVH 10 mm cho khoảng hở 0 – 6 mm				
Khớp nối dưới: POVH 3 mm đối với khoảng hở từ 3 – 6 mm				
POVH Chiều cao khớp nối				
Bao gồm:				
5a	2 x	Khớp nối trước		
5b	2 x	Khớp nối sau		

Mã đặt hàng

Z	Phụ kiện

Cảm biến tắt cho thiết bị điện		
		801ZG0BS
	Phù hợp riêng cho thiết bị điện sử dụng công tắc có mặt tiếp xúc từ tính (số linh kiện 3623011) của Halemeier GmbH (www.halemeier.de)	
	Tuyên bố miễn trừ trách nhiệm: Blum không chịu bất kỳ trách nhiệm pháp lý nào đối với chức năng đóng ngắt của thiết bị điện	
Bao gồm:		
1 x	Công tắc cảm biến	
1 x	Vòng nam châm với bas hít	
4 x	Vít chìm M4x12 cho công tắc cảm biến	
2 x	Vít đầu tròn M4x5 cho công tắc cảm biến	

Bảo vệ chống trầy xước		
	Đối với độ dày mặt cánh từ 23 mm	801ZA00S
	Đối với độ dày mặt cánh dưới 23 mm, bảo vệ chống trầy xước có thể hỗ trợ bổ sung an toàn cho mặt cánh	
Bao gồm:		
3 x	bảo vệ chống trầy xước trên mặt hông ngoài tủ kỹ thuật (POAS)	

Vít		
	hệ thống vít 6 x 14.5 mm, mạ niken	661.1450.HG
	vít dùng cho ván công nghiệp 4 x 35 mm, mạ niken	664.3500

Khớp nối tủ chứa cánh xếp âm		
	Khớp nối sau bổ sung, chiều cao khớp nối (POVH) 10mm	801V5002
Khớp nối bổ sung cho ứng dụng có len chân lùi vào trong		

EXPANDO T – dành cho tủ nội thất với mặt cánh mỏng		
	EXPANDO T – đơn	70T4532T
EXPANDO T thích hợp với tủ nội thất với mặt cánh mỏng – xem trang 81		
Với độ dày mặt cánh nhỏ hơn 18 mm, chúng tôi đề xuất thử nghiệm		
Sản phẩm không bao gồm vít		

Triển khai bản vẽ

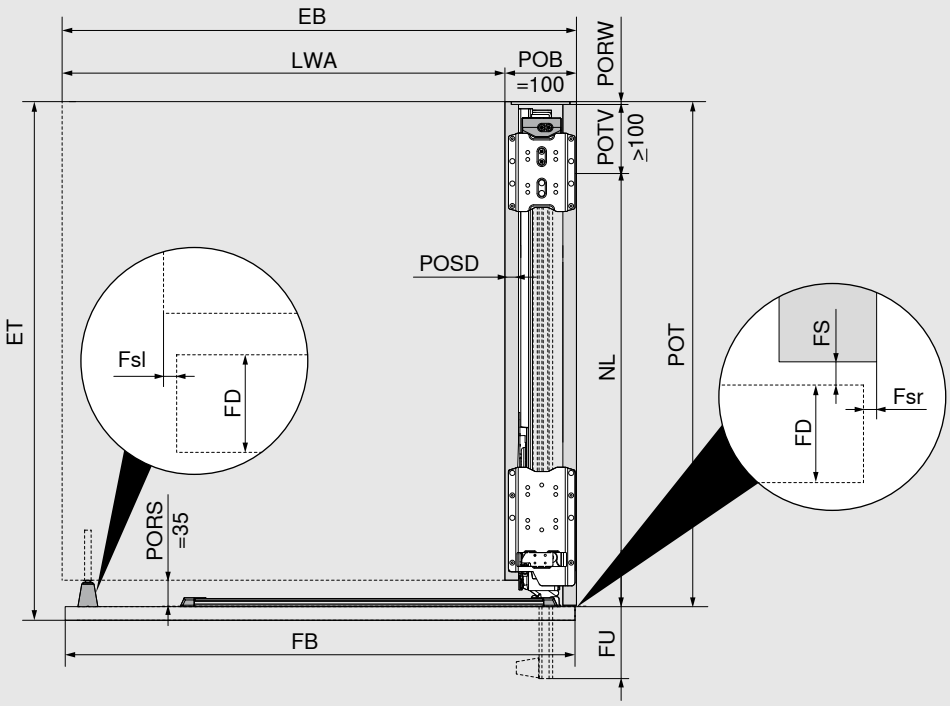

Chiều sâu lắp đặt/chiều sâu tủ kỹ thuật
ET = POT + FS (2 mm) + FD
POT tối thiểu = NL + POTV (≥ 100 mm) + PORW (≥ 3 mm)
Chiều rộng lắp đặt/ chiều rộng lọt lòng bên trong ứng dụng
EB = LWA + POB (100 mm)
FB = EB - Fsl - Fsr Fsl/Fsr = 1.0 – 4.0 mm
NL tối đa = FB + 8 mm
FU = FB - NL + 15 mm (FU tối thiểu = 7 mm)
FD = 18 – 26 mm

- Bằng cách cắt các ray trượt theo kích thước, phần nhô ra của mặt cánh (FU) có thể được tùy chỉnh.
- Để đảm bảo chức năng tối ưu, các mặt cánh nằm ở một góc hơi nghiêng vào bên trong tủ kỹ thuật.
- Cần có một hông tủ để lắp một ứng dụng độc lập hoặc một mặt liền kề với mặt bàn.
- Chiều rộng lọt lòng trong ứng dụng xác định chiều rộng tối đa cho thùng tủ bên trong.
- Với độ dày mặt cánh (FD) nhỏ hơn 18 mm (có thể tùy thuộc vào vật liệu/độ ổn định), chúng tôi đề xuất thử nghiệm.

EB	Chiều rộng lắp đặt
ET	Chiều sâu lắp đặt
Fsl	Khoảng hở bên trái
Fsr	Khoảng hở bên phải
FB	Chiều rộng mặt cánh
FD	Độ dày mặt cánh
FS	Khoảng hở giữa các mặt cánh
FU	Phần nhô ra của mặt cánh
LWA	Chiều rộng lọt lòng trong ứng dụng
NL	Chiều dài ray
POB	Chiều rộng tủ kỹ thuật
POT	Chiều sâu tủ kỹ thuật
PORS	Khoảng hở mặt cánh và kệ cố định
PORW	Ván hậu tủ kỹ thuật
POSD	Độ dày hông tủ kỹ thuật
POTV	Chiều sâu bị mất của tủ kỹ thuật

Triển khai bản vẽ

Khoảng hở bên tối thiểu

Từ tủ kỹ thuật này đến tủ kỹ thuật khác/thùng tủ liền kề

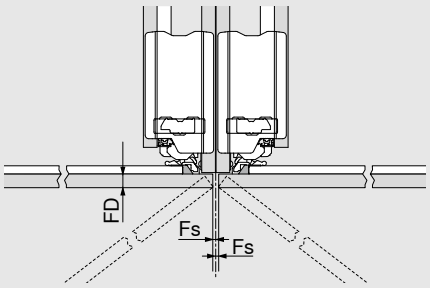

Từ tủ kỹ thuật đến tường/tấm trang trí

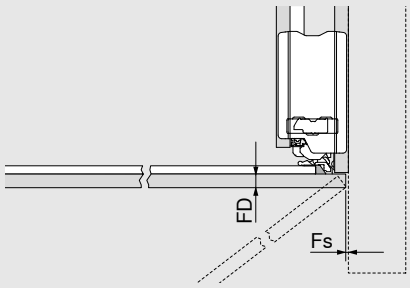

FD (mm)	Fs tối thiểu (mm)
18 –20	2
20.1–23	2.5
23.1–26	3

FD	Độ dày mặt cánh
Fs	Khoảng hở cạnh bên

Chiều cao lắp đặt, chiều cao mặt cánh

Ứng dụng có len chân tủ

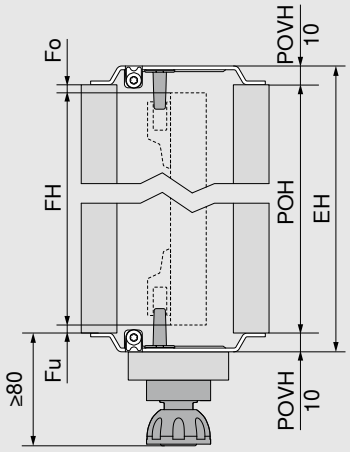

FH = POH - Fo - Fu

EH ≤ POH + POVH phía trên và phía dưới

POVH 10 mm: khoảng hở 0 – 6 mm

- Hãy tính đến việc tủ kỹ thuật phải nghiêng trong quá trình lắp đặt
- Khoảng cách tối thiểu đến tủ tiếp theo bên trên (không cố định) là 3 mm, đối với tủ tiếp theo (cố định) tấm chèn mặt cánh là 6mm nên được tính toán.
- Phải tính đến chiều cao khớp nối tủ kỹ thuật trong quá trình lập kế hoạch
- Chiều cao len chân tủ tối thiểu là 80 mm

EH	Chiều cao lắp đặt
Fo	Khoảng hở phía trên
Fu	Khoảng hở phía dưới
FH	Chiều cao mặt cánh
POH	Chiều cao tủ kỹ thuật
POVH	Chiều cao khớp nối tủ kỹ thuật

Ứng dụng có len chân tủ lùi

Khớp nối tủ kỹ thuật bổ sung

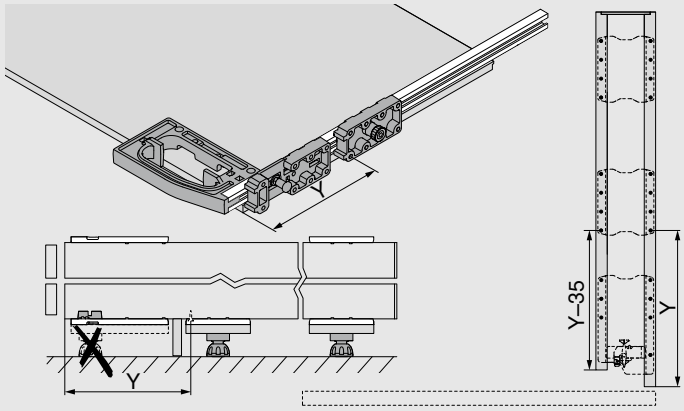

Triển khai bản vẽ

Chiều cao lắp đặt, chiều cao mặt cánh

Ứng dụng không có len chân tủ

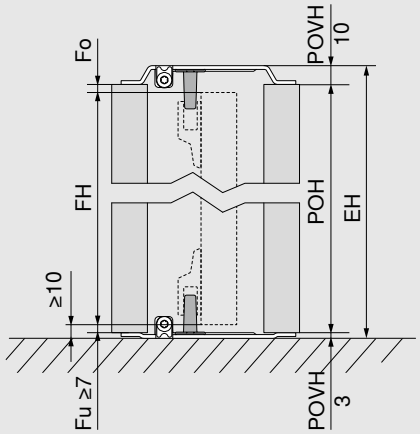

FH = POH - Fo - Fu

EH ≤ POH + POVH phía trên và phía dưới

POVH phía trên 10 mm: khoảng hở 0 – 6 mm

POVH phía dưới 3 mm: khoảng hở 7 – 13 mm

- Hãy tính đến việc tủ kỹ thuật phải nghiêng trong quá trình lắp đặt
- Khoảng cách tối thiểu từ mép dưới của tủ kỹ thuật đến sàn hoặc tủ tiếp theo bên dưới là 10 mm
- Khoảng cách tối thiểu đến tủ bên trên (không cố định) là 3 mm, đối với tủ (cố định) thì tấm chèn mặt cánh 6mm cần được tính toán
- Phải tính đến chiều cao khớp nối tủ kỹ thuật trong quá trình lập kế hoạch

EH	Chiều cao lắp đặt
Fo	Khoảng hở phía trên
Fu	Khoảng hở phía dưới
FH	Chiều cao mặt cánh
POH	Chiều cao tủ kỹ thuật
POVH	Chiều cao khớp nối tủ kỹ thuật

Chiều cao lắp đặt, chiều cao mặt cánh

Ứng dụng tủ lắp trên mặt bàn

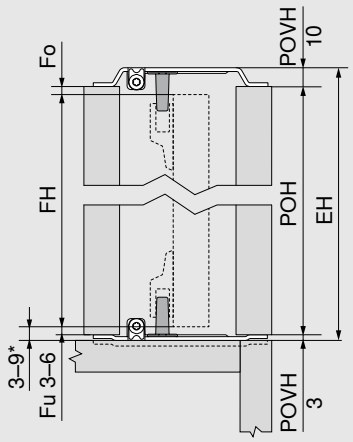

* Nếu khoảng cách giữa mặt cánh và mặt bàn bên dưới < 6 mm, khớp nối tủ kỹ thuật phải được lắp chìm vào mặt bàn

FH = POH - Fo - Fu

EH ≤ POH + POVH phía trên và phía dưới

POVH phía trên 10 mm: khoảng hở 0 – 6 mm

POVH phía dưới 3 mm: khoảng hở 3 – 6 mm

- Hãy tính đến việc tủ kỹ thuật phải nghiêng trong quá trình lắp đặt
- Khoảng cách tối thiểu giữa mặt cánh và tủ bên dưới với mặt cánh phẳng (ví dụ: không nhìn thấy mặt bàn) là 3 mm
- Khoảng cách tối thiểu giữa mặt cánh và tủ bên dưới với mặt cánh nhô ra (ví dụ: có thể nhìn thấy mặt bàn) là 6 mm
- Khoảng cách tối thiểu đến tủ tiếp theo bên trên (không cố định) là 3 mm, đối với tủ bên trên (cố định), tấm chèn mặt cánh 6mm nên được tính toán
- Nên thử nghiệm nếu ứng dụng ở khu vực rìa
- Phải tính đến chiều cao khớp nối tủ kỹ thuật trong quá trình lập kế hoạch
- Khoảng cách giữa mặt cánh và tủ tiếp theo ở trên và dưới được tạo thành từ Fu hoặc Fo + POVH

EH	Chiều cao lắp đặt
Fo	Khoảng hở phía trên
Fu	Khoảng hở phía dưới
FH	Chiều cao mặt trước
POH	Chiều cao tủ kỹ thuật
POVH	Chiều cao khớp nối tủ kỹ thuật

Triển khai bản vẽ

Trọng lượng mặt cánh tối đa cho tủ lắp trên mặt bàn tính bằng kg cho mỗi mặt cánh

Chiều cao mặt cánh FH (mm)	Chiều rộng mặt cánh FB (mm)						
	450	500	550	600	650	700	750
1130–1349	22	20	18	16	15	14	13
1350–1499	23	21	19	18	17	16	15
1500–1649	25	23	21	19	18	17	16
1650–1799	27	25	23	21	20	19	18

Lưu ý

- Chiều rộng mặt cánh tối đa khi thiết kế tủ lắp trên mặt bàn là 750 mm
- Chiều cao tủ kỹ thuật tối đa khi thiết kế tủ lắp trên mặt bàn là 1806 mm

Chiều cao lọt lòng và chiều sâu lọt lòng trong ứng dụng

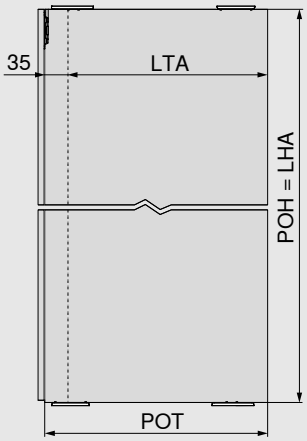

LHA = POH

LTA = POT - 35 mm

- Chiều cao/chiều sâu lọt lòng bên trong ứng dụng xác định chiều cao/chiều sâu tối đa cho tủ bên trong.

LHA	Chiều cao lọt lòng bên trong ứng dụng
LTA	Chiều sâu lọt lòng bên trong ứng dụng
POH	Chiều cao tủ kỹ thuật
POT	Chiều sâu tủ kỹ thuật

REVEGO uno + uno - cửa đơn bên phải và cửa đơn bên trái

Yêu cầu về không gian			
Kích thước lắp đặt (mm)	**Chiều rộng lắp đặt EB**	**Chiều cao lắp đặt EH**	**Chiều sâu lắp đặt ET**
	900–1800	1155–3012	từ 573
Kích thước lọt lòng trong ứng dụng (mm)	**Chiều rộng lọt lòng trong ứng dụng LWA**	**Chiều cao lọt lòng trong ứng dụng LHA**	**Chiều sâu lọt lòng trong ứng dụng LTA**
	lên tới 1600	lên tới 2999	từ 518
Kích thước tủ kỹ thuật (mm)	**Chiều rộng tủ kỹ thuật POB**	**Chiều cao tủ kỹ thuật POH**	**Chiều sâu tủ kỹ thuật POT**
	100	1142–2999	từ 553
Kích thước mặt cánh (mm)	**Chiều rộng mặt cánh FB**	**Chiều cao mặt cánh FH**	**Độ dày mặt cánh FD**
	442–898	1130–2980	18–26
Trọng lượng mặt cánh FG	lên tới 35kg cho mỗi mặt cánh		

Tổng quan

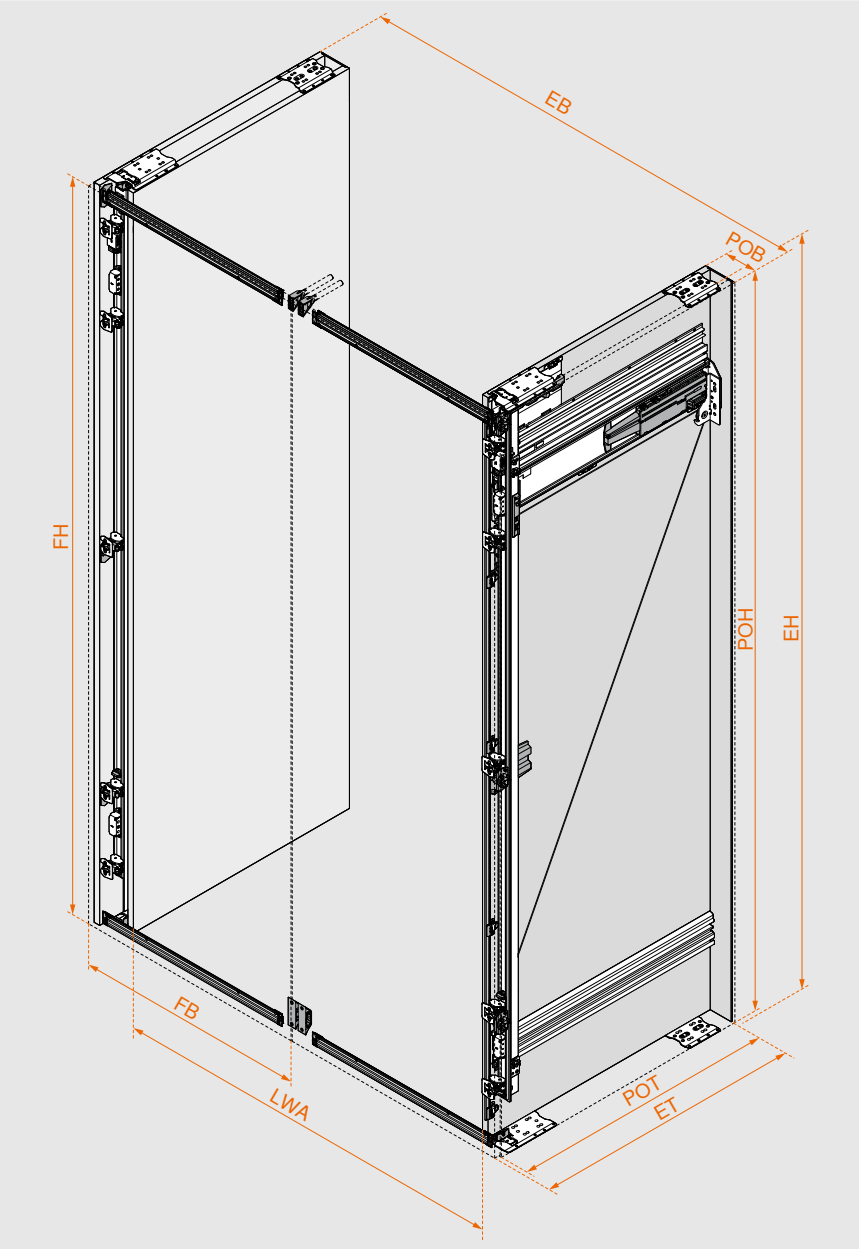

Dễ dàng lựa chọn phụ kiện

Dễ dàng tìm ra danh sách phụ kiện và vị trí khoan mà bạn cần nhờ sử dụng Bộ định dạng cấu hình sản phẩm.

Với mỗi cấu hình sản phẩm, bạn sẽ nhận được bản vẽ sản xuất, danh sách phụ kiện và kích thước của các bộ phận bằng gỗ, dữ liệu CAD 3D cho phần mềm thiết kế của bạn, cũng như các chương trình CAM bao gồm thông số khoan để gia công trực tiếp trên máy CNC.

Nhập mã web của Bộ định dạng cấu hình sản phẩm, nhấp vào URL hoặc quét mã QR. Bạn chưa có thông tin đăng nhập cho các dịch vụ kỹ thuật số của Blum? Đăng ký tại đây và nhận quyền truy cập miễn phí.

Mã web **DQDN1C**

Bộ định dạng cấu hình sản phẩm
www.blum.com/rev9

Lắp đặt và điều chỉnh
www.blum.com/rev5

Tổng quan về linh kiện

Tủ kỹ thuật

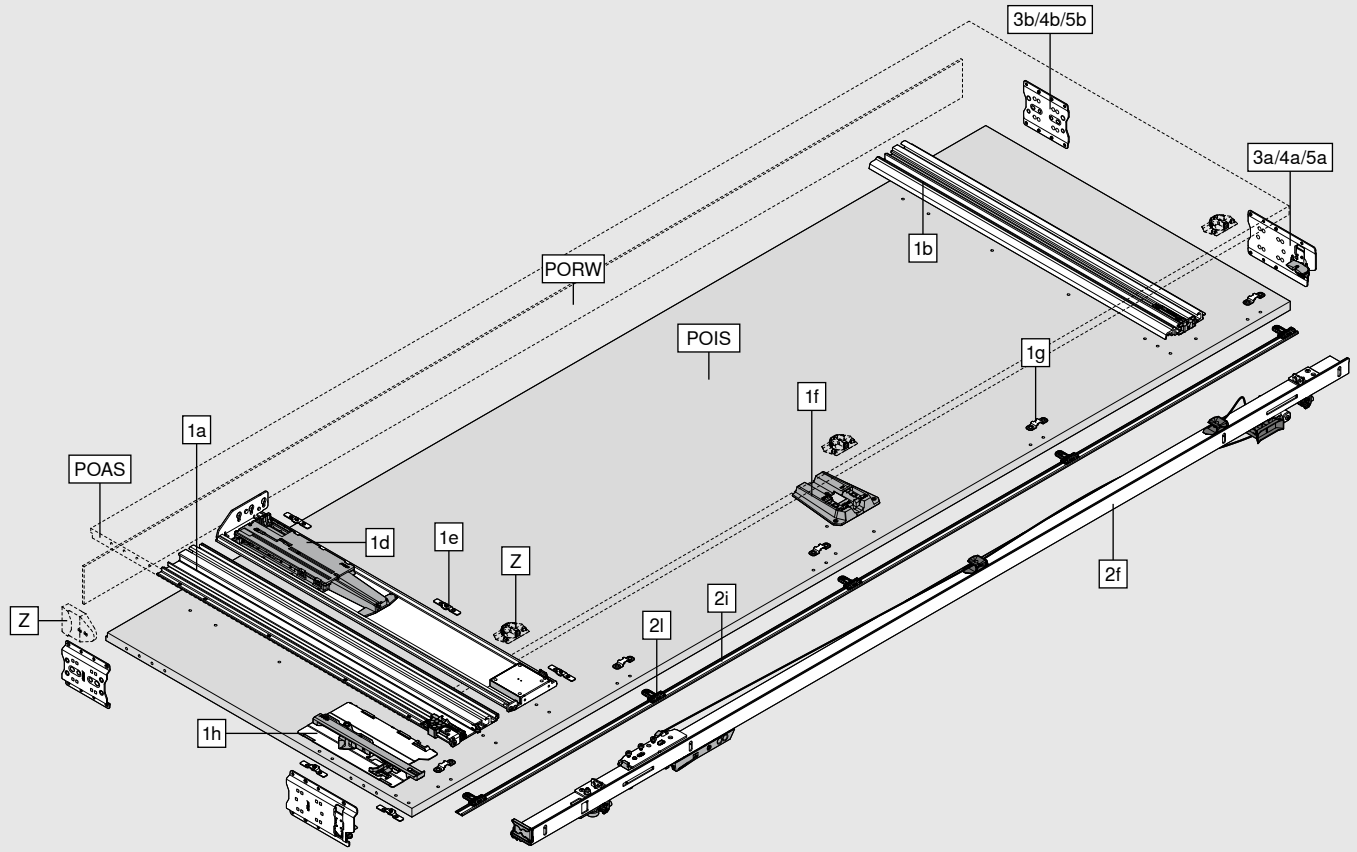

Bao gồm:	
1a	Ray trượt trên
1b	Ray trượt dưới
1d	Bộ nhấn mở TIP-ON
1e	Kẹp cố định
1f	Bộ giảm chấn BLUMOTION
1g	Đế cho nẹp che trong tủ kỹ thuật
1h	Bộ BLUMATIC
2f	Bộ bản lề
2i	Nẹp che trong tủ kỹ thuật
2l	Khớp gắn cho nẹp che trong tủ kỹ thuật
3a/4a/5a	Khớp nối trước tủ kỹ thuật
3b/4b/5b	Khớp nối sau tủ kỹ thuật
Z	Cảm biến tắt cho thiết bị điện
	Bảo vệ chống trầy xước
POAS	Mặt ngoài tủ kỹ thuật
POIS	Mặt trong tủ kỹ thuật
PORW	Ván hậu tủ kỹ thuật

Tổng quan về linh kiện

Mặt cánh

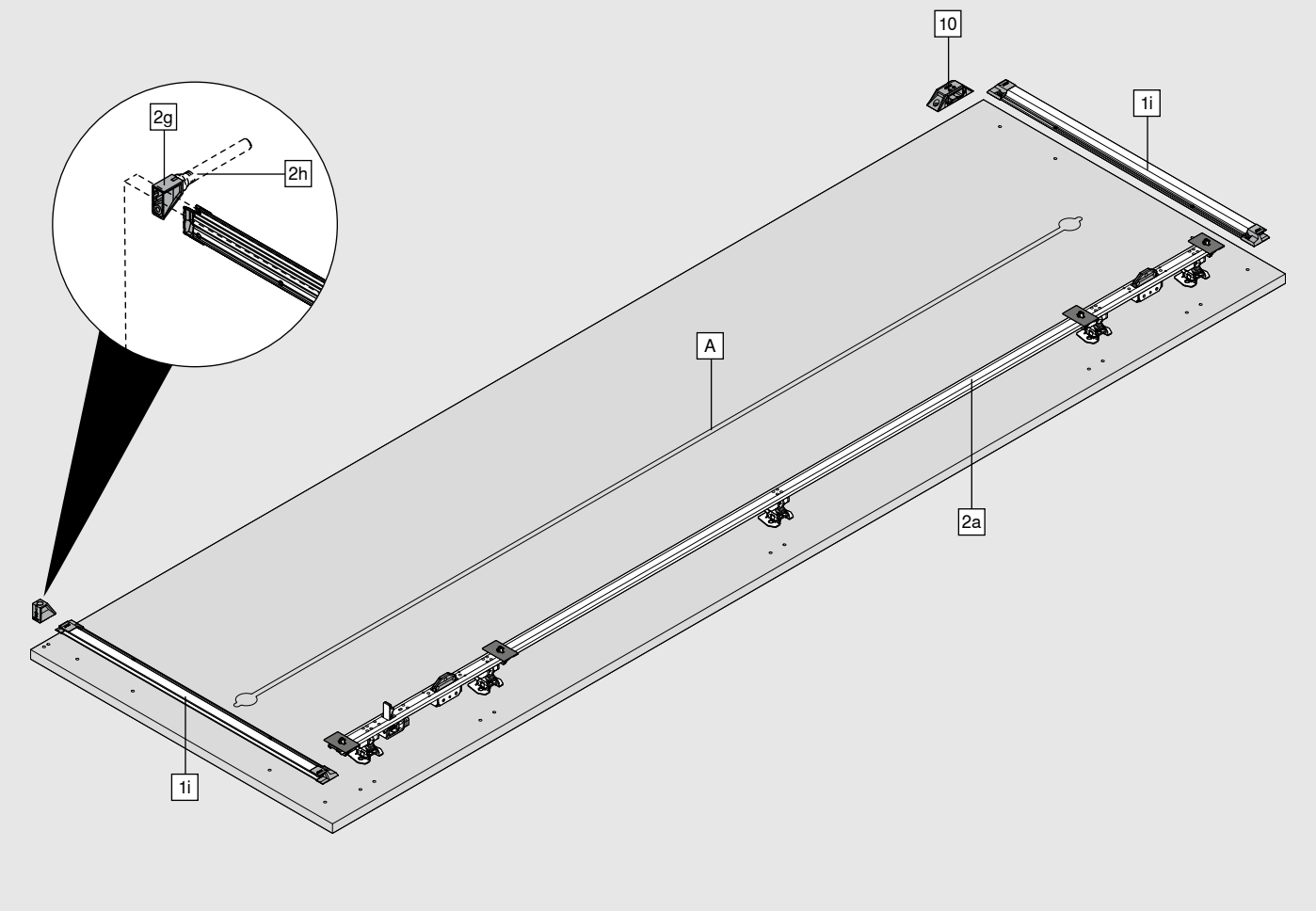

Bao gồm:

1i	Thanh ổn định mặt cánh
2a	Bộ bản lề
2g	Nút đệm TIP-ON
2h	TIP-ON bao gồm bas hit
10	Thanh hỗ trợ mở cửa ở giữa

A Chúng tôi khuyến nghị sử dụng ít nhất một thanh chống mo có chiều cao lắp đặt tối đa là 3 mm.
Không được sử dụng thanh chống mo có chiều cao lớn hơn 3 mm.

Mã đặt hàng

1	Bộ ray trượt kèm TIP-ON			
	Chiều dài ray NL (mm)	**Chiều sâu tủ kỹ thuật tối thiểu POT* (mm)**	**Trái**	**Phải**
	450	550	801P450E.L3	801P450E.R3
	500	600	801P500E.L3	801P500E.R3
	600	700	801P600E.L3	801P600E.R3
	700	800	801P700E.L3	801P700E.R3
	800	900	801P800E.L3	801P800E.R3

* Thông số kỹ thuật chưa bao gồm ván hậu tủ kỹ thuật. Cần có ván hậu với độ dày ít nhất 3 mm.
Ray trượt và ray TIP-ON có thể được cắt ngắn theo bất kỳ chiều dài nào.

Bao gồm:		
1a	**1 x**	Ray trượt trên
1b	**1 x**	Ray trượt dưới
1d	**1 x**	Bộ nhấn mở TIP-ON
1e	**5 x**	Kẹp cố định
1f	**1 x**	Bộ giảm chấn BLUMOTION
1g	**5 x**	Đế cho nẹp che trong tủ kỹ thuật
1h	**1 x**	Bộ BLUMATIC
1i	**2 x**	Thanh ổn định mặt cánh: thanh trượt và nắp che, sơn tĩnh điện màu đen

Đặt hàng 1 bộ cho mỗi cánh đơn, 1x trái và 1x phải

2	Bộ bản lề		
	Chiều cao tủ kỹ thuật (mm)	**Trái**	**Phải**
	1142–1356	801T1140.L3	801T1140.R3
	1357–1506	801T1350.L3	801T1350.R3
	1507–1656	801T1500.L3	801T1500.R3
	1657–1806	801T1650.L3	801T1650.R3
	1807–1956	801T1800.L3	801T1800.R3
	1957–2106	801T1950.L3	801T1950.R3
	2107–2256	801T2100.L3	801T2100.R3
	2257–2406	801T2250.L3	801T2250.R3
	2407–2556	801T2400.L3	801T2400.R3
	2557–2706	801T2550.L3	801T2550.R3
	2707–2856	801T2700.L3	801T2700.R3
	2857–2999	801T2850.L3	801T2850.R3

Nẹp có thể được cắt ngắn đến chiều dài phù hợp

Bao gồm:		
2a	**1 x**	Bas gắn bản lề, màu đen
2f	**1 x**	Bộ bản lề
2g	**1 x**	Nút đệm TIP-ON
2h	**1 x**	TIP-ON bao gồm bas hit, màu đen
2i	**1 x**	Nẹp che, sơn tĩnh điện màu đen
2l	**3–5 x**	Khớp cho nẹp che
-	**21 x**	Vít hệ thống cho 1i, 2a, 2g và 10, 6 x 14.5 mm, màu đen

Đặt hàng 1 bộ cho mỗi cánh đơn, 1x trái và 1x phải

Mã đặt hàng

Bộ khớp nối tủ kỹ thuật				
3	Ứng dụng có len chân tủ			
	Độ dày hông tủ kỹ thuật (mm)	Màu sắc		
	15–19	Màu đen		801V505B
Khớp nối trên + dưới: POVH 10 mm cho khoảng hở 0 – 6 mm				
POVH Chiều cao khớp nối				
Bao gồm:				
3a	2 x	Khớp nối trước		
3b	2 x	Khớp nối sau		
Đặt 1x cho mỗi cánh đơn				

Bộ khớp nối tủ kỹ thuật				
4	Ứng dụng không có len chân tủ			
	Độ dày hông tủ kỹ thuật (mm)	Màu sắc	Trái	Phải
	15–19	Màu đen	801V605B.L1	801V605B.R1
Khớp nối tủ trên: POVH 10 mm cho khoảng hở 0 – 6 mm				
Khớp nối dưới: POVH 3 mm đối với khoảng hở từ 7 – 13 mm				
POVH Chiều cao khớp nối				
Bao gồm:				
4a	2 x	Khớp nối trước		
4b	2 x	Khớp nối sau		
Đặt hàng 1 bộ cho mỗi cánh đơn, 1x trái và 1x phải				

Bộ khớp nối tủ kỹ thuật				
5	Ứng dụng tủ lắp trên mặt bàn			
	Độ dày hông tủ kỹ thuật (mm)	Màu sắc	Trái	Phải
	15–19	Màu đen	801V705B.L3	801V705B.R3
Khớp nối trên: POVH 10 mm cho khoảng hở 0 – 6 mm				
Khớp nối dưới: POVH 3 mm đối với khoảng hở từ 3 – 6 mm				
POVH Chiều cao khớp nối				
Bao gồm:				
5a	2 x	Khớp nối trước		
5b	2 x	Khớp nối sau		
Đặt hàng 1 bộ cho mỗi cánh đơn, 1x trái và 1x phải				

10	Bộ phụ kiện cho hai cánh đơn kết hợp	
	Màu sắc	
	Màu đen	800ZA02S
Bao gồm:		
1 x	Thanh hỗ trợ mở cửa (trái + phải)	

Mã đặt hàng

Z	Phụ kiện

Cảm biến tắt cho thiết bị điện		
		801ZG0BS
	Phù hợp riêng cho thiết bị sử dụng công tắc có mặt tiếp xúc từ tính (số linh kiện 3623011) của Halemeier GmbH (www.halemeier.de)	
	Tuyên bố miễn trừ trách nhiệm: Blum không chịu bất kỳ trách nhiệm pháp lý nào đối với chức năng đóng ngắt của thiết bị điện	
Bao gồm:		
1 x	Cảm biến tắt	
1 x	Vòng nam châm với bas hit	
4 x	Vít chìm M4x12 cho công tắc cảm biến	
2 x	Vít đầu tròn M4x5 cho công tắc cảm biến	

Bảo vệ chống trầy xước		
	Đối với độ dày mặt cánh từ 23 mm	801ZA00S
	Đối với độ dày mặt cánh dưới 23 mm, bảo vệ chống trầy xước có thể hỗ trợ bổ sung an toàn cho mặt cánh	
Bao gồm:		
3 x	Bảo vệ chống trầy xước trên hông ngoài tủ kỹ thuật	

Vít		
	vít hệ thống 6 x 14.5 mm, mạ niken	661.1450.HG
	vít dùng cho ván công nghiệp 4 x 35 mm, mạ niken	664.3500

Khớp nối tủ kỹ thuật		
	Khớp nối sau, chiều cao khớp nối (POVH) 10mm	801V5002
Khớp nối bổ sung cho ứng dụng len chân lùi		

EXPANDO T – dành cho tủ nội thất với mặt cánh mỏng		
	EXPANDO T – đơn	70T4532T
EXPANDO T thích hợp với tủ nội thất với mặt cánh mỏng – xem trang 81		
Với độ dày mặt cánh nhỏ hơn 18 mm, chúng tôi đề xuất thử nghiệm		
Sản phẩm không bao gồm vít		

Triển khai bản vẽ

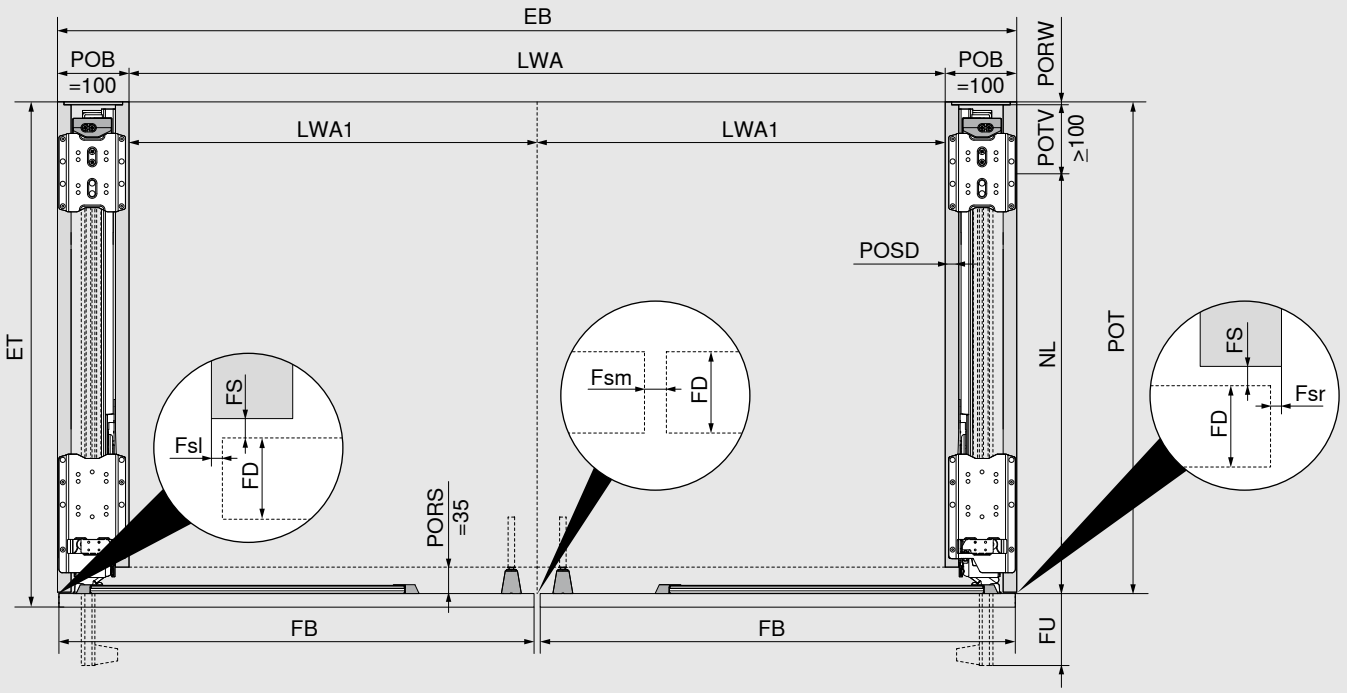

Chiều sâu lắp đặt/chiều sâu tủ kỹ thuật
ET = POT + FS (2 mm) + FD
POT tối thiểu = NL + POTV (≥ 100 mm) + PORW (≥ 3 mm)
Chiều rộng lắp đặt/ chiều rộng lọt lòng bên trong ứng dụng
EB = 2 x LWA1 + 2 x POB (100 + 100 mm)
FB = EB - Fsl - Fsr Fsl/Fsr = 1.0 – 4.0 mm; Fsm = 2.0 – 8.0 mm FD = 18 – 26 mm
NL tối đa = FB + 8 mm
FU = FB - NL + 15 mm (FU tối thiểu = 7 mm)
FD = 18 – 26 mm

- Bằng cách cắt các ray trượt theo kích thước, phần nhô ra của mặt cánh (FU) có thể được tùy chỉnh.
- Để đảm bảo chức năng tối ưu, các mặt cánh nằm ở một góc hơi nghiêng vào bên trong tủ kỹ thuật.
- Cần có một hông tủ khi lắp một ứng dụng độc lập hoặc một mặt liền kề với mặt bàn.
- Chiều rộng lọt lòng trong ứng dụng xác định chiều rộng tối đa cho tủ bên trong.
- Với độ dày mặt cánh (FD) nhỏ hơn 18 mm (có thể tùy thuộc vào vật liệu/độ ổn định), chúng tôi đề xuất thử nghiệm.

EB	Chiều rộng lắp đặt
ET	Chiều sâu lắp đặt
Fsl	Khoảng hở bên trái
Fsr	Khoảng hở bên phải
Fsm	Khoảng hở ở giữa cạnh bên (giữa các mặt cánh)
FB	Chiều rộng mặt cánh
FD	Độ dày mặt cánh
FS	Khoảng hở với mặt cánh tủ
FU	Phần nhô ra của mặt cánh
LWA	Chiều rộng lọt lòng trong ứng dụng
LWA1	Chiều rộng lọt lòng trong ứng dụng, cửa đơn
NL	Chiều dài ray
POB	Chiều rộng tủ kỹ thuật
POT	Chiều sâu tủ kỹ thuật
PORS	Khoảng hở mặt cánh và kệ cố định
PORW	Ván hậu tủ chứa cánh xếp âm
POSD	Độ dày ván hông tủ kỹ thuật
POTV	Chiều sâu bị mất của tủ kỹ thuật

Triển khai bản vẽ

Khoảng hở bên tối thiểu

Từ tủ kỹ thuật này đến tủ kỹ thuật khác/ tủ liền kề

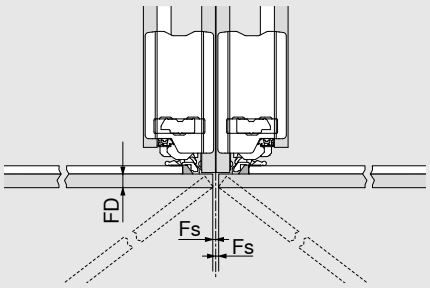

Từ tủ kỹ thuật đến tường/tấm trang trí

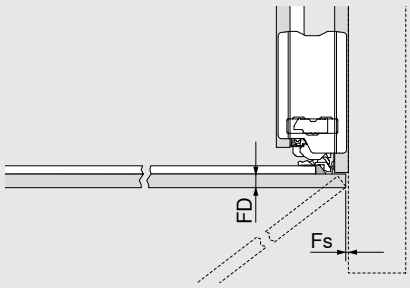

FD (mm)	Fs tối thiểu (mm)
18 –20	2
20.1–23	2.5
23.1–26	3

FD	Độ dày mặt cánh
Fs	Khoảng hở bên

Chiều cao lắp đặt, chiều cao mặt trước

Ứng dụng có len chân tủ

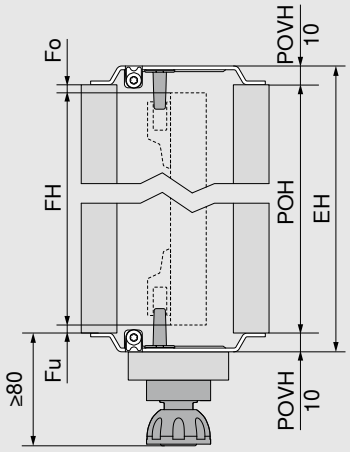

FH = POH - Fo - Fu

EH ≤ POH + POVH phía trên và phía dưới

POVH 10 mm: khoảng hở 0 – 6 mm

- Hãy tính đến việc tủ kỹ thuật phải nghiêng trong quá trình lắp đặt
- Khoảng cách tối thiểu tủ tiếp theo phía trên (không cố định) 3 mm, đối với tủ cố định, phải tính đến khoảng cách chèn mặt cánh là 6 mm
- Phải tính đến chiều cao khớp nối tủ ký thuật trong quá trình lập kế hoạch
- Chiều cao len chân tủ tối thiểu là 80 mm

EH	Chiều cao lắp đặt
Fo	Khoảng hở phía trên
Fu	Khoảng hở phía dưới
FH	Chiều cao mặt cánh
POH	Chiều cao tủ kỹ thuật
POVH	Chiều cao khớp nối tủ kỹ thuật

Ứng dụng có len chân tủ lùi

Khớp nối bổ sung cho tủ kỹ thuật

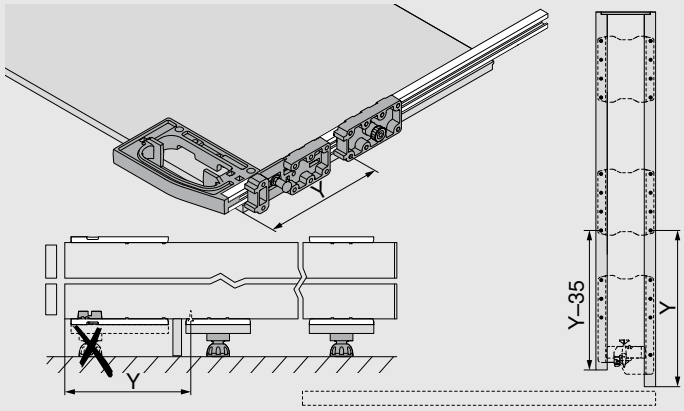

Triển khai bản vẽ

Chiều cao lắp đặt, chiều cao mặt cánh

Ứng dụng không có len chân tủ

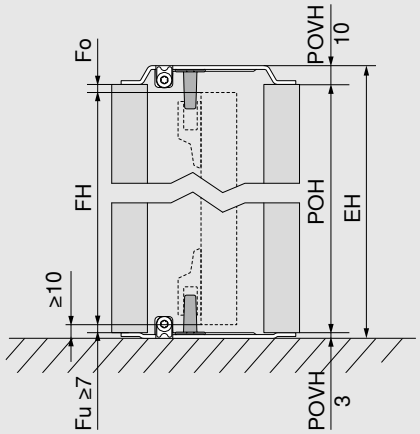

FH = POH - Fo - Fu

EH ≤ POH + POVH phía trên và phía dưới

POVH phía trên 10 mm: khoảng hở 0 – 6 mm

POVH phía dưới 3 mm: khoảng hở 7 – 13 mm

- Hãy tính đến việc tủ kỹ thuật phải nghiêng trong quá trình lắp đặt
- Khoảng cách tối thiểu từ mép dưới cùng mặt cánh đến sàn hoặc tủ tiếp theo bên dưới là 10 mm
- Khoảng cách tối thiểu đến tủ bên trên (không cố định) tiếp theo là 3 mm, đối với tủ cố định, phải tính đến khoảng cách chèn mặt cánh là 6 mm
- Phải tính đến chiều cao khớp nối tủ kỹ thuật trong quá trình lập kế hoạch

EH	Chiều cao lắp đặt
Fo	Khoảng hở phía trên
Fu	Khoảng hở phía dưới
FH	Chiều cao mặt cánh
POH	Chiều cao tủ kỹ thuật
POVH	Chiều cao khớp nối tủ kỹ thuật

Chiều cao lắp đặt, chiều cao mặt cánh

Ứng dụng tủ lắp trên mặt bàn

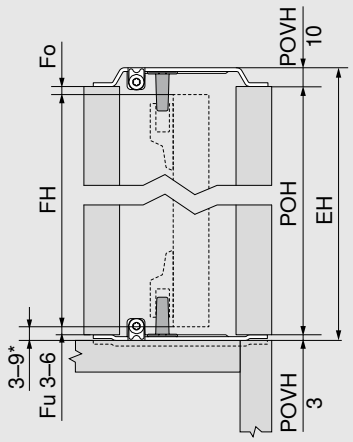

FH = POH - Fo - Fu

EH ≤ POH + POVH phía trên và phía dưới

POVH phía trên 10 mm: khoảng hở 0 – 6 mm

POVH phía dưới 3 mm: khoảng hở 3 – 6 mm

- Hãy tính đến việc tủ kỹ thuật phải nghiêng trong quá trình lắp đặt
- Khoảng cách tối thiểu giữa mặt cánh và tủ tiếp theo bên dưới với mặt cánh phẳng (ví dụ: không nhìn thấy mặt bàn) là 3 mm
- Khoảng cách tối thiểu giữa mặt cánh và tủ tiếp theo bên dưới với cánh nhô ra (ví dụ: có thể nhìn thấy mặt bàn) là 6 mm
- Khoảng cách tối thiểu đến tủ tiếp theo bên trên (không cố định) là 3 mm, đối với phần tủ cố định, phải tính đến khoảng cách chèn mặt cánh là 6 mm
- Nên thử nghiệm ở các khu vực rìa
- Phải tính đến chiều cao khớp nối tủ kỹ thuật trong quá trình lập kế hoạch
- Khoảng cách giữa mặt cánh và tủ tiếp theo ở trên và dưới được tạo thành từ Fu hoặc Fo + POVH

EH	Chiều cao lắp đặt
Fo	Khoảng hở phía trên
Fu	Khoảng hở phía dưới
FH	Chiều cao mặt cánh
POH	Chiều cao tủ kỹ thuật
POVH	Chiều cao khớp nối tủ kỹ thuật

* Nếu khoảng cách giữa mặt cánh và mặt bàn bên dưới < 6 mm, khớp nối tủ kỹ thuật phải được lắp chìm vào mặt bàn

Triển khai bản vẽ

Trọng lượng mặt cánh tối đa cho tủ lắp trên mặt bàn tính bằng kg cho mỗi mặt cánh

Chiều cao mặt cánh FH (mm)	Chiều rộng mặt cánh FB (mm)						
	450	500	550	600	650	700	750
1130–1349	22	20	18	16	15	14	13
1350–1499	23	21	19	18	17	16	15
1500–1649	25	23	21	19	18	17	16
1650–1799	27	25	23	21	20	19	18

Lưu ý

- Chiều rộng mặt cánh tối đa khi thiết kế tủ lắp trên mặt bàn là 750 mm
- Chiều cao tủ kỹ thuật tối đa khi thiết kế tủ lắp trên mặt bàn là 1806 mm

Chiều cao lọt lòng và chiều sâu lọt lòng trong ứng dụng

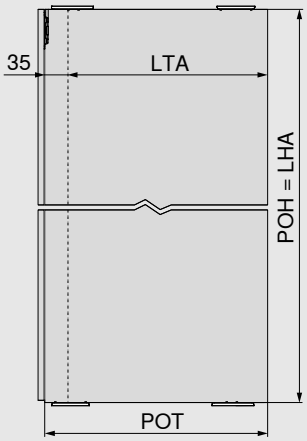

LHA = POH

LTA = POT - 35 mm

- Chiều cao/chiều sâu bên trong trong ứng dụng xác định chiều cao/chiều sâu tối đa cho tủ bên trong.

LHA	Chiều cao lọt lòng bên trong ứng dụng
LTA	Chiều sâu lọt lòng bên trong ứng dụng
POH	Chiều cao tủ kỹ thuật
POT	Chiều sâu tủ kỹ thuật

Thanh hỗ trợ mở cửa ở giữa

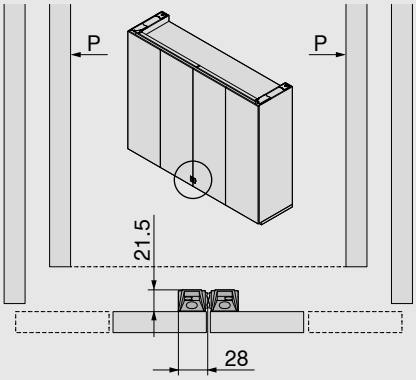

- Hỗ trợ một cánh đơn liền kề với một cánh đôi, hai cánh đơn liền kề với nhau hoặc hai cánh đôi liền kề với nhau

P	Tủ kỹ thuật

REVEGO duo - cửa đôi phải hoặc trái

Yêu cầu về không gian			
Kích thước lắp đặt (mm)	**Chiều rộng lắp đặt EB**	**Chiều cao lắp đặt EH**	**Chiều sâu lắp đặt ET**
	900–1500	1155–3012	từ 573
Kích thước lọt lòng trong ứng dụng (mm)	**Chiều rộng lọt lòng trong ứng dụng LWA**	**Chiều cao lọt lòng trong ứng dụng LHA**	**Chiều sâu lọt lòng trong ứng dụng LTA**
	lên tới 1350	lên tới 2884	Từ 483
Kích thước tủ kỹ thuật (mm)	**Chiều rộng tủ kỹ thuật POB**	**Chiều cao tủ kỹ thuật POH**	**Chiều sâu tủ kỹ thuật POT**
	150	1142–2999	từ 553
Kích thước mặt cánh (mm)	**Chiều rộng mặt cánh FB**	**Chiều cao mặt cánh FH**	**Độ dày mặt cánh FD**
	442–748	1130–2980	18–26
Trọng lượng mặt cánh FG	lên tới 35kg cho mỗi mặt cánh		

Tổng quan

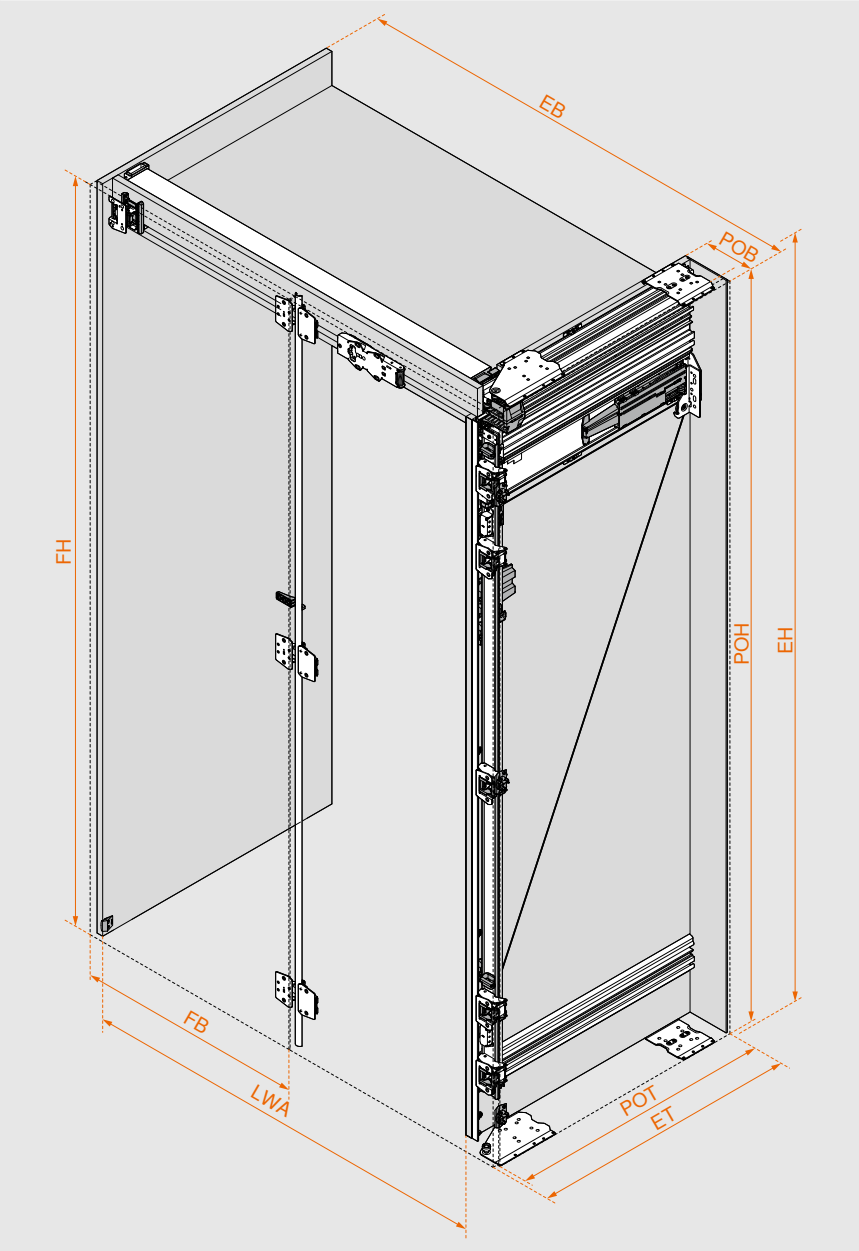

Dễ dàng lựa chọn phụ kiện

Dễ dàng tìm ra danh sách phụ kiện và vị trí khoan mà bạn cần nhờ sử dụng Bộ định dạng cấu hình sản phẩm.

Với mỗi cấu hình sản phẩm, bạn sẽ nhận được bản vẽ sản xuất, danh sách phụ kiện và kích thước của các bộ phận bằng gỗ, dữ liệu CAD 3D cho phần mềm thiết kế của bạn, cũng như các chương trình CAM bao gồm thông số khoan để gia công trực tiếp trên máy CNC.

Nhập mã web của Bộ định dạng cấu hình sản phẩm, nhấp vào URL hoặc quét mã QR. Bạn chưa có thông tin đăng nhập cho các dịch vụ kỹ thuật số của Blum? Đăng ký tại đây và nhận quyền truy cập miễn phí.

Mã web **DQITIM**

Bộ định dạng cấu hình sản phẩm
www.blum.com/rev10

Lắp đặt và điều chỉnh
www.blum.com/rev6

Tổng quan về thành phần

Tủ kỹ thuật

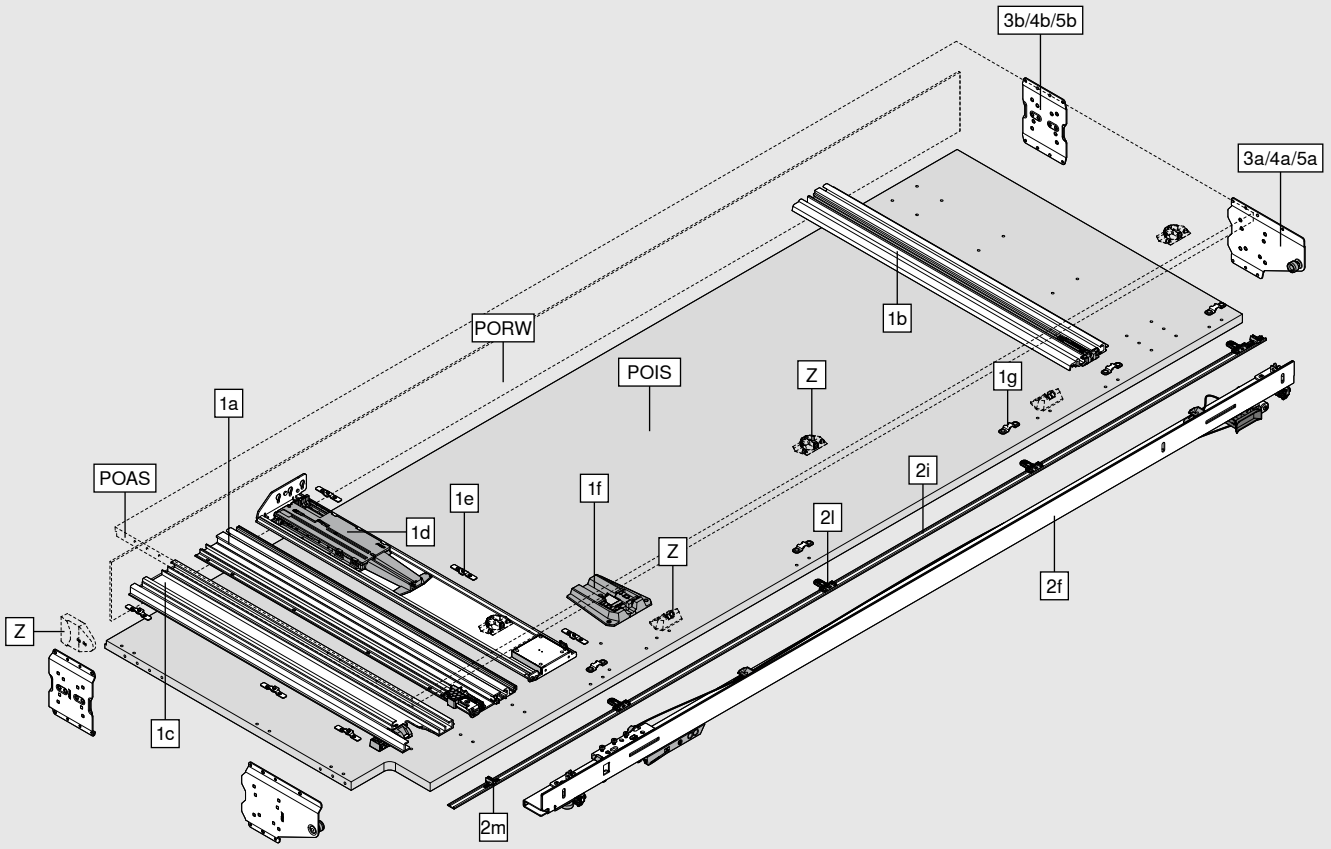

Bao gồm:	
1a	Ray trượt trên
1b	Ray trượt dưới
1c	Ray trượt bánh xe
1d	Bộ nhấn mở TIP-ON
1e	Kẹp cố định
1f	Bộ giảm chấn BLUMOTION
1g	Đế cho nẹp che trong tủ kỹ thuật
2f	Bộ bản lề
2i	Nẹp che trong tủ kỹ thuật
2l	Khớp gắn nẹp che
2m	Bas đỡ nẹp che
3a/4a/5a	Khớp nối trước tủ kỹ thuật
3b/4b/5b	Khớp nối sau tủ kỹ thuật
Z	Cảm biến tắt cho thiết bị điện
	Bảo vệ chống trầy xước
POAS	Mặt ngoài tủ kỹ thuật
POIS	Mặt trong tủ kỹ thuật
PORW	Ván hậu tủ kỹ thuật

Tổng quan về thành phần

Mặt cánh

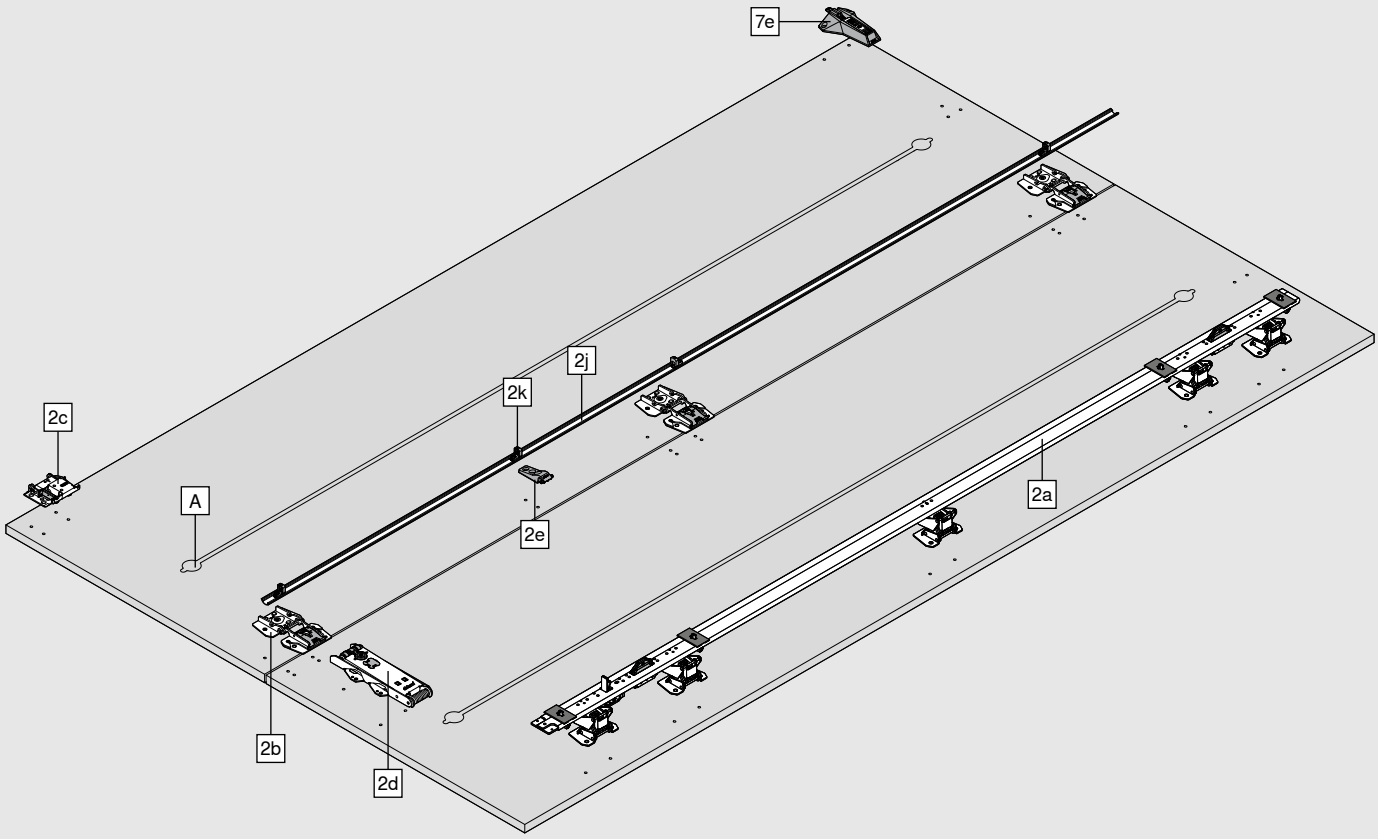

Bao gồm:

2a	Bộ bản lề
2b	Bản lề giữa
2c	Bản lề con lăn
2d	Bộ nhấn mở TIP-ON
2e	Đế gắn nẹp che trên cánh
2j	Nẹp che trên cánh
2k	Khớp gắn cho nẹp che
7e	Phụ kiện hỗ trợ mở cửa cho hông tủ trùm ngoài/ tấm trang trí

A Chúng tôi khuyến nghị sử dụng ít nhất một thanh chống mo có chiều cao lắp đặt tối đa là 20 mm.
Không gian ở giữa 2 cánh xếp tối đa là 20mm.

Tổng quan về thành phần

Thanh trượt

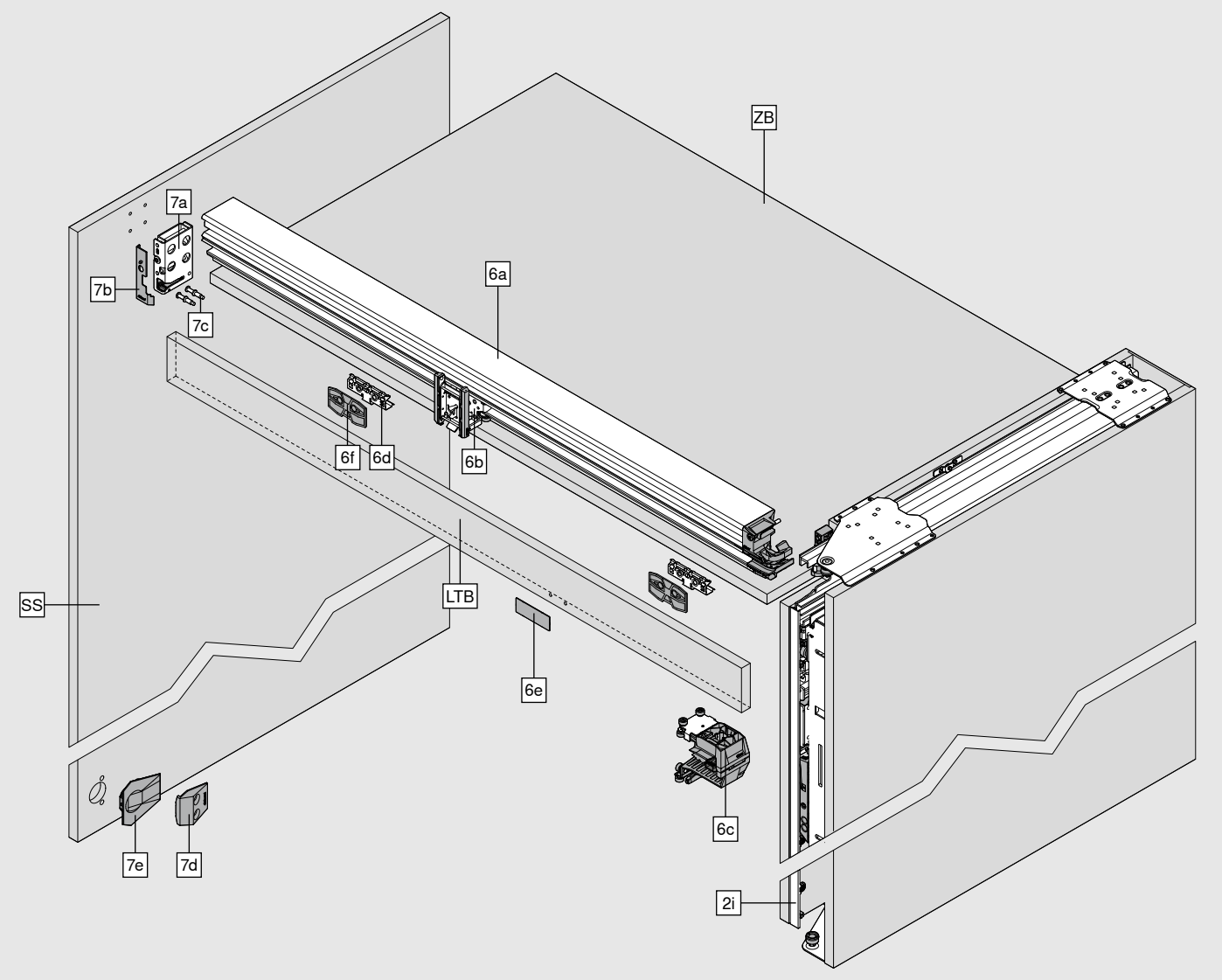

Bao gồm:	
2i	Nẹp che trong tủ kỹ thuật
6a	Thanh trượt
6b	Con lăn
6c	Băng tải con lăn
6d	Bas gắn tấm che thanh trượt
6e	Bas hít TIP-ON
6f	Nút đệm
7a	Khớp nối thanh trượt
7b	Nắp đậy cho khớp nối thanh trượt
7c	Chốt cho khớp nối thanh trượt
7d	Phụ kiện hỗ trợ mở cửa trên hông tủ lọt lòng
7e	Phụ kiện hỗ trợ mở cửa cho hông tủ trùm ngoài/tấm trang trí
SS	Hông tủ tùy chọn
ZB	Kệ cố định
LTB	Tấm che thanh trượt

Mã đặt hàng

1	Bộ ray trượt kèm TIP-ON			
	Chiều dài ray NL (mm)	**Chiều sâu tủ kỹ thuật tối thiểu POT* (mm)**	**Trái**	**Phải**
	450	550	802P450D.L3	802P450D.R3
	525	625	802P525D.L3	802P525D.R3
	600	700	802P600D.L3	802P600D.R3
	675	775	802P675D.L3	802P675D.R3
	750	850	802P750D.L3	802P750D.R3

* Thông số kỹ thuật chưa bao gồm ván hậu tủ kỹ thuật. Cần có ván hậu với độ dày ít nhất 3 mm.
Ray trượt, ray bánh xe và ray TIP-ON có thể được cắt ngắn cho bất kỳ chiều dài ray nào.

Bao gồm:		
1a	**1 x**	Ray trượt trên
1b	**1 x**	Ray trượt dưới
1c	**1 x**	Ray trượt bánh xe
1d	**1 x**	Bộ nhấn mở TIP-ON
1e	**6 x**	Kẹp cố định
1f	**1 x**	Bộ giảm chấn BLUMOTION
1g	**5 x**	Đế cho nẹp che trong tủ kỹ thuật

2	Bộ bản lề với TIP-ON		
	Chiều cao tủ kỹ thuật (mm)	**Trái**	**Phải**
	1142–1356	802T1140.L3	802T1140.R3
	1357–1506	802T1350.L3	802T1350.R3
	1507–1656	802T1500.L3	802T1500.R3
	1657–1806	802T1650.L3	802T1650.R3
	1807–1956	802T1800.L3	802T1800.R3
	1957–2106	802T1950.L3	802T1950.R3
	2107–2256	802T2100.L3	802T2100.R3
	2257–2406	802T2250.L3	802T2250.R3
	2407–2556	802T2400.L3	802T2400.R3
	2557–2706	802T2550.L3	802T2550.R3
	2707–2856	802T2700.L3	802T2700.R3
	2857–2999	802T2850.L3	802T2850.R3

Nẹp che có thể được cắt ngắn đến chiều dài phù hợp

Bao gồm:		
2a	**1 x**	Bas gắn bản lề
2b	**5 x**	Bản lề giữa
2c	**1 x**	Bản lề con lăn
2d	**1 x**	Bộ nhấn mở TIP-ON
2e	**1 x**	Đế gắn nẹp che trên cánh
2f	**1 x**	Bộ bản lề
2i	**1 x**	Nẹp che trong tủ kỹ thuật, sơn tĩnh điện màu đen
2j	**1 x**	Nẹp che trên mặt cánh, sơn tĩnh điện màu đen
2k	**4 x**	Khớp gắn cho nẹp che trên mặt cánh
2l	**2–5 x**	Khớp gắn cho nẹp che trong tủ kỹ thuật
2m	**1 x**	Hỗ trợ nẹp che trong tủ kỹ thuật

Mã đặt hàng

Bộ khớp nối tủ kỹ thuật				
3	Ứng dụng có len chân tủ			
	Độ dày hông tủ kỹ thuật (mm)	Màu sắc		
	15–17	Màu đen		802V560B
	18–19	Màu đen		802V580B
Khớp nối trên + dưới: POVH 10 mm cho khoảng hở 0 – 6 mm				
POVH Chiều cao khớp nối				
Bao gồm:				
3a	2 x	Khớp nối trước		
3b	2 x	Khớp nối sau		

Bộ khớp nối tủ kỹ thuật				
4	Ứng dụng không có len chân tủ			
	Độ dày hông tủ kỹ thuật (mm)	Màu sắc	Trái	Phải
	15–17	Màu đen	802V660B.L1	802V660B.R1
	18–19	Màu đen	802V680B.L1	802V680B.R1
Khớp nối trên: POVH 10 mm cho khoảng hở 0 – 6 mm				
Khớp nối dưới: POVH 3 mm đối với khoảng hở từ 7 – 13 mm				
POVH Chiều cao khớp nối				
Bao gồm:				
4a	2 x	Khớp nối trước		
4b	2 x	Khớp nối sau		

Bộ khớp nối tủ kỹ thuật				
5	Ứng dụng trên mặt bàn			
	Độ dày hông tủ kỹ thuật (mm)	Màu sắc	Trái	Phải
	15–17	Màu đen	802V760B.L3	802V760B.R3
	18–19	Màu đen	802V780B.L3	802V780B.R3
Khớp nối trên: POVH 10 mm cho khoảng hở 0 – 6 mm				
Khớp nối dưới: POVH 3 mm đối với khoảng hở từ 3 – 6 mm				
POVH Chiều cao khớp nối				
Bao gồm:				
5a	2 x	Khớp nối trước		
5b	2 x	Khớp nối sau		

6	Bộ thanh trượt			
	Cửa đôi LWA (mm)	Màu sắc	Trái	Phải
	1050	Sơn tĩnh điện màu đen	802L1050DL3	802L1050DR3
	1200	Sơn tĩnh điện màu đen	802L1200DL3	802L1200DR3
	1250	Sơn tĩnh điện màu đen	802L1250DL3	802L1250DR3
	1350	Sơn tĩnh điện màu đen	802L1350DL3	802L1350DR3
Có thể cắt ngắn thanh trượt theo bất cứ độ dài nào.				
LWA Chiều rộng lọt lòng trong ứng dụng				
Bao gồm:				
6a	1 x	Thanh trượt		
6b	1 x	Con lăn		
6c	1 x	Băng tải con lăn		
6d	2 x	Khớp gắn tấm che thanh trượt		
6e	1 x	Bas hit TIP-ON, màu đen		
6f	2 x	Nút đệm		

Mã đặt hàng

7	Bộ phụ kiện cho một cửa đôi và một cửa đơn		
	Màu sắc	**Trái**	**Phải**
	Màu đen	802M0002.L2	802M0002.R2
Bao gồm:			
7a	**1 x**	Khớp nối thanh trượt	
7b	**1 x**	Nắp đậy cho khớp nối thanh trượt	
7c	**2 x**	Chốt cho khớp nối thanh trượt	
7d	**1 x**	Phụ kiện hỗ trợ mở cửa trên hông tủ (có thể tuỳ chọn theo tình huống lắp đặt)	
7e	**1 x**	Phụ kiện hỗ trợ cửa cho hông tủ bao gồm khớp nối (có thể được chọn tùy thuộc vào tình huống lắp đặt)	

Z	Phụ kiện

Cảm biến tắt cho thiết bị điện	
	802ZG0CS
	Phù hợp riêng cho thiết bị sử dụng công tắc có mặt tiếp xúc từ tính (số linh kiện 3623011) của Halemeier GmbH (www.halemeier.de)
	Tuyên bố miễn trừ trách nhiệm: Blum không chịu bất kỳ trách nhiệm pháp lý nào đối với chức năng đóng ngắt của thiết bị điện
Bao gồm:	
1 x	Công tắc cảm biến
1 x	Vòng nam châm với bas hit
4 x	Vít chìm M4x12 cho công tắc cảm biến
2 x	Vít đầu tròn M4x5 cho công tắc cảm biến

Bảo vệ chống trầy xước	
	Đối với độ dày mặt cánh từ 23 mm — 802ZA00S
	Đối với độ dày mặt cánh dưới 23 mm, bảo vệ chống trầy xước có thể hỗ trợ bổ sung an toàn cho mặt cánh
Bao gồm:	
3 x	Bảo vệ chống trầy xước mặt cánh trên hông ngoài tủ kỹ thuật
2 x	Phụ kiện bảo vệ mặt cánh trên hông trong tủ kỹ thuật

Vít	
	hệ thống vít 6 x 14.5 mm, mạ niken — 661.1450.HG
	vít dùng cho ván công nghiệp 4 x 35 mm, mạ niken — 664.3500

Khớp nối tủ kỹ thuật	
	Khớp nối sau tủ kỹ thuật, chiều cao khớp nối tủ kỹ thuật (POVH) 10mm — 802V5002
Khớp nối bổ sung cho ứng dụng len chân lùi	

EXPANDO T – dành cho tủ nội thất với mặt cánh mỏng	
	EXPANDO T – đơn — 70T4532T
EXPANDO T thích hợp với tủ nội thất với mặt cánh mỏng – xem trang 81	
Với độ dày mặt cánh nhỏ hơn 18 mm, chúng tôi đề xuất thử nghiệm	
Sản phẩm không bao gồm vít	

Triển khai bản vẽ

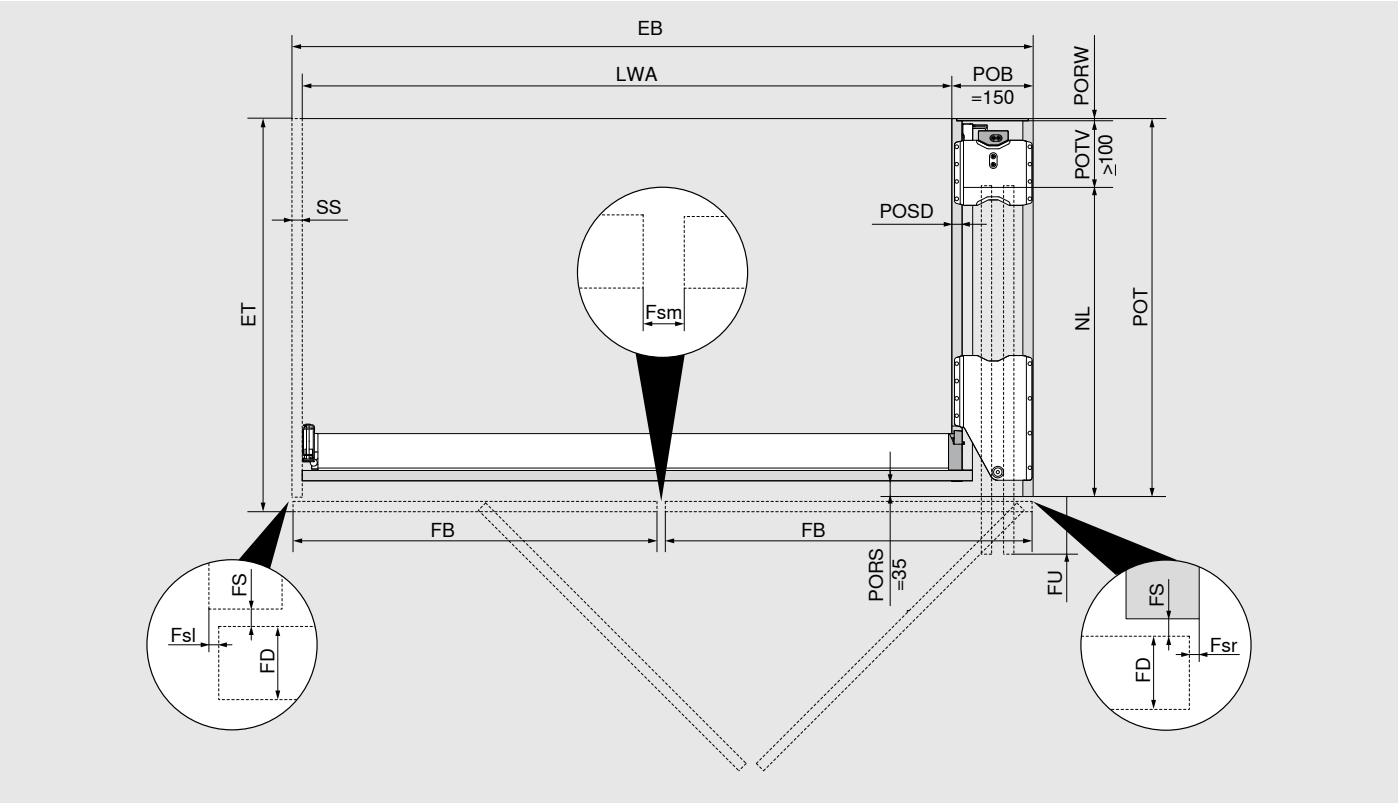

Chiều rộng lắp đặt/chiều rộng lọt lòng bên trong ứng dụng
Đối với tủ không có hông tủ: EB = LWA + POB (150 mm)
Đối với tủ có hông tủ: EB = LWA + POB (150 mm) + SS
Chiều rộng mặt cánh/độ lồi mặt cánh
FB = (EB - Fsl - Fsm - Fsr) : 2 (mặt cánh) Fsl/Fsr = 1.0 – 4.0 mm; Fsm = 2.0 – 8.0 mm
NL tối đa = FB + 8 mm
FU = FB - NL + 15 mm (FU tối thiểu = 7 mm)
Chiều sâu lắp đặt/chiều sâu tủ kỹ thuật
ET = POT + FS (2 mm) + FD
FD = 18 – 26 mm
POT tối thiểu = NL + POTV (≥ 100 mm) + PORW (≥ 3 mm)
POSD = 15–19 mm

- Bằng cách cắt các ray trượt theo kích thước, phần nhô ra của mặt cánh (FU) có thể được tùy chỉnh.
- Để đảm bảo chức năng tối ưu, các mặt cánh nằm ở một góc hơi nghiêng vào bên trong tủ kỹ thuật.
- Chiều rộng lọt lòng trong ứng dụng xác định chiều rộng tối đa cho tủ bên trong.
- Với độ dày mặt cánh (FD) nhỏ hơn 18 mm (có thể tùy thuộc vào vật liệu/độ ổn định), chúng tôi đề xuất thử nghiệm.

EB	Chiều rộng lắp đặt
ET	Chiều sâu lắp đặt
Fsl	Khoảng hở bên trái
Fsr	Khoảng hở bên phải
Fsm	Khoảng hở ở giữa (giữa các mặt cánh)
FB	Chiều rộng mặt cánh
FD	Độ dày mặt cánh
FS	Khoảng hở mặt cánh tủ
FU	Phần nhô ra của mặt cánh
LWA	Chiều rộng lọt lòng trong ứng dụng
NL	Chiều dài ray
POB	Chiều rộng tủ kỹ thuật
POT	Chiều sâu tủ kỹ thuật
PORS	Khoảng hở mặt cánh và kệ cố định
PORW	Ván hậu tủ kỹ thuật
POSD	Độ dày hông tủ kỹ thuật
POTV	Chiều sâu bị mất của tủ kỹ thuật
SS	Hông tủ (tùy chọn)

Triển khai bản vẽ

Khoảng hở bên tối thiểu

Từ tủ kỹ thuật này đến tủ kỹ thuật khác/thùng tủ liền kề

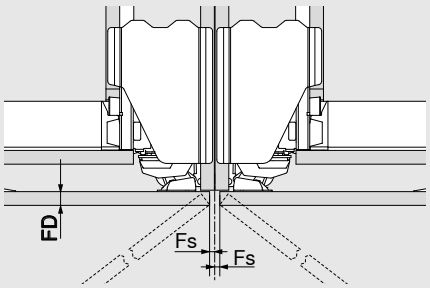

Từ tủ kỹ thuật đến tường/tấm trang trí

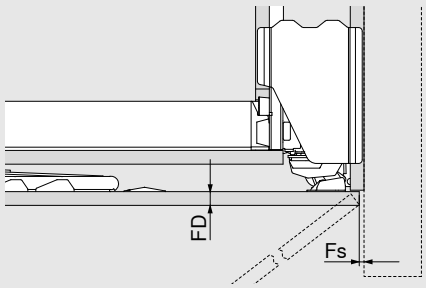

FD (mm)	Fs tối thiểu (mm)
18 –20	2
20.1–23	2.5
23.1–26	3

FD	Độ dày mặt cánh
Fs	Khoảng hở mặt bên

Chiều cao lắp đặt, chiều cao mặt cánh

Ứng dụng có len chân tủ

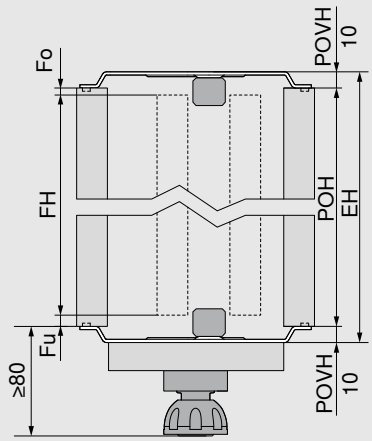

FH = POH - Fo - Fu

EH ≤ POH + POVH phía trên và phía dưới

POVH 10 mm: khoảng hở 0 – 6 mm

- Hãy tính đến việc tủ kỹ thuật phải nghiêng trong quá trình lắp đặt
- Khoảng cách tối thiểu đến tủ (không cố định) tiếp theo bên trên là 3 mm, đối với phần tủ cố định, phải tính đến tấm chèn mặt cánh là 6 mm
- Phải tính đến chiều cao khớp nối tủ kỹ thuật trong quá trình lập kế hoạch
- Chiều cao len chân tủ tối thiểu là 80 mm

EH	Chiều cao lắp đặt
Fo	Khoảng hở phía trên
Fu	Khoảng hở phía dưới
FH	Chiều cao mặt cánh
POH	Chiều cao tủ kỹ thuật
POVH	Chiều cao khớp nối tủ kỹ thuật

Ứng dụng với len chân tủ lùi

Khớp nối tủ kỹ thuật bổ sung phía sau

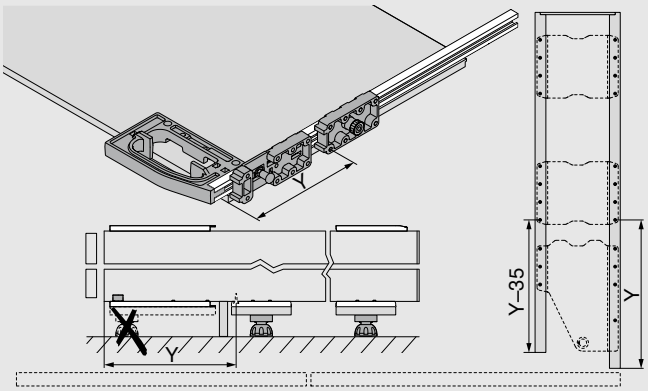

Triển khai bản vẽ

Chiều cao lắp đặt, chiều cao mặt cánh

Ứng dụng không có len chân tủ

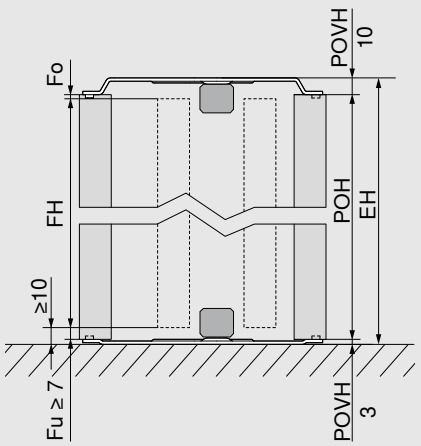

FH = POH - Fo - Fu

EH ≤ POH + POVH phía trên và phía dưới

POVH phía trên 10 mm: khoảng hở 0 – 6 mm

POVH phía dưới 3 mm: khoảng hở 7 – 13 mm

- Hãy tính đến việc tủ kỹ thuật phải nghiêng trong quá trình lắp đặt
- Khoảng cách tối thiểu từ mép dưới mặt cánh đến sàn hoặc tủ tiếp theo bên dưới là 10 mm
- Khoảng cách tối thiểu đến tủ (không cố định) bên trên là 3 mm, đối với tủ cố định, phải tính đến khoảng cách chèn mặt cánh là 6 mm
- Phải tính đến chiều cao khớp nối tủ kỹ thuật trong quá trình lập kế hoạch

EH	Chiều cao lắp đặt
Fo	Khoảng hở phía trên
Fu	Khoảng hở phía dưới
FH	Chiều cao mặt cánh
POH	Chiều cao tủ kỹ thuật
POVH	Chiều cao khớp nối tủ kỹ thuật

Chiều cao lắp đặt, chiều cao mặt cánh

Ứng dụng tủ lắp trên mặt bàn

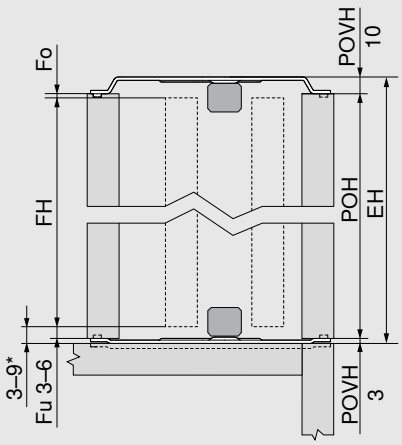

* Nếu khoảng cách giữa mặt cánh và mặt bàn bên dưới < 6 mm, khớp nối tủ kỹ thuật phải được lắp chìm vào mặt bàn

FH = POH - Fo - Fu

EH ≤ POH + POVH phía trên và phía dưới

POVH phía trên 10 mm: khoảng hở 0 – 6 mm

POVH phía dưới 3 mm: khoảng hở 3 – 6 mm

- Hãy tính đến việc tủ kỹ thuật phải nghiêng trong quá trình lắp đặt
- Khoảng cách tối thiểu giữa mặt cánh và tủ tiếp theo bên dưới với mặt cánh phẳng (ví dụ: không nhìn thấy mặt bàn) là 3 mm
- Khoảng cách tối thiểu giữa mặt cánh và tủ tiếp theo bên dưới có mặt cánh nhô ra (ví dụ: có thể nhìn thấy mặt bàn) là 6 mm
- Khoảng cách tối thiểu đến tủ (không cố định) bên trên là 3 mm, đối với tủ cố định, phải tính đến khoảng cách chèn mặt cánh là 6 mm
- Nên áp dụng thử nghiệm ở các khu vực rìa
- Phải tính đến chiều cao khớp nối tủ kỹ thuật trong quá trình lập kế hoạch
- Khoảng cách giữa mặt cánh và tủ tiếp theo ở trên và dưới được tạo thành từ Fu hoặc Fo + POVH

EH	Chiều cao lắp đặt
Fo	Khoảng hở phía trên
Fu	Khoảng hở phía dưới
FH	Chiều cao mặt cánh
POH	Chiều cao tủ kỹ thuật
POVH	Chiều cao khớp nối tủ kỹ thuật

Triển khai bản vẽ

Trọng lượng mặt cánh tối đa cho tủ lắp trên mặt bàn tính bằng kg cho mỗi mặt cánh

Chiều cao mặt cánh FH (mm)	Chiều rộng mặt cánh FB (mm)						
	450	500	550	600	650	700	750
1130–1349	22	20	18	16	15	14	13
1350–1499	23	21	19	18	17	16	15
1500–1649	25	23	21	19	18	17	16
1650–1799	27	25	23	21	20	19	18

Lưu ý

- Chiều cao tủ kỹ thuật tối đa khi thiết kế tủ lắp trên mặt bàn là 1806 mm

Phụ kiện hỗ trợ mở cửa trên hông tủ

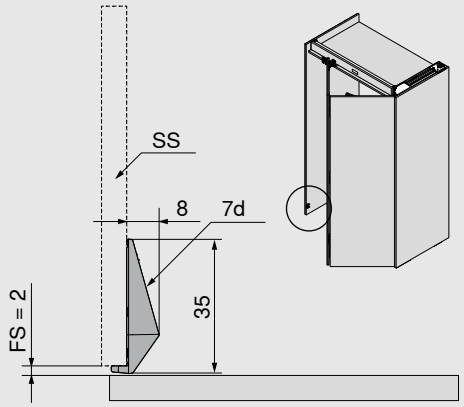

- Chiều cao lắp đặt thanh hỗ trợ mở cánh tủ lý tưởng là càng thấp càng tốt, tuy nhiên độ cao tối đa là 1000 mm tính từ mép dưới mặt cánh
- Đảm bảo lắp đặt không va chạm

FS	Khoảng hở mặt cánh tủ
SS	Hông tủ
7d	Phụ kiện hỗ trợ mở cửa trên hông tủ

Phụ kiện hỗ trợ mở cửa cho hông tủ trùm ngoài/ tấm trang trí

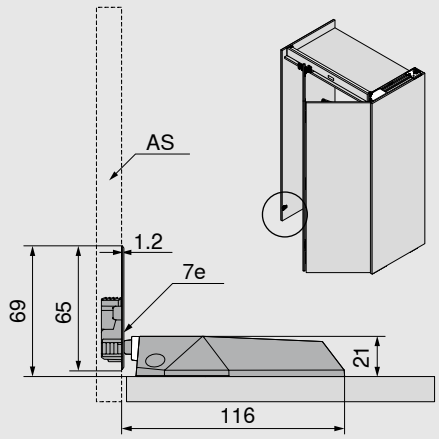

- Chiều cao lắp đặt AS: 64 mm + Fu từ hông tủ trùm ngoài/mép dưới cùng của tủ
- Chiều cao lắp đặt mặt cánh: 64 mm từ mép dưới cùng của mặt cánh
- Đảm bảo lắp đặt không va chạm

AS	Hông tủ trùm ngoài/ tấm trang trí
Fu	Khoảng hở phía dưới
7e	Phụ kiện hỗ trợ mở cửa cho hông tủ

Triển khai bản vẽ

Kích thước lắp đặt thanh trượt

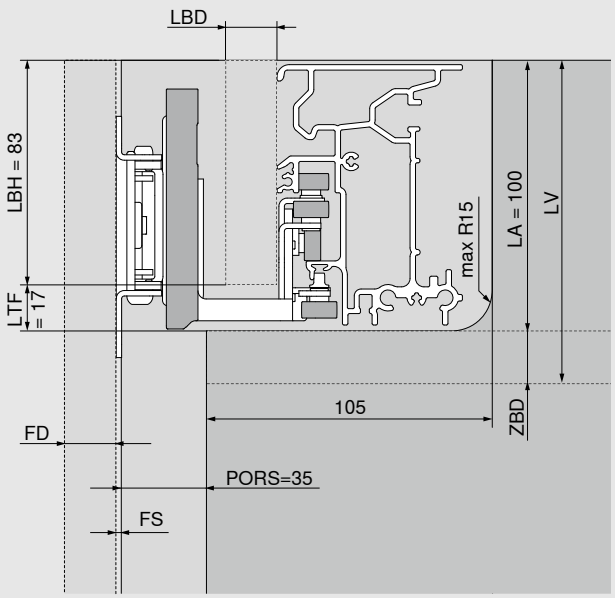

LBH = 83 mm

LBD = 15–19 mm
(phải sử dụng thanh chêm ≤ 17 mm)

LTF = 17 mm

LA = 100 mm

LV = LA + ZBD (≥ 15 mm)

- Chúng tôi khuyến nghị nên sử dụng thanh gia cố cho kệ cố định Khoảng cách tối thiểu đến mép mặt trước của thành bên trong tủ kỹ thuật = 170mm
- Khuyến nghị sử dụng kết nối chắc chắn giữa kệ cố định và tủ kỹ thuật để tạo ra khoảng hở hoàn hảo
- Không lắp ráp các bộ phận bổ trợ trực tiếp trên thanh trượt

FD	Độ dày mặt cánh
LA	Rãnh lắp thanh trượt
LV	Lắp đặt thanh trượt
LBD	Độ dày tấm che thanh trượt
LBH	Chiều cao tấm che thanh trượt
LTF	Khoảng hở thanh trượt
PORS	Khoảng hở mặt cánh và kệ cố định
ZBD	Độ dày kệ cố định

Chiều cao lọt lòng và chiều sâu lọt lòng trong ứng dụng

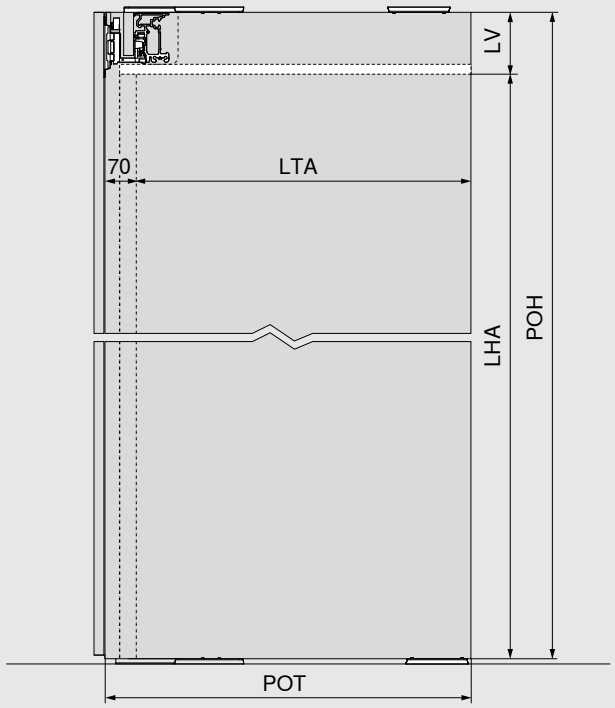

LHA = POH - LV

LTA = POT - 70 mm

- Chiều cao/chiều sâu lọt lòng bên trong ứng dụng xác định chiều cao/chiều sâu tối đa có sẵn cho tủ bên trong.

LHA	Chiều cao lọt lòng bên trong ứng dụng
LTA	Chiều sâu lọt lòng bên trong ứng dụng
LV	Lắp đặt thanh trượt
POH	Chiều cao tủ kỹ thuật
POT	Chiều sâu tủ kỹ thuật

REVEGO uno + duo - cửa đơn bên phải hoặc trái và cửa đôi bên phải hoặc trái

Yêu cầu về không gian			
Kích thước lắp đặt (mm)	**Chiều rộng lắp đặt EB**	**Chiều cao lắp đặt EH**	**Chiều sâu lắp đặt ET**
	1350–2400	1155–3012	từ 573
Kích thước lọt lòng trong ứng dụng (mm)	**Chiều rộng lọt lòng trong ứng dụng LWA**	**Chiều cao lọt lòng trong ứng dụng LHA**	**Chiều sâu lọt lòng trong ứng dụng LTA**
	lên tới 2150	lên tới 2884	Từ 483
Kích thước tủ kỹ thuật (mm)	**Chiều rộng tủ kỹ thuật POB**	**Chiều cao tủ kỹ thuật POH**	**Chiều sâu tủ kỹ thuật POT**
	100 / 150	1142–2999	từ 553
Kích thước mặt cánh (mm)	**Chiều rộng mặt cánh FB**	**Chiều cao mặt cánh FH**	**Độ dày mặt cánh FD**
	442–898/748	1130–2980	18–26
Trọng lượng mặt cánh FG	lên tới 35kg cho mỗi mặt cánh		

Tổng quan

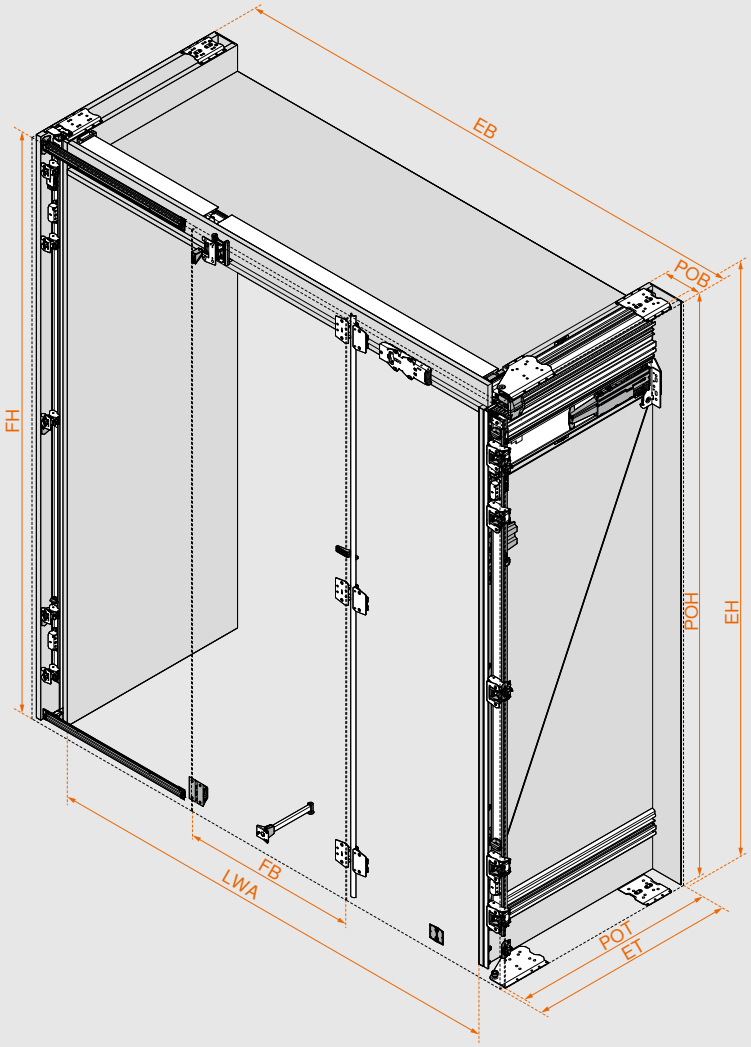

Dễ dàng lựa chọn phụ kiện

Dễ dàng tìm ra danh sách phụ kiện và vị trí khoan mà bạn cần nhờ sử dụng Bộ định dạng cấu hình sản phẩm.

Với mỗi cấu hình sản phẩm, bạn sẽ nhận được bản vẽ sản xuất, danh sách phụ kiện và kích thước của các bộ phận bằng gỗ, dữ liệu CAD 3D cho phần mềm thiết kế của bạn, cũng như các chương trình CAM bao gồm thông số khoan để gia công trực tiếp trên máy CNC.

Nhập mã web của Bộ định dạng cấu hình sản phẩm, nhấp vào URL hoặc quét mã QR. Bạn chưa có thông tin đăng nhập cho các dịch vụ kỹ thuật số của Blum? Đăng ký tại đây và nhận quyền truy cập miễn phí.

Mã web **DQIVXA**

Bộ định dạng cấu hình sản phẩm
www.blum.com/rev11

Lắp đặt và điều chỉnh
www.blum.com/rev7

Tổng quan các bộ phận cánh đôi

Tủ kỹ thuật

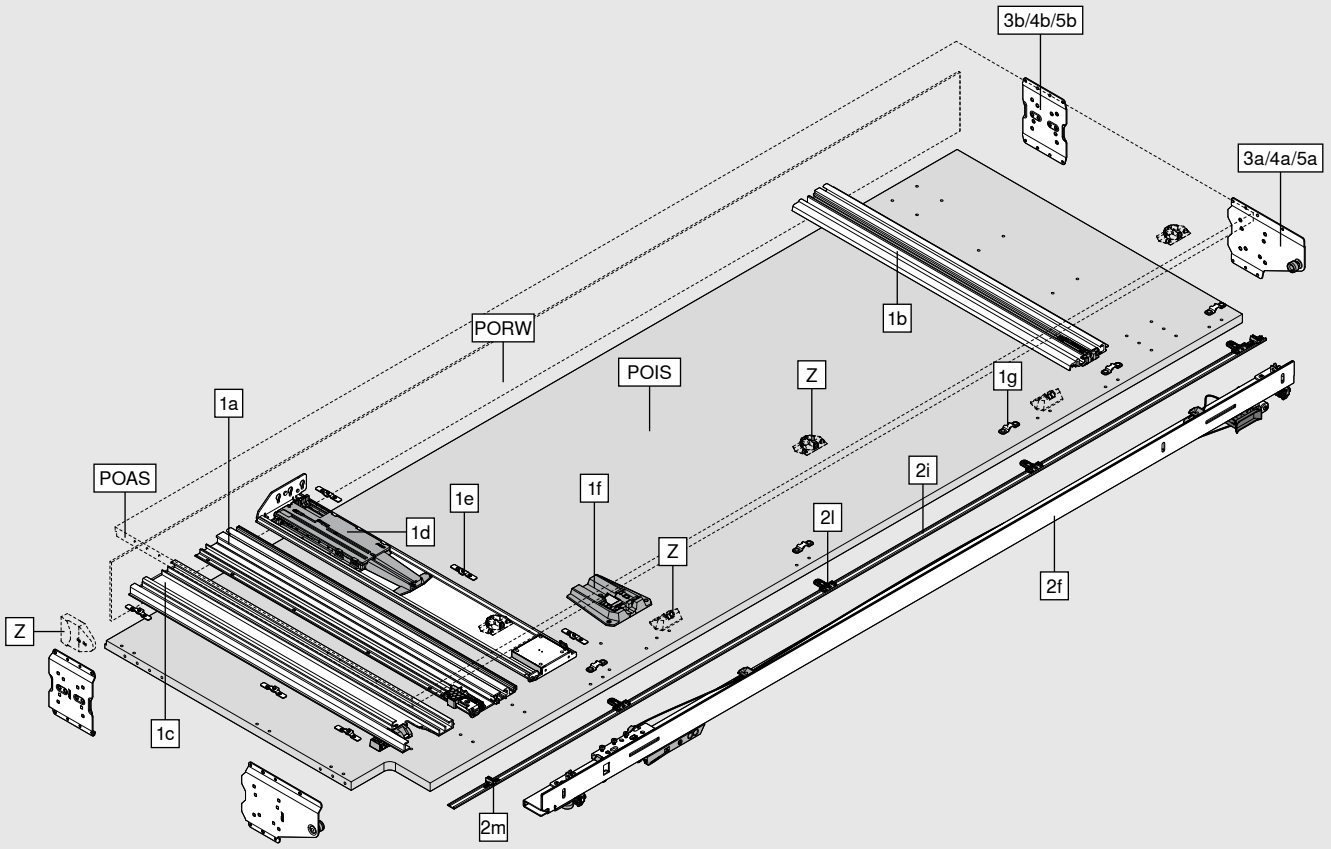

Bao gồm:	
1a	Ray trượt trên
1b	Ray trượt dưới
1c	Ray trượt bánh xe
1d	Bộ nhấn mở TIP-ON
1e	Kẹp cố định
1f	Bộ giảm chấn BLUMOTION
1g	Đế cho nẹp che trong tủ kỹ thuật
2f	Bộ bản lề
2i	Nẹp che tủ kỹ thuật
2l	Khớp cho nẹp tủ kỹ thuật
2m	Hỗ trợ nẹp che trong tủ kỹ thuật
3a/4a/5a	Khớp nối trước tủ kỹ thuật
3b/4b/5b	Khớp nối sau tủ kỹ thuật
Z	Cảm biến tắt cho thiết bị điện
	Bảo vệ chống trầy xước
POAS	Hông ngoài tủ kỹ thuật
POIS	Hông trong tủ kỹ thuật
PORW	Ván hậu tủ kỹ thuật

Tổng quan các bộ phận cánh đôi

Mặt cánh

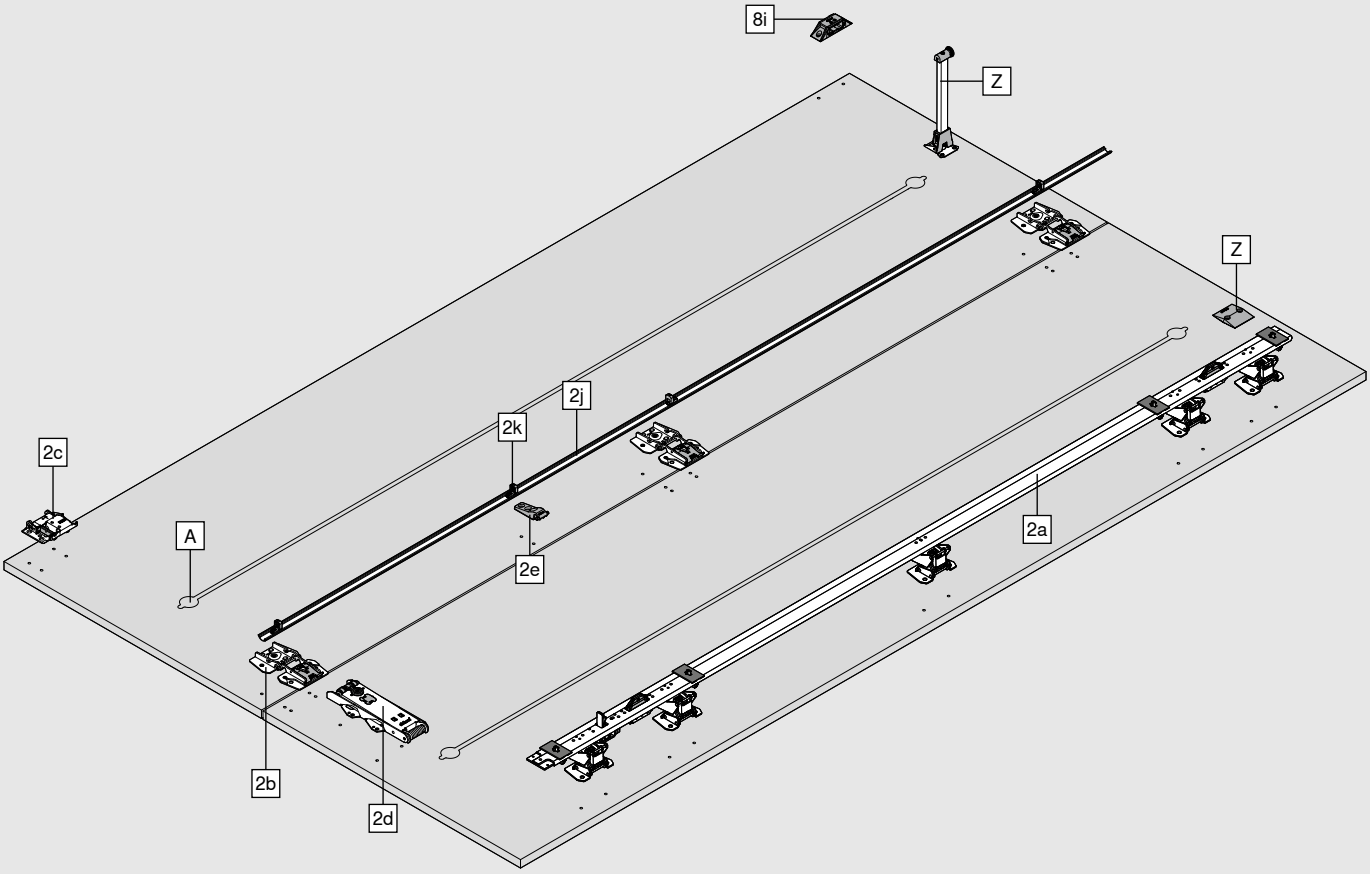

Bao gồm:	
2a	Bộ bản lề
2b	Bản lề giữa
2c	Con lăn
2d	Bộ nhấn mở TIP-ON
2e	Đế gắn nẹp che trên cánh
2j	Nẹp che trên cánh
2k	Khớp gắn cho nẹp che trên cánh
8i	Thanh hỗ trợ mở cửa ở giữa
Z	Thanh hỗ trợ mở cửa bao gồm đầu đỡ

A Chúng tôi khuyến nghị sử dụng ít nhất một thanh chống mo có chiều cao lắp đặt tối đa là 20 mm.
Không gian ở giữa 2 cánh xếp là 20mm

Tổng quan các bộ phận cánh đôi

Thanh trượt

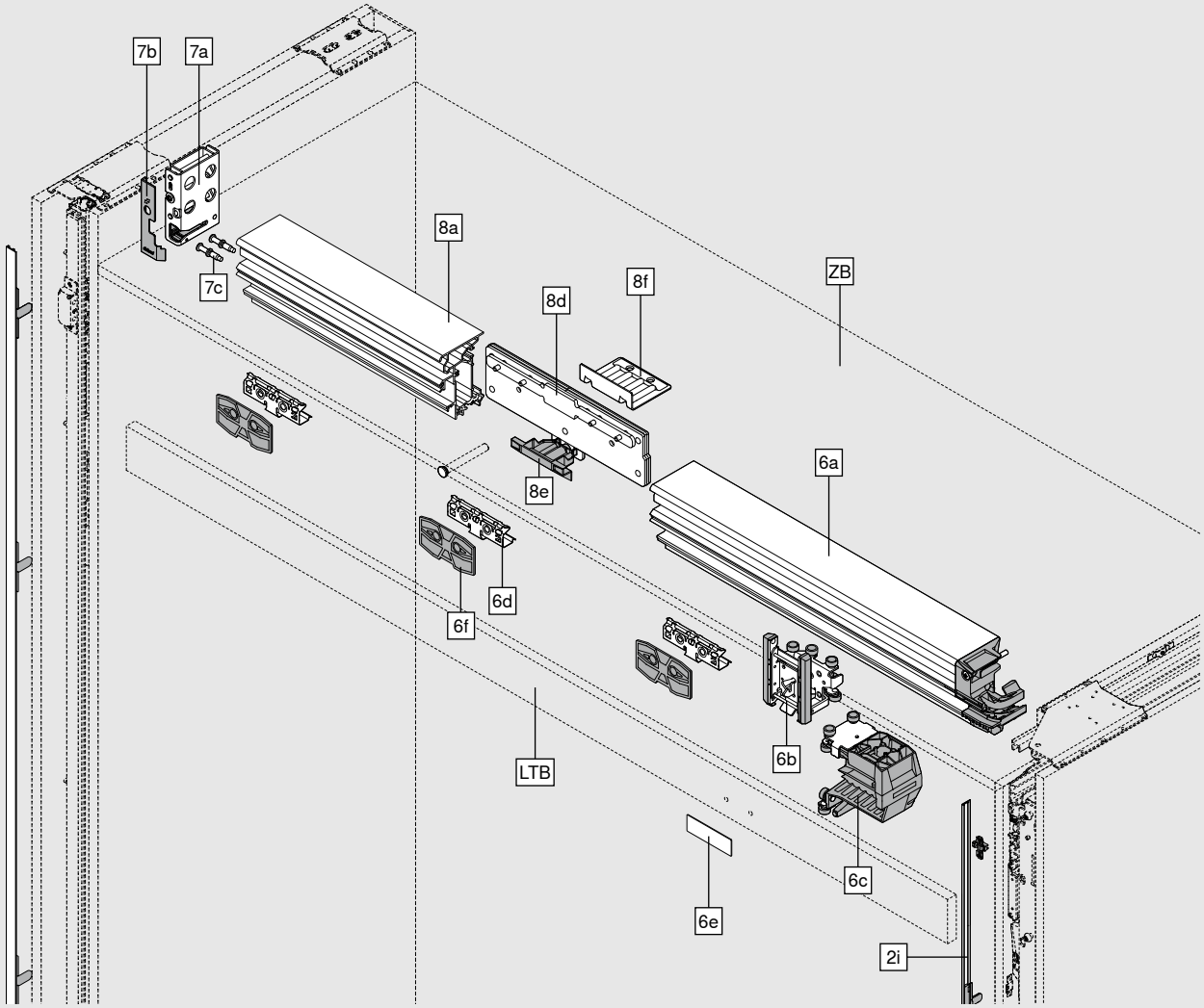

Bao gồm:	
2h	TIP-ON bao gồm bas hít
2i	Nẹp che trong tủ kỹ thuật bao gồm giá gắn
6a	Thanh trượt
6b	Ray bánh xe
6c	Băng tải con lăn
6d	Đế cho tấm che thanh trượt
6e	Bas hít TIP-ON
6f	Nút đệm
7a	Khớp nối thanh trượt
7b	Nắp đậy cho khớp nối thanh trượt
7c	Chốt cho khớp nối thanh trượt
8a	Thanh trượt mở rộng
8d	Đầu nối thanh trượt
8e	Nắp đậy cho đầu nối thanh trượt
8f	Góc hỗ trợ để điều chỉnh độ sâu
LTB	Tấm che thanh trượt
ZB	Kệ cố định

Tổng quan các bộ phận cánh đơn

Tủ kỹ thuật

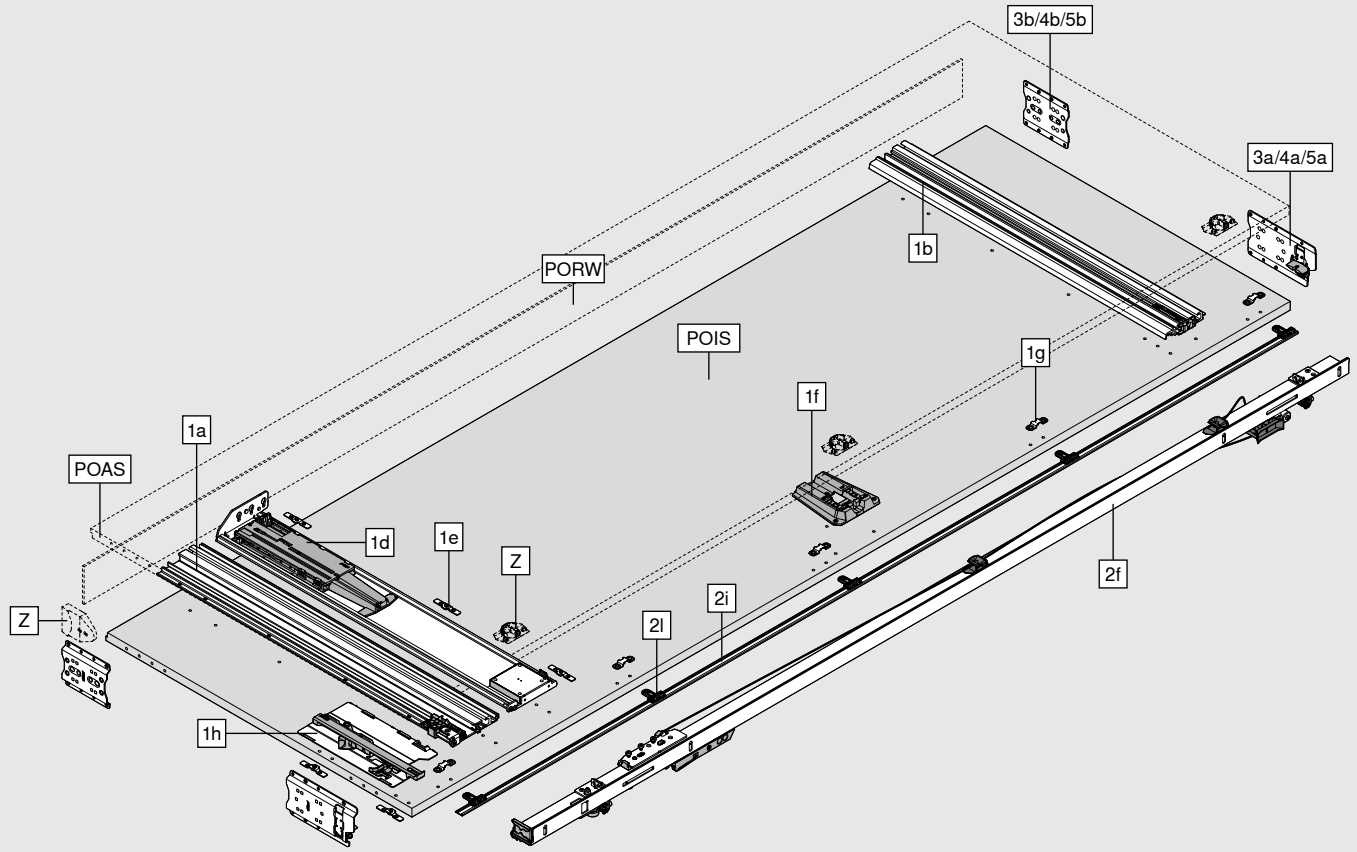

Bao gồm:	
1a	Ray trượt trên
1b	Ray trượt dưới
1d	Bộ nhấn mở TIP-ON
1e	Kẹp cố định
1f	Bộ giảm chấn BLUMOTION
1g	Đế cho nẹp che trong tủ kỹ thuật
1h	Bộ BLUMATIC
2f	Giá đỡ bản lề
2i	Nẹp che trong tủ kỹ thuật
2l	Khớp cho nẹp che trong tủ kỹ thuật
3a/4a/5a	Khớp nối trước tủ kỹ thuật
3b/4b/5b	Khớp nối sau tủ kỹ thuật
Z	Cảm biến tắt cho thiết bị điện
	Bảo vệ chống trầy xước
POAS	Hông ngoài tủ kỹ thuật
POIS	Hông trong tủ kỹ thuật
PORW	Ván hậu tủ kỹ thuật

Tổng quan các bộ phận cánh đơn

Mặt cánh

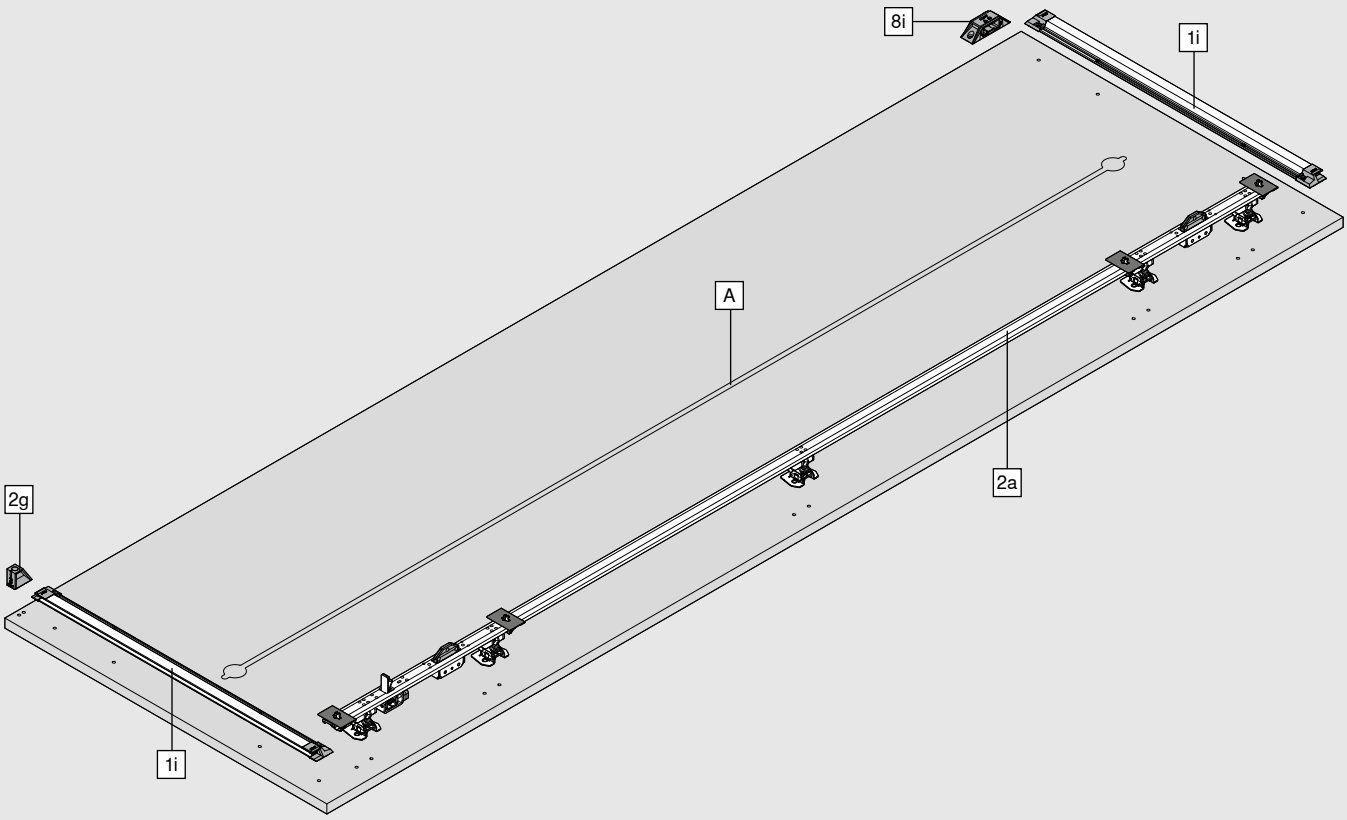

Bao gồm:

1i	Thanh ổn định mặt cánh
2a	Bas gắn bản lề
2g	Nút đệm TIP-ON
8i	Thanh hỗ trợ mở cửa ở giữa

A Chúng tôi khuyến nghị sử dụng ít nhất một thanh chống mo có chiều cao lắp đặt tối đa là 3 mm.
Không được sử dụng thanh chống mo có chiều cao lớn hơn 3 mm.

Mã đặt hàng cánh đôi

1	Bộ ray trượt kèm TIP-ON			
	Chiều dài ray NL (mm)	**Chiều sâu tủ kỹ thuật tối thiểu POT* (mm)**	**Trái**	**Phải**
	450	550	802P450D.L3	802P450D.R3
	525	625	802P525D.L3	802P525D.R3
	600	700	802P600D.L3	802P600D.R3
	675	775	802P675D.L3	802P675D.R3
	750	850	802P750D.L3	802P750D.R3

* Thông số kỹ thuật chưa bao gồm ván hậu tủ kỹ thuật. Cần có ván hậu với độ dày ít nhất 3 mm.
Các thanh ray và ray TIP-ON có thể được cắt ngắn cho bất kỳ chiều dài nào.

Bao gồm:		
1a	**1 x**	Ray trượt trên
1b	**1 x**	Ray trượt dưới
1c	**1 x**	Ray trượt bánh xe
1d	**1 x**	Bộ nhấn mở TIP-ON
1e	**6 x**	Kẹp cố định
1f	**1 x**	Bộ giảm chấn BLUMOTION
1g	**5 x**	Đế gắn nẹp che trong tủ kỹ thuật

2	Bộ giá đỡ bản lề với TIP-ON		
	Chiều cao tủ kỹ thuật (mm)	**Trái**	**Phải**
	1142–1356	802T1140.L3	802T1140.R3
	1357–1506	802T1350.L3	802T1350.R3
	1507–1656	802T1500.L3	802T1500.R3
	1657–1806	802T1650.L3	802T1650.R3
	1807–1956	802T1800.L3	802T1800.R3
	1957–2106	802T1950.L3	802T1950.R3
	2107–2256	802T2100.L3	802T2100.R3
	2257–2406	802T2250.L3	802T2250.R3
	2407–2556	802T2400.L3	802T2400.R3
	2557–2706	802T2550.L3	802T2550.R3
	2707–2856	802T2700.L3	802T2700.R3
	2857–2999	802T2850.L3	802T2850.R3

Nẹp che có thể được cắt ngắn đến chiều dài phù hợp

Bao gồm:		
2a	**1 x**	Bas gắn bản lề
2b	**5 x**	Bản lề giữa
2c	**1 x**	Bản lề con lăn
2d	**1 x**	Bộ nhấn mở TIP-ON
2e	**1 x**	Đế gắn nẹp che trên cánh
2f	**1 x**	Giá đỡ bản lề
2i	**1 x**	Nẹp che trong tủ kỹ thuật, sơn tĩnh điện màu đen
2j	**1 x**	Nẹp che trên cánh, sơn tĩnh điện màu đen
2k	**4 x**	Khớp gắn cho nẹp che trên cánh
2l	**2–5 x**	Khớp gắn cho nẹp che trong tủ kỹ thuật
2m	**1 x**	Đế cho nẹp che trong tủ kỹ thuật

Mã đặt hàng cánh đôi

Bộ khớp nối tủ kỹ thuật				
3	Ứng dụng có len chân tủ			
	Độ dày hông tủ kỹ thuật (mm)	Màu sắc		
	15–17	Màu đen		802V560B
	18–19	Màu đen		802V580B
Khớp nối trên + dưới: POVH 10 mm cho khoảng hở 0 – 6 mm				
POVH Chiều cao khớp nối				
Bao gồm:				
3a	2 x	Khớp nối trước		
3b	2 x	Khớp nối sau		

Bộ khớp nối tủ kỹ thuật				
4	Ứng dụng không có len chân tủ			
	Độ dày hông tủ kỹ thuật (mm)	Màu sắc	Trái	Phải
	15–17	Màu đen	802V660B.L1	802V660B.R1
	18–19	Màu đen	802V680B.L1	802V680B.R1
Khớp nối tủ trên: POVH 10 mm cho khoảng hở 0 – 6 mm				
Khớp nối dưới: POVH 3 mm đối với khoảng hở từ 7 – 13 mm				
POVH Chiều cao khớp nối				
Bao gồm:				
4a	2 x	Khớp nối trước		
4b	2 x	Khớp nối sau		

Bộ khớp nối tủ kỹ thuật				
5	Ứng dụng tủ lắp trên mặt bàn			
	Độ dày hông tủ kỹ thuật (mm)	Màu sắc	Trái	Phải
	15–17	Màu đen	802V760B.L3	802V760B.R3
	18–19	Màu đen	802V780B.L3	802V780B.R3
Khớp nối trên: POVH 10 mm cho khoảng hở 0 – 6 mm				
Khớp nối dưới: POVH 3 mm đối với khoảng hở từ 3 – 6 mm				
POVH Chiều cao khớp nối				
Bao gồm:				
5a	2 x	Khớp nối trước		
5b	2 x	Khớp nối sau		

6	Bộ thanh trượt			
	Cánh đôi LWA2 (mm)	Màu sắc	Trái	Phải
	1050	Sơn tĩnh điện màu đen	802L1050DL3	802L1050DR3
	1200	Sơn tĩnh điện màu đen	802L1200DL3	802L1200DR3
	1250	Sơn tĩnh điện màu đen	802L1250DL3	802L1250DR3
	1350	Sơn tĩnh điện màu đen	802L1350DL3	802L1350DR3
Có thể cắt ngắn thanh trượt theo bất cứ độ dài nào.				
LWA2 Chiều rộng lọt lòng trong ứng dụng, cánh đôi				
Bao gồm:				
6a	1 x	Thanh trượt		
6b	1 x	Con lăn		
6c	1 x	Băng tải con lăn		
6d	2 x	Giá gắn cho tấm che thanh trượt		
6e	1 x	Bas hit TIP-ON, màu đen		
6f	2 x	Nút đệm		

Mã đặt hàng cánh đôi

8	Bộ phụ kiện liên kết cho cánh đơn kết hợp cánh đôi		
	Cánh đơn LWA1 (mm)	**Trái**	**Phải**
	600	802M6003.L3	802M6003.R3
	700	802M7003.L3	802M7003.R3
	800	802M8003.L3	802M8003.R3
Có thể cắt ngắn thanh trượt mở rộng theo bất cứ độ dài nào.			
LWA1 Chiều rộng lọt lòng trong ứng dụng, cánh đơn			
Bao gồm:			
6d	**1 x**	Giá gắn cho tấm che thanh trượt	
6f	**1 x**	Nút đệm	
7a	**1 x**	Khớp nối thanh trượt	
7b	**1 x**	Nắp đậy cho khớp nối thanh trượt	
7c	**2 x**	Chốt cho khớp nối thanh trượt	
8a	**1 x**	Thanh trượt mở rộng	
8d	**1 x**	Đầu nối thanh trượt	
8e	**1 x**	Nắp đậy cho đầu nối thanh trượt	
8f	**1 x**	Góc hỗ trợ để điều chỉnh độ sâu	
8i	**1 x**	Thanh hỗ trợ mở cửa (trái + phải)	

Z	Phụ kiện

Thanh hỗ trợ mở cửa bao gồm đầu đỡ		
	Độ dài thanh hỗ trợ: 218 mm	802ZA030
	Độ dài thanh hỗ trợ: 350 mm	802ZA031
Hỗ trợ thêm đối với ứng dụng trên mặt bàn, len chân tủ, tủ/thùng tủ, v.v.		

Cảm biến tắt cho thiết bị điện		
		802ZG0CS
	Phù hợp riêng cho thiết bị sử dụng công tắc có mặt tiếp xúc từ tính (số linh kiện 3623011) của Halemeier GmbH (www.halemeier.de)	
	Tuyên bố miễn trừ trách nhiệm: Blum không chịu bất kỳ trách nhiệm pháp lý nào đối với chức năng đóng ngắt của thiết bị điện	
Bao gồm:		
1 x	Công tắc cảm biến	
1 x	Vòng nam châm với bas hit	
4 x	Vít chìm M4x12 cho công tắc cảm biến	
2 x	Vít đầu tròn M4x5 cho công tắc cảm biến	

Bảo vệ chống trầy xước		
	Đối với độ dày mặt cánh từ 23 mm	802ZA00S
	Đối với độ dày mặt cánh dưới 23 mm, bảo vệ chống trầy xước cần được sử dụng để bảo vệ cánh	
Bao gồm:		
3 x	Bảo vệ chống trầy xước trên hông ngoài tủ kỹ thuật	
2 x	Bảo vệ chống trầy xước trên hông trong tủ kỹ thuật	

Mã đặt hàng cánh đôi

Z	Phụ kiện	
Vít		
	vít hệ thống 6 x 14.5 mm, mạ niken	661.1450.HG
	vít dùng cho ván công nghiệp 4 x 35 mm, mạ niken	664.3500
Khớp nối tủ kỹ thuật		
	Khớp nối sau, chiều cao khớp nối (POVH) 10mm	802V5002
Khớp nối bổ sung cho ứng dụng len chân lùi		
EXPANDO T – dành cho tủ nội thất với mặt cánh mỏng		
	EXPANDO T – đơn	70T4532T
EXPANDO T thích hợp với tủ nội thất với mặt cánh mỏng – xem trang 81		
Với độ dày mặt cánh nhỏ hơn 18 mm, chúng tôi đề xuất thử nghiệm		
Sản phẩm không bao gồm vít		

Mã đặt hàng cánh đơn

1	Bộ ray trượt kèm TIP-ON			
	Chiều dài ray NL (mm)	**Chiều sâu tủ kỹ thuật tối thiểu POT* (mm)**	**Trái**	**Phải**
	450	550	801P450E.L3	801P450E.R3
	500	600	801P500E.L3	801P500E.R3
	600	700	801P600E.L3	801P600E.R3
	700	800	801P700E.L3	801P700E.R3
	800	900	801P800E.L3	801P800E.R3

* Thông số kỹ thuật chưa bao gồm ván hậu tủ kỹ thuật Cần có ván hậu với độ dày ít nhất 3 mm.
Ray trượt và ray TIP-ON có thể được cắt ngắn theo bất kỳ chiều dài nào.

Bao gồm:		
1a	**1 x**	Ray trượt trên
1b	**1 x**	Ray trượt dưới
1d	**1 x**	Bộ nhấn mở TIP-ON
1e	**5 x**	Kẹp cố định
1f	**1 x**	Bộ nhấn mở TIP-ON
1g	**5 x**	Đế cho nẹp che trong tủ kỹ thuật
1h	**1 x**	Bộ BLUMATIC
1i	**2 x**	Thanh ổn định mặt cánh: thanh trượt bao gồm nắp che đều được sơn tĩnh điện màu đen

2	Bộ bản lề		
	Chiều cao tủ chứa cánh xếp âm (mm)	**Trái**	**Phải**
	1142–1356	801T1140.L3	801T1140.R3
	1357–1506	801T1350.L3	801T1350.R3
	1507–1656	801T1500.L3	801T1500.R3
	1657–1806	801T1650.L3	801T1650.R3
	1807–1956	801T1800.L3	801T1800.R3
	1957–2106	801T1950.L3	801T1950.R3
	2107–2256	801T2100.L3	801T2100.R3
	2257–2406	801T2250.L3	801T2250.R3
	2407–2556	801T2400.L3	801T2400.R3
	2557–2706	801T2550.L3	801T2550.R3
	2707–2856	801T2700.L3	801T2700.R3
	2857–2999	801T2850.L3	801T2850.R3

Nẹp che có thể được cắt ngắn đến chiều dài phù hợp

Bao gồm:		
2a	**1 x**	Bas gắn bản lề, màu đen
2f	**1 x**	Bộ bản lề
2g	**1 x**	Nút đệm TIP-ON
2h	**1 x**	TIP-ON bao gồm bas hit, màu đen
2i	**1 x**	Nẹp che trong tủ kỹ thuật, sơn tĩnh điện màu đen
2l	**3–5 x**	Khớp gắn cho nẹp che trong tủ kỹ thuật
-	**21 x**	Vít hệ thống cho 1i, 2a, 2g và 8i, 6 x 14.5 mm, màu đen

Mã đặt hàng cánh đơn

Bộ khớp nối tủ kỹ thuật			
3	Ứng dụng có len chân tủ		
	Độ dày hông tủ kỹ thuật (mm)	Màu sắc	
	15–19	Màu đen	801V505B
Khớp nối trên + dưới: POVH 10 mm cho khoảng hở 0 – 6 mm			
POVH Chiều cao khớp nối			
Bao gồm:			
3a	2 x	Khớp nối trước	
3b	2 x	Khớp nối sau	

Bộ khớp nối tủ kỹ thuật				
4	Ứng dụng không có len chân tủ			
	Độ dày hông tủ kỹ thuật (mm)	Màu sắc	Trái	Phải
	15–19	Màu đen	801V605B.L1	801V605B.R1
Khớp nối trên: POVH 10 mm cho khoảng hở 0 – 6 mm				
Khớp nối dưới: POVH 3 mm đối với khoảng hở từ 7 – 13 mm				
POVH Chiều cao khớp nối				
Bao gồm:				
4a	2 x	Khớp nối trước		
4b	2 x	Khớp nối sau		

Bộ khớp nối tủ kỹ thuật				
5	Ứng dụng tủ lắp trên mặt bàn			
	Độ dày hông tủ kỹ thuật (mm)	Màu sắc	Trái	Phải
	15–19	Màu đen	801V705B.L3	801V705B.R3
Khớp nối trên: POVH 10 mm cho khoảng hở 0 – 6 mm				
Khớp nối dưới: POVH 3 mm đối với khoảng hở từ 3 – 6 mm				
POVH Chiều cao khớp nối				
Bao gồm:				
5a	2 x	Khớp nối trước		
5b	2 x	Khớp nối sau		

Mã đặt hàng cánh đơn

Z	Phụ kiện

Cảm biến tắt cho tủ kỹ thuật		
		801ZG0BS
	Phù hợp riêng cho thiết bị sử dụng công tắc có mặt tiếp xúc từ tính (số linh kiện 3623011) của Halemeier GmbH (www.halemeier.de)	
	Tuyên bố miễn trừ trách nhiệm: Blum không chịu bất kỳ trách nhiệm pháp lý nào đối với chức năng đóng ngắt của thiết bị điện	
Bao gồm:		
1 x	Công tắt cảm biến	
1 x	Vòng nam châm với bas hít	
4 x	Vít chìm M4x12 cho công tắc cảm biến	
2 x	Vít đầu tròn M4x5 cho công tắc cảm biến	

Bảo vệ chống trầy xước		
	Đối với độ dày mặt cánh từ 23 mm	801ZA00S
	Đối với độ dày mặt cánh dưới 23 mm, Bảo vệ chống trầy xước có thể hỗ trợ bổ sung an toàn cho mặt cánh	
Bao gồm:		
3 x	Bảo vệ chống trầy xước hông ngoài tủ kỹ thuật	

Vít		
	vít hệ thống 6 x 14.5 mm, mạ niken	661.1450.HG
	vít dùng cho ván công nghiệp 4 x 35 mm, mạ niken	664.3500

Khớp nối tủ kỹ thuật		
	Khớp nối sau tủ kỹ thuật, chiều cao khớp nối tủ kỹ thuật (POVH) 10mm	801V5002
Khớp nối bổ sung cho ứng dụng len chân lùi		

EXPANDO T – dành cho tủ nội thất với mặt cánh mỏng		
	EXPANDO T – đơn	70T4532T
EXPANDO T thích hợp với tủ nội thất với mặt cánh mỏng – xem trang 81		
Với độ dày mặt cánh nhỏ hơn 18 mm, chúng tôi đề xuất thử nghiệm		
Sản phẩm không bao gồm vít		

Triển khai bản vẽ

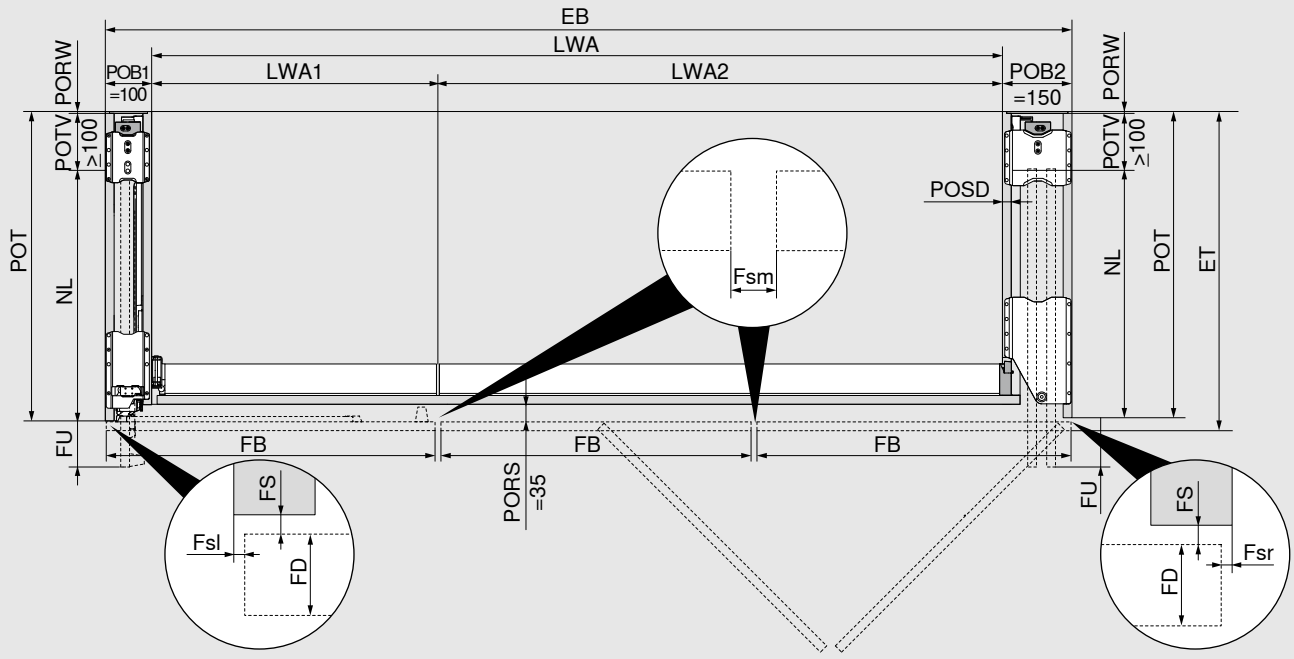

Lắp đặt chiều rộng/chiều rộng lọt lòng bên trong ứng dụng
EB = LWA1 + LWA2 + POB1 (100 mm) + POB2 (150 mm)
Chiều rộng mặt cánh/phần nhô ra của mặt cánh
Cánh đôi: FB = (LWA2 + POB2 - Fsl - Fsm - Fsr): 2 (mặt cánh) Cánh đơn: FB = LWA1 + POB1 - Fsl - Fsr Fsl/Fsr = 1.0 – 4.0 mm; Fsm = 2.0 – 8.0 mm
NL tối đa = FB + 8 mm
FU = FB - NL + 15 mm (FU tối thiểu = 7 mm)
Chiều sâu lắp đặt/chiều sâu tủ kỹ thuật
ET = POT + FS (2 mm) + FD
FD = 18 – 26 mm
POT tối thiểu = NL + POTV (≥ 100 mm) + PORW (≥ 3 mm)
POSD = 15–19 mm
– Bằng cách cắt các ray trượt theo kích thước, phần nhô ra của mặt cánh (FU) có thể được tùy chỉnh. – Để đảm bảo chức năng tối ưu, các mặt cánh nằm ở một góc hơi nghiêng vào bên trong tủ kỹ thuật. – Chiều rộng lọt lòng trong ứng dụng xác định chiều rộng tối đa cho tủ bên trong. – Với độ dày mặt cánh (FD) nhỏ hơn 18 mm (có thể tùy thuộc vào vật liệu/độ ổn định), chúng tôi đề xuất thử nghiệm.

EB	Chiều rộng lắp đặt
ET	Chiều sâu lắp đặt
Fsl	Khoảng hở bên trái
Fsr	Khoảng hở bên phải
Fsm	Khoảng hở ở giữa (giữa các mặt cánh)
FB	Chiều rộng mặt cánh
FD	Độ dày mặt cánh
FS	Khoảng hở mặt cánh tủ
FU	Phần nhô ra của mặt cánh
LWA	Chiều rộng lọt lòng trong ứng dụng
LWA1	Chiều rộng lọt lòng trong ứng dụng, cửa đơn
LWA2	Chiều rộng lọt lòng trong ứng dụng, cửa đôi
NL	Chiều dài ray
POB1	Chiều rộng tủ kỹ thuật cánh đơn
POB2	Chiều rộng tủ kỹ thuật cánh đôi
POT	Chiều sâu tủ kỹ thuật
PORS	Khoảng hở mặt cánh và kệ cố định
PORW	Ván hậu tủ kỹ thuật
POSD	Độ dày hông tủ kỹ thuật
POTV	Chiều sâu bị mất của tủ kỹ thuật

Triển khai bản vẽ

Khoảng hở cánh bên tối thiểu

Từ tủ kỹ thuật này đến tủ kỹ thuật/thùng tủ liền kề

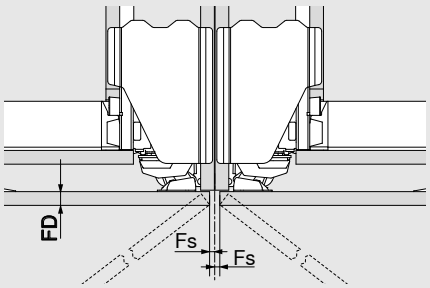

Từ tủ kỹ thuật đến tường/tấm trang trí

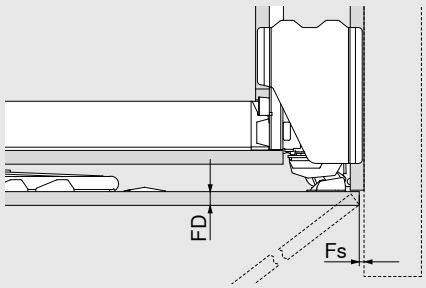

FD (mm)	Fs tối thiểu (mm)
18 –20	2
20.1–23	2.5
23.1–26	3

FD	Độ dày mặt cánh
Fs	Khoảng hở mặt bên

Chiều cao lắp đặt, chiều cao mặt cánh

Ứng dụng có len chân tủ

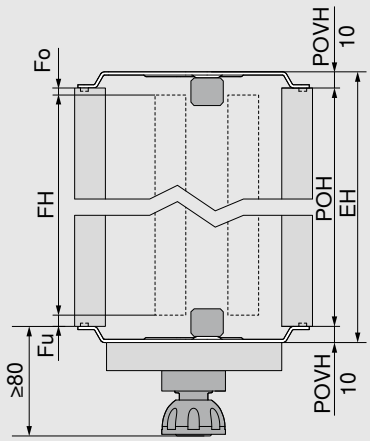

FH = POH - Fo - Fu

EH ≤ POH + POVH phía trên và phía dưới

POVH 10 mm: khoảng hở 0 – 6 mm

- Hãy tính đến việc tủ kỹ thuật phải nghiêng trong quá trình lắp đặt
- Khoảng cách tối thiểu đến tủ (không cố định) bên trên là 3 mm, đối với tủ cố định, phải tính đến khoảng chèn mặt cánh là 6 mm
- Phải tính đến chiều cao khớp nối tủ kỹ thuật trong quá trình lập kế hoạch
- Chiều cao len chân tủ tối thiểu là 80 mm

EH	Chiều cao lắp đặt
Fo	Khoảng hở phía trên
Fu	Khoảng hở phía dưới
FH	Chiều cao mặt cánh
POH	Chiều cao tủ kỹ thuật
POVH	Chiều cao khớp nối tủ kỹ thuật

Ứng dụng với len chân tủ lùi

Khớp nối tủ kỹ thuật bổ sung phía sau

REVEGO uno

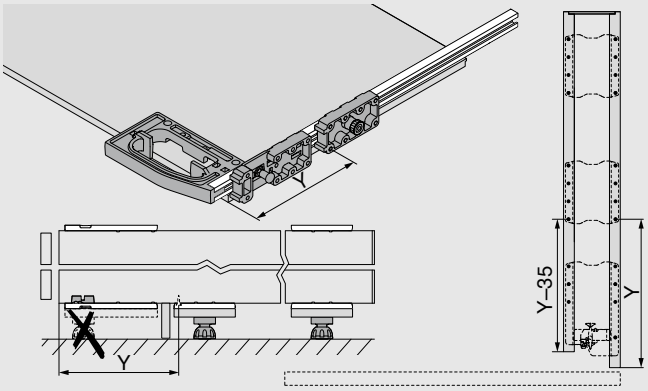

REVEGO duo

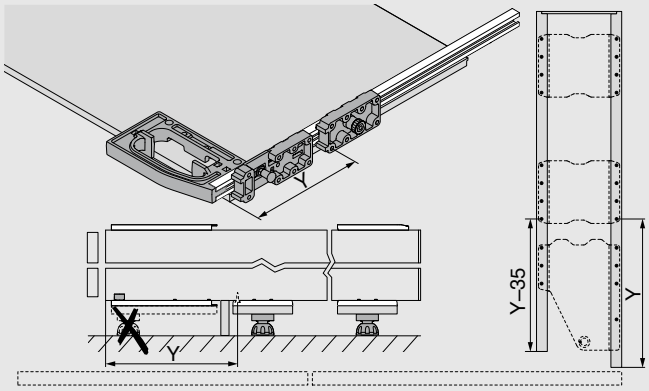

Triển khai bản vẽ

Chiều cao lắp đặt, chiều cao mặt cánh

Ứng dụng không có len chân tủ

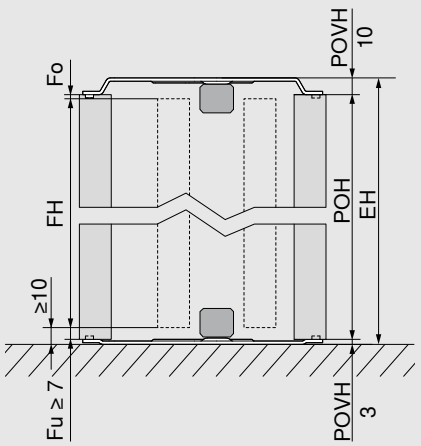

FH = POH - Fo - Fu

EH ≤ POH + POVH phía trên và phía dưới

POVH phía trên 10 mm: khoảng hở 0 – 6 mm

POVH phía dưới 3 mm: khoảng hở 7 – 13 mm

- Hãy tính đến việc tủ kỹ thuật phải nghiêng trong quá trình lắp đặt
- Khoảng cách tối thiểu từ mép dưới mặt cánh đến sàn hoặc tủ tiếp theo bên dưới là 10 mm
- Khoảng cách tối thiểu đến tủ (không cố định) bên trên là 3 mm, đối với tủ cố định, phải tính đến khoảng chèn mặt cánh là 6 mm
- Phải tính đến chiều cao khớp nối tủ kỹ thuật trong quá trình lập kế hoạch

EH	Chiều cao lắp đặt
Fo	Khoảng hở phía trên
Fu	Khoảng hở phía dưới
FH	Chiều cao mặt cánh
POH	Chiều cao tủ kỹ thuật
POVH	Chiều cao khớp nối tủ kỹ thuật

Chiều cao lắp đặt, chiều cao mặt cánh

Ứng dụng tủ lắp trên mặt bàn

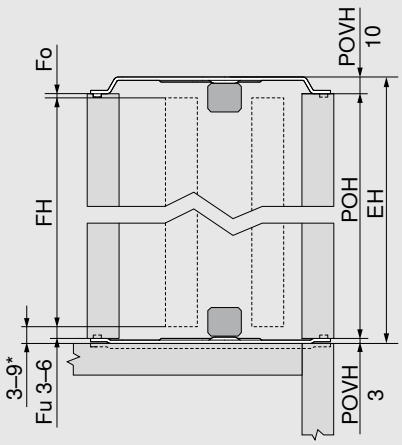

* Nếu khoảng cách giữa mặt cánh và mặt bàn bên dưới < 6 mm, khớp nối tủ kỹ thuật phải được lắp chìm vào mặt bàn

FH = POH - Fo - Fu

EH ≤ POH + POVH phía trên và phía dưới

POVH phía trên 10 mm: khoảng hở 0 – 6 mm

POVH phía dưới 3 mm: khoảng hở 3 – 6 mm

- Hãy tính đến việc tủ kỹ thuật phải nghiêng trong quá trình lắp đặt
- Khoảng cách tối thiểu giữa mặt cánh và tủ bên dưới với mặt cánh phẳng (ví dụ: không nhìn thấy mặt bàn) là 3 mm
- Khoảng cách tối thiểu giữa mặt cánh và tủ bên dưới có phần cánh nhô ra (ví dụ: có thể nhìn thấy mặt bàn) là 6 mm
- Khoảng cách tối thiểu đến tủ (không cố định) bên trên là 3 mm, đối với tủ cố định, phải tính đến khoảng chèn mặt cánh là 6 mm
- Nên áp dụng thử nghiệm ở các khu vực rìa
- Phải tính đến chiều cao khớp nối tủ kỹ thuật trong quá trình lập kế hoạch
- Khoảng cách giữa mặt cánh và tủ tiếp theo ở trên và dưới được tạo thành từ Fu hoặc Fo + POVH

EH	Chiều cao lắp đặt
Fo	Khoảng hở phía trên
Fu	Khoảng hở phía dưới
FH	Chiều cao mặt cánh
POH	Chiều cao tủ kỹ thuật
POVH	Chiều cao khớp nối tủ kỹ thuật

Triển khai bản vẽ

Trọng lượng mặt cánh tối đa cho tủ lắp trên mặt bàn tính bằng kg cho mỗi mặt cánh

Chiều cao mặt cánh FH (mm)	Chiều rộng mặt cánh FB (mm)						
	450	500	550	600	650	700	750
1130–1349	22	20	18	16	15	14	13
1350–1499	23	21	19	18	17	16	15
1500–1649	25	23	21	19	18	17	16
1650–1799	27	25	23	21	20	19	18

Lưu ý

REVEGO uno:
- Chiều rộng mặt cánh tối đa khi thiết kế tủ lắp trên mặt bàn là 750 mm
- Chiều cao tủ chứa cánh xếp âm tối đa khi thiết kế tủ lắp trên mặt bàn là 1806 mm

REVEGO duo:
- Chiều cao tủ kỹ thuật tối đa khi thiết kế tủ lắp trên mặt bàn là 1806 mm

Thanh hỗ trợ mở cửa ở giữa

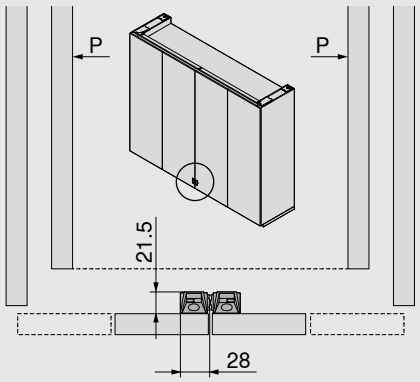

- Hỗ trợ một cánh đơn liền kề với một cánh đôi, hai cánh đơn liền kề với nhau hoặc hai cánh đôi liền kề với nhau

P Tủ kỹ thuật

Thanh hỗ trợ mở cửa bao gồm đầu đỡ

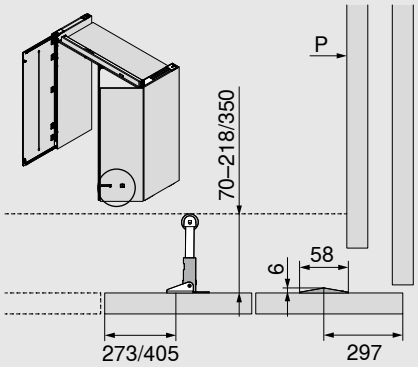

- Hỗ trợ trên khu vực mặt bàn, len chân tủ, tủ, v.v.
- Khoảng cách đến thùng tủ bên trong: 70 – 218/350 mm
- Chiều cao lắp đặt thanh hỗ trợ mở cửa tủ lý tưởng là càng thấp càng tốt, tuy nhiên độ cao tối đa là 1000 mm tính từ mép dưới mặt cánh

P Tủ kỹ thuật

Triển khai bản vẽ

Kích thước lắp đặt thanh trượt

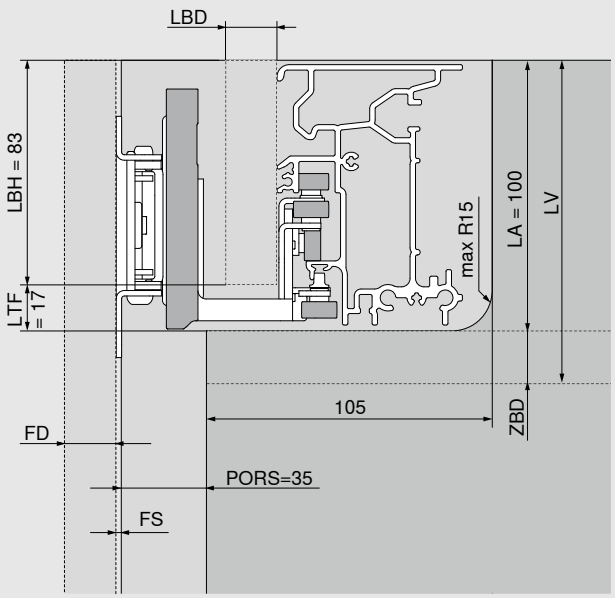

LBH = 83 mm

LBD = 15–19 mm
(phải sử dụng thanh chêm ≤ 17 mm)

LTF = 17 mm

LA = 100 mm

LV = LA + ZBD (≥ 15 mm)

- Chúng tôi khuyến nghị nên sử dụng thanh gia cố cho kệ cố định Khoảng cách tối thiểu đến mép mặt trước của hông bên trong của tủ kỹ thuật = 170mm
- Khuyến nghị sử dụng kết nối chắc chắn giữa kệ cố định và tủ kỹ thuật có phụ kiện khớp nối để tạo ra khoảng hở hoàn hảo
- Không lắp ráp các bộ phận bổ trợ trực tiếp trên thanh trượt

FD	Độ dày mặt cánh
LA	Rãnh lắp thanh trượt
LV	Lắp đặt thanh trượt
LBD	Độ dày tấm che thanh trượt
LBH	Chiều cao tấm che thanh trượt
LTF	Khoảng hở thanh trượt
PORS	Khoảng hở mặt cánh và kệ cố định
ZBD	Độ dày kệ cố định

Chiều cao lọt lòng và chiều sâu lọt lòng trong ứng dụng

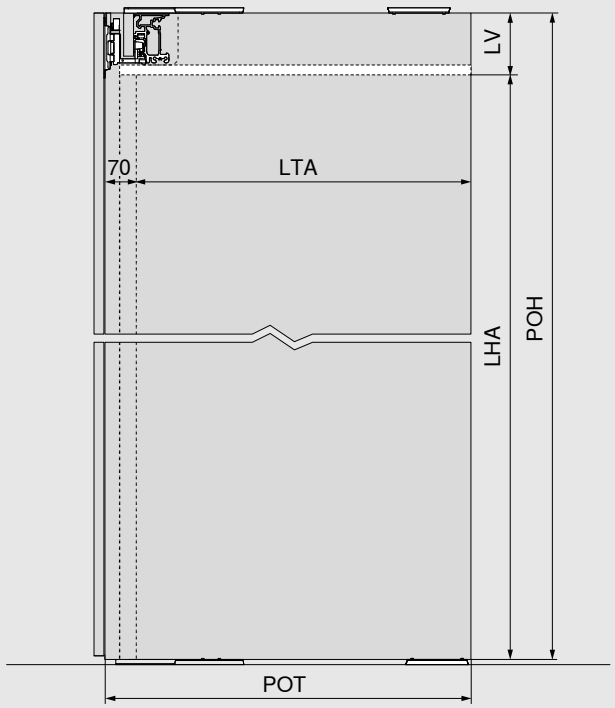

LHA = POH - LV

LTA = POT - 70 mm

- Chiều cao/chiều sâu lọt lòng bên trong ứng dụng xác định chiều cao/chiều sâu tối đa cho tủ bên trong.

LHA	Chiều cao lọt lòng bên trong ứng dụng
LTA	Chiều sâu lọt lòng bên trong ứng dụng
LV	Lắp đặt thanh trượt
POH	Chiều cao tủ kỹ thuật
POT	Chiều sâu tủ kỹ thuật

REVEGO duo + duo - cửa đôi bên phải và cửa đôi bên trái

Yêu cầu về không gian			
Kích thước lắp đặt (mm)	**Chiều rộng lắp đặt EB**	**Chiều cao lắp đặt EH**	**Chiều sâu lắp đặt ET**
	1800–3000	1155–3012	từ 573
Kích thước lọt lòng trong ứng dụng (mm)	**Chiều rộng lọt lòng trong ứng dụng LWA**	**Chiều cao lọt lòng trong ứng dụng LHA**	**Chiều sâu lọt lòng trong ứng dụng LTA**
	lên tới 2700	lên tới 2884	từ 483
Kích thước tủ kỹ thuật (mm)	**Chiều rộng tủ kỹ thuật POB**	**Chiều cao tủ kỹ thuật POH**	**Chiều sâu tủ kỹ thuật POT**
	150	1142–2999	từ 553
Kích thước mặt cánh (mm)	**Chiều rộng mặt cánh FB**	**Chiều cao mặt cánh FH**	**Độ dày mặt cánh FD**
	442–748	1130–2980	18–26
Trọng lượng mặt cánh FG	lên tới 35kg cho mỗi mặt cánh		

Tổng quan

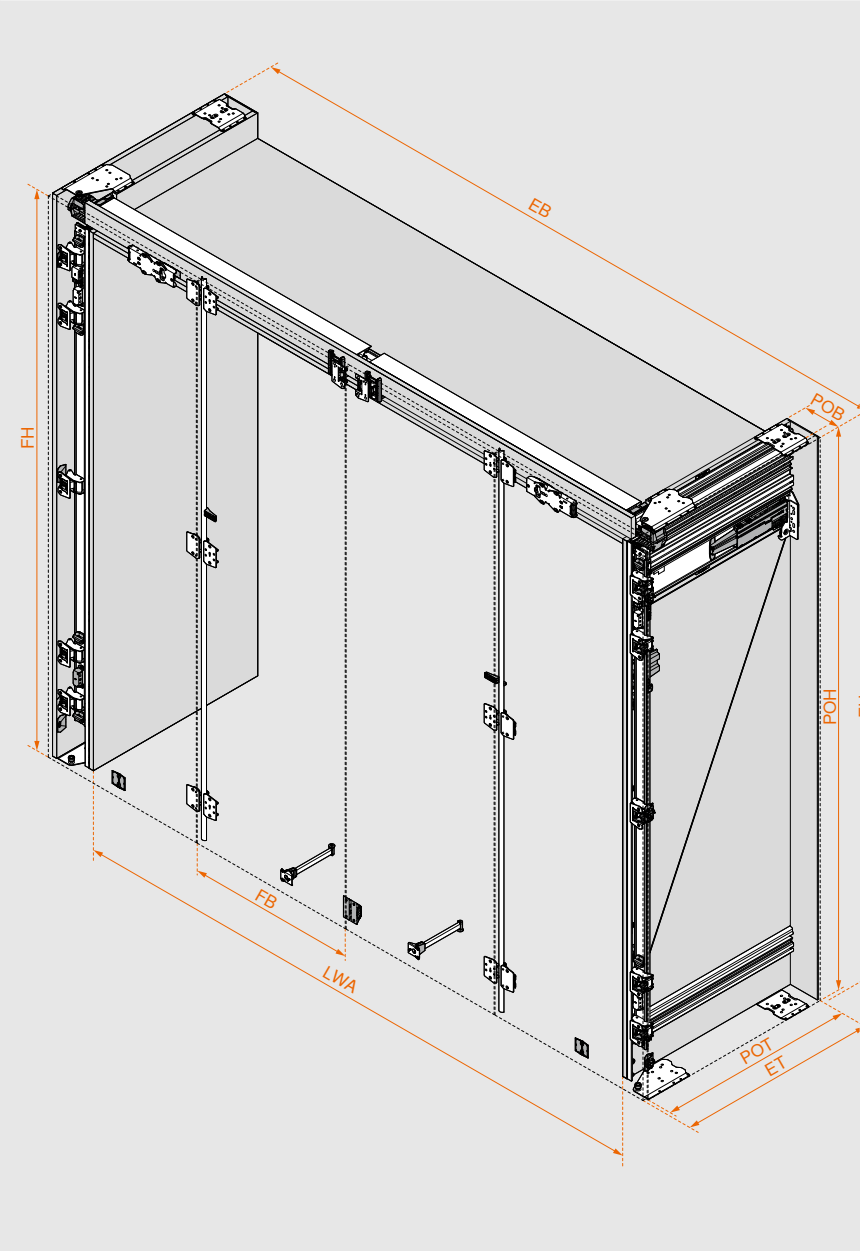

Dễ dàng lựa chọn phụ kiện

Dễ dàng tìm ra danh sách phụ kiện và vị trí khoan mà bạn cần nhờ sử dụng Bộ định dạng cấu hình sản phẩm.

Với mỗi cấu hình sản phẩm, bạn sẽ nhận được bản vẽ sản xuất, danh sách phụ kiện và kích thước của các bộ phận bằng gỗ, dữ liệu CAD 3D cho phần mềm thiết kế của bạn, cũng như các chương trình CAM bao gồm thông số khoan để gia công trực tiếp trên máy CNC.

Nhập mã web của Bộ định dạng cấu hình sản phẩm, nhấp vào URL hoặc quét mã QR. Bạn chưa có thông tin đăng nhập cho các dịch vụ kỹ thuật số của Blum? Đăng ký tại đây và nhận quyền truy cập miễn phí.

Mã web **DQIVMM**

Bộ định dạng cấu hình sản phẩm
www.blum.com/rev12

Lắp đặt và điều chỉnh
www.blum.com/rev6

Tổng quan về thành phần

Tủ kỹ thuật

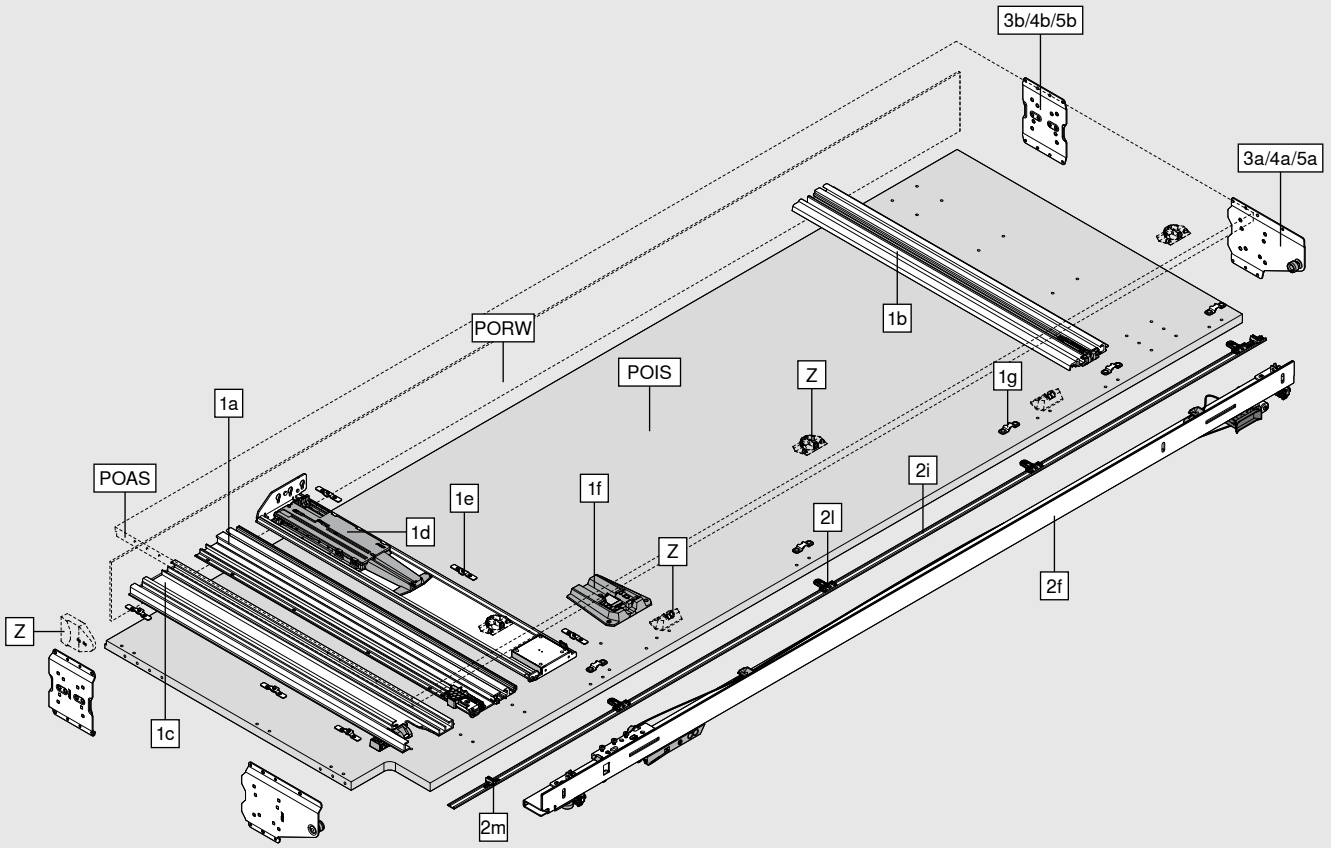

Bao gồm:	
1a	Ray trượt trên
1b	Ray trượt dưới
1c	Ray trượt bánh xe
1d	Bộ nhấn mở TIP-ON
1e	Kẹp cố định
1f	Bộ giảm chấn BLUMOTION
1g	Đế cho nẹp che trong tủ kỹ thuật
2f	Bộ bản lề
2i	Nẹp che trong tủ kỹ thuật
2l	Khớp gắn cho nẹp che trong tủ kỹ thuật
2m	Hỗ trợ nẹp che trong tủ kỹ thuật
3a/4a/5a	Khớp nối trước
3b/4b/5b	Khớp nối sau
Z	Cảm biến tắt cho thiết bị điện
	Bảo vệ chống trầy xước
POAS	Hông ngoài tủ kỹ thuật
POIS	Hông trong tủ kỹ thuật
PORW	Ván hậu tủ kỹ thuật

Tổng quan về linh kiện

Mặt cánh

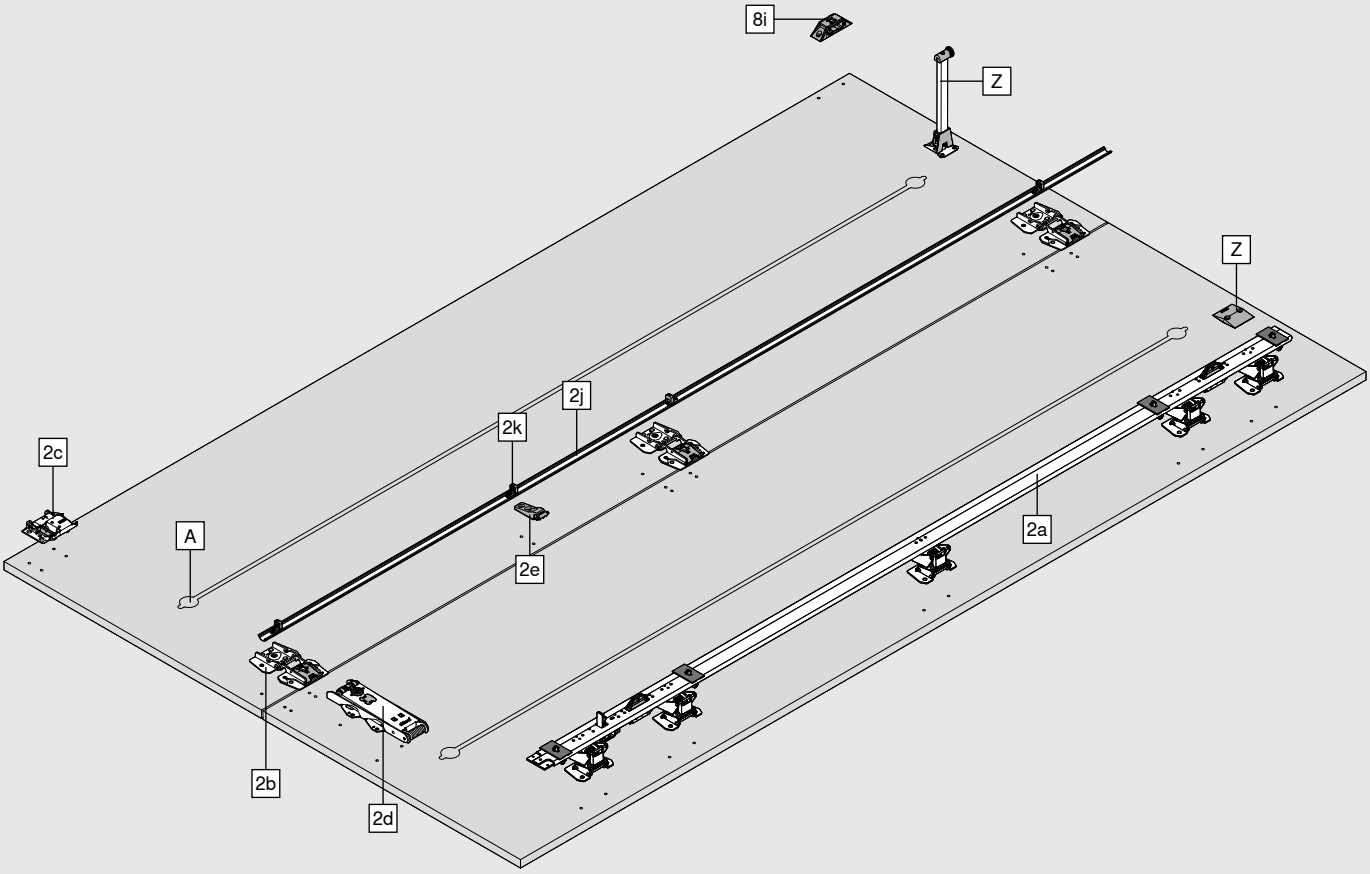

Bao gồm:

2a	Bas gắn bản lề
2b	Bản lề giữa
2c	Con lăn
2d	Bộ nhấn mở TIP-ON
2e	Đế gắn nẹp che trên cánh
2j	Nẹp che trên cánh
2k	Khớp gắn cho nẹp che trên cánh
8i	Thanh hỗ trợ mở cửa ở giữa
Z	Thanh hỗ trợ mở cửa bao gồm đầu đỡ

A Chúng tôi khuyến nghị sử dụng ít nhất một thanh chống mo/ cong có chức năng điều chỉnh trên mỗi mặt cánh với chiều cao tối đa là 20 mm. Khoảng cách giữa hai cánh khi xếp là 20 mm.

Tổng quan về linh kiện

Thanh trượt

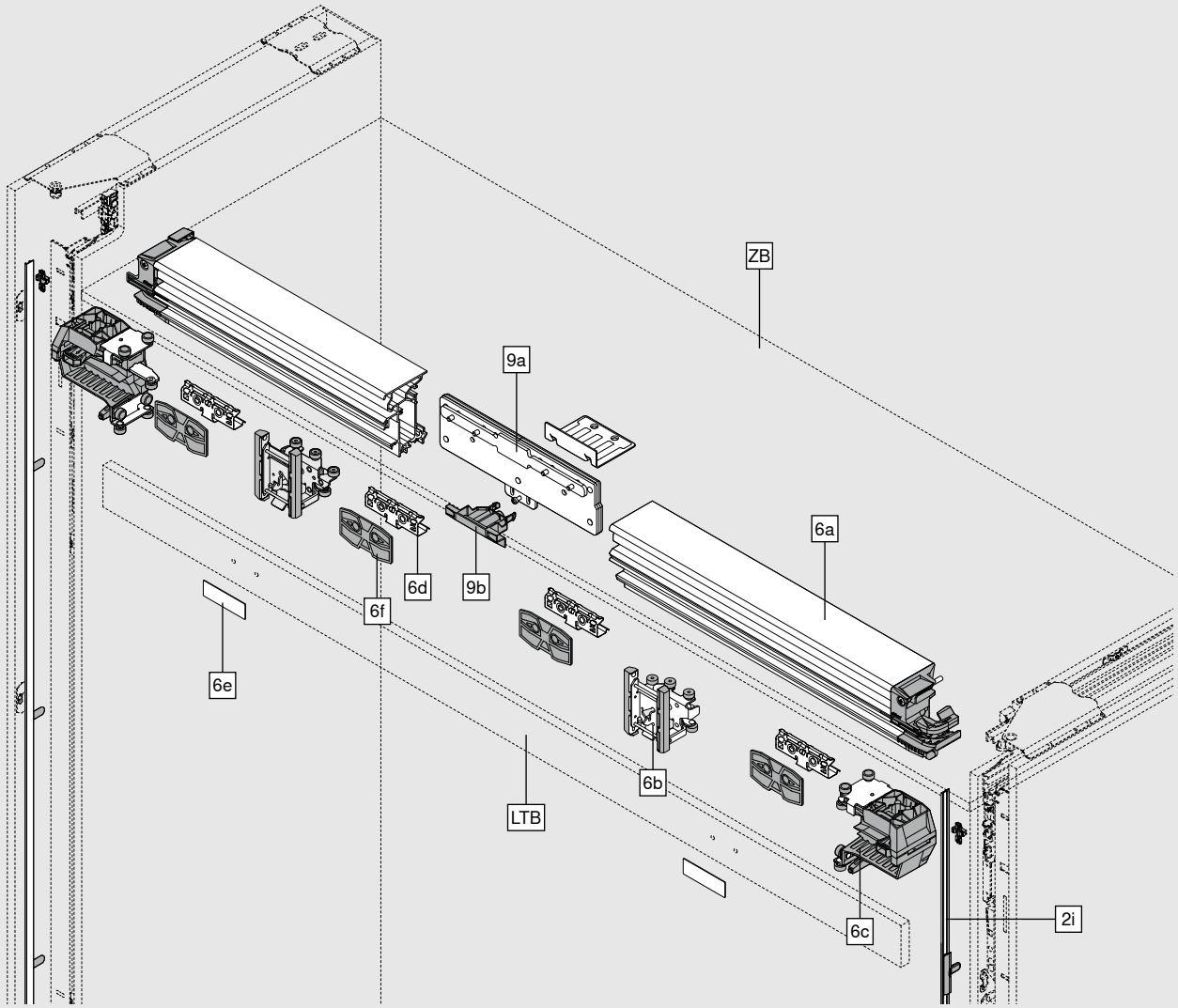

Bao gồm:	
2i	Nẹp che trong tủ kỹ thuật bao gồm khớp gắn
6a	Thanh trượt
6b	Con lăn
6c	Băng tải con lăn
6d	Đế cho tấm che thanh trượt
6e	Bas hít TIP-ON
6f	Nút đệm
9a	Đầu nối thanh trượt
9b	Nắp đậy cho đầu nối thanh trượt
9c	Góc hỗ trợ để điều chỉnh độ sâu
LTB	Tấm che thanh trượt
ZB	Kệ cố định

Mã đặt hàng

1	Bộ ray trượt kèm TIP-ON			
	Chiều dài ray NL (mm)	**Chiều sâu tủ kỹ thuật tối thiểu POT* (mm)**	**Trái**	**Phải**
	450	550	802P450D.L3	802P450D.R3
	525	625	802P525D.L3	802P525D.R3
	600	700	802P600D.L3	802P600D.R3
	675	775	802P675D.L3	802P675D.R3
	750	850	802P750D.L3	802P750D.R3

* Thông số kỹ thuật chưa bao gồm ván hậu tủ kỹ thuật Cần có ván hậu với độ dày ít nhất 3 mm.
Tủ kỹ thuật, ray trượt bánh xe và ray TIP-ON có thể được cắt ngắn cho bất kỳ chiều dài nào.

Bao gồm:		
1a	**1 x**	Ray trượt trên
1b	**1 x**	Ray trượt dưới
1c	**1 x**	Ray trượt bánh xe
1d	**1 x**	Bộ nhấn mở TIP-ON
1e	**6 x**	Kẹp cố định
1f	**1 x**	Bộ giảm chấn BLUMOTION
1g	**5 x**	Đế cho nẹp che trong tủ kỹ thuật

Đặt hàng 1 bộ cho mỗi cánh đôi, 1x trái và 1x phải

2	Bộ bản lề với TIP-ON		
	Chiều cao tủ kỹ thuật (mm)	**Trái**	**Phải**
	1142–1356	802T1140.L3	802T1140.R3
	1357–1506	802T1350.L3	802T1350.R3
	1507–1656	802T1500.L3	802T1500.R3
	1657–1806	802T1650.L3	802T1650.R3
	1807–1956	802T1800.L3	802T1800.R3
	1957–2106	802T1950.L3	802T1950.R3
	2107–2256	802T2100.L3	802T2100.R3
	2257–2406	802T2250.L3	802T2250.R3
	2407–2556	802T2400.L3	802T2400.R3
	2557–2706	802T2550.L3	802T2550.R3
	2707–2856	802T2700.L3	802T2700.R3
	2857–2999	802T2850.L3	802T2850.R3

Nẹp có thể được cắt ngắn đến chiều dài phù hợp

Bao gồm:		
2a	**1 x**	Bas gắn bản lề
2b	**5 x**	Bản lề giữa
2c	**1 x**	Con lăn
2d	**1 x**	Bộ nhấn mở TIP-ON
2e	**1 x**	Hỗ trợ cho nẹp che trên cánh
2f	**1 x**	Giá đỡ bản lề
2i	**1 x**	Nẹp che trong tủ kỹ thuật, sơn tĩnh điện màu đen
2j	**1 x**	Nẹp che trên cánh, sơn tĩnh điện màu đen
2k	**4 x**	Khớp gắn cho nẹp che trên cánh
2l	**2–5 x**	Khớp gắn cho nẹp che trong tủ kỹ thuật
2m	**1 x**	Hỗ trợ nẹp che trong tủ kỹ thuật

Đặt hàng 1 bộ cho mỗi cánh đôi, 1x trái và 1x phải

Mã đặt hàng

Bộ khớp nối tủ kỹ thuật				
3	Ứng dụng có len chân tủ			
	Độ dày hông tủ kỹ thuật (mm)		Màu sắc	
	15–17		Màu đen	802V560B
	18–19		Màu đen	802V580B
Khớp nối trên + dưới: POVH 10 mm cho khoảng hở 0 – 6 mm				
POVH Chiều cao khớp nối				
Bao gồm:				
3a	2 x	Khớp nối trước		
3b	2 x	Khớp nối sau		
Đặt 1x cho mỗi cánh đôi				

Bộ khớp nối tủ kỹ thuật				
4	Ứng dụng không có len chân tủ			
	Độ dày hông tủ kỹ thuật (mm)	Màu sắc	Trái	Phải
	15–17	Màu đen	802V660B.L1	802V660B.R1
	18–19	Màu đen	802V680B.L1	802V680B.R1
Khớp nối trên: POVH 10 mm cho khoảng hở 0 – 6 mm				
Khớp nối dưới: POVH 3 mm đối với khoảng hở từ 7 – 13 mm				
POVH Chiều cao khớp nối				
Bao gồm:				
4a	2 x	Khớp nối trước		
4b	2 x	Khớp nối sau		
Đặt hàng 1 bộ cho mỗi cánh đôi, 1x trái và 1x phải				

Bộ khớp nối tủ kỹ thuật				
5	Ứng dụng tủ lắp trên mặt bàn			
	Độ dày hông tủ kỹ thuật (mm)	Màu sắc	Trái	Phải
	15–17	Màu đen	802V760B.L3	802V760B.R3
	18–19	Màu đen	802V780B.L3	802V780B.R3
Khớp nối trên: POVH 10 mm cho khoảng hở 0 – 6 mm				
Khớp nối dưới: POVH 3 mm đối với khoảng hở từ 3 – 6 mm				
POVH Chiều cao khớp nối				
Bao gồm:				
5a	2 x	Khớp nối trước		
5b	2 x	Khớp nối sau		
Đặt hàng 1 bộ cho mỗi cánh đôi, 1x trái và 1x phải				

Mã đặt hàng

6	Bộ thanh trượt			
	Cửa đôi LWA (mm)	**Màu sắc**	**Trái**	**Phải**
	1050	Sơn tĩnh điện màu đen	802L1050DL3	802L1050DR3
	1200	Sơn tĩnh điện màu đen	802L1200DL3	802L1200DR3
	1250	Sơn tĩnh điện màu đen	802L1250DL3	802L1250DR3
	1350	Sơn tĩnh điện màu đen	802L1350DL3	802L1350DR3
Có thể cắt ngắn thanh trượt theo bất cứ độ dài nào.				
LWA Chiều rộng lọt lòng trong ứng dụng				
Bao gồm:				
6a	**1 x**	Thanh trượt		
6b	**1 x**	Con lăn		
6c	**1 x**	Băng tải con lăn		
6d	**2 x**	Đế cho tấm che thanh trượt		
6e	**1 x**	Bas hit TIP-ON, màu đen		
6f	**2 x**	Nút đệm		
Đặt hàng 1 bộ cho mỗi cánh đôi, 1x trái và 1x phải				

9	Bộ phụ kiện cho hai cánh đôi kết hợp		
	Màu sắc		
	Màu đen		802M0004
Bao gồm:			
9a	**1 x**	Đầu nối thanh trượt	
9b	**1 x**	Nắp đậy cho đầu nối thanh trượt	
9c	**1 x**	Góc hỗ trợ để điều chỉnh độ sâu	
9e	**1 x**	Thanh hỗ trợ mở cửa (trái + phải)	

Mã đặt hàng

Z	Phụ kiện

Thanh hỗ trợ mở cửa bao gồm đầu đỡ		
	Độ dài thanh hỗ trợ: 218 mm	802ZA030
	Độ dài thanh hỗ trợ: 350 mm	802ZA031
Hỗ trợ thêm đối với khu vực mặt bàn, len chân tủ, tủ, v.v.		

Cảm biến tắt cho thiết bị điện		
		802ZG0CS
	Phù hợp riêng cho thiết bị sử dụng công tắc có mặt tiếp xúc từ tính (số linh kiện 3623011) của Halemeier GmbH (www.halemeier.de)	
	Tuyên bố miễn trừ trách nhiệm: Blum không chịu bất kỳ trách nhiệm pháp lý nào đối với chức năng đóng ngắt của thiết bị điện	
Bao gồm:		
1 x	Công tắc cảm biến	
1 x	Vòng nam châm với bas hit	
4 x	Vít chìm M4x12 cho công tắc cảm biến	
2 x	Vít đầu tròn M4x5 cho công tắc cảm biến	

Bảo vệ chống trầy xước		
	Đối với độ dày mặt cánh từ 23 mm	802ZA00S
	Đối với độ dày mặt cánh dưới 23 mm, phụ kiện bảo vệ chống trầy xước có thể hỗ trợ bổ sung an toàn cho mặt cánh	
Bao gồm:		
3 x	Phụ kiện bảo chống trầy xước trên hông ngoài tủ kỹ thuật	
2 x	Phụ kiện bảo chống trầy xước trên hông trong tủ kỹ thuật	

Vít		
	hệ thống vít 6 x 14.5 mm, mạ niken	661.1450.HG
	vít dùng cho ván công nghiệp 4 x 35 mm, mạ niken	664.3500

Khớp nối tủ kỹ thuật		
	Khớp nối sau bổ sung chiều cao khớp nối tủ kỹ thuật (POVH) 10mm	802V5002
Khớp nối tủ kỹ thuật bổ sung cho ứng dụng len chân lùi		

EXPANDO T – dành cho tủ nội thất với mặt cánh mỏng		
	EXPANDO T – đơn	70T4532T
EXPANDO T thích hợp với tủ nội thất với mặt cánh mỏng – xem trang 81		
Với độ dày mặt cánh nhỏ hơn 18 mm, chúng tôi đề xuất thử nghiệm		
Sản phẩm không bao gồm vít		

Triển khai bản vẽ

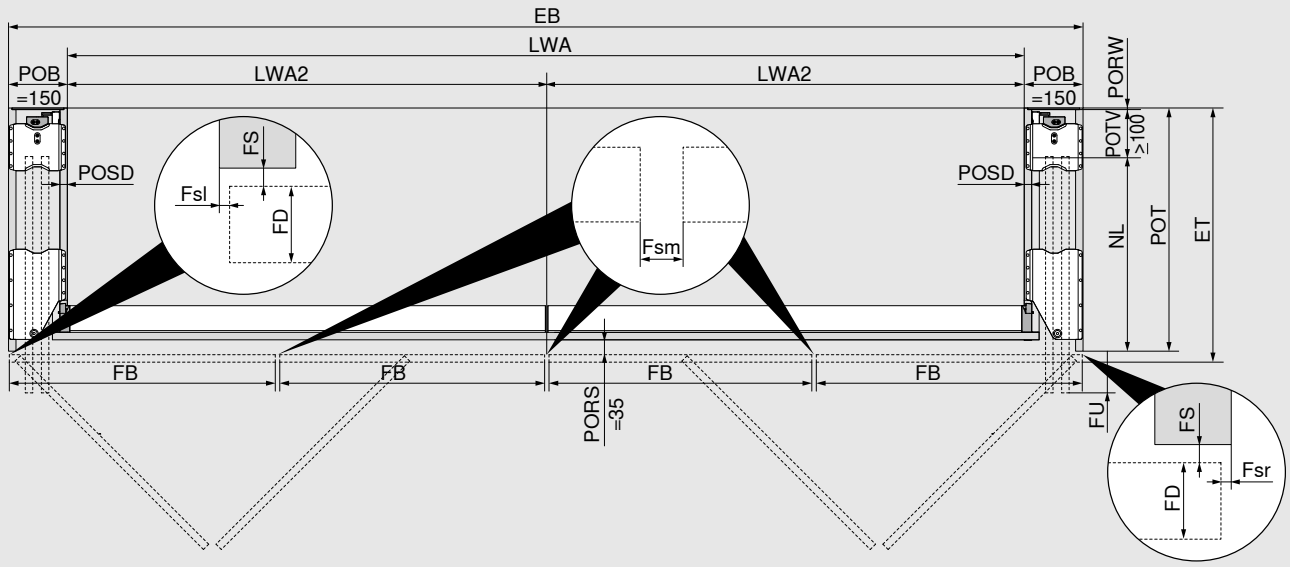

Chiều rộng lắp đặt/chiều rộng lọt lòng bên trong ứng dụng
EB = 2 x LWA2 + 2 x POB (150 + 150 mm)
Chiều rộng mặt cánh/phần nhô ra của mặt cánh
FB = (EB - Fsl - 3x Fsm - Fsr): 4 (mặt cánh)
Fsl/Fsr = 1.0 – 4.0 mm; Fsm = 2.0 – 8.0 mm
NL tối đa = FB + 8 mm
FU = FB - NL + 15 mm (FU tối thiểu = 7 mm)
Chiều sâu lắp đặt/chiều sâu tủ kỹ thuật
ET = POT + FS (2 mm) + FD
FD = 18 – 26 mm
POT tối thiểu = NL + POTV (≥ 100 mm) + PORW (≥ 3 mm)
POSD = 15–19 mm

- Bằng cách cắt các ray trượt theo kích thước, phần nhô ra của mặt cánh (FU) có thể được tùy chỉnh.
- Để đảm bảo chức năng tối ưu, các mặt cánh nằm ở một góc hơi nghiêng vào bên trong tủ kỹ thuật.
- Chiều rộng lọt lòng trong ứng dụng xác định chiều rộng tối đa cho tủ bên trong.
- Với độ dày mặt cánh (FD) nhỏ hơn 18 mm (có thể tùy thuộc vào vật liệu/độ ổn định), chúng tôi đề xuất thử nghiệm.

EB	Chiều rộng lắp đặt
ET	Chiều sâu lắp đặt
Fsl	Khoảng hở bên trái
Fsr	Khoảng hở bên phải
Fsm	Khoảng hở ở giữa (giữa các mặt cánh)
FB	Chiều rộng mặt cánh
FD	Độ dày mặt cánh
FS	Khoảng hở mặt cánh tủ
FU	Phần nhô ra của mặt cánh
LWA	Chiều rộng lọt lòng trong ứng dụng
LWA2	Chiều rộng lọt lòng trong ứng dụng, cửa đôi
NL	Chiều dài ray
POB	Chiều rộng tủ kỹ thuật
POT	Chiều sâu tủ kỹ thuật
PORS	Khoảng hở mặt cánh và kệ cố định
PORW	Ván hậu tủ kỹ thuật
POSD	Độ dày hông tủ kỹ thuật
POTV	Chiều sâu bị mất của tủ kỹ thuật

Khoảng hở bên tối thiểu

Từ tủ kỹ thuật này đến tủ kỹ thuật khác/thùng tủ liền kề

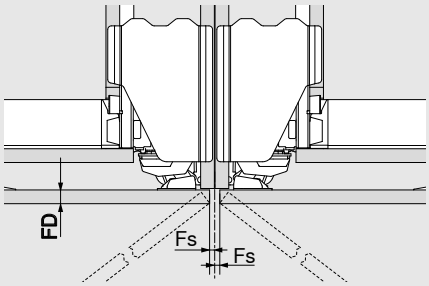

Từ tủ kỹ thuật đến tường/tấm trang trí

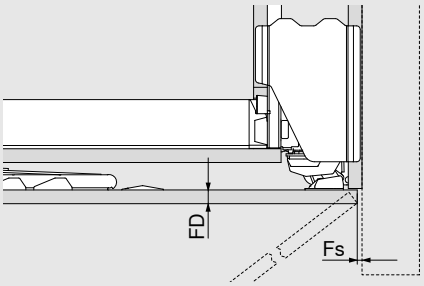

FD (mm)	Fs tối thiểu (mm)
18 –20	2
20.1–23	2.5
23.1–26	3

FD	Độ dày mặt cánh
Fs	Khoảng hở mặt bên

Triển khai bản vẽ

Chiều cao lắp đặt, chiều cao mặt cánh

Ứng dụng có len chân tủ

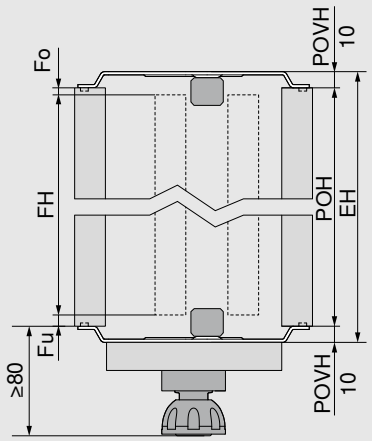

FH = POH - Fo - Fu

EH ≤ POH + POVH phía trên và phía dưới

POVH 10 mm: khoảng hở 0 – 6 mm

- Hãy tính đến việc tủ kỹ thuật phải nghiêng trong quá trình lắp đặt
- Khoảng cách tối thiểu đến tủ (không cố định) tiếp theo bên trên là 3 mm, đối với tủ cố định, phải tính đến khoảng cách chèn mặt cánh là 6 mm
- Phải tính đến chiều cao khớp nối tủ kỹ thuật trong quá trình lập kế hoạch
- Chiều cao len chân tủ tối thiểu là 80 mm

EH	Chiều cao lắp đặt
Fo	Khoảng hở phía trên
Fu	Khoảng hở phía dưới
FH	Chiều cao mặt cánh
POH	Chiều cao tủ chứa cánh xếp âm
POVH	Chiều cao khớp nối tủ kỹ thuật

Ứng dụng với len chân tủ lùi

Khớp nối tủ kỹ thuật bổ sung phía sau

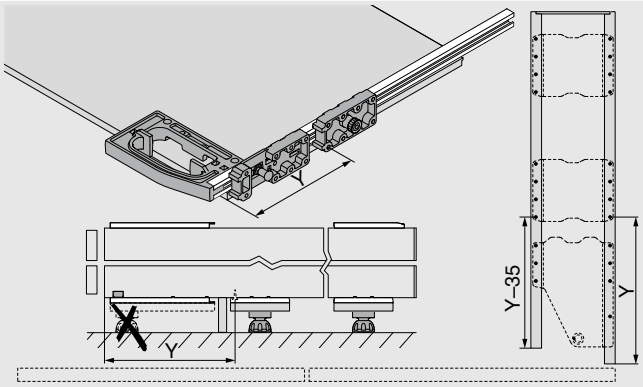

Chiều cao lắp đặt, chiều cao mặt cánh

Ứng dụng không có len chân tủ

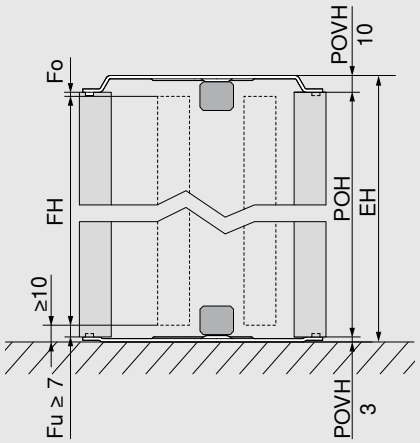

FH = POH - Fo - Fu

EH ≤ POH + POVH phía trên và phía dưới

POVH phía trên 10 mm: khoảng hở 0 – 6 mm

POVH phía dưới 3 mm: khoảng hở 7 – 13 mm

- Hãy tính đến việc tủ kỹ thuật phải nghiêng trong quá trình lắp đặt
- Khoảng cách tối thiểu từ mép mặt cánh dưới cùng đến sàn hoặc tủ tiếp theo bên dưới là 10 mm
- Khoảng cách tối thiểu đến tủ (không cố định) tiếp theo bên trên là 3 mm, đối với tủ cố định, phải tính đến khoảng cách chèn mặt cánh là 6 mm
- Phải tính đến chiều cao khớp nối tủ kỹ thuật trong quá trình lập kế hoạch

EH	Chiều cao lắp đặt
Fo	Khoảng hở phía trên
Fu	Khoảng hở phía dưới
FH	Chiều cao mặt cánh
POH	Chiều cao tủ kỹ thuật
POVH	Chiều cao khớp nối tủ kỹ thuật

Triển khai bản vẽ

Chiều cao lắp đặt, chiều cao mặt cánh

Ứng dụng tủ lắp trên mặt bàn

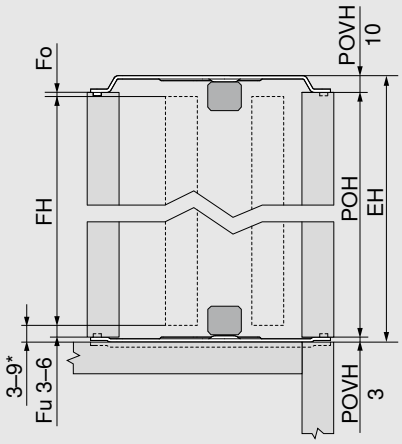

* Nếu khoảng cách giữa mặt cánh và mặt bàn bên dưới < 6 mm, khớp nối tủ kỹ thuật phải được lắp chìm vào mặt bàn

FH = POH - Fo - Fu

EH ≤ POH + POVH phía trên và phía dưới

POVH phía trên 10 mm: khoảng hở 0 – 6 mm

POVH phía dưới 3 mm: khoảng hở 3 – 6 mm

- Hãy tính đến việc tủ kỹ thuật phải nghiêng trong quá trình lắp đặt
- Khoảng cách tối thiểu giữa mặt trước và tủ tiếp theo bên dưới với mặt cánh phẳng (ví dụ: không nhìn thấy mặt bàn) là 3 mm
- Khoảng cách tối thiểu giữa mặt cánh và tủ tiếp theo bên dưới có mặt cánh nhô ra (ví dụ: có thể nhìn thấy mặt bàn) là 6 mm
- Khoảng cách tối thiểu đến tủ (không cố định) tiếp theo bên trên là 3 mm, đối với tủ cố định, phải tính đến khoảng cách chèn mặt cánh là 6 mm
- Nên áp dụng thử nghiệm ở các khu vực rìa
- Phải tính đến chiều cao khớp nối tủ kỹ thuật trong quá trình lập kế hoạch
- Khoảng cách giữa mặt cánh và tủ tiếp theo ở trên và dưới được tạo thành từ Fu hoặc Fo + POVH

EH	Chiều cao lắp đặt
Fo	Khoảng hở phía trên
Fu	Khoảng hở phía dưới
FH	Chiều cao mặt cánh
POH	Chiều cao tủ chứa cánh xếp âm
POVH	Chiều cao khớp nối tủ kỹ thuật

Trọng lượng mặt cánh tối đa cho tủ lắp trên mặt bàn tính bằng kg cho mỗi mặt cánh

Chiều cao mặt cánh FH (mm)	Chiều rộng mặt cánh FB (mm)						
	450	500	550	600	650	700	750
1130–1349	22	20	18	16	15	14	13
1350–1499	23	21	19	18	17	16	15
1500–1649	25	23	21	19	18	17	16
1650–1799	27	25	23	21	20	19	18

Lưu ý

- Chiều cao tủ kỹ thuật tối đa khi thiết kế tủ lắp trên mặt bàn là 1806 mm

Triển khai bản vẽ

Thanh hỗ trợ mở cửa bên trong

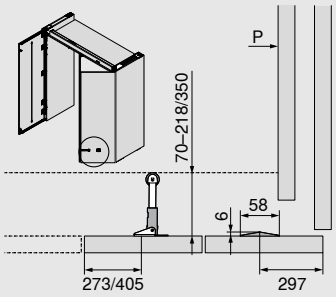

- Hỗ trợ trên khu vực mặt bàn, len chân tủ, tủ/thùng tủ, v.v.
- Khoảng cách đến tủ bên trong: 70 – 218/350 mm
- Chiều cao lắp đặt thanh hỗ trợ mở cửa tủ lý tưởng là càng thấp càng tốt, tuy nhiên độ cao tối đa là 1000 mm tính từ mép dưới mặt cánh

P Tủ kỹ thuật

Thanh hỗ trợ mở cửa ở giữa

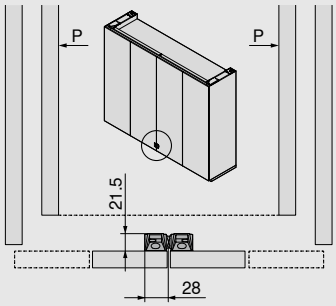

- Hỗ trợ một cánh đơn liền kề với một cánh đôi, hai cánh đơn liền kề với nhau hoặc hai cánh đôi liền kề với nhau

P Tủ kỹ thuật

Kích thước lắp đặt thanh trượt

LBH = 83 mm

LBD = 15–19 mm
(phải sử dụng thanh chêm ≤ 17 mm)

LTF = 17 mm

LA = 100 mm

LV = LA + ZBD (≥ 15 mm)

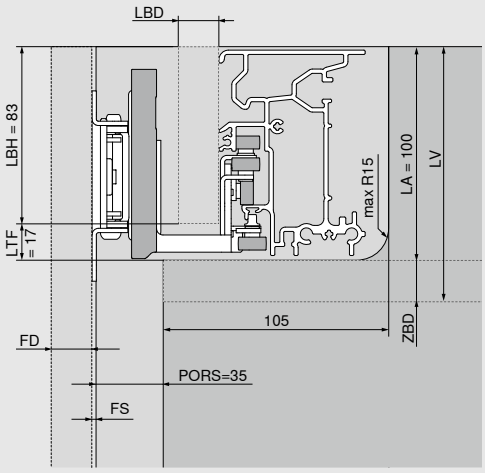

- Chúng tôi khuyến nghị nên sử dụng thanh gia cố cho kệ cố định Khoảng cách tối thiểu đến mép mặt trước của thành bên trong của tủ kỹ thuật = 170mm
- Khuyến nghị sử dụng kết nối chắc chắn giữa kệ cố định và tủ kỹ thuật có phụ kiện khớp nối để tạo ra khoảng hở hoàn hảo
- Không lắp ráp các bộ phận bổ trợ trực tiếp trên thanh trượt

FD	Độ dày mặt cánh
LA	Rãnh lắp thanh trượt
LV	Lắp đặt thanh trượt
LBD	Độ dày tấm che thanh trượt
LBH	Chiều cao tấm che thanh trượt
LTF	Khoảng hở thanh trượt
PORS	Khoảng hở mặt cánh và kệ cố định
ZBD	Độ dày kệ cố định

Chiều cao lọt lòng và chiều sâu lọt lòng trong ứng dụng

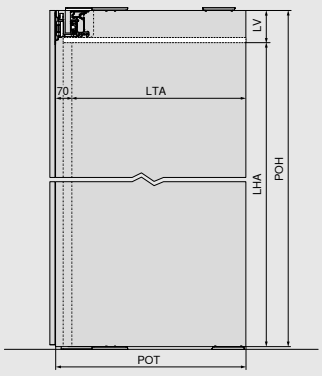

LHA = POH - LV

LTA = POT - 70 mm

- Chiều cao lọt lòng /chiều sâu lọt lòng bên trong trong ứng dụng xác định chiều cao/chiều sâu tối đa cho tủ bên trong.

LHA	Chiều cao lọt lòng bên trong ứng dụng
LTA	Chiều sâu lọt lòng bên trong ứng dụng
LV	Lắp đặt thanh trượt
POH	Chiều cao tủ kỹ thuật
POT	Chiều sâu tủ kỹ thuật

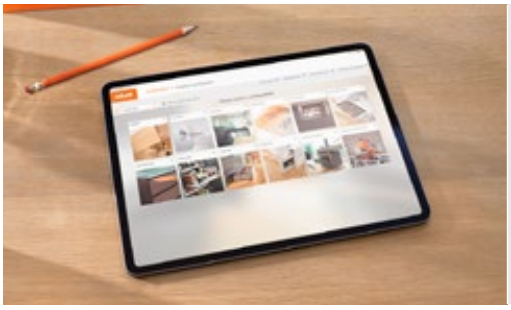

Bộ định dạng cấu hình sản phẩm

Gồm các phép toán chính xác trong việc lắp ráp các ray trượt cắt theo kích thước nhanh chóng và hiệu quả bằng các sử dụng Bộ định dạng cấu hình sản phẩm. Bộ định dạng cấu hình tủ tính toán tất cả kích thước cho mỗi thiết kế và xuất thành bản vẽ.

www.blum.com/rev1

Các tính toán và lắp đặt ray trượt

REVEGO duo | Cánh đôi

Nẹp tủ kỹ thuật, nẹp cánh

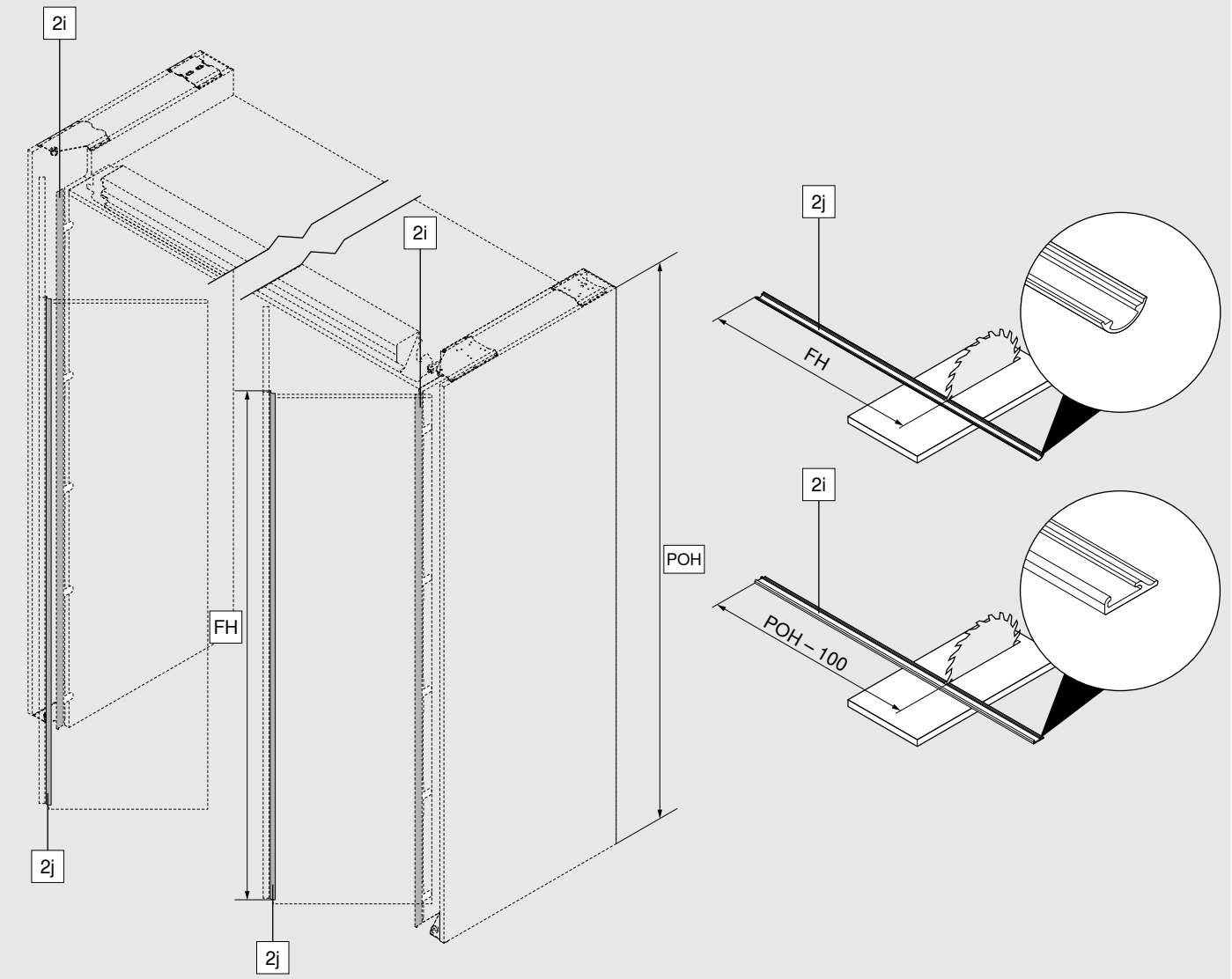

FH	Chiều cao mặt cánh
POH	Chiều cao tủ kỹ thuật
2i	Nẹp che trong tủ kỹ thuật
2j	Nẹp che trên cánh

Các tính toán và lắp đặt ray trượt

REVEGO duo | Cánh đôi

Ray trượt bánh xe, ray trượt, ray TIP-ON

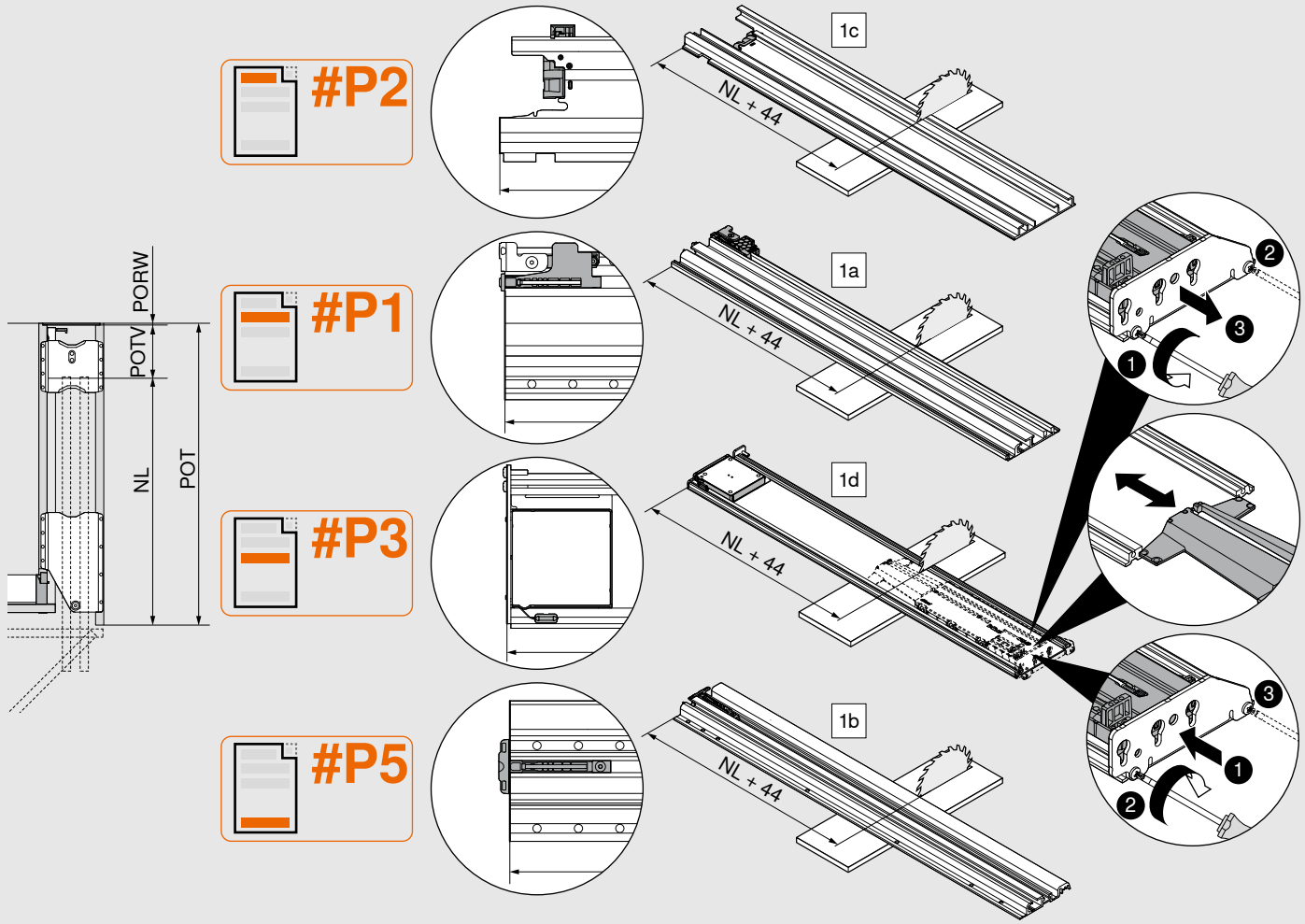

NL = POT – POTV – PORW

#P1	1a	Ray trượt trên
#P2	1c	Ray trượt bánh xe
#P3	1d	Bộ nhấn mở TIP-ON
#P5	1b	Ray trượt dưới

NL	Chiều dài ray
POT	Chiều sâu tủ kỹ thuật
PORW	Ván hậu tủ kỹ thuật
POTV	Chiều sâu bị mất của tủ kỹ thuật

Lưu ý

- Không được làm hỏng ray trượt và ray trượt bánh xe cũng như ray TIP-ON của tủ kỹ thuật trong quá trình cắt theo kích thước.
- Phải vệ sinh và loại bỏ tất cả bụi bẩn và mài nhẵn các ray trượt và ray TIP-ON trước khi lắp đặt.

Các tính toán và lắp đặt ray trượt

REVEGO uno | Cánh đơn

Nẹp tủ kỹ thuật

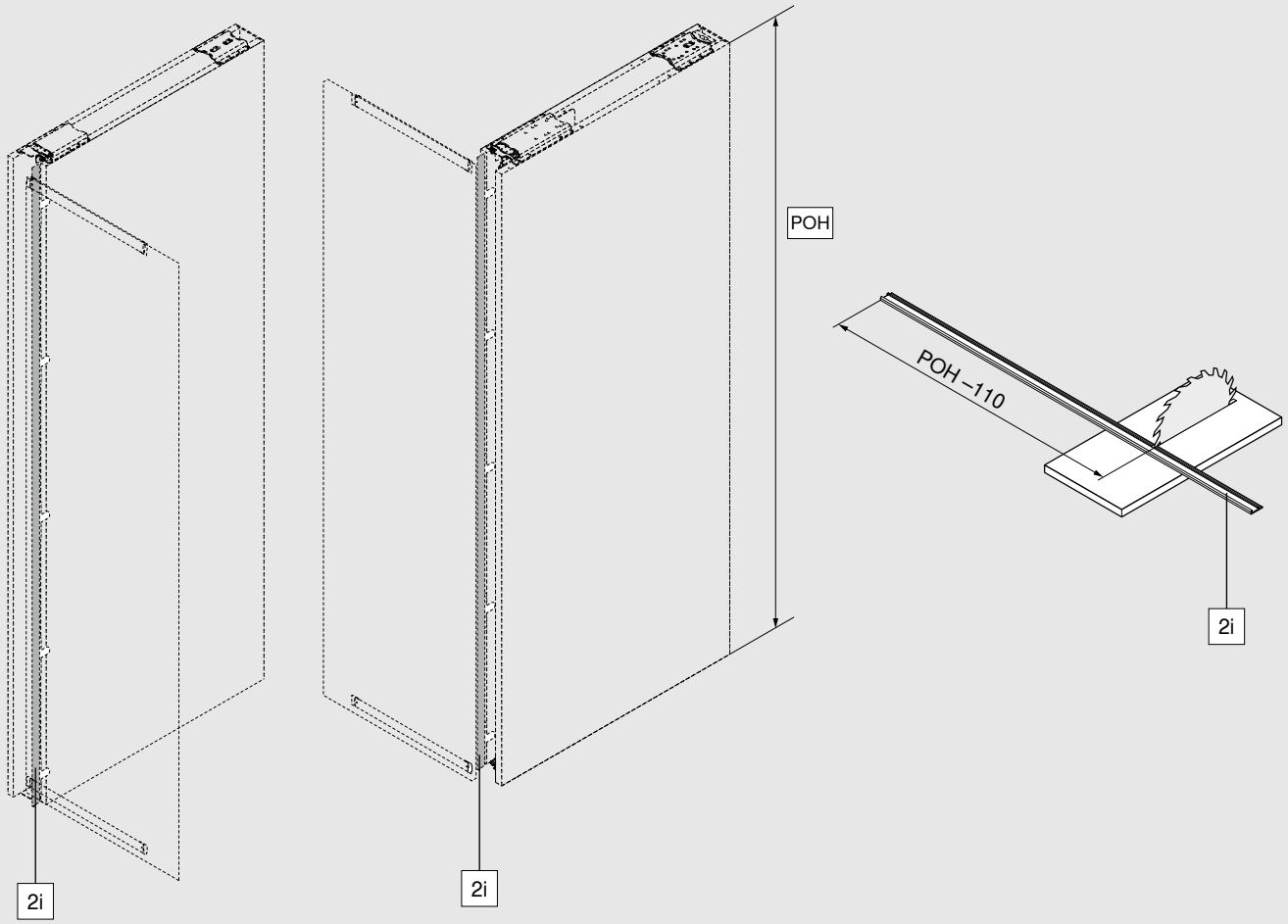

POH	Chiều cao tủ kỹ thuật
2i	Nẹp che trong tủ kỹ thuật

Các tính toán và lắp đặt ray trượt

REVEGO uno | Cánh đơn

Ray trượt, bộ TIP-ON cho tủ kỹ thuật, thanh ổn định cánh tủ

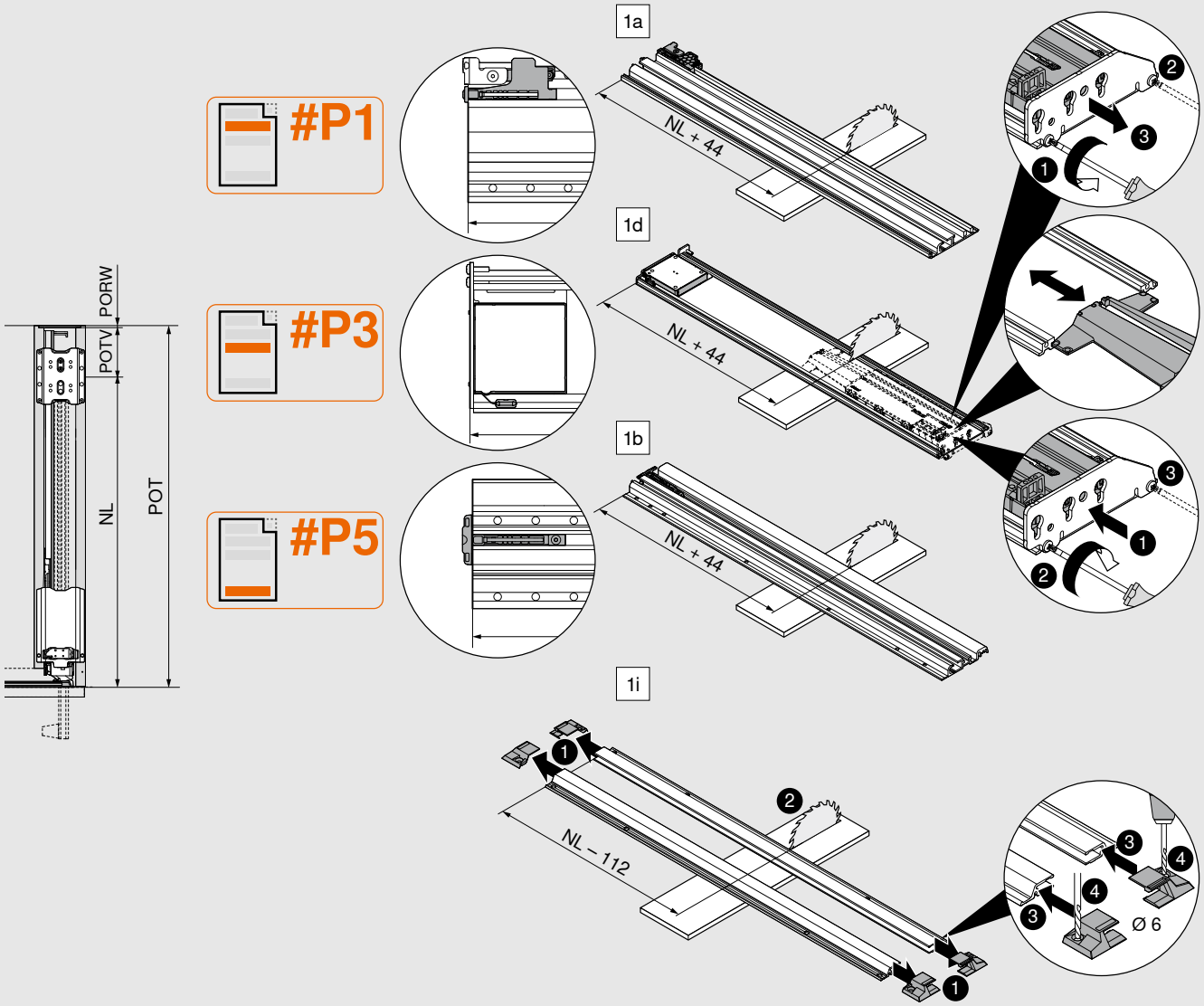

NL = POT – POTV – PORW

#P1	1a	Ray trượt trên
#P3	1d	Bộ nhấn mở TIP-ON
#P5	1b	Ray trượt dưới
	1i	Thanh ổn định mặt cánh

NL	Chiều dài ray
POT	Chiều sâu tủ kỹ thuật
PORW	Ván hậu tủ kỹ thuật
POTV	Chiều sâu bị mất của tủ kỹ thuật

Lưu ý

- Không được làm hỏng ray trượt, bộ TIP-ON cho tủ kỹ thuật và thanh ổn định cửa trong quá trình cắt theo kích thước.
- Phải vệ sinh và loại bỏ tất cả bụi bẩn và mài nhẵn ray trượt, bộ TIP-ON và thanh ổn định cửa tủ trước khi lắp đặt.

Các tính toán và lắp đặt ray trượt

REVEGO duo | Cánh đôi

Thanh trượt, thanh trượt mở rộng

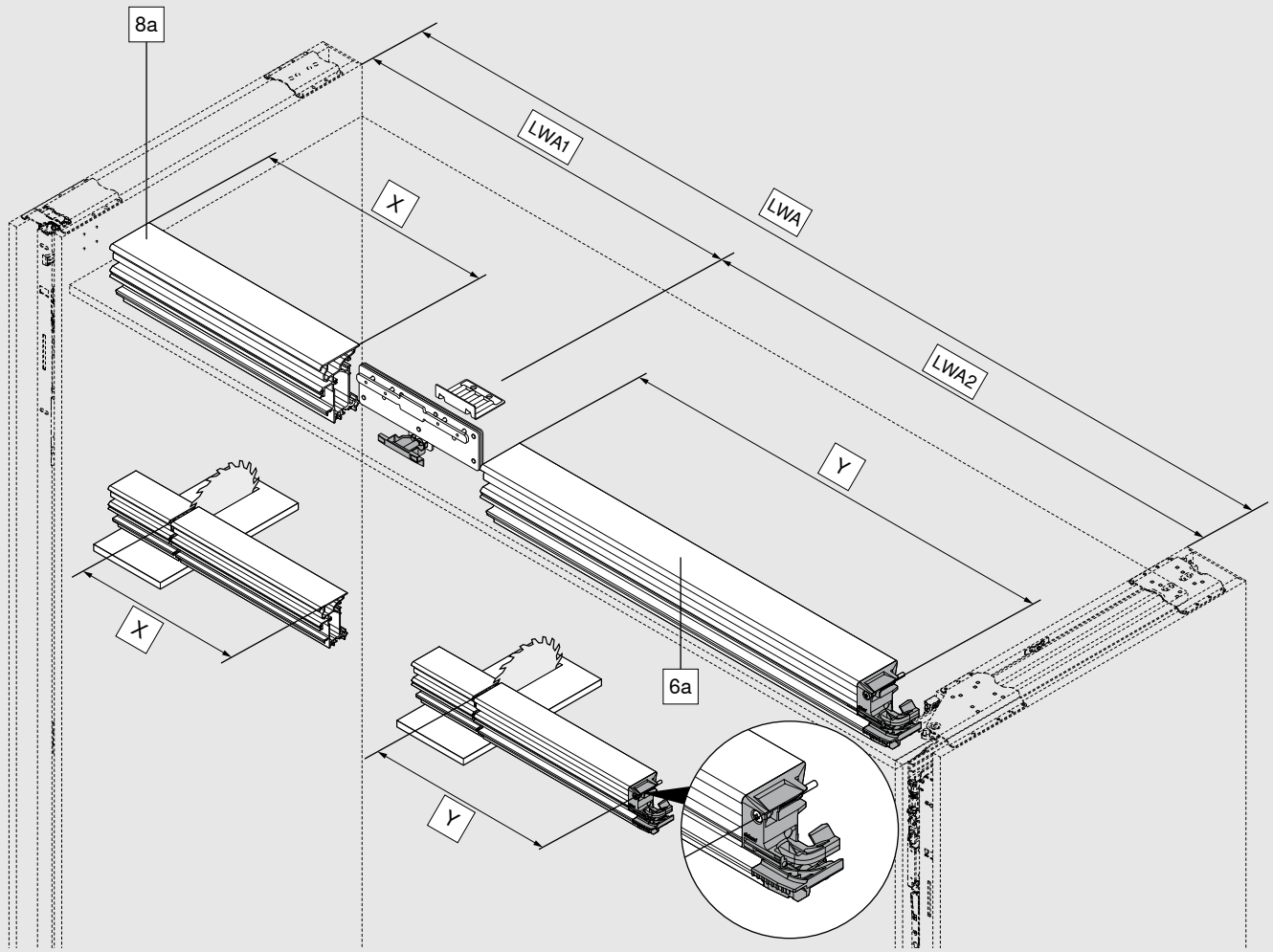

Ứng dụng	X	Y
REVEGO duo	–	LWA - 12 mm
REVEGO uno + duo	LWA1 - 58 mm	LWA2 - 12 mm
REVEGO duo + duo	–	LWA2 - 12 mm

LWA	Chiều rộng lọt lòng trong ứng dụng
LWA1	Chiều rộng lọt lòng trong ứng dụng, cửa đơn
LWA2	Chiều rộng lọt lòng trong ứng dụng, cửa đôi
6a	Thanh trượt
8a	Thanh trượt mở rộng

EXPANDO T

- EXPANDO T – khớp nối
- Tủ nội thất với mặt cánh mỏng từ 8 mm trở lên
- Chất liệu mặt cánh khác nhau

EXPANDO T – đơn

	Màu sắc	Chất liệu	
	Màu xám đậm	Nhựa/thép	70T4532T

Chiều sâu lỗ khoan | Chọn ốc vít – EXPANDO T

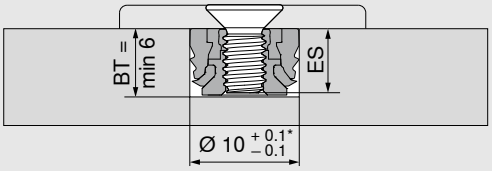

Sử dụng ốc vít đầu M4 cho EXPANDO T đơn

Chọn chiều sâu lỗ khoan thấp nhất sao cho phù hợp với chiều dài vít khi sử dụng chốt liên kết đơn

BT Chiều sâu lỗ khoan

ES Chiều sâu vít khi vặn vào

ES tối thiểu = 4 mm

ES tối đa = BT – 0.5 mm

* Đối với đá và sứ +0.2/-0.1 mm

Lắp ráp – EXPANDO T

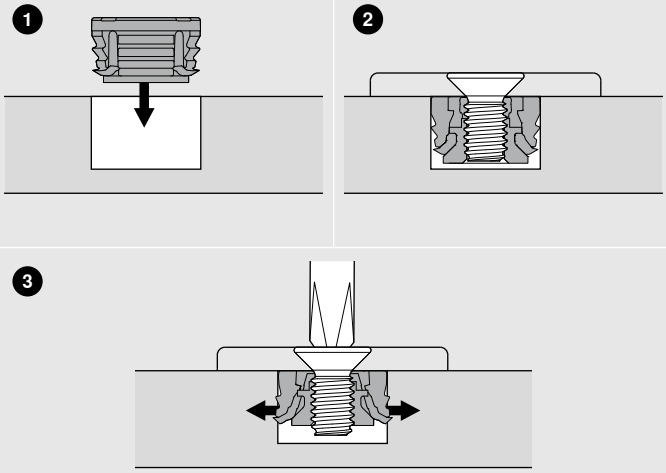

Khu vực ứng dụng và đề xuất lắp đặt

EXPANDO T thích hợp để lắp đặt phụ kiện Blum cho mặt cánh tủ mỏng làm từ nhiều loại vật liệu khác nhau. Vật liệu mặt cánh có thể chỉ dày từ 8 mm trở lên, miễn là đủ ổn định và chắc chắn.

Nên thử nghiệm.

Nm Lực xoắn tối thiểu

Chất liệu đã được Blum kiểm nghiệm	Nm
Ván công nghiệp (độ bền căng ngang > 0.4 N/mm²)	1.5
MDF (độ bền căng ngang > 0.6 N/mm²)	1.5
HDF	2
HPL	2
Hợp chất khoáng	2
Trọng lượng mặt cánh	
Tối đa 35kg cho mỗi mặt cánh	

Giới hạn trách nhiệm

Blum không chịu trách nhiệm khi sử dụng EXPANDO T kết hợp với các chất liệu không nằm trong danh sách hoặc phụ kiện từ nhà sản xuất khác. Bạn nên để đơn vị sản xuất tủ nội thất có kinh nghiệm thực hiện công việc lắp đặt.

Tìm hiểu thêm thông tin về lắp đặt và điều chỉnh EXPANDO T tại

www.blum.com/rev13

Bộ đo cho đầu nối tủ kỹ thuật REVEGO

- Cỡ khoan cho khớp nối tủ kỹ thuật REVEGO lên hông tủ
- Chất liệu: nhựa/thép/nhôm

Mã đặt hàng
STL.8000.01

Quy định kiểm tra và thử nghiệm nội bộ

Độ bền		
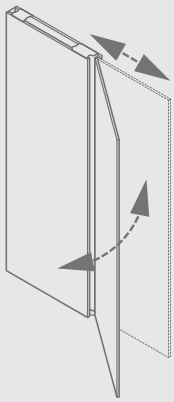	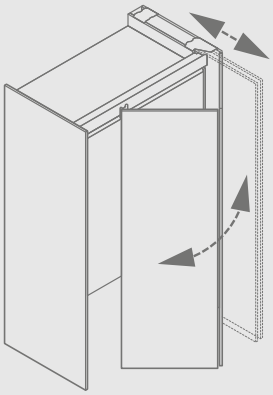	40.000 chu kỳ đóng và mở.

Thử nhiệm lạm dụng		
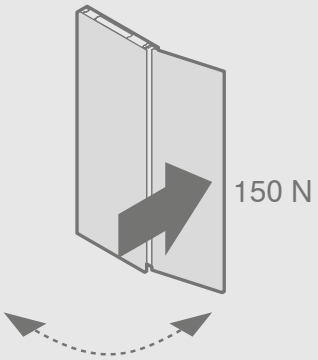	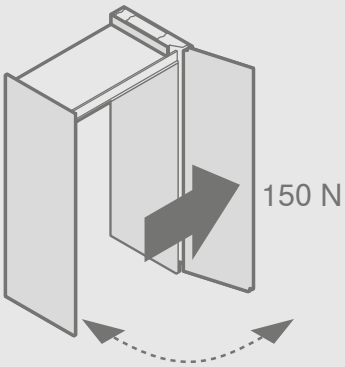	Kiểm tra tải theo chiều ngang để đảm bảo rằng hệ thống sẽ chịu được việc sử dụng sai mục đích

Thử nghiệm mở mạnh/đóng sầm		
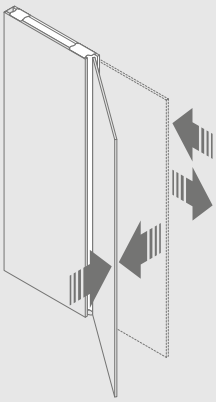	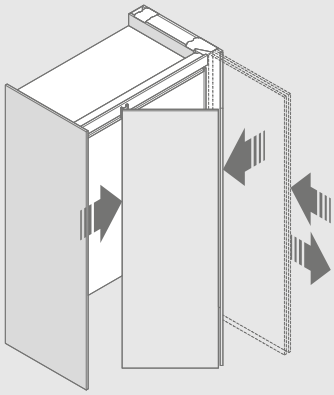	Để mô phỏng tình trạng quá tải khi đóng mở và đảm bảo rằng mặt cánh và phụ kiện không bị tách rời.

Thử nghiệm ăn mòn		
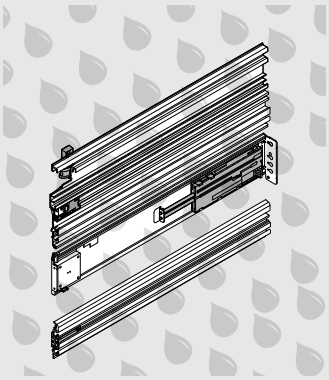		Dựa trên DIN EN ISO 9227 và DIN EN ISO 6270-2 để mô phỏng ảnh hưởng ăn mòn.

Look for our FSC™-certified products

FSC™ C115115
www.fsc.org

Tất cả các nội dung thuộc bản quyền của Blum.
Có thể thay đổi các thông số kỹ thuật và các thay đổi về nhóm ngành hàng mà không cần báo trước.
IDNR: 000.000.0 · EP-649/1 VI-VN/12.24

Công ty TNHH Blum Việt Nam
Tầng trệt, Tòa nhà Saigon Mansion
Số 3 đường Võ Văn Tần
Phường Võ Thị Sáu
Quận 3
Thành phố Hồ Chí Minh
Việt Nam
SĐT: 028 3822 3304
Email: support.bvn@blum.com

Tầng 1, Tòa nhà CT2
Tràng An Complex
Số 1 đường Phùng Chí Kiên
Phường Nghĩa Đô
Quận Cầu Giấy
Thành phố Hà Nội
Việt Nam
SĐT: 024 3359 5999
Email: support.bvn@blum.com

Julius Blum GmbH
6973 Höchst, Áo
ĐT: +43 5578 705-0
Fax: +43 5578 705-44
E-mail: info@blum.com
www.blum.com

Các cơ sở tại Áo, Ba Lan và Trung Quốc của Blum đã được chứng nhận như sau.
Cơ sở tại Hoa Kỳ của chúng tôi đã được chứng nhận ISO 9001.
Cơ sở tại Brazil của Blum đã được chứng nhận ISO 9001, ISO 14001 và ISO 45001.

ISO 9001 Certified Quality System
ISO 14001 Certified Environmental System
ISO 50001 Certified Energy System

blum®