REVEGO

Pocketsystemen voor nieuwe ruimteconcepten

Bestelinformatie en planning

www.blum.com

GERMAN DESIGN AWARD WINNER 2022

reddot winner 2022

iF DESIGN AWARD 2022

Eet-, woon- en werkruimtes worden steeds vaker één geheel. Hierdoor worden hoge eisen gesteld aan moderne ruimteconcepten. Met pocketsystemen kunnen complete woonruimtes snel, gemakkelijk en intuïtief worden geopend wanneer ze wel worden gebruikt, en gesloten wanneer ze niet worden gebruikt. Dit biedt u volledig nieuwe vormgevingsopties voor een breed scala aan toepassingsmogelijkheden.

Met de nieuwe productcategorie Pocketsystemen heeft Blum de oplossing voor een optimale benutting van de ruimte ontwikkeld: REVEGO is een uniek schuifdeursysteem met volledig geïntegreerde technologie, allemaal verpakt in zijn eigen smalle corpus: de pocket.

Inhoud

10 Overzicht assortiment

12 Planningsuitgangspunt en productkeuze

14 REVEGO uno, enkele deur

24 REVEGO uno + uno,
Twee enkele deuren gecombineerd

34 REVEGO duo, dubbele deur

46 REVEGO uno + duo,
enkele deur en dubbele deur gecombineerd

64 REVEGO duo + duo,
twee dubbele deuren gecombineerd

76 Berekeningen en verwerking van de profielen

81 EXPANDO T - voor dunne fronten

82 Verwerkingshulpmiddelen

83 Controle- en testvoorschriften

Rationele productie

REVEGO bevat dankzij de unieke pocketconstructie met volledig geïntegreerd beslag alle benodigde componenten. U kunt de pocketsystemen gemakkelijk vooraf in uw werkplaats of bedrijf monteren en ze zorgvuldig verpakt naar de consument vervoeren. Dit vergemakkelijkt de montage ter plaatse en verhoogt tevens de efficiëntie.

Download on the App Store

Ervaar REVEGO op ware grootte.
Download de AR-toepassing
in de Appstore en ga aan de slag:

www.blum.com/rev3

Snelle montage ter plaatse

De eindmontage ter plaatse is eenvoudig: de pockets opstellen, uitlijnen en vastzetten, de deuren en geleidingsrail monteren, het voegbeeld instellen - klaar! De driedimensionale instelmogelijkheden zijn gemakkelijk toegankelijk en intuïtief te gebruiken. De demontage van het beslag, zelfs wanneer het meubilair is geïnstalleerd, is zeer eenvoudig dankzij de geïntegreerde service-interface.

Eenvoudige planning

Uniforme pocketbreedtes van 100 mm voor de enkele deur REVEGO uno en 150 mm voor de dubbele deur REVEGO duo maken vrije inrichtingsmogelijkheden rondom de pocket mogelijk. Enkele en dubbele deurtoepassingen kunnen afzonderlijk worden gecombineerd.

Groot bedieningscomfort

Dankzij de TIP-ON-bewegingstechnologie opent de meubelgebruiker de deuren door ze aan te tikken zonder greep en duwt hij ze volledig in de pocket. Om te sluiten is een korte druk op de deur voldoende, deze wordt uit de pocket geworpen en de gebruiker kan het geheel met nog een druk elegant verbergen.

REVEGO in een oogopslag

- Snelle en transparante installatie dankzij de voormontage van de beslagproducten
- Unieke pocketconstructie voor volledig geïntegreerd beslag.
- Eenvoudige planbaarheid door gedefinieerde pocketbreedtes
- Comfortabele en stijlvolle manier van bewegen
- Individuele vormgevingsmogelijkheden door combinatie van REVEGO uno (1) en REVEGO duo (2)
- Flexibele aanpassing aan de desbetreffende inbouwsituatie door verschillende nominale lengtes
- Soepel openen en sluiten zonder greep dankzij geïntegreerde TIP-ON-bewegingstechnologie
- Kan worden gepland met en zonder sokkelconstructie en als opbouwkast
- Nauwkeurige en toegankelijke driedimensionale instelmogelijkheden
- Volledig openslaande fronten verdekken in gesloten toestand de pocket volledig en zorgen voor een perfect voegbeeld
- Pocketsystemen kunnen in alle woonruimtes worden gebruikt
- Geschikt voor oplossingen met interieur- of kastenbouw of als inlooptoepassingen zoals kleedruimtes, voorraadruimtes enz.
- Eenvoudige demontage van het beslag, zelfs in geïnstalleerde meubels, dankzij de geïntegreerde service-interface

De enkele deuren van REVEGO uno kunnen naar wens worden gecombineerd met de dubbele deuren van REVEGO duo of zelfstandig worden gebruikt. Volledig openslaande fronten met een hoogte van max. 2980 mm bedekken in gesloten toestand de pocket volledig.

Oplossingen met binnenconstructie of inlooptoepassingen zoals kleedruimtes of pantry's zijn eenvoudig te realiseren.

Vanaf een fronthoogte van 1130 mm kan REVEGO ook als opzetkast worden uitgevoerd.

Comfortabel producten selecteren
Onze productconfigurator maakt de productselectie voor u eenvoudiger en biedt u gecontroleerde artikelonderdelenlijsten, planningsinformatie en CAD-gegevens.

www.blum.com/rev1

Onze services in één oogopslag

Onze services ondersteunen u tijdens uw hele proces, van de planning tot de constructie en productie. Maak ook gebruik van onze beproefde en gebruikersvriendelijke services voor uw projecten met REVEGO.

Ontwerp, planning, productselectie

Onze productconfigurator helpt u om snel en gemakkelijk producten te selecteren. Daarmee beschikt u over gecontroleerde artikelonderdelenlijsten en planningsinformatie, evenals over exacte productietekeningen.

Constructie

U kunt REVEGO-projecten in verschillende CAD-formaten exporteren voor verdere verwerking in uw ontwerpsoftware. We hebben ook interfaces met geselecteerde partners voor een eenvoudige gegevensoverdracht en voltooiing van uw project in uw ontwerpsoftware.

Bestelling

Draag uw artikelstuklijsten van de productconfigurator gewoon meteen aan de online-shop van speciaal geselecteerde dealers over. Sla uw REVEGO-configuraties moeiteloos op in "Mijn Projecten" en beheer op deze manier uw klantenprojecten.

Productie

Versnel het productieproces met onze productconfigurator. Laad de planningsresultaten op op MINIPRESS top met EASYSTICK (via BXF) of rechtstreeks naar uw CNC-machine. Om de gegevens naar uw CNC-machine over te dragen, ontvangt u in de productconfigurator speciaal voorbereide CAM-gegevens (CAM-DXF of complete WOP-boorprogramma's). Dit zorgt ervoor dat de productieprocessen op de CNC-machine nog sneller en eenvoudiger worden.

Meer informatie over onze digitale services:
www.blum.com/pcfg1

Registreer u meteen gratis en profiteer van de digitale services.
www.blum.com/esvs1

Overzicht van toepassingen en planningstips

REVEGO uno – Enkele deur rechts of links

Pagina 14

- Aantal fronten: 1
- Inbouwbreedte 450 tot 900 mm
- Binnenbreedte in de toepassing 350 tot 800 mm
- Frontbreedte 442 - 898 mm

REVEGO uno + uno – Twee enkele deuren gecombineerd

Pagina 24

- Aantal fronten 2
- Inbouwbreedte 900 tot 1800 mm
- Binnenbreedte in de toepassing 700 tot 1600 mm
- Frontbreedte 442 - 898 mm

REVEGO duo – Dubbele deur rechts of links

Pagina 34

- Aantal fronten 2
- Inbouwbreedte 900 tot 1500 mm
- Binnenbreedte in de toepassing 750 tot 1350 mm
- Frontbreedte 442 - 748 mm

Overzicht van toepassingen en planningstips

REVEGO uno + duo – Enkele deur en dubbele deur gecombineerd

Pagina 46

- Aantal fronten: 3
- Inbouwbreedte 1350 tot 2400 mm
- Binnenbreedte in de toepassing 1100 tot 2150 mm
- Frontbreedte 442 - 748 mm of 442 - 898 mm

REVEGO duo + duo – Twee dubbele deuren gecombineerd

Pagina 64

- Aantal fronten: 4
- Inbouwbreedte 1800 tot 3000 mm
- Binnenbreedte in de toepassing 1500 tot 2700 mm
- Frontbreedte 442 - 748 mm

Film over de montage bekijken:

www.blum.com/rev2

Planningsuitgangspunt en productkeuze

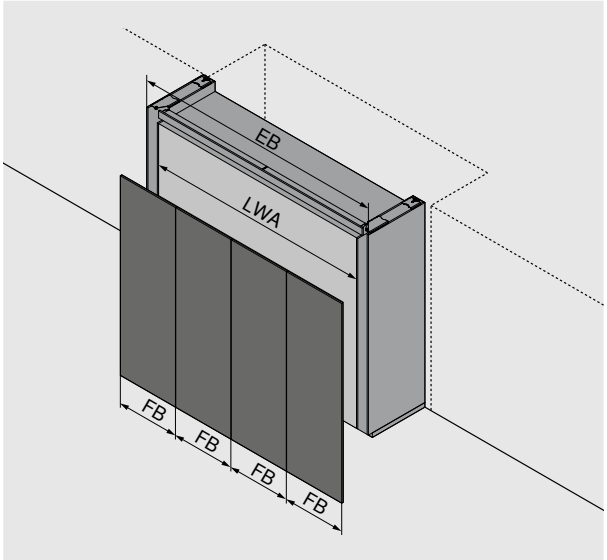

EB	Inbouwbreedte
LWA	Binnenbreedte in de toepassing
FB	Frontbreedte

Inbouw in nis			
Planmatige aanpak van buiten naar binnen met vaste inbouwbreedte EB van de gehele toepassing. De beschikbare bouwruimte bepaalt de inbouwbreedte EB en is bepalend voor het aantal fronten, frontbreedtes EB en dus voor de primaire keuze van de toepassing. In de volgende stap kan de berekening van de desbetreffende beslagproducten en de corpusafmetingen binnen de toepassing plaatsvinden.	**1.**	**2.**	**3.**
	Welke nisbreedte is voor de toepassing beschikbaar?	Bepaal het mogelijke aantal fronten en de frontbreedtes FB op basis van de inbouwbreedte EB.	Op de planningspagina's van de desbetreffende toepassing kunnen nu de pocketafmetingen, de frontoverstand FU en de vrije afmetingen in de toepassing worden bepaald en kan de verdere beslagkeuze worden gemaakt.
	De nisbreedte komt overeen met de inbouwbreedte EB voor de toepassing.	Dit bepaalt het soort toepassing.	

Vrijstaande bouw			
Planmatige aanpak van binnen naar buiten met de nadruk op de corpusbreedte KB of de constructie binnen de toepassing. Het te verbergen corpus is bepalend voor het mogelijke aantal fronten, frontbreedtes FB en dus voor de primaire keuze van de toepassing. In de volgende stap kan de berekening van de inbouwmaten en de desbetreffende beslagproducten plaatsvinden.	**1.**	**2.**	**3.**
	Welke corpusbreedte KB in de toepassing moet worden afgedekt?	Bepaal het mogelijke aantal fronten en de frontbreedtes FB aan de hand van de binnenbreedte in de toepassing LWA.	Op de planningspagina's van de desbetreffende toepassing kunnen nu de pocketafmetingen en de frontoverstand FU worden bepaald en kan de verdere beslagkeuze worden gemaakt.
	De corpusbreedte KB komt overeen met de binnenbreedte in de toepassing LWA.	Dit bepaalt de aard van de toepassing en de installatiebreedte EB.	

Frontbreedte FB en aantal fronten			
Planmatige aanpak met voorgedefinieerde frontbreedtes FB en aantal fronten. De voorgedefinieerde frontbreedte FB en het aantal fronten bepalen de primaire selectie van de toepassing en zijn bepalend voor de inbouwbreedte van de volledige toepassing. In de volgende stap kan de berekening van de desbetreffende beslagproducten en de corpusafmetingen binnen de toepassing plaatsvinden.	**1.**	**2.**	**3.**
	Welke frontbreedte FB en welk aantal fronten werden geselecteerd?	Het type toepassing en de gewenste frontbreedte FB plus de zijvoegen bepalen de inbouwbreedte.	Op de planningspagina's van de desbetreffende toepassing kunnen nu de pocketafmetingen, de frontoverstand FU en de vrije afmetingen in de toepassing worden bepaald en kan de verdere beslagkeuze worden gemaakt.
	Het aantal fronten definieert het type toepassing.		

Planningsuitgangspunt en productkeuze

Minimale afstand

REVEGO uno

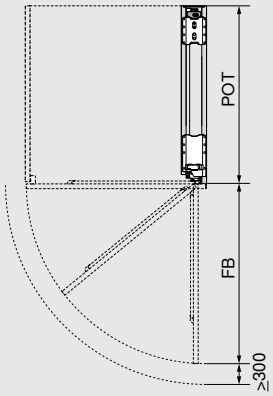

REVEGO duo

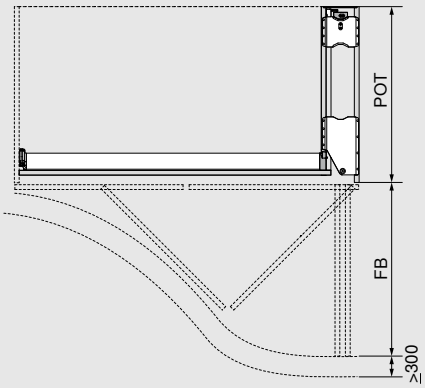

Vóór de pocket moet om veiligheidsredenen een minimale afstand tot het naastgelegen element worden aangehouden!

FB + min. 300 mm

FB	Frontbreedte
POT	Pocketdiepte

Frontoverstand FU

De minimale frontoverstand ontstaat uit de combinatie van nominale lengte, frontbreedte en de TIP-ON-activeringsafstand (AW) bij gebruik van standaard nominale lengtes (pocketgeleiderset met TIP-ON). Door de profielen in te korten kan de frontoverstand (FU) individueel worden aangepast (minimale FU = 7 mm).

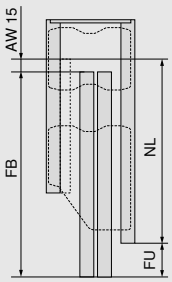

Voorbeeld

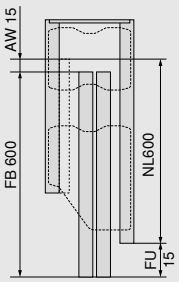

FU = FB + AW - NL

AW	TIP-ON-activeringsafstand
FB	Frontbreedte
FU	Frontoverstand
NL	Nominale lengte

Nodige ruimte in de diepte

De nodige diepteruimte komt overeen met de pocketdiepte (POT) en wordt bepaald door de nominale lengte + 100 mm plus het achterpaneel pocket.

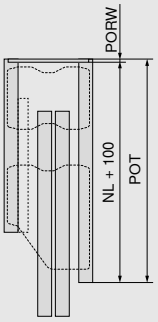

NL	Nominale lengte
PORW	Achterpaneel pocket
POT	Pocketdiepte

Opmerking

- De binnencorpusafmetingen in de toepassing (binnencorpusbreedte | binnencorpushoogte | corpusbinnendiepte) bepalen de maximale ruimte die voor de binnenconstructie moet worden ingepland
- Plan voor gecombineerde toepassingen het breedste front eerst
- De benodigde kracht voor handmatige bediening bedraagt na de duurtest minder dan 70 N.
- Boorbeelden, lengte-afmetingen op maat en gedetailleerde stuklijsten zijn beschikbaar in de productconfigurator

Verwerking

- Voor de bewerking van de houten onderdelen hebt u een CNC-machine of **MINIPRESS top** met **EASYSTICK** van Blum nodig.
- Denk eraan dat voor het ontwerp ook horizontale boringen en extra verwerking van houten onderdelen (bijvoorbeeld uitsparing voor geleidingsrail) nodig zijn.
- Voor horizontale boringen bevelen wij de stangenmal voor **REVEGO** aan
- Berekening en verwerkingsvoorschriften voor het inkorten van de profielen zie bijlage.

Verdere veiligheidsvoorschriften vindt u onder:

www.blum.com/rev4

REVEGO uno – Enkele deur rechts of links

Nodige ruimte			
Inbouwmaten (mm)	**Inbouwbreedte EB**	**Inbouwhoogte EH**	**Inbouwdiepte ET**
	450–900	1155–3012	vanaf 573
Binnencorpus-afmetingen in de toepassing (mm)	**Binnenbreedte in de toepassing LWA**	**Binnenhoogte in de toepassing LHA**	**Binnendiepte in de toepassing LTA**
	tot 800	tot 2999	vanaf 518
Pocketafmetingen (mm)	**Pocketbreedte POB**	**Pockethoogte POH**	**Pocketdiepte POT**
	100	1142–2999	vanaf 553
Frontafmetingen (mm)	**Frontbreedte FB**	**Fronthoogte FH**	**Frontdikte FD**
	442–898	1130–2980	18–26
Frontgewicht FG	Maximaal 35 kg per front		

Overzicht

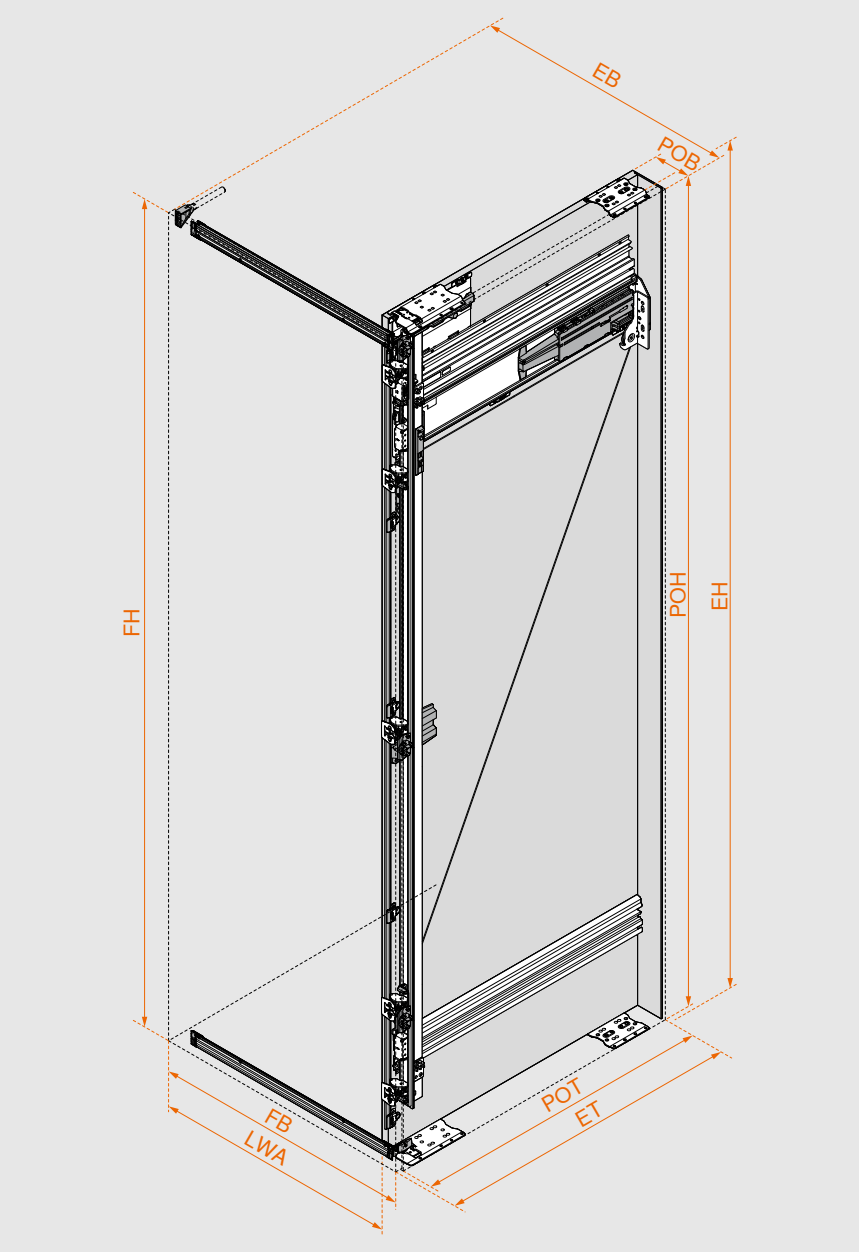

Eenvoudige beslagkeuze

Het juiste beslag en boorposities zijn gemakkelijk te bepalen met de productconfigurator.

Bij elke productconfiguratie ontvangt u, naast de gecontroleerde artikelonderdelenlijst, productietekeningen, zaaglijsten voor houten onderdelen en beslagen, 3D-CAD-gegevens voor uw ontwerpsoftware en CAM-programma's inclusief boorinformatie voor directe verwerking op uw CNC-machine.

Webcode in de productconfigurator invoeren, Short-URL aanklikken of QR-Code scannen. U hebt nog geen toegangsgegevens voor onze digitale services? Registreer u hier en krijg gratis toegang.

Webcode **DQIU7Y**

Productconfigurator
www.blum.com/rev8

Montage en instellingen
www.blum.com/rev5

Overzicht componenten

Pocket

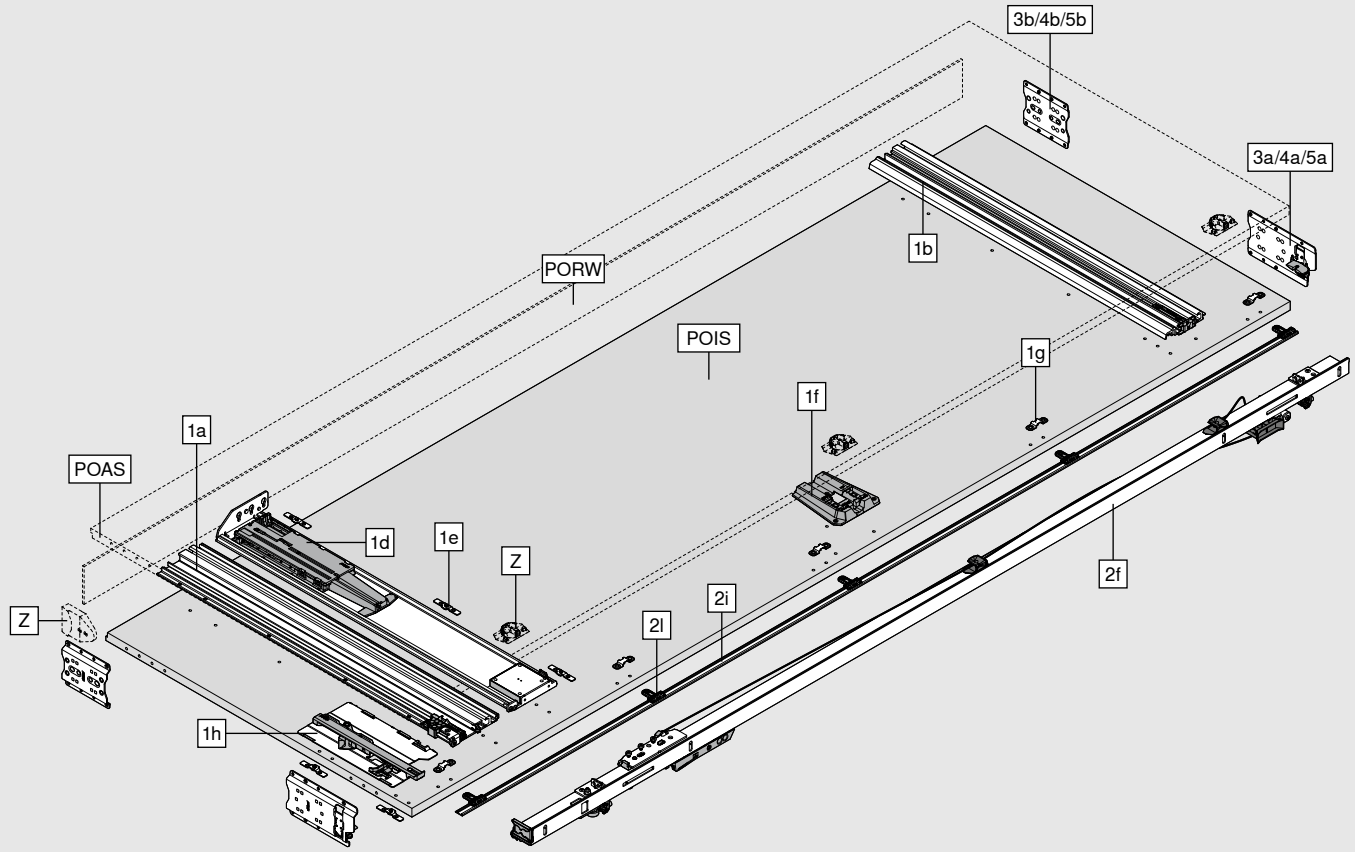

Bestaande uit:	
1a	Pocketgeleider boven
1b	Pocketgeleider onder
1d	TIP-ON-eenheid pocket
1e	Bevestigingshaken
1f	BLUMOTION-eenheid pocket
1g	Bevestiging voor pocketafdekprofiel
1h	BLUMATIC-eenheid
2f	Scharnierbeugel
2i	Pocketafdekprofiel
2l	Bevestiging pocketafdekprofiel
3a/4a/5a	Pocketverbinder vooraan
3b/4b/5b	Pocketverbinder achter
Z	Adapter voor uitschakeling elektrische apparaten
	Strookbescherming
POAS	Buitenzijde pocket
POIS	Binnenzijde pocket
PORW	Achterpaneel pocket

Overzicht componenten

Front

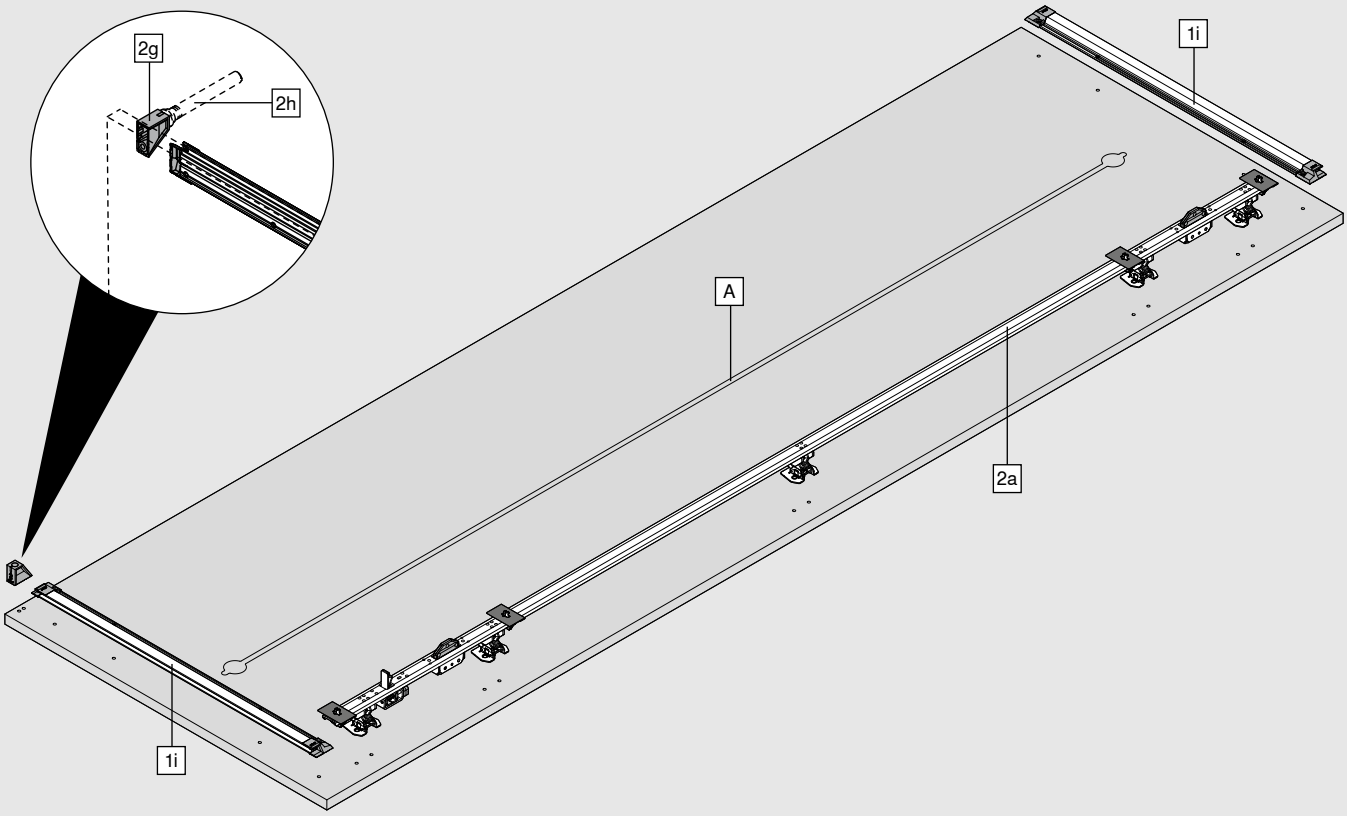

Bestaande uit:

1i	Deurstabilisatie
2a	Scharnierprofiel
2g	TIP-ON-afstand
2h	TIP-ON incl. tegenplaat

A Wij bevelen ten minste één uitlijningsbeslag aan met een maximale montagehoogte van 3 mm.
Uitlijningsbeslag van meer dan 3 mm hoogte mag niet in de pocket reiken.

Bestelinformatie

1	Pocketgeleiderset met TIP-ON			
	Nominale lengte NL (mm)	**min. pocketdiepte POT* (mm)**	**Links**	**Rechts**
	450	550	801P450E.L3	801P450E.R3
	500	600	801P500E.L3	801P500E.R3
	600	700	801P600E.L3	801P600E.R3
	700	800	801P700E.L3	801P700E.R3
	800	900	801P800E.L3	801P800E.R3

* Informatie zonder achterpaneel pocket. Een achterpaneel constructie met een dikte van minimaal 3 mm is vereist.
Het pocketprofiel en de pocketgeleider evenals de TIP-ON-eenheid pocket kan tot individuele nominale lengtes worden ingekort.

Bestaande uit:		
1a	**1 x**	Pocketgeleider boven
1b	**1 x**	Pocketgeleider onder
1d	**1 x**	TIP-ON-eenheid pocket
1e	**5 x**	Bevestigingshaken
1f	**1 x**	BLUMOTION-eenheid pocket
1g	**5 x**	Bevestiging voor pocketafdekprofiel
1h	**1 x**	BLUMATIC-eenheid
1i	**2 x**	Deurstabilisatie: geleidingsprofiel incl. eindkap, zwart geanodiseerd

2	Scharnierbeugelset		
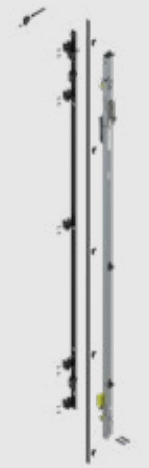	**Pockethoogte (mm)**	**Links**	**Rechts**
	1142–1356	801T1140.L3	801T1140.R3
	1357–1506	801T1350.L3	801T1350.R3
	1507–1656	801T1500.L3	801T1500.R3
	1657–1806	801T1650.L3	801T1650.R3
	1807–1956	801T1800.L3	801T1800.R3
	1957–2106	801T1950.L3	801T1950.R3
	2107–2256	801T2100.L3	801T2100.R3
	2257–2406	801T2250.L3	801T2250.R3
	2407–2556	801T2400.L3	801T2400.R3
	2557–2706	801T2550.L3	801T2550.R3
	2707–2856	801T2700.L3	801T2700.R3
	2857–2999	801T2850.L3	801T2850.R3

Afdekprofielen moeten worden ingekort tot specifieke afmetingen

Bestaande uit:		
2a	**1 x**	Scharnierprofiel, zwart
2f	**1 x**	Scharnierbeugel
2g	**1 x**	TIP-ON-afstand
2h	**1 x**	TIP-ON incl. tegenplaat, kleur zwart
2i	**1 x**	Pocketafdekprofiel, zwart geanodiseerd
2l	**3–5 x**	Pocketafdekprofiel incl. bevestiging
-	**21 x**	Systeemschroeven voor 1i, 2a en 2g, 6 x 14.5 mm, zwart

Bestelinformatie

Pocketverbinderset				
3	Toepassing met sokkel			
	Dikte pocketzijkant (mm)	Kleur		
	15–19	Zwart		801V505B
Pocketverbinder boven + onder POVH 10 mm voor voeg 0 - 6 mm				
POVH Pocketverbinderhoogte				
Bestaande uit:				
3a	2 x	Pocketverbinder vooraan		
3b	2 x	Pocketverbinder achter		

Pocketverbinderset				
4	Toepassing zonder sokkel			
	Dikte pocketzijkant (mm)	Kleur	Links	Rechts
	15–19	Zwart	801V605B.L1	801V605B.R1
Pocketverbinder boven: POVH 10 mm voor voeg 0 - 6 mm				
Pocketverbinder onder: POVH 3 mm voor voeg van 7 - 13 mm				
POVH Pocketverbinderhoogte				
Bestaande uit:				
4a	2 x	Pocketverbinder vooraan		
4b	2 x	Pocketverbinder achter		

Pocketverbinderset				
5	Toepassing opzetkast			
	Dikte pocketzijkant (mm)	Kleur	Links	Rechts
	15–19	Zwart	801V705B.L3	801V705B.R3
Pocketverbinder boven: POVH 10 mm voor voeg 0 - 6 mm				
Pocketverbinder onder: POVH 3 mm voor voeg van 3 - 6 mm				
POVH Pocketverbinderhoogte				
Bestaande uit:				
5a	2 x	Pocketverbinder vooraan		
5b	2 x	Pocketverbinder achter		

Bestelinformatie

Z	Toebehoren

Adapter voor uitschakeling elektrische apparaten		
		801ZG0BS
	Alleen geschikt voor uitschakeling van elektrische apparaten met magneetcontact, artikelnr. 3623011, van Halemeier GmbH (www.halemeier.de)	
	Vrijwaringsclausule: Blum aanvaardt geen aansprakelijkheid voor de werking van de uitschakeling van elektrische apparaten	
Bestaande uit:		
1 x	Contactschakelaarhouder	
1 x	Ringmagneet met vasthoudplaat	
4 x	Schroeven met verzonken kop M4x12 voor montage contactschakelaarhouder	
2 x	Schroeven met ovale kop M4x5 voor contactschakelaarhouder	

Strookbescherming		
	Voor frontdiktes vanaf 23 mm	**801ZA00S**
	Bij frontdiktes van minder dan 23 mm kan de strookbescherming als extra bescherming voor de fronten worden gebruikt	
Bestaande uit:		
3 x	Strookbescherming pocketbuitenzijde (POAS)	

Schroeven		
	Systeemschroef 6 x 14.5 mm, vernikkeld	**661.1450.HG**
	Spaanplaatschroef 4 x 35 mm, vernikkeld	**664.3500**

Pocketverbinder		
	Pocketverbinder achter, pocketverbinderhoogte (POVH) 10 mm	**801V5002**
Extra pocketverbinder voor inbouwbare sokkelvoet		

EXPANDO T - voor dunne fronten		
	EXPANDO T - apart	**70T4532T**
EXPANDO T geschikt voor dunne fronten - zie pagina 81		
Vanaf frontdiktes van minder dan 18 mm raden wij een proefopstelling aan		
Schroeven worden niet meegeleverd		

Planning

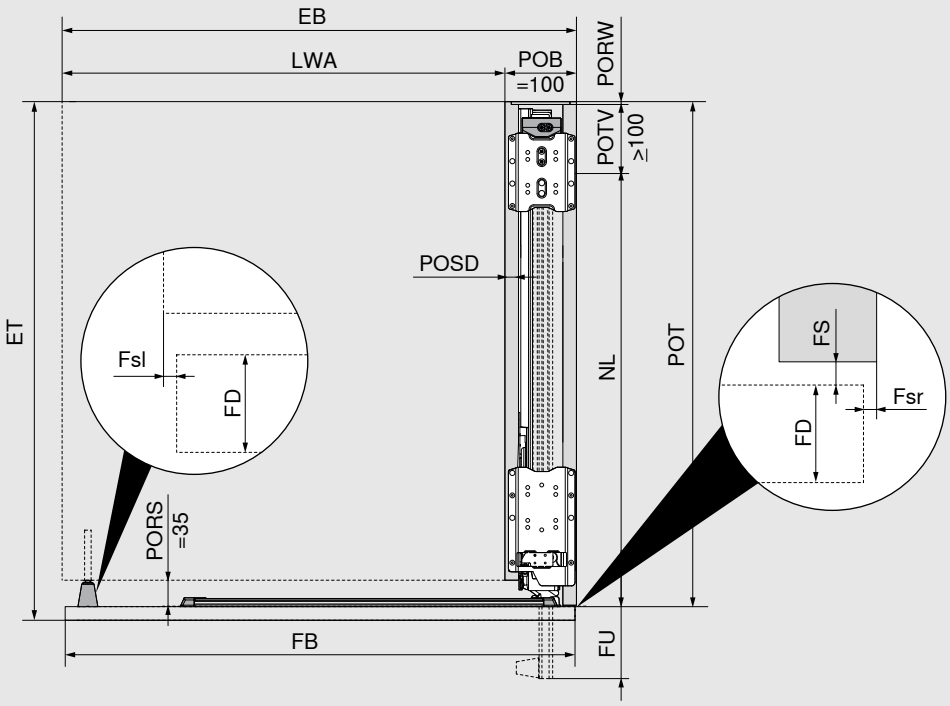

Inbouwdiepte / pocketdiepte
ET = POT + FS (2 mm) + FD
Minstens POT = NL + POTV (≥ 100 mm) + PORW (≥ 3 mm)
Inbouwbreedte/binnenbreedte in de toepassing
EB = LWA + POB (100 mm)
FB = EB - Fsl - Fsr Fsl/Fsr = 1.0 - 4.0 mm
Max. NL = FB + 8 mm
FU = FB - NL + 15 mm (Minstens FU = 7 mm)
FD = 18 - 26 mm

- Door de profielen in te korten kan de frontoverstand (FU) individueel worden aangepast.
- Voor een optimale werking staan de fronten licht gekanteld in de pocket.
- Voor vrijstaande toepassingen of toepassingen naast een werkvlak is een scheidingszijde vereist.
- De binnenbreedte in de toepassing bepaalt de maximale breedte die voor de binnenconstructie moet worden ingepland.
- Vanaf frontdiktes (FD) van minder dan 18 mm, mogelijk afhankelijk van het materiaal / de stabiliteit, raden wij een proefopstelling aan.

EB	Inbouwbreedte
ET	Inbouwdiepte
Fsl	Zijdelingse voeg links
Fsr	Voeg aan de zijkant rechts
FB	Frontbreedte
FD	Frontdikte
FS	Frontvoeg
FU	Frontoverstand
LWA	Binnenbreedte in de toepassing
NL	Nominale lengte
POB	Pocketbreedte
POT	Pocketdiepte
PORS	Voeg tussen deur en pocket
PORW	Achterpaneel pocket
POSD	Dikte pocketzijkant
POTV	Pocketdiepteverlies

Planning

Minimale zijdelingse voeg

Aanslag pocket aan pocket/aanliggend corpus

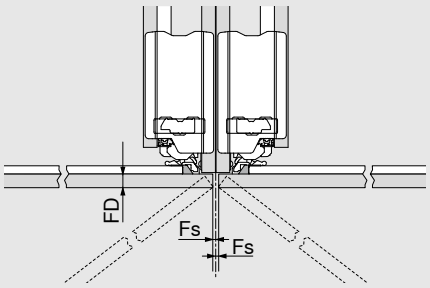

Aanlag pocket tot wand/sluitende zijde

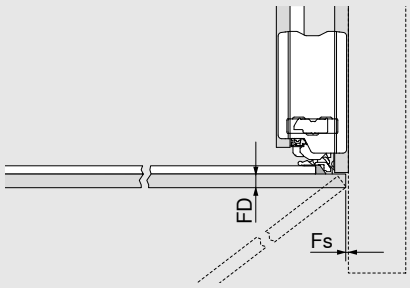

FD (mm)	Minstens Fs (mm)
18 –20	2
20.1–23	2.5
23.1–26	3

FD	Frontdikte
Fs	Voeg aan zijkant

Inbouwhoogte, fronthoogte

Toepassing met sokkel

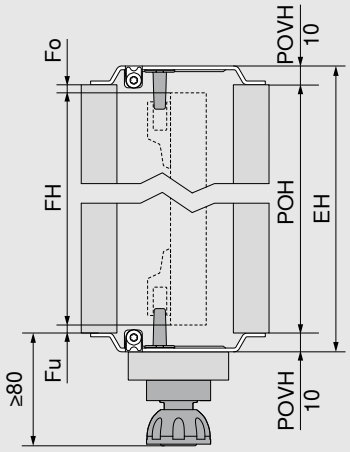

FH = POH - Fo - Fu

EH = POH + POVH boven en onder

POVH 10 mm: voeg 0 - 6 mm

- Kantelhoek bij het opstellen van de pocket!
- De minimale afstand tot het volgende beweegbare element erboven is 3 mm; voor niet-beweegbare elementen moet rekening worden gehouden met een inhangruimte van het front van 6 mm.
- In de planning moet rekening worden gehouden met de pocketverbinderhoogte
- Minimale sokkelhoogte 80 mm

EH	Inbouwhoogte
Fo	Voeg boven
Fu	Voeg onder
FH	Fronthoogte
POH	Pockethoogte
POVH	Pocketverbinderhoogte

Toepassing met inbouwbare sokkel

Extra pocketverbinder achter

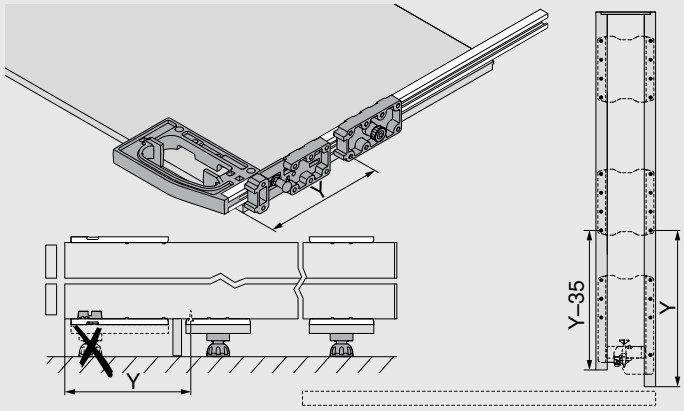

Planning

Inbouwhoogte, fronthoogte

Toepassing zonder sokkel

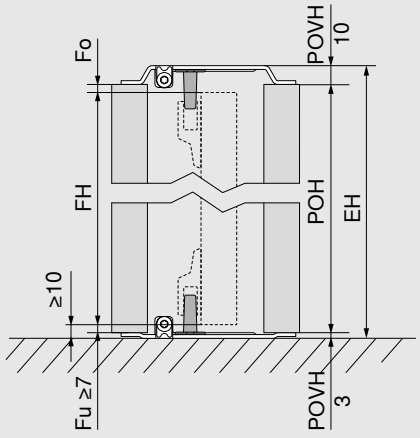

FH = POH - Fo - Fu

EH = POH + POVH boven en onder

POVH boven 10 mm: voeg 0 - 6 mm

POVH onder 3 mm: voeg vanaf 7 - 13 mm

- Kantelhoek bij het opstellen van de pocket!
- Minimale afstand frontonderrand tot vloer of volgende element daar weer onder 10 mm
- De minimale afstand tot het volgende beweegbare element erboven is 3 mm; voor niet-beweegbare elementen moet rekening worden gehouden met een inhangruimte van het front van 6 mm.
- In de planning moet rekening worden gehouden met de pocketverbinderhoogte

EH	Inbouwhoogte
Fo	Voeg boven
Fu	Voeg onder
FH	Fronthoogte
POH	Pockethoogte
POVH	Pocketverbinderhoogte

Inbouwhoogte, fronthoogte

Toepassing opzetkast

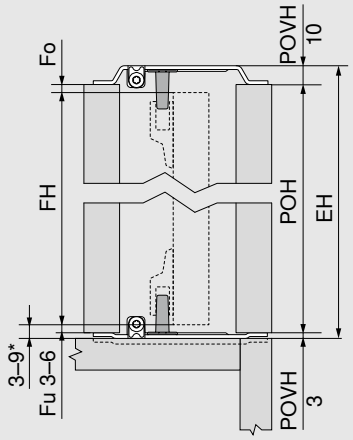

* Als de afstand tussen het front en het volgende element eronder < 6 mm is, moet de pocketverbinder in het werkvlak worden verzonken.

FH = POH - Fo - Fu

EH = POH + POVH boven en onder

POVH boven 10 mm: voeg 0 - 6 mm

POVH onder 3 mm: voeg vanaf 3 - 6 mm

- Kantelhoek bij het opstellen van de pocket!
- De minimale afstand tussen het front en het volgende element eronder met een front dat in hetzelfde vlak ligt (bijvoorbeeld een niet-zichtbaar werkvlak) bedraagt 3 mm.
- De minimale afstand tussen het front en het volgende element eronder met een uitstekend element (bijvoorbeeld een zichtbaar werkvlak) bedraagt 6 mm.
- De minimale afstand tot het volgende beweegbare element erboven bedraagt 3 mm; voor niet-beweegbare elementen moet rekening worden gehouden met een inhangruimte van het front van 6 mm.
- In het grensbereik is een proefopstelling aan te raden!
- In de planning moet rekening worden gehouden met de pocketverbinderhoogte
- De afstand tussen het front en het volgende element erboven en eronder is opgebouwd uit Fu of Fo + POVH

EH	Inbouwhoogte
Fo	Voeg boven
Fu	Voeg onder
FH	Fronthoogte
POH	Pockethoogte
POVH	Pocketverbinderhoogte

Planning

Max. frontgewichten opzetkast in kg per front

Fronthoogte FH (mm)	Frontbreedte FB (mm)						
	450	500	550	600	650	700	750
1130–1349	22	20	18	16	15	14	13
1350–1499	23	21	19	18	17	16	15
1500–1649	25	23	21	19	18	17	16
1650–1799	27	25	23	21	20	19	18

Opmerking

- De maximaal planbare frontbreedte bij toepassing opzetkast bedraagt 750 mm.
- De maximaal planbare pockethoogte bij toepassing opzetkast bedraagt 1806 mm.

Binnenhoogte en -diepte in de toepassing

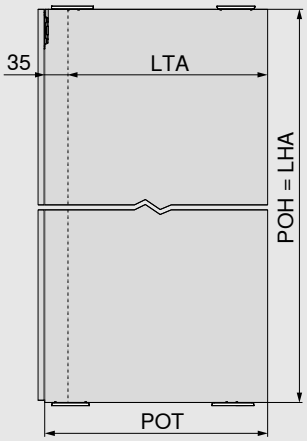

LHA = POH

LTA = POT - 35 mm

- De binnencorpushoogte/-diepte in de toepassing bepaalt de maximale hoogte/diepte die voor de binnenconstructie moet worden ingepland

LHA	Binnenhoogte in de toepassing
LTA	Binnendiepte in de toepassing
POH	Pockethoogte
POT	Pocketdiepte

REVEGO uno + uno – Enkele deur rechts en links

Nodige ruimte			
Inbouwmaten (mm)	**Inbouwbreedte EB**	**Inbouwhoogte EH**	**Inbouwdiepte ET**
	900–1800	1155–3012	vanaf 573
Binnencorpus-afmetingen in de toepassing (mm)	**Binnenbreedte in de toepassing LWA**	**Binnenhoogte in de toepassing LHA**	**Binnendiepte in de toepassing LTA**
	tot 1600	tot 2999	vanaf 518
Pocketafmetingen (mm)	**Pocketbreedte POB**	**Pockethoogte POH**	**Pocketdiepte POT**
	100	1142–2999	vanaf 553
Frontafmetingen (mm)	**Frontbreedte FB**	**Fronthoogte FH**	**Frontdikte FD**
	442–898	1130–2980	18–26
Frontgewicht FG	Maximaal 35 kg per front		

Overzicht

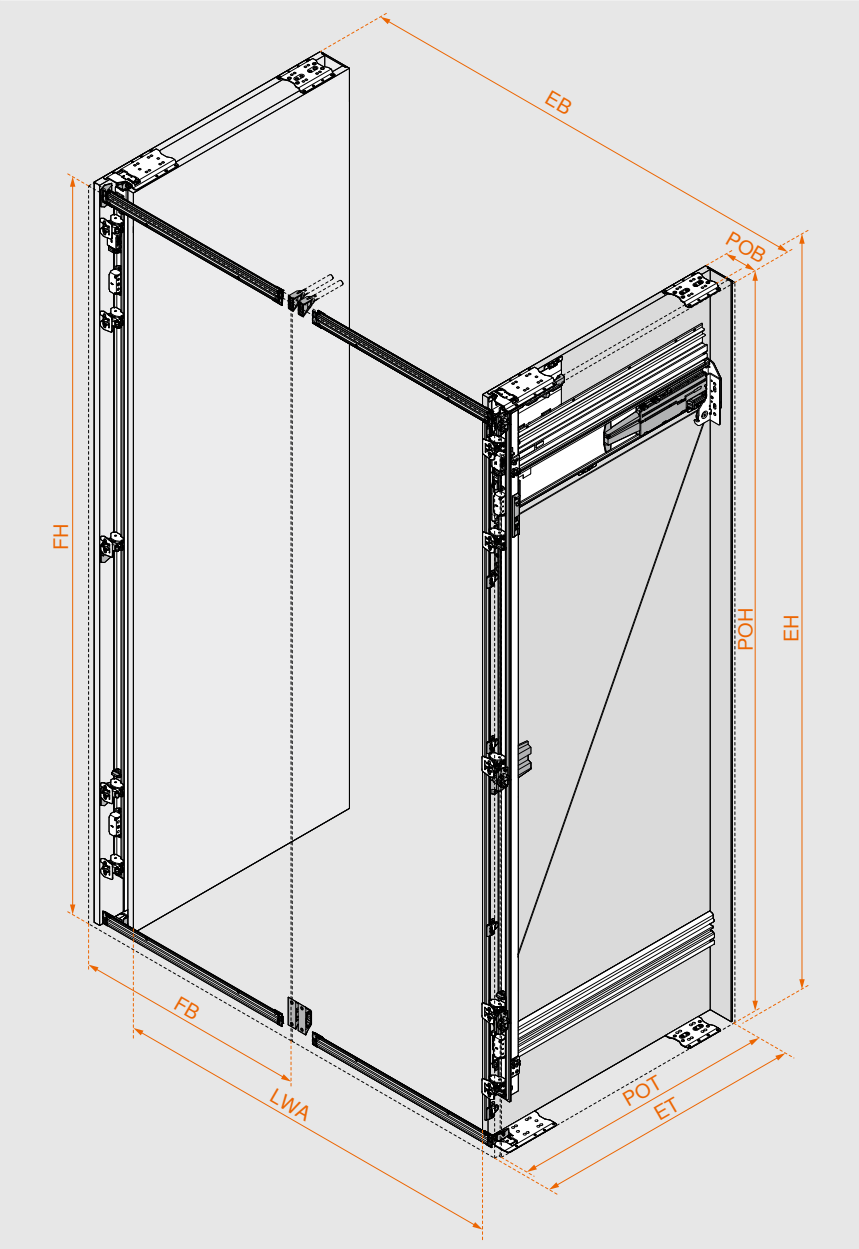

Eenvoudige beslagkeuze

Het juiste beslag en boorposities zijn gemakkelijk te bepalen met de productconfigurator.

Bij elke productconfiguratie ontvangt u, naast de gecontroleerde artikelonderdelenlijst, productietekeningen, zaaglijsten voor houten onderdelen en beslagen, 3D-CAD-gegevens voor uw ontwerpsoftware en CAM-programma's inclusief boorinformatie voor directe verwerking op uw CNC-machine.

Webcode in de productconfigurator invoeren, Short-URL aanklikken of QR-Code scannen. U hebt nog geen toegangsgegevens voor onze digitale services? Registreer u hier en krijg gratis toegang.

Webcode **DQDN1C**

Productconfigurator
www.blum.com/rev9

Montage en instellingen
www.blum.com/rev5

Overzicht componenten

Pocket

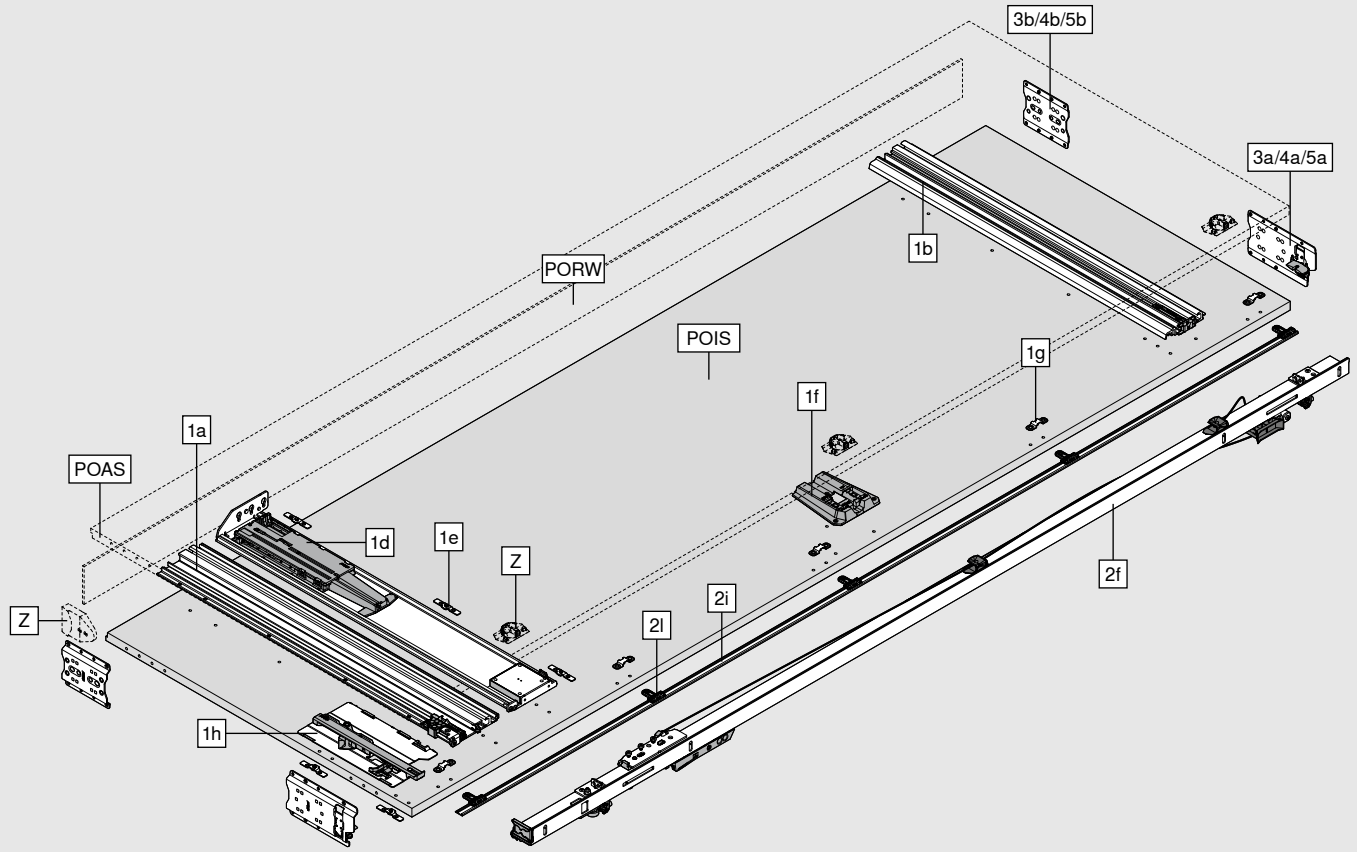

Bestaande uit:	
1a	Pocketgeleider boven
1b	Pocketgeleider onder
1d	TIP-ON-eenheid pocket
1e	Bevestigingshaken
1f	BLUMOTION-eenheid pocket
1g	Bevestiging voor pocketafdekprofiel
1h	BLUMATIC-eenheid
2f	Scharnierbeugel
2i	Pocketafdekprofiel
2l	Bevestiging pocketafdekprofiel
3a/4a/5a	Pocketverbinder vooraan
3b/4b/5b	Pocketverbinder achter
Z	Adapter voor uitschakeling elektrische apparaten
	Strookbescherming
POAS	Buitenzijde pocket
POIS	Binnenzijde pocket
PORW	Achterpaneel pocket

Overzicht componenten

Front

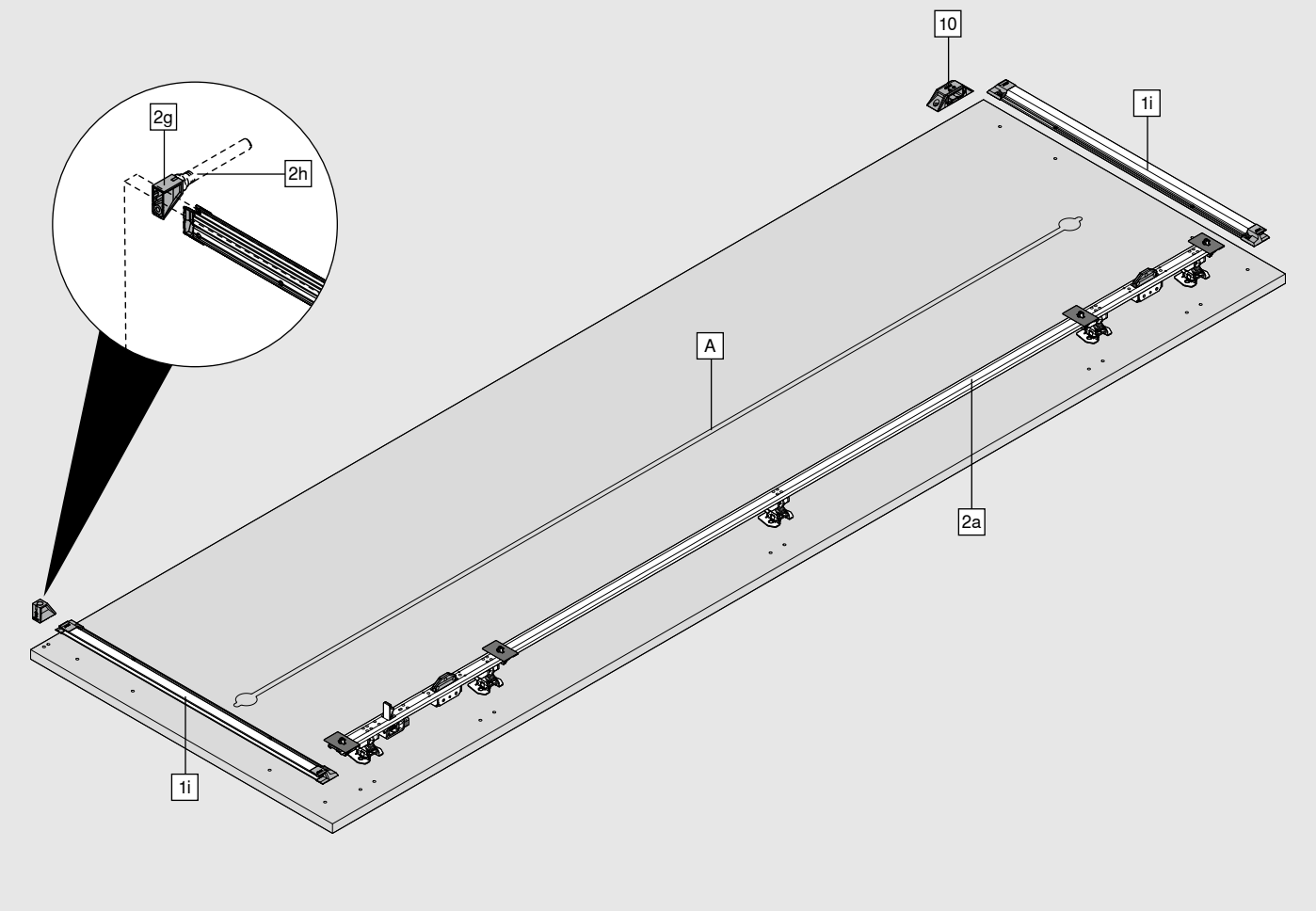

Bestaande uit:	
1i	Deurstabilisatie
2a	Scharnierprofiel
2g	TIP-ON-afstand
2h	TIP-ON incl. tegenplaat
10	Deursteun tegen elkaar

A Wij bevelen ten minste één uitlijningsbeslag aan met een maximale montagehoogte van 3 mm.
Uitlijningsbeslag van meer dan 3 mm hoogte mag niet in de pocket reiken.

Bestelinformatie

1	Pocketgeleiderset met TIP-ON			
	Nominale lengte NL (mm)	**min. pocketdiepte POT* (mm)**	**Links**	**Rechts**
	450	550	801P450E.L3	801P450E.R3
	500	600	801P500E.L3	801P500E.R3
	600	700	801P600E.L3	801P600E.R3
	700	800	801P700E.L3	801P700E.R3
	800	900	801P800E.L3	801P800E.R3

* Informatie zonder achterpaneel pocket. Een achterpaneel constructie met een dikte van minimaal 3 mm is vereist.
Het pocketprofiel en de pocketgeleider evenals de TIP-ON-eenheid pocket kan tot individuele nominale lengtes worden ingekort.

Bestaande uit:		
1a	**1 x**	Pocketgeleider boven
1b	**1 x**	Pocketgeleider onder
1d	**1 x**	TIP-ON-eenheid pocket
1e	**5 x**	Bevestigingshaken
1f	**1 x**	BLUMOTION-eenheid pocket
1g	**5 x**	Bevestiging voor pocketafdekprofiel
1h	**1 x**	BLUMATIC-eenheid
1i	**2 x**	Deurstabilisatie: geleidingsprofiel incl. eindkap, zwart geanodiseerd

Per enkele deur set eenmaal voor links en eenmaal voor rechts bestellen

2	Scharnierbeugelset		
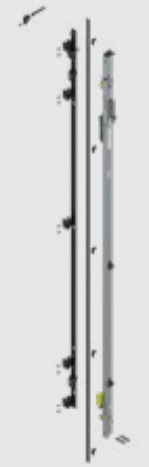	**Pockethoogte (mm)**	**Links**	**Rechts**
	1142–1356	801T1140.L3	801T1140.R3
	1357–1506	801T1350.L3	801T1350.R3
	1507–1656	801T1500.L3	801T1500.R3
	1657–1806	801T1650.L3	801T1650.R3
	1807–1956	801T1800.L3	801T1800.R3
	1957–2106	801T1950.L3	801T1950.R3
	2107–2256	801T2100.L3	801T2100.R3
	2257–2406	801T2250.L3	801T2250.R3
	2407–2556	801T2400.L3	801T2400.R3
	2557–2706	801T2550.L3	801T2550.R3
	2707–2856	801T2700.L3	801T2700.R3
	2857–2999	801T2850.L3	801T2850.R3

Afdekprofielen moeten worden ingekort tot specifieke afmetingen

Bestaande uit:		
2a	**1 x**	Scharnierprofiel, zwart
2f	**1 x**	Scharnierbeugel
2g	**1 x**	TIP-ON-afstand
2h	**1 x**	TIP-ON incl. tegenplaat, kleur zwart
2i	**1 x**	Pocketafdekprofiel, zwart geanodiseerd
2l	**3–5 x**	Pocketafdekprofiel incl. bevestiging
-	**21 x**	Systeemschroeven voor 1i, 2a, 2g en 10, 6 x 14.5 mm, zwart

Per enkele deur set eenmaal voor links en eenmaal voor rechts bestellen

Bestelinformatie

Pocketverbinderset				
3	Toepassing met sokkel			
	Dikte pocketzijkant (mm)	Kleur		
	15–19	Zwart		801V505B
Pocketverbinder boven + onder POVH 10 mm voor voeg 0 - 6 mm				
POVH Pocketverbinderhoogte				
Bestaande uit:				
3a	2 x	Pocketverbinder vooraan		
3b	2 x	Pocketverbinder achter		
Per enkele deur eenmaal bestellen				

Pocketverbinderset				
4	Toepassing zonder sokkel			
	Dikte pocketzijkant (mm)	Kleur	Links	Rechts
	15–19	Zwart	801V605B.L1	801V605B.R1
Pocketverbinder boven: POVH 10 mm voor voeg 0 - 6 mm				
Pocketverbinder onder: POVH 3 mm voor voeg van 7 - 13 mm				
POVH Pocketverbinderhoogte				
Bestaande uit:				
4a	2 x	Pocketverbinder vooraan		
4b	2 x	Pocketverbinder achter		
Per enkele deur set eenmaal voor links en eenmaal voor rechts bestellen				

Pocketverbinderset				
5	Toepassing opzetkast			
	Dikte pocketzijkant (mm)	Kleur	Links	Rechts
	15–19	Zwart	801V705B.L3	801V705B.R3
Pocketverbinder boven: POVH 10 mm voor voeg 0 - 6 mm				
Pocketverbinder onder: POVH 3 mm voor voeg van 3 - 6 mm				
POVH Pocketverbinderhoogte				
Bestaande uit:				
5a	2 x	Pocketverbinder vooraan		
5b	2 x	Pocketverbinder achter		
Per enkele deur set eenmaal voor links en eenmaal voor rechts bestellen				

10	Montageset voor twee enkele deuren gecombineerd	
	Kleur	
	Zwart	800ZA02S
Bestaande uit:		
1 x	Deursteun tegen elkaar (rechts + links)	

Bestelinformatie

Z	Toebehoren

Adapter voor uitschakeling elektrische apparaten

801ZG0BS

Alleen geschikt voor uitschakeling van elektrische apparaten met magneetcontact, artikelnr. 3623011, van Halemeier GmbH (www.halemeier.de)

Vrijwaringsclausule: Blum aanvaardt geen aansprakelijkheid voor de werking van de uitschakeling van elektrische apparaten

Bestaande uit:

1 x	Contactschakelaarhouder
1 x	Ringmagneet met vasthoudplaat
4 x	Schroeven met verzonken kop M4x12 voor montage contactschakelaarhouder
2 x	Schroeven met ovale kop M4x5 voor contactschakelaarhouder

Strookbescherming

Voor frontdiktes vanaf 23 mm — 801ZA00S

Bij frontdiktes van minder dan 23 mm kan de strookbescherming als extra bescherming voor de fronten worden gebruikt

Bestaande uit:

3 x	Strookbescherming buitenzijde pocket

Schroeven

Systeemschroef 6 x 14.5 mm, vernikkeld — 661.1450.HG

Spaanplaatschroef 4 x 35 mm, vernikkeld — 664.3500

Pocketverbinder

Pocketverbinder achter, pocketverbinderhoogte (POVH) 10 mm — 801V5002

Extra pocketverbinder voor inbouwbare sokkelvoet

EXPANDO T - voor dunne fronten

EXPANDO T - apart — 70T4532T

EXPANDO T geschikt voor dunne fronten - zie pagina 81

Vanaf frontdiktes van minder dan 18 mm raden wij een proefopstelling aan

Schroeven worden niet meegeleverd

Planning

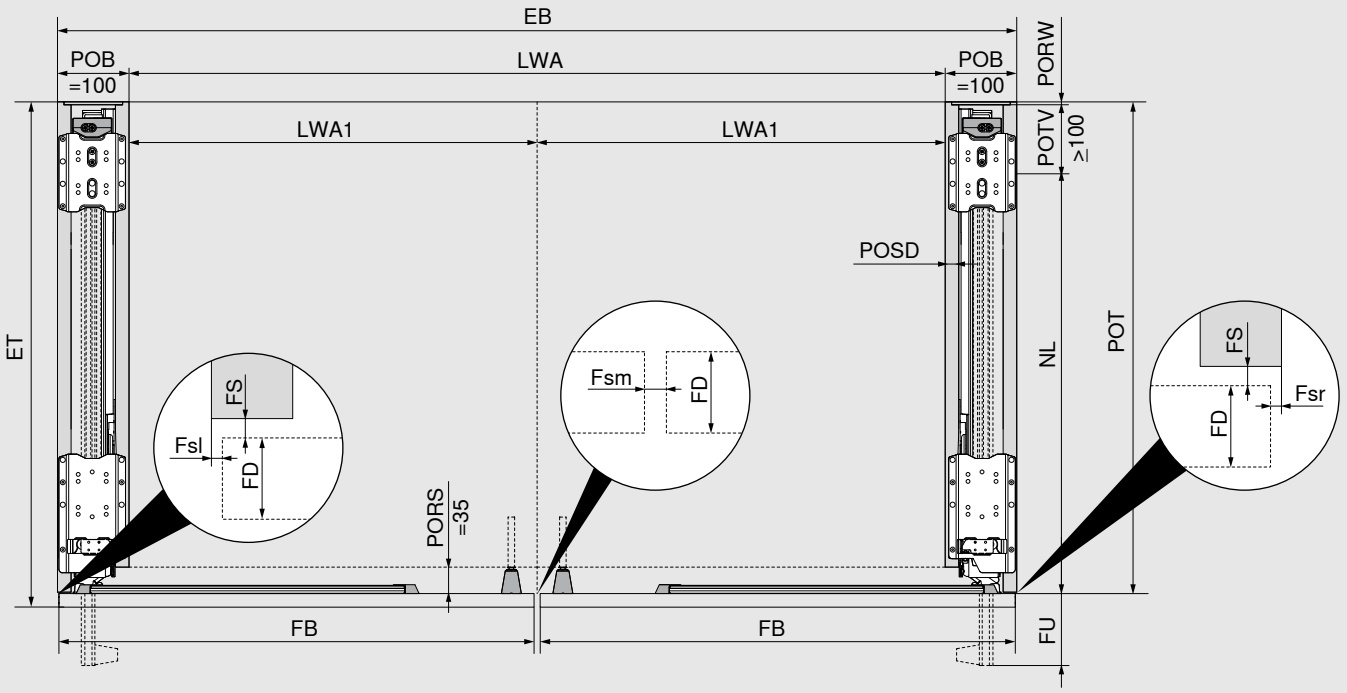

Inbouwdiepte / pocketdiepte
ET = POT + FS (2 mm) + FD
Minstens POT = NL + POTV (≥ 100 mm) + PORW (≥ 3 mm)
Inbouwbreedte/binnenbreedte in de toepassing
EB = 2 x LWA1 + 2 x POB (100 + 100 mm)
FB = EB - Fsl - Fsr Fsl/Fsr = 1.0 - 4.0 mm; Fsm = 2.0 - 8.0 mm FD = 18 - 26 mm
Max. NL = FB + 8 mm
FU = FB - NL + 15 mm (Minstens FU = 7 mm)
FD = 18 - 26 mm

- Door de profielen in te korten kan de frontoverstand (FU) individueel worden aangepast.
- Voor een optimale werking staan de fronten licht gekanteld in de pocket.
- Voor vrijstaande toepassingen of toepassingen naast een werkvlak is een scheidingszijde vereist.
- De binnenbreedte in de toepassing bepaalt de maximale breedte die voor de binnenconstructie moet worden ingepland.
- Vanaf frontdiktes (FD) van minder dan 18 mm, mogelijk afhankelijk van het materiaal / de stabiliteit, raden wij een proefopstelling aan.

EB	Inbouwbreedte
ET	Inbouwdiepte
Fsl	Zijdelingse voeg links
Fsr	Voeg aan de zijkant rechts
Fsm	Voeg zijdelings midden (tussen de fronten)
FB	Frontbreedte
FD	Frontdikte
FS	Frontvoeg
FU	Frontoverstand
LWA	Binnenbreedte in de toepassing
LWA1	Binnenbreedte in de toepassing enkele deur
NL	Nominale lengte
POB	Pocketbreedte
POT	Pocketdiepte
PORS	Voeg tussen deur en pocket
PORW	Achterpaneel pocket
POSD	Dikte pocketzijkant
POTV	Pocketdiepteverlies

Planning

Minimale zijdelingse voeg

Aanslag pocket aan pocket/aanliggend corpus

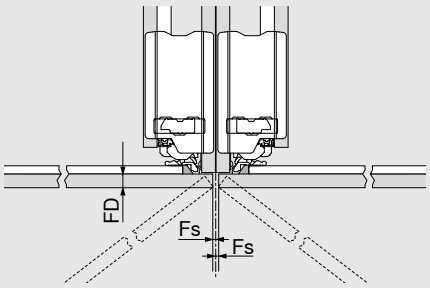

Aanlag pocket tot wand/sluitende zijde

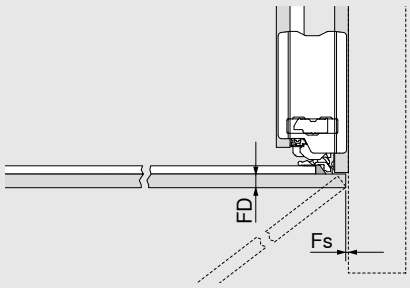

FD (mm)	Minstens Fs (mm)
18 –20	2
20.1–23	2.5
23.1–26	3

FD	Frontdikte
Fs	Voeg aan zijkant

Inbouwhoogte, fronthoogte

Toepassing met sokkel

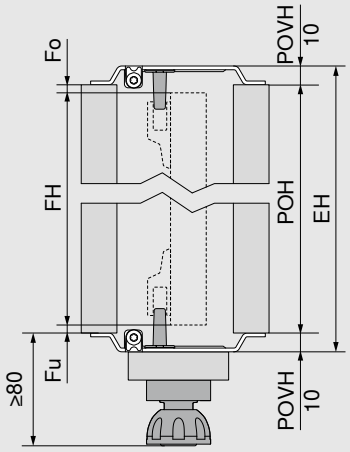

FH = POH - Fo - Fu

EH = POH + POVH boven en onder

POVH 10 mm: voeg 0 - 6 mm

- Kantelhoek bij het opstellen van de pocket!
- De minimale afstand tot het volgende beweegbare element erboven is 3 mm; voor niet-beweegbare elementen moet rekening worden gehouden met een inhangruimte van het front van 6 mm.
- In de planning moet rekening worden gehouden met de pocketverbinderhoogte
- Minimale sokkelhoogte 80 mm

EH	Inbouwhoogte
Fo	Voeg boven
Fu	Voeg onder
FH	Fronthoogte
POH	Pockethoogte
POVH	Pocketverbinderhoogte

Toepassing met inbouwbare sokkel

Extra pocketverbinder achter

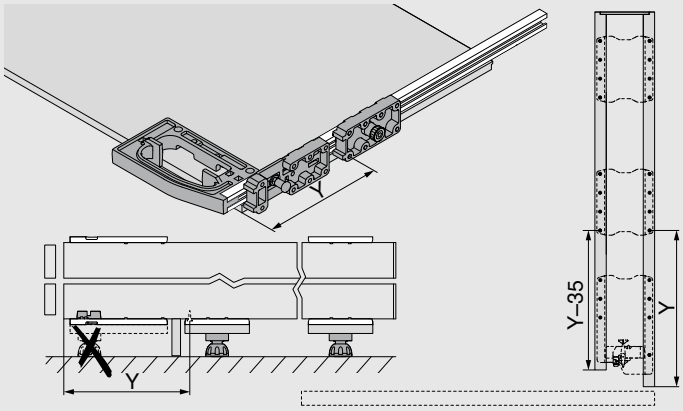

Planning

Inbouwhoogte, fronthoogte

Toepassing zonder sokkel

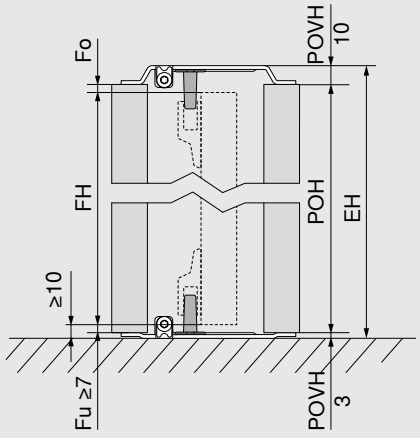

FH = POH - Fo - Fu

EH = POH + POVH boven en onder

POVH boven 10 mm: voeg 0 - 6 mm

POVH onder 3 mm: voeg vanaf 7 - 13 mm

- Kantelhoek bij het opstellen van de pocket!
- Minimale afstand frontonderrand tot vloer of volgende element daar weer onder 10 mm
- De minimale afstand tot het volgende beweegbare element erboven is 3 mm; voor niet-beweegbare elementen moet rekening worden gehouden met een inhangruimte van het front van 6 mm.
- In de planning moet rekening worden gehouden met de pocketverbinderhoogte

EH	Inbouwhoogte
Fo	Voeg boven
Fu	Voeg onder
FH	Fronthoogte
POH	Pockethoogte
POVH	Pocketverbinderhoogte

Inbouwhoogte, fronthoogte

Toepassing opzetkast

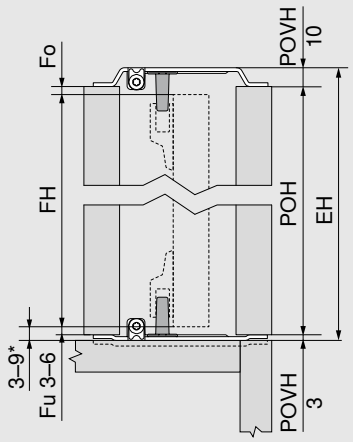

* Als de afstand tussen het front en het volgende element eronder < 6 mm is, moet de pocketverbinder in het werkvlak worden verzonken.

FH = POH - Fo - Fu

EH = POH + POVH boven en onder

POVH boven 10 mm: voeg 0 - 6 mm

POVH onder 3 mm: voeg vanaf 3 - 6 mm

- Kantelhoek bij het opstellen van de pocket!
- De minimale afstand tussen het front en het volgende element eronder met een front dat in hetzelfde vlak ligt (bijvoorbeeld een niet-zichtbaar werkvlak) bedraagt 3 mm.
- De minimale afstand tussen het front en het volgende element eronder met een uitstekend element (bijvoorbeeld een zichtbaar werkvlak) bedraagt 6 mm.
- De minimale afstand tot het volgende beweegbare element erboven bedraagt 3 mm; voor niet-beweegbare elementen moet rekening worden gehouden met een inhangruimte van het front van 6 mm.
- In het grensbereik is een proefopstelling aan te raden!
- In de planning moet rekening worden gehouden met de pocketverbinderhoogte
- De afstand tussen het front en het volgende element erboven en eronder is opgebouwd uit Fu of Fo + POVH

EH	Inbouwhoogte
Fo	Voeg boven
Fu	Voeg onder
FH	Fronthoogte
POH	Pockethoogte
POVH	Pocketverbinderhoogte

Planning

Max. frontgewichten opzetkast in kg per front

Fronthoogte FH (mm)	Frontbreedte FB (mm)						
	450	500	550	600	650	700	750
1130–1349	22	20	18	16	15	14	13
1350–1499	23	21	19	18	17	16	15
1500–1649	25	23	21	19	18	17	16
1650–1799	27	25	23	21	20	19	18

Opmerking

- De maximaal planbare frontbreedte bij toepassing opzetkast bedraagt 750 mm.
- De maximaal planbare pockethoogte bij toepassing opzetkast bedraagt 1806 mm.

Binnenhoogte en -diepte in de toepassing

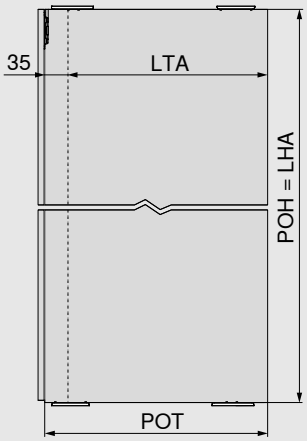

LHA = POH

LTA = POT - 35 mm

- De binnencorpushoogte/-diepte in de toepassing bepaalt de maximale hoogte/diepte die voor de binnenconstructie moet worden ingepland

LHA	Binnenhoogte in de toepassing
LTA	Binnendiepte in de toepassing
POH	Pockethoogte
POT	Pocketdiepte

Deursteun tegen elkaar

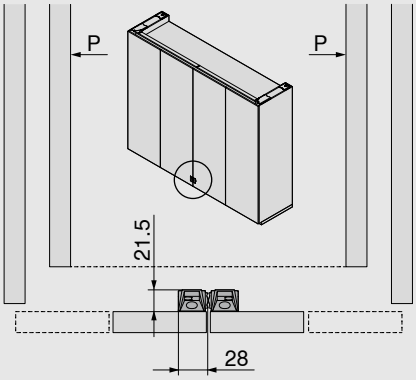

- Ondersteunt een enkele deur tegen een dubbele deur, twee enkele deuren tegen elkaar of twee dubbele deuren tegen elkaar

P	Pocket

REVEGO duo – Dubbele deur rechts of links

Nodige ruimte			
Inbouwmaten (mm)	**Inbouwbreedte EB**	**Inbouwhoogte EH**	**Inbouwdiepte ET**
	900–1500	1155–3012	vanaf 573
Binnencorpus-afmetingen in de toepassing (mm)	**Binnenbreedte in de toepassing LWA**	**Binnenhoogte in de toepassing LHA**	**Binnendiepte in de toepassing LTA**
	tot 1350	tot 2884	vanaf 483
Pocketafmetingen (mm)	**Pocketbreedte POB**	**Pockethoogte POH**	**Pocketdiepte POT**
	150	1142–2999	vanaf 553
Frontafmetingen (mm)	**Frontbreedte FB**	**Fronthoogte FH**	**Frontdikte FD**
	442–748	1130–2980	18–26
Frontgewicht FG	Maximaal 35 kg per front		

Overzicht

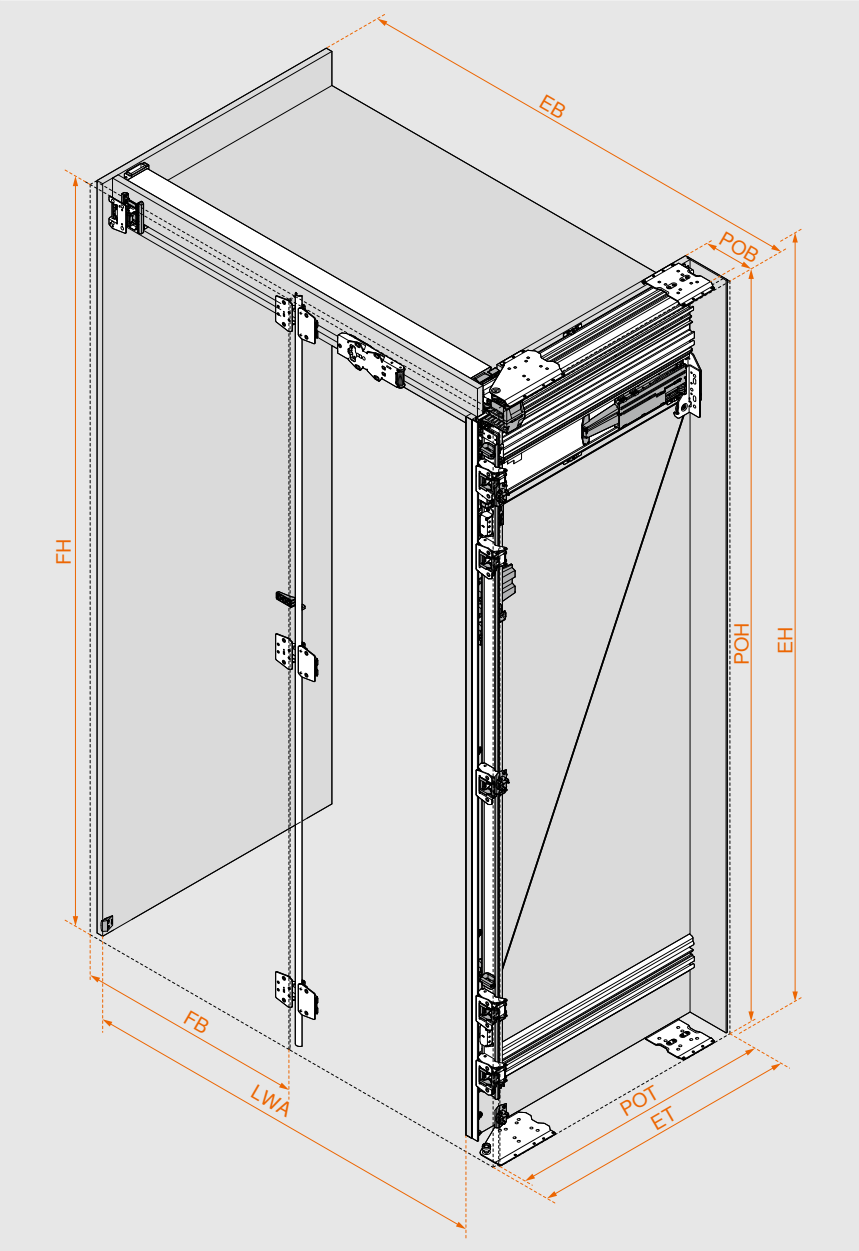

Eenvoudige beslagkeuze

Het juiste beslag en boorposities zijn gemakkelijk te bepalen met de productconfigurator.

Bij elke productconfiguratie ontvangt u, naast de gecontroleerde artikelonderdelenlijst, productietekeningen, zaaglijsten voor houten onderdelen en beslagen, 3D-CAD-gegevens voor uw ontwerpsoftware en CAM-programma's inclusief boorinformatie voor directe verwerking op uw CNC-machine.

Webcode in de productconfigurator invoeren, Short-URL aanklikken of QR-Code scannen. U hebt nog geen toegangsgegevens voor onze digitale services? Registreer u hier en krijg gratis toegang.

Webcode **DQITIM**

Productconfigurator
www.blum.com/rev10

Montage en instellingen
www.blum.com/rev6

Overzicht componenten

Pocket

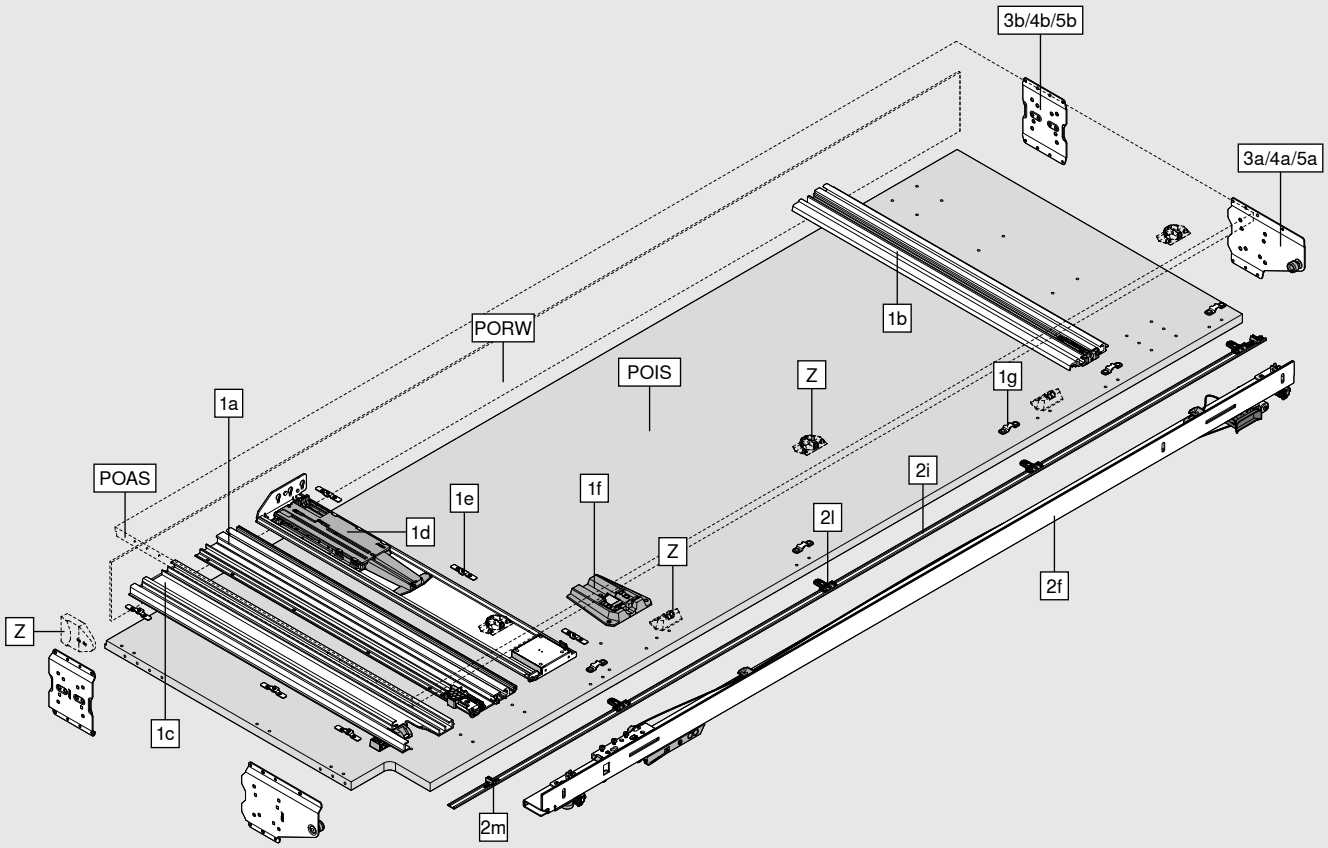

Bestaande uit:	
1a	Pocketgeleider boven
1b	Pocketgeleider onder
1c	Pocketprofiel
1d	TIP-ON-eenheid pocket
1e	Bevestigingshaken
1f	BLUMOTION-eenheid pocket
1g	Bevestiging voor pocketafdekprofiel
2f	Scharnierbeugel
2i	Pocketafdekprofiel
2l	Bevestiging pocketafdekprofiel
2m	Steun voor pocketafdekprofiel
3a/4a/5a	Pocketverbinder vooraan
3b/4b/5b	Pocketverbinder achter
Z	Adapter voor uitschakeling elektrische apparaten
	Strookbescherming
POAS	Buitenzijde pocket
POIS	Binnenzijde pocket
PORW	Achterpaneel pocket

Overzicht componenten

Front

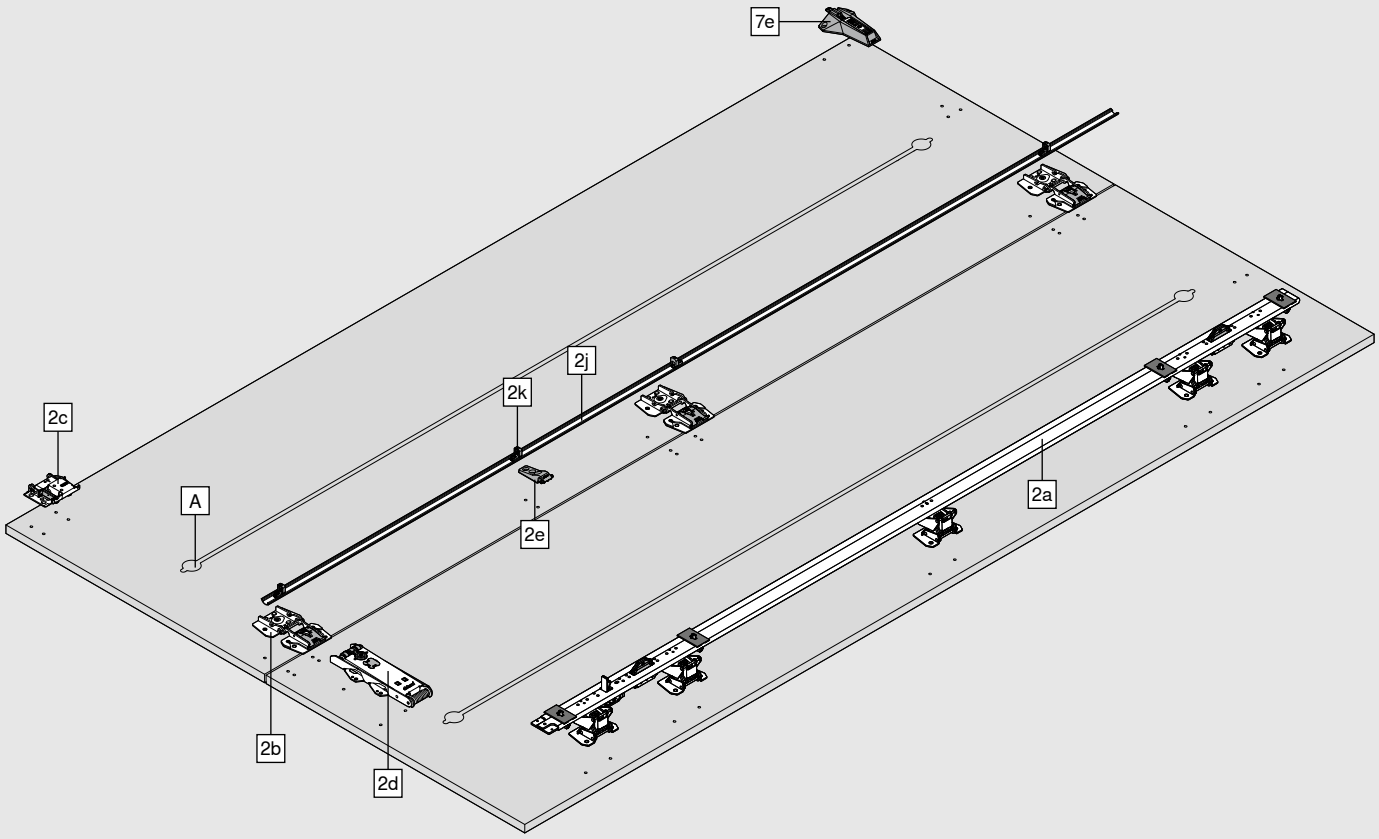

Bestaande uit:

2a	Scharnierprofiel
2b	Verbindingsscharnier
2c	Loopwagenscharnier
2d	TIP-ON-eenheid deur
2e	Bevestiging voor deurafdekprofiel
2j	Deurafdekprofiel
2k	Bevestiging voor deurafdekprofiel
7e	Deursteun aan sluitende zijde/corpuszijde

A Wij bevelen ten minste één uitlijningsbeslag per front aan met een maximale montagehoogte van 20 mm.
De beschikbare ruimte tussen het gevouwen frontpaar bedraagt 20 mm.

Overzicht componenten

Geleidingsrail

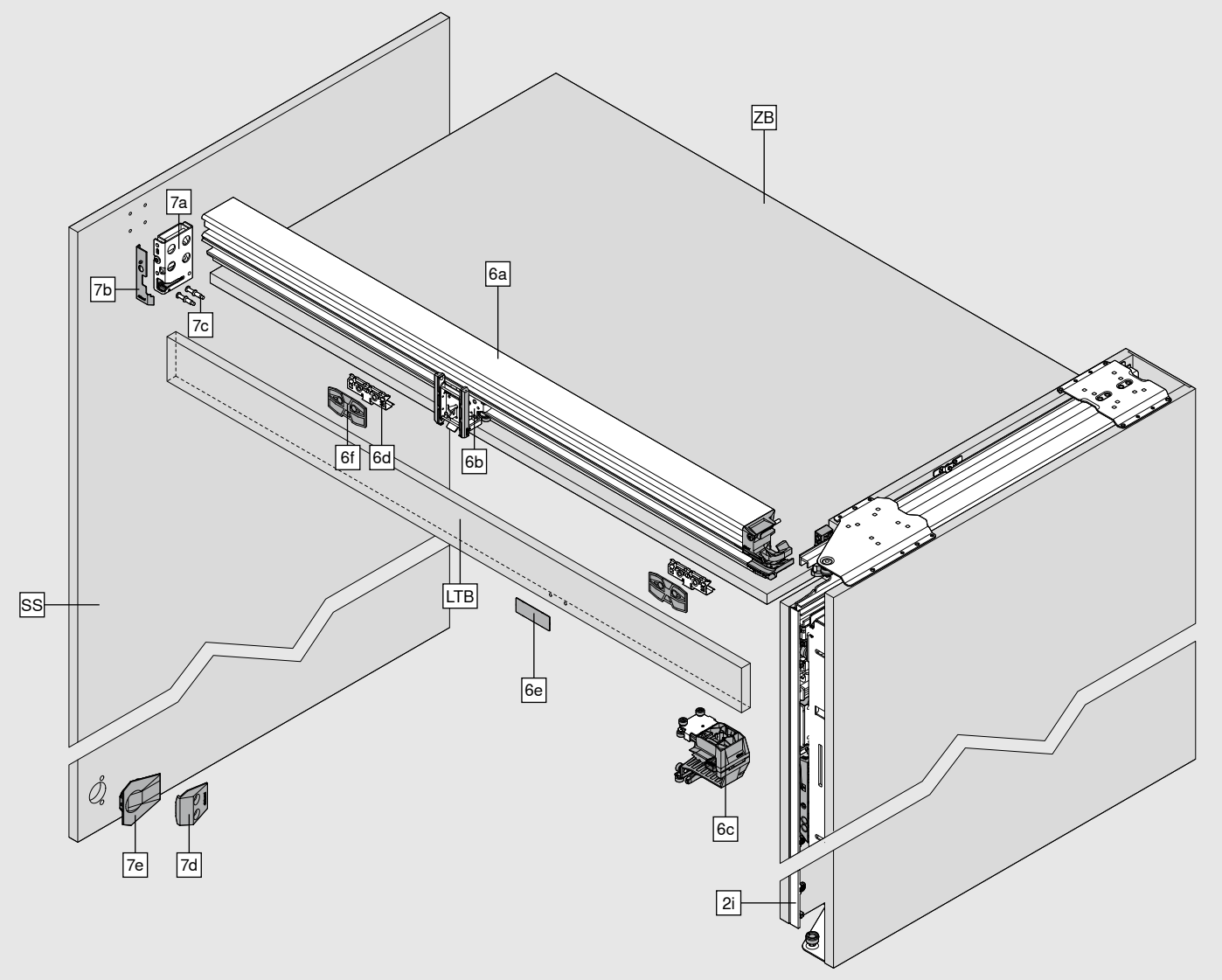

Bestaande uit:	
2i	Pocketafdekprofiel
6a	Geleidingsrail
6b	Loopwagen
6c	Loopwagenbevestiging
6d	Bevestiging voor frontpaneel voor geleidingsrail
6e	Kleefplaat
6f	Afstandsplaat
7a	Bevestiging geleidingsrail
7b	Afdekking voor bevestiging geleidingsrail
7c	Bout voor bevestiging geleidingsrail
7d	Deursteun aan scheidingszijde
7e	Deursteun aan sluitende zijde/corpuszijde
SS	Optionele scheidingszijde
ZB	Tussenbodem
LTB	Frontpaneel voor geleidingsrail

Bestelinformatie

1	Pocketgeleiderset met TIP-ON			
	Nominale lengte NL (mm)	**min. pocketdiepte POT* (mm)**	**Links**	**Rechts**
	450	550	802P450D.L3	802P450D.R3
	525	625	802P525D.L3	802P525D.R3
	600	700	802P600D.L3	802P600D.R3
	675	775	802P675D.L3	802P675D.R3
	750	850	802P750D.L3	802P750D.R3

* Informatie zonder achterpaneel pocket. Een achterpaneel constructie met een dikte van minimaal 3 mm is vereist.
Het pocketprofiel en de pocketgeleider evenals de TIP-ON-eenheid pocket kan tot individuele nominale lengtes worden ingekort.

Bestaande uit:		
1a	**1 x**	Pocketgeleider boven
1b	**1 x**	Pocketgeleider onder
1c	**1 x**	Pocketprofiel
1d	**1 x**	TIP-ON-eenheid pocket
1e	**6 x**	Bevestigingshaken
1f	**1 x**	BLUMOTION-eenheid pocket
1g	**5 x**	Bevestiging voor pocketafdekprofiel

2	Scharnierbeugelset met TIP-ON		
	Pockethoogte (mm)	**Links**	**Rechts**
	1142–1356	802T1140.L3	802T1140.R3
	1357–1506	802T1350.L3	802T1350.R3
	1507–1656	802T1500.L3	802T1500.R3
	1657–1806	802T1650.L3	802T1650.R3
	1807–1956	802T1800.L3	802T1800.R3
	1957–2106	802T1950.L3	802T1950.R3
	2107–2256	802T2100.L3	802T2100.R3
	2257–2406	802T2250.L3	802T2250.R3
	2407–2556	802T2400.L3	802T2400.R3
	2557–2706	802T2550.L3	802T2550.R3
	2707–2856	802T2700.L3	802T2700.R3
	2857–2999	802T2850.L3	802T2850.R3

Afdekprofielen moeten worden ingekort tot specifieke afmetingen

Bestaande uit:		
2a	**1 x**	Scharnierprofiel
2b	**5 x**	Verbindingsscharnier
2c	**1 x**	Loopwagenscharnier
2d	**1 x**	TIP-ON-eenheid deur
2e	**1 x**	Bevestiging voor deurafdekprofiel
2f	**1 x**	Scharnierbeugel
2i	**1 x**	Pocketafdekprofiel, zwart geanodiseerd
2j	**1 x**	Deurafdekprofiel, zwart geanodiseerd
2k	**4 x**	Bevestiging voor deurafdekprofiel
2l	**2–5 x**	Pocketafdekprofiel incl. bevestiging
2m	**1 x**	Steun voor pocketafdekprofiel

Bestelinformatie

Pocketverbinderset				
3	Toepassing met sokkel			
	Dikte pocketzijkant (mm)	Kleur		
	15–17	Zwart		802V560B
	18–19	Zwart		802V580B
Pocketverbinder boven + onder POVH 10 mm voor voeg 0 - 6 mm				
POVH Pocketverbinderhoogte				
Bestaande uit:				
3a	2 x	Pocketverbinder vooraan		
3b	2 x	Pocketverbinder achter		

Pocketverbinderset				
4	Toepassing zonder sokkel			
	Dikte pocketzijkant (mm)	Kleur	Links	Rechts
	15–17	Zwart	802V660B.L1	802V660B.R1
	18–19	Zwart	802V680B.L1	802V680B.R1
Pocketverbinder boven: POVH 10 mm voor voeg 0 - 6 mm				
Pocketverbinder onder: POVH 3 mm voor voeg van 7 - 13 mm				
POVH Pocketverbinderhoogte				
Bestaande uit:				
4a	2 x	Pocketverbinder vooraan		
4b	2 x	Pocketverbinder achter		

Pocketverbinderset				
5	Toepassing opzetkast			
	Dikte pocketzijkant (mm)	Kleur	Links	Rechts
	15–17	Zwart	802V760B.L3	802V760B.R3
	18–19	Zwart	802V780B.L3	802V780B.R3
Pocketverbinder boven: POVH 10 mm voor voeg 0 - 6 mm				
Pocketverbinder onder: POVH 3 mm voor voeg van 3 - 6 mm				
POVH Pocketverbinderhoogte				
Bestaande uit:				
5a	2 x	Pocketverbinder vooraan		
5b	2 x	Pocketverbinder achter		

6	Geleidingsrailset			
	LWA dubbele deur (mm)	Kleur	Links	Rechts
	1050	Zwart geanodiseerd	802L1050DL3	802L1050DR3
	1200	Zwart geanodiseerd	802L1200DL3	802L1200DR3
	1250	Zwart geanodiseerd	802L1250DL3	802L1250DR3
	1350	Zwart geanodiseerd	802L1350DL3	802L1350DR3
Geleidingsrail kan worden ingekort tot individuele afmetingen.				
LWA Binnenbreedte in de toepassing				
Bestaande uit:				
6a	1 x	Geleidingsrail		
6b	1 x	Loopwagen		
6c	1 x	Loopwagenbevestiging		
6d	2 x	Bevestiging voor frontpaneel voor geleidingsrail		
6e	1 x	Tegenplaat, zwart		
6f	2 x	Afstandsplaat		

Bestelinformatie

7	Montageset voor een dubbele deur		
	Kleur	**Links**	**Rechts**
	Zwart	802M0002.L2	802M0002.R2
Bestaande uit:			
7a	1 x	Bevestiging geleidingsrail	
7b	1 x	Afdekking voor bevestiging geleidingsrail	
7c	2 x	Bout voor bevestiging geleidingsrail	
7d	1 x	Deursteun aan scheidingszijde (kan afhankelijk van de inbouwsituatie worden gekozen)	
7e	1 x	Deursteun aan sluitende zijde/corpuszijde incl. montage (kan afhankelijk van de inbouwsituatie worden gekozen)	

Z	Toebehoren

Adapter voor uitschakeling elektrische apparaten		
		802ZG0CS
	Alleen geschikt voor uitschakeling van elektrische apparaten met magneetcontact, artikelnr. 3623011, van Halemeier GmbH (www.halemeier.de)	
	Vrijwaringsclausule: Blum aanvaardt geen aansprakelijkheid voor de werking van de uitschakeling van elektrische apparaten	
Bestaande uit:		
1 x	Contactschakelaarhouder	
1 x	Ringmagneet met vasthoudplaat	
4 x	Schroeven met verzonken kop M4x12 voor montage contactschakelaarhouder	
2 x	Schroeven met ovale kop M4x5 voor contactschakelaarhouder	

Strookbescherming		
	Voor frontdiktes vanaf 23 mm	802ZA00S
	Bij frontdiktes van minder dan 23 mm kan de strookbescherming als extra bescherming voor de fronten worden gebruikt	
Bestaande uit:		
3 x	Strookbescherming buitenzijde pocket	
2 x	Strookbescherming binnenzijde pocket	

Schroeven		
	Systeemschroef 6 x 14.5 mm, vernikkeld	661.1450.HG
	Spaanplaatschroef 4 x 35 mm, vernikkeld	664.3500

Pocketverbinder		
	Pocketverbinder achter, pocketverbinderhoogte (POVH) 10 mm	802V5002
Extra pocketverbinder voor inbouwbare sokkelvoet		

EXPANDO T - voor dunne fronten		
	EXPANDO T - apart	70T4532T
EXPANDO T geschikt voor dunne fronten - zie pagina 81		
Vanaf frontdiktes van minder dan 18 mm raden wij een proefopstelling aan		
Schroeven worden niet meegeleverd		

Planning

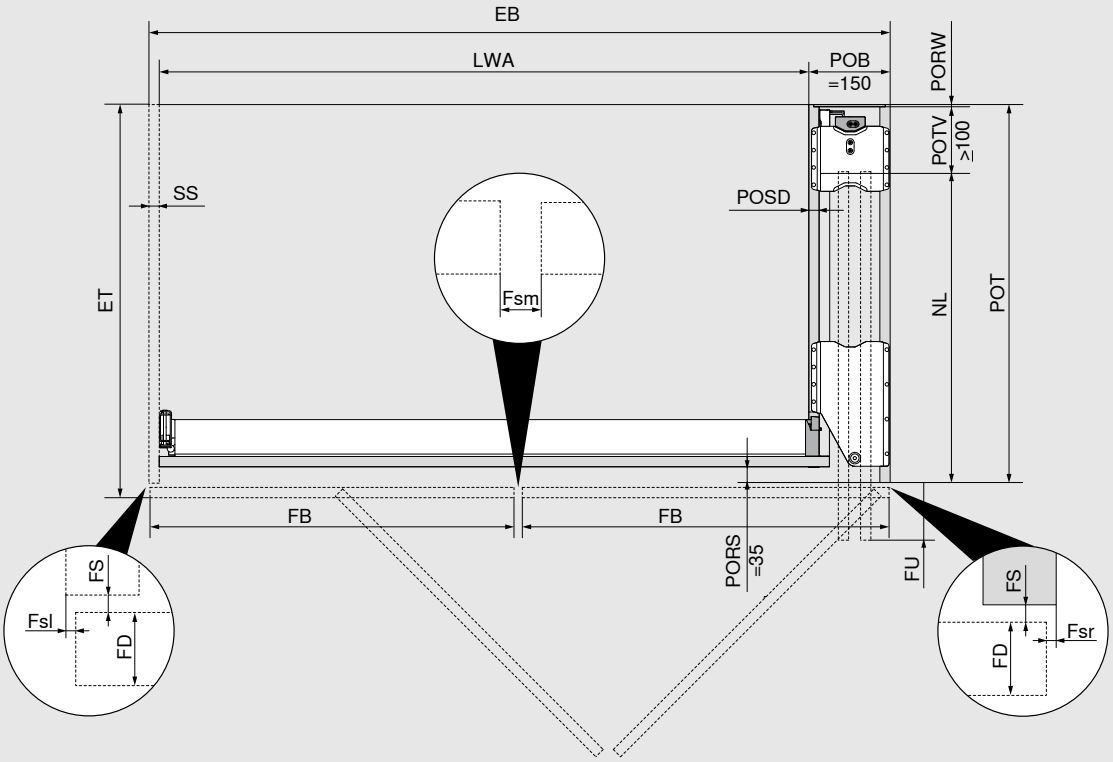

Inbouwbreedte/binnenbreedte in de toepassing
Zonder scheidingszijde: EB = LWA + POB (150 mm)
Met scheidingszijde: EB = LWA + POB (150 mm) + SS
Frontbreedte/frontoverstand
FB = (EB - Fsl - Fsm - Fsr) : 2 (fronten) Fsl/Fsr = 1.0 - 4.0 mm; Fsm = 2.0 - 8.0 mm
Max. NL = FB + 8 mm
FU = FB - NL + 15 mm (Minstens FU = 7 mm)
Inbouwdiepte / pocketdiepte
ET = POT + FS (2 mm) + FD
FD = 18 - 26 mm
Minstens POT = NL + POTV (≥ 100 mm) + PORW (≥ 3 mm)
POSD = 15 - 19 mm

- Door de profielen in te korten kan de frontoverstand (FU) individueel worden aangepast.
- Voor een optimale werking staan de fronten licht gekanteld in de pocket.
- De binnenbreedte in de toepassing bepaalt de maximale breedte die voor de binnenconstructie moet worden ingepland.
- Vanaf frontdiktes (FD) van minder dan 18 mm, mogelijk afhankelijk van het materiaal / de stabiliteit, raden wij een proefopstelling aan.

EB	Inbouwbreedte
ET	Inbouwdiepte
Fsl	Zijdelingse voeg links
Fsr	Voeg aan de zijkant rechts
Fsm	Voeg zijdelings midden (tussen de fronten)
FB	Frontbreedte
FD	Frontdikte
FS	Frontvoeg
FU	Frontoverstand
LWA	Binnenbreedte in de toepassing
NL	Nominale lengte
POB	Pocketbreedte
POT	Pocketdiepte
PORS	Voeg tussen deur en pocket
PORW	Achterpaneel pocket
POSD	Dikte pocketzijkant
POTV	Pocketdiepteverlies
SS	Scheidingszijde (optioneel)

Planning

Minimale zijdelingse voeg

Aanslag pocket aan pocket/aanliggend corpus

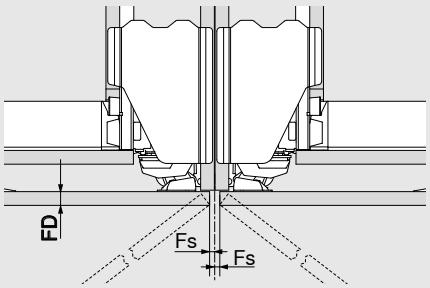

Aanlag pocket tot wand/sluitende zijde

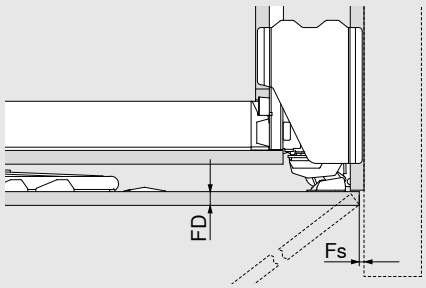

FD (mm)	Minstens Fs (mm)
18 –20	2
20.1–23	2.5
23.1–26	3

FD	Frontdikte
Fs	Voeg aan zijkant

Inbouwhoogte, fronthoogte

Toepassing met sokkel

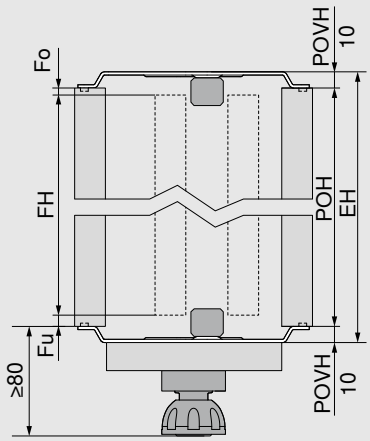

FH = POH - Fo - Fu

EH = POH + POVH boven en onder

POVH 10 mm: voeg 0 - 6 mm

- Kantelhoek bij het opstellen van de pocket!
- De minimale afstand tot het volgende beweegbare element erboven is 3 mm; voor niet-beweegbare elementen moet rekening worden gehouden met een inhangruimte van de fronten van 6 mm.
- In de planning moet rekening worden gehouden met de pocketverbinderhoogte
- Minimale sokkelhoogte 80 mm

EH	Inbouwhoogte
Fo	Voeg boven
Fu	Voeg onder
FH	Fronthoogte
POH	Pockethoogte
POVH	Pocketverbinderhoogte

Toepassing met inbouwbare sokkel

Extra pocketverbinder achter

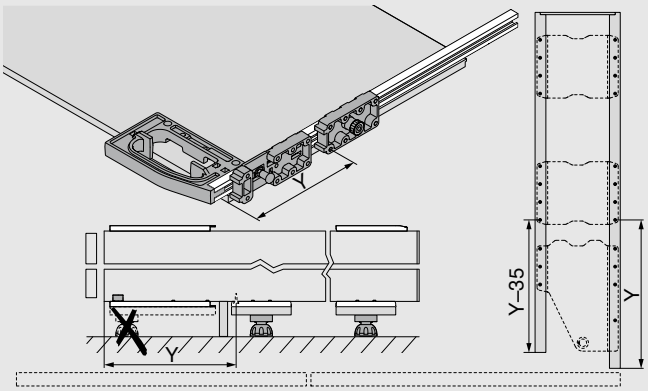

Planning

Inbouwhoogte, fronthoogte

Toepassing zonder sokkel

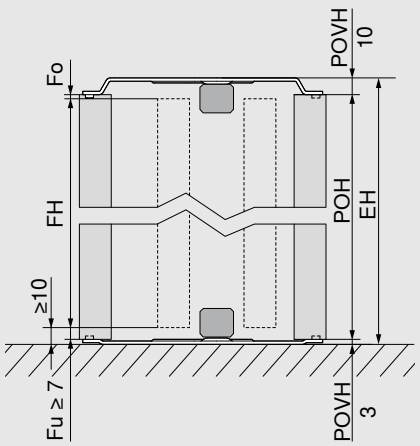

FH = POH - Fo - Fu

EH = POH + POVH boven en onder

POVH boven 10 mm: voeg 0 - 6 mm

POVH onder 3 mm: voeg vanaf 7 - 13 mm

- Kantelhoek bij het opstellen van de pocket!
- Minimale afstand frontonderrand tot vloer of volgende element daar weer onder 10 mm
- De minimale afstand tot het volgende beweegbare element erboven is 3 mm; voor niet-beweegbare elementen moet rekening worden gehouden met een inhangruimte van de fronten van 6 mm.
- In de planning moet rekening worden gehouden met de pocketverbinderhoogte

EH	Inbouwhoogte
Fo	Voeg boven
Fu	Voeg onder
FH	Fronthoogte
POH	Pockethoogte
POVH	Pocketverbinderhoogte

Inbouwhoogte, fronthoogte

Toepassing opzetkast

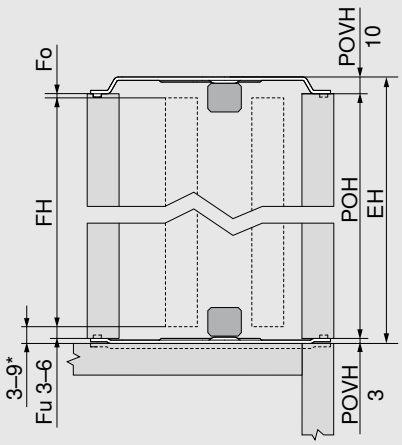

* Als de afstand tussen het front en het volgende element eronder < 6 mm is, moet de pocketverbinder in het werkvlak worden verzonken.

FH = POH - Fo - Fu

EH = POH + POVH boven en onder

POVH boven 10 mm: voeg 0 - 6 mm

POVH onder 3 mm: voeg vanaf 3 - 6 mm

- Kantelhoek bij het opstellen van de pocket!
- De minimale afstand tussen het front en het volgende element eronder met een front dat in hetzelfde vlak ligt (bijvoorbeeld een niet-zichtbaar werkvlak) bedraagt 3 mm.
- De minimale afstand tussen het front en het volgende element eronder met een uitstekend element (bijvoorbeeld een zichtbaar werkvlak) bedraagt 6 mm.
- De minimale afstand tot het volgende beweegbare element erboven bedraagt 3 mm; voor niet-beweegbare elementen moet rekening worden gehouden met een inhangruimte van de fronten van 6 mm.
- In het grensbereik is een proefopstelling aan te raden!
- In de planning moet rekening worden gehouden met de pocketverbinderhoogte
- De afstand tussen het front en het volgende element erboven en eronder is opgebouwd uit Fu of Fo + POVH

EH	Inbouwhoogte
Fo	Voeg boven
Fu	Voeg onder
FH	Fronthoogte
POH	Pockethoogte
POVH	Pocketverbinderhoogte

Planning

Max. frontgewichten opzetkast in kg per front

Fronthoogte FH (mm)	Frontbreedte FB (mm)						
	450	500	550	600	650	700	750
1130–1349	22	20	18	16	15	14	13
1350–1499	23	21	19	18	17	16	15
1500–1649	25	23	21	19	18	17	16
1650–1799	27	25	23	21	20	19	18

Opmerking

- De maximaal planbare pockethoogte bij toepassing opzetkast bedraagt 1806 mm.

Deursteun aan scheidingszijde

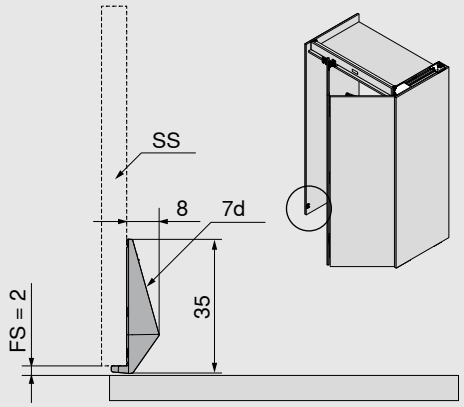

- Montagehoogte: deursteun moet zo ver mogelijk naar onderen worden gemonteerd, echter tot een maximale hoogte van 1000 mm van de frontonderkant
- Met genoeg vrije ruimte inbouwen

FS	Frontvoeg
SS	Scheidingszijde
7d	Deursteun aan scheidingszijde

Deursteun aan sluitende zijde/corpuszijde

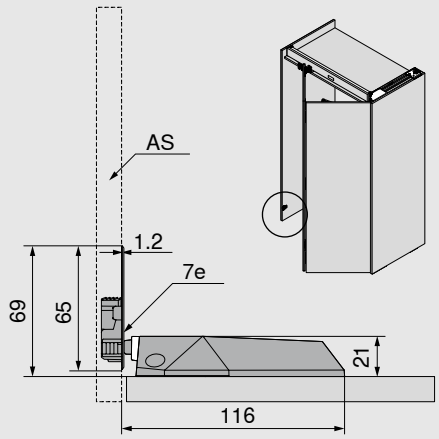

- Montagehoogte AS: 64 mm + Fu vanaf de onderkant van de sluitende zijde/corpuszijde
- Montagehoogte front: 64 mm vanaf de onderkant van het front
- Met genoeg vrije ruimte inbouwen

AS	Sluitende zijde/corpuszijde
Fu	Voeg onder
7e	Deursteun aan sluitende zijde/corpuszijde

Planning

Inbouwmaat geleidingsrail

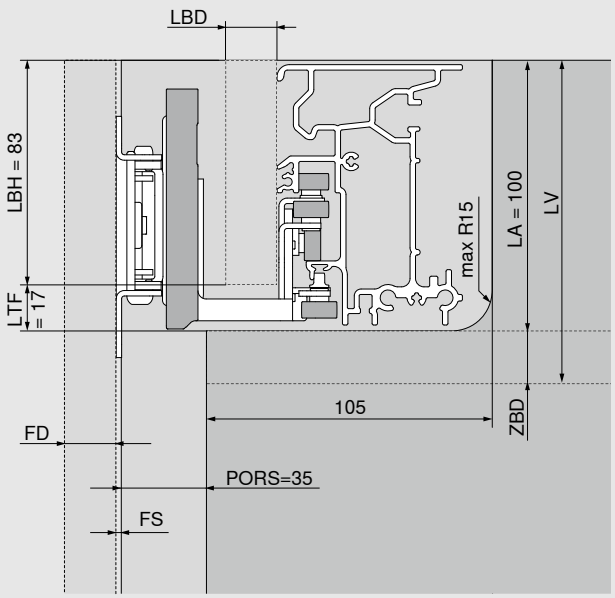

LBH = 83 mm

LBD = 15 – 19 mm
(≤ 17 mm is de afstandsplaat die moet worden gebruikt)

LTF = 17 mm

LA = 100 mm

LV = LA + ZBD (≥ 15 mm)

- Om de tussenbodem te stabiliseren wordt een dwarstravers aanbevolen, minimale afstand tot de voorste rand van de pocketbinnenzijde = 170 mm
- Voor een mooi voegbeeld wordt een stabiele verbinding door middel van verbindingsbeslag tussen de tussenbodem en pocket aangeraden
- Geen directe bevestigingen van montagedelen aan geleidingsrail

FD	Frontdikte
LA	Uitsparing voor geleidingsrail
LV	Geleidingsrail installatie hoogte
LBD	Geleidingsrail frontdikte
LBH	Geleidingsrail fronthoogte
LTF	Geleidingsrailvoeg
PORS	Voeg tussen deur en pocket
ZBD	Tussenbodemdikte

Binnenhoogte en -diepte in de toepassing

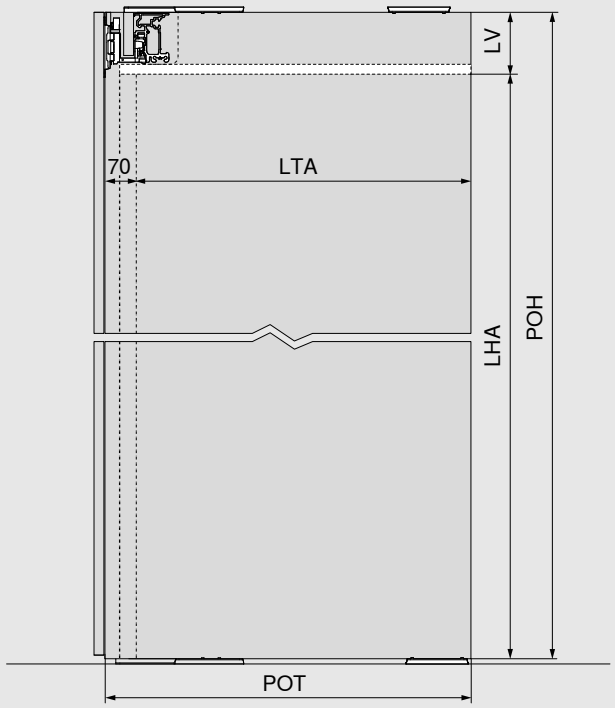

LHA = POH - LV

LTA = POT - 70 mm

- De binnencorpushoogte/-diepte in de toepassing bepaalt de maximale hoogte/diepte die voor de binnenconstructie moet worden ingepland

LHA	Binnenhoogte in de toepassing
LTA	Binnendiepte in de toepassing
LV	Geleidingsrail installatie hoogte
POH	Pockethoogte
POT	Pocketdiepte

REVEGO uno + duo – Enkele deur rechts of links en dubbele deur rechts of links

Nodige ruimte			
Inbouwmaten (mm)	**Inbouwbreedte EB**	**Inbouwhoogte EH**	**Inbouwdiepte ET**
	1350–2400	1155–3012	vanaf 573
Binnencorpus-afmetingen in de toepassing (mm)	**Binnenbreedte in de toepassing LWA**	**Binnenhoogte in de toepassing LHA**	**Binnendiepte in de toepassing LTA**
	tot 2150	tot 2884	vanaf 483
Pocketafmetingen (mm)	**Pocketbreedte POB**	**Pockethoogte POH**	**Pocketdiepte POT**
	100 / 150	1142–2999	vanaf 553
Frontafmetingen (mm)	**Frontbreedte FB**	**Fronthoogte FH**	**Frontdikte FD**
	442–898/748	1130–2980	18–26
Frontgewicht FG	Maximaal 35 kg per front		

Overzicht

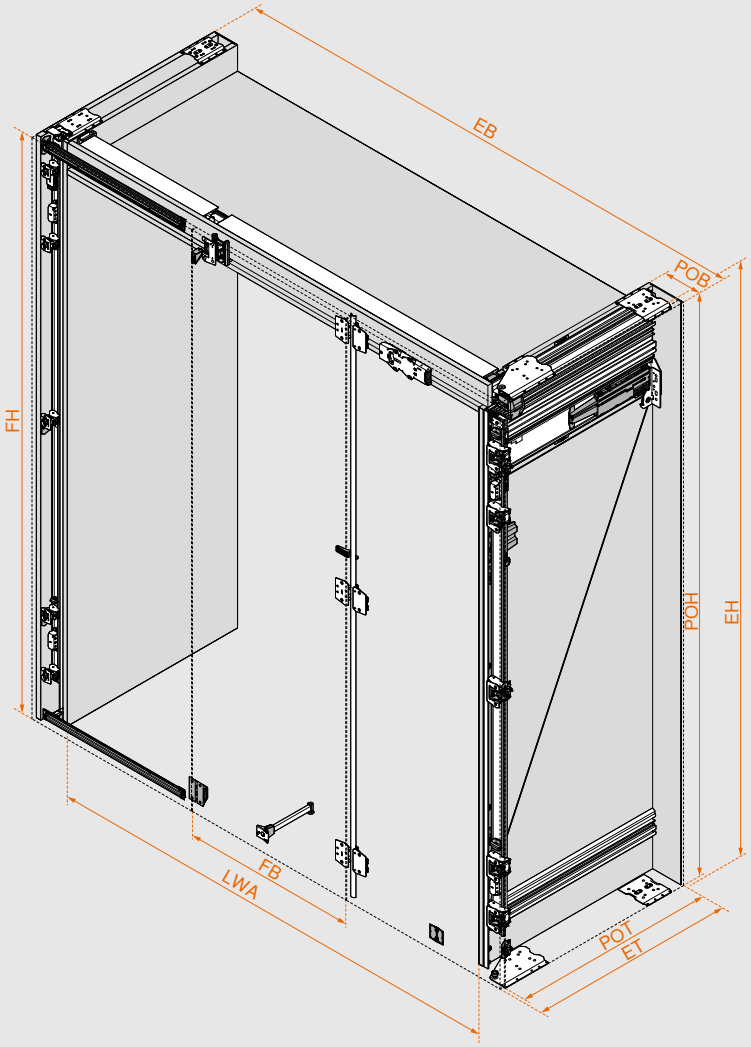

Eenvoudige beslagkeuze

Het juiste beslag en boorposities zijn gemakkelijk te bepalen met de productconfigurator.

Bij elke productconfiguratie ontvangt u, naast de gecontroleerde artikelonderdelenlijst, productietekeningen, zaaglijsten voor houten onderdelen en beslagen, 3D-CAD-gegevens voor uw ontwerpsoftware en CAM-programma's inclusief boorinformatie voor directe verwerking op uw CNC-machine.

Webcode in de productconfigurator invoeren, Short-URL aanklikken of QR-Code scannen. U hebt nog geen toegangsgegevens voor onze digitale services? Registreer u hier en krijg gratis toegang.

Webcode **DQIVXA**

Productconfigurator
www.blum.com/rev11

Montage en instellingen
www.blum.com/rev7

Overzicht componenten dubbele deur

Pocket

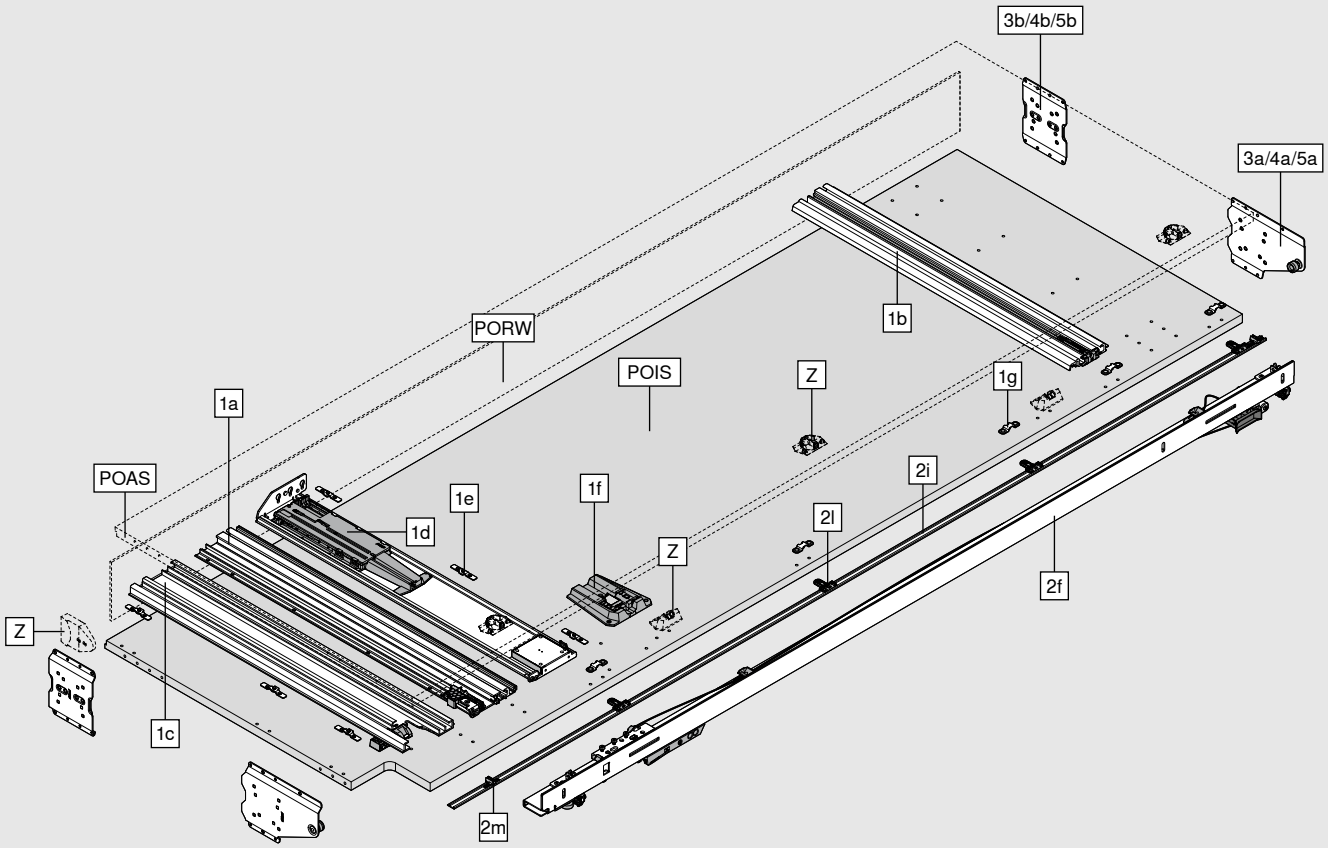

Bestaande uit:	
1a	Pocketgeleider boven
1b	Pocketgeleider onder
1c	Pocketprofiel
1d	TIP-ON-eenheid pocket
1e	Bevestigingshaken
1f	BLUMOTION-eenheid pocket
1g	Bevestiging voor pocketafdekprofiel
2f	Scharnierbeugel
2i	Pocketafdekprofiel
2l	Bevestiging pocketafdekprofiel
2m	Steun voor pocketafdekprofiel
3a/4a/5a	Pocketverbinder vooraan
3b/4b/5b	Pocketverbinder achter
Z	Adapter voor uitschakeling elektrische apparaten
	Strookbescherming
POAS	Buitenzijde pocket
POIS	Binnenzijde pocket
PORW	Achterpaneel pocket

Overzicht componenten dubbele deur

Front

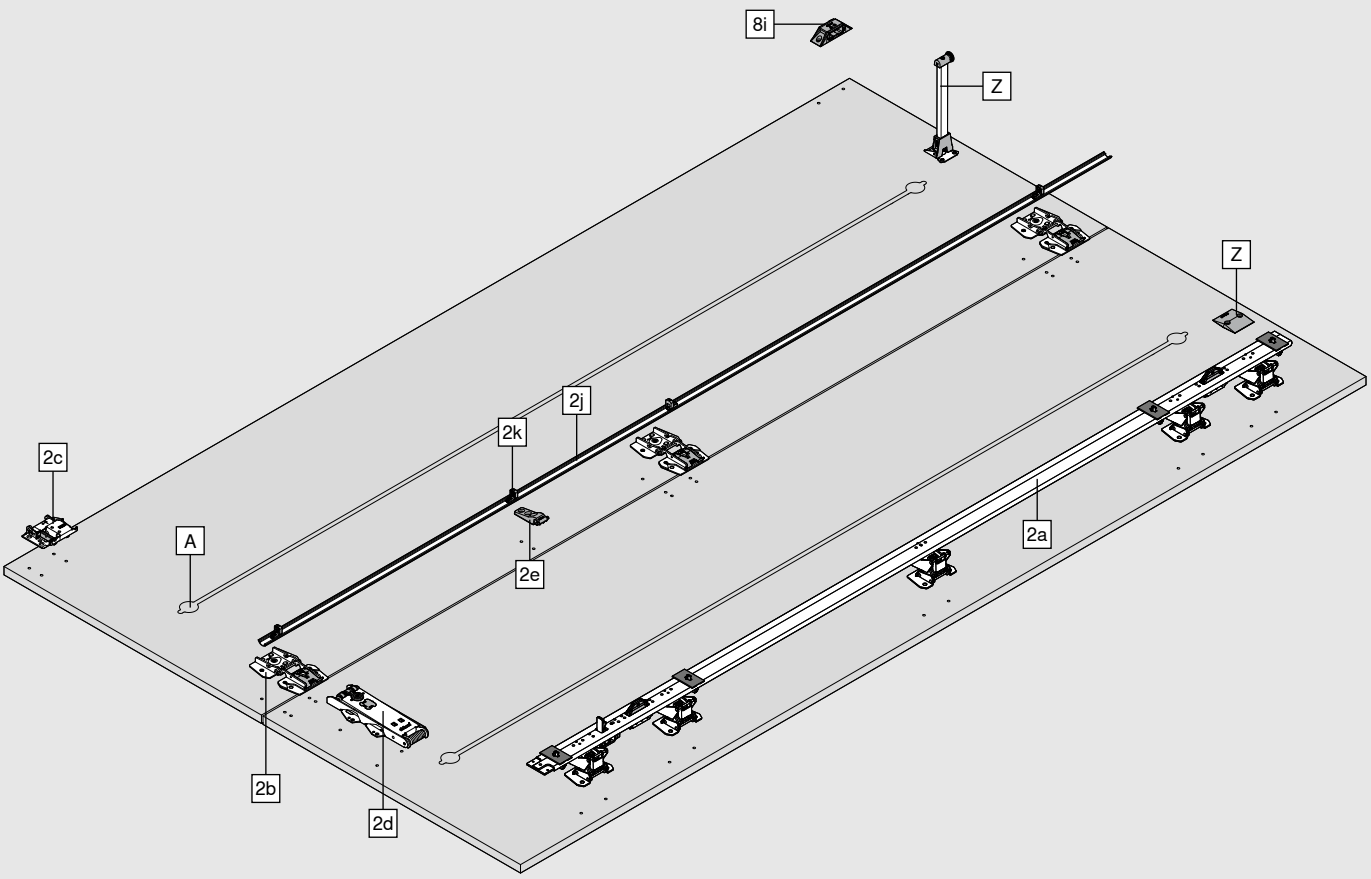

Bestaande uit:	
2a	Scharnierprofiel
2b	Verbindingsscharnier
2c	Loopwagenscharnier
2d	TIP-ON-eenheid deur
2e	Bevestiging voor deurafdekprofiel
2j	Deurafdekprofiel
2k	Bevestiging voor deurafdekprofiel
8i	Deursteun tegen elkaar
Z	Deursteun naar binnen incl. kantelhulp

A Wij bevelen ten minste één uitlijningsbeslag per front aan met een maximale montagehoogte van 20 mm.
De beschikbare ruimte tussen het gevouwen frontpaar bedraagt 20 mm.

Overzicht componenten dubbele deur

Geleidingsrail

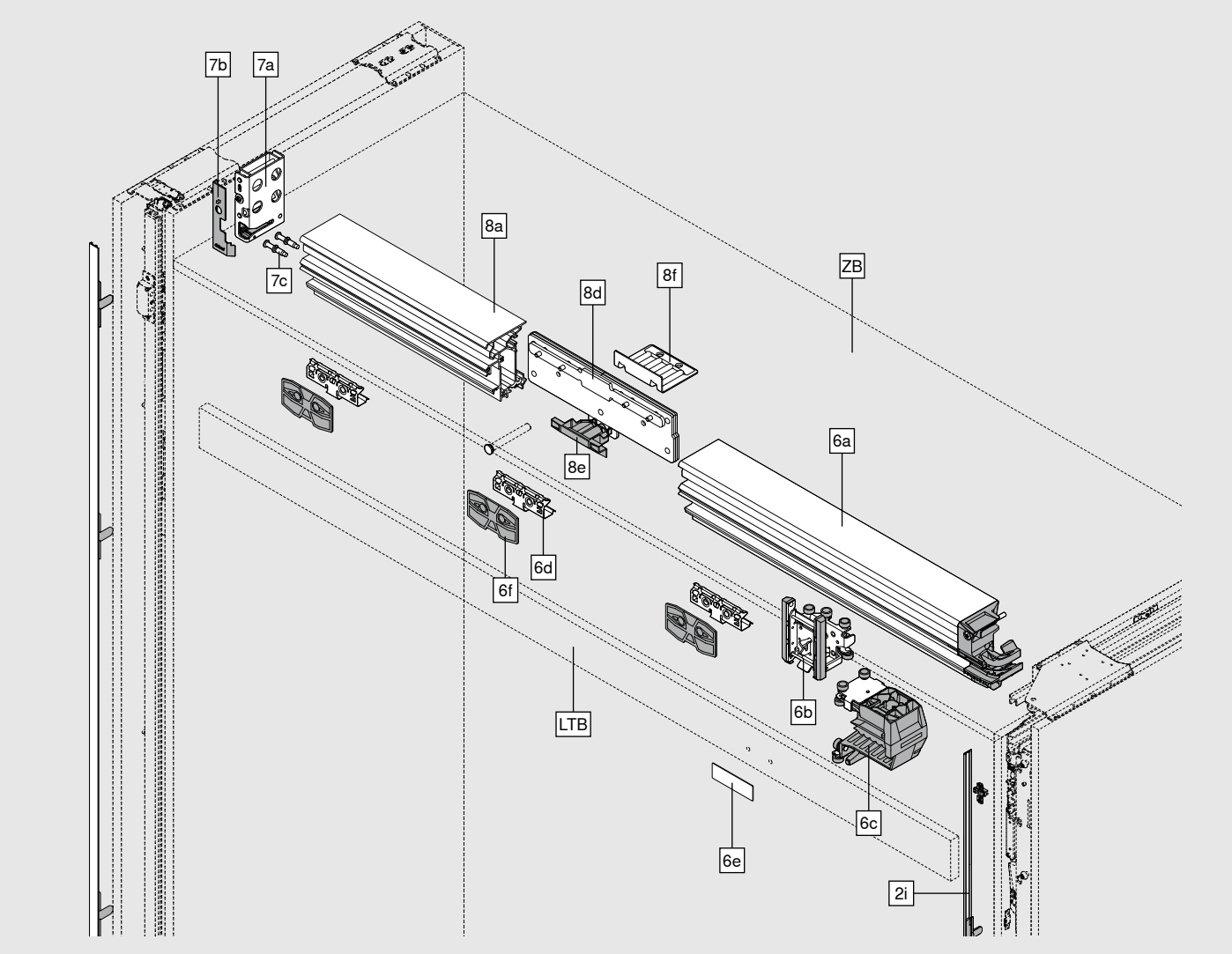

Bestaande uit:	
2h	TIP-ON incl. tegenplaat
2i	Pocketafdekprofiel incl. bevestiging
6a	Geleidingsrail
6b	Loopwagen
6c	Loopwagenbevestiging
6d	Bevestiging voor frontpaneel voor geleidingsrail
6e	Kleefplaat
6f	Afstandsplaat
7a	Bevestiging geleidingsrail
7b	Afdekking voor bevestiging geleidingsrail
7c	Bout voor bevestiging geleidingsrail
8a	Geleidingsrail verlengstuk
8d	Geleidingsrail verbindingsstuk
8e	Afdekking voor geleidingsrail verbindingsstuk
8f	Steunhoek voor diepte-instelling
LTB	Frontpaneel voor geleidingsrail
ZB	Tussenbodem

Overzicht componenten enkele deur

Pocket

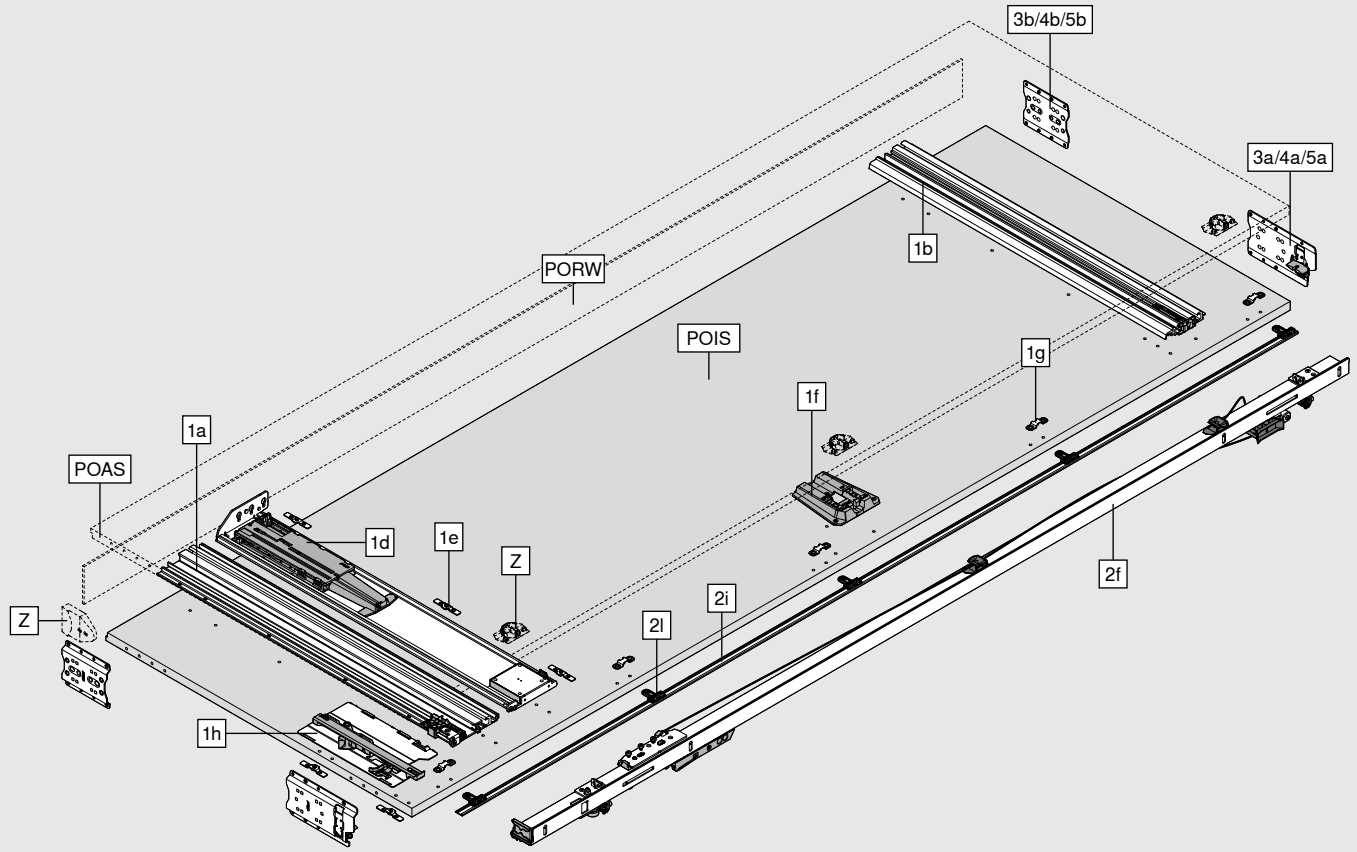

Bestaande uit:	
1a	Pocketgeleider boven
1b	Pocketgeleider onder
1d	TIP-ON-eenheid pocket
1e	Bevestigingshaken
1f	BLUMOTION-eenheid pocket
1g	Bevestiging voor pocketafdekprofiel
1h	BLUMATIC-eenheid
2f	Scharnierbeugel
2i	Pocketafdekprofiel
2l	Bevestiging pocketafdekprofiel
3a/4a/5a	Pocketverbinder vooraan
3b/4b/5b	Pocketverbinder achter
Z	Adapter voor uitschakeling elektrische apparaten
	Strookbescherming
POAS	Buitenzijde pocket
POIS	Binnenzijde pocket
PORW	Achterpaneel pocket

Overzicht componenten enkele deur

Front

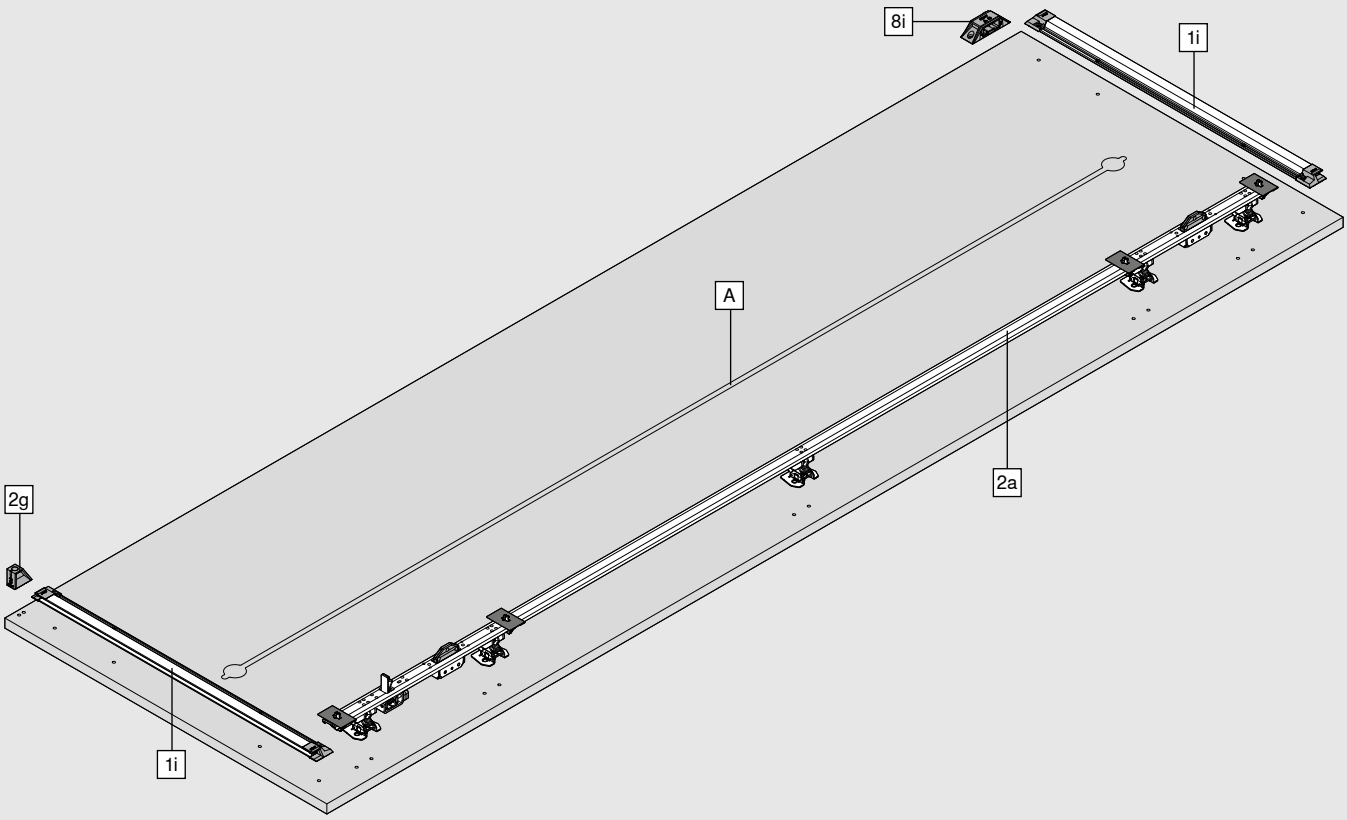

Bestaande uit:

1i	Deurstabilisatie
2a	Scharnierprofiel
2g	TIP-ON-afstand
8i	Deursteun tegen elkaar

A Wij bevelen ten minste één uitlijningsbeslag aan met een maximale montagehoogte van 3 mm.
Uitlijningsbeslag van meer dan 3 mm hoogte mag niet in de pocket reiken.

Bestelinformatie dubbele deur

1	Pocketgeleiderset met TIP-ON			
	Nominale lengte NL (mm)	**min. pocketdiepte POT* (mm)**	**Links**	**Rechts**
	450	550	802P450D.L3	802P450D.R3
	525	625	802P525D.L3	802P525D.R3
	600	700	802P600D.L3	802P600D.R3
	675	775	802P675D.L3	802P675D.R3
	750	850	802P750D.L3	802P750D.R3

* Informatie zonder achterpaneel pocket. Een achterpaneel constructie met een dikte van minimaal 3 mm is vereist.
Het pocketprofiel en de pocketgeleider evenals de TIP-ON-eenheid pocket kan tot individuele nominale lengtes worden ingekort.

Bestaande uit:		
1a	**1 x**	Pocketgeleider boven
1b	**1 x**	Pocketgeleider onder
1c	**1 x**	Pocketprofiel
1d	**1 x**	TIP-ON-eenheid pocket
1e	**6 x**	Bevestigingshaken
1f	**1 x**	BLUMOTION-eenheid pocket
1g	**5 x**	Bevestiging voor pocketafdekprofiel

2	Scharnierbeugelset met TIP-ON		
	Pockethoogte (mm)	**Links**	**Rechts**
	1142–1356	802T1140.L3	802T1140.R3
	1357–1506	802T1350.L3	802T1350.R3
	1507–1656	802T1500.L3	802T1500.R3
	1657–1806	802T1650.L3	802T1650.R3
	1807–1956	802T1800.L3	802T1800.R3
	1957–2106	802T1950.L3	802T1950.R3
	2107–2256	802T2100.L3	802T2100.R3
	2257–2406	802T2250.L3	802T2250.R3
	2407–2556	802T2400.L3	802T2400.R3
	2557–2706	802T2550.L3	802T2550.R3
	2707–2856	802T2700.L3	802T2700.R3
	2857–2999	802T2850.L3	802T2850.R3

Afdekprofielen moeten worden ingekort tot specifieke afmetingen

Bestaande uit:		
2a	**1 x**	Scharnierprofiel
2b	**5 x**	Verbindingsscharnier
2c	**1 x**	Loopwagenscharnier
2d	**1 x**	TIP-ON-eenheid deur
2e	**1 x**	Bevestiging voor deurafdekprofiel
2f	**1 x**	Scharnierbeugel
2i	**1 x**	Pocketafdekprofiel, zwart geanodiseerd
2j	**1 x**	Deurafdekprofiel, zwart geanodiseerd
2k	**4 x**	Bevestiging voor deurafdekprofiel
2l	**2–5 x**	Pocketafdekprofiel incl. bevestiging
2m	**1 x**	Steun voor pocketafdekprofiel

Bestelinformatie dubbele deur

Pocketverbinderset				
3	**Toepassing met sokkel**			
	Dikte pocketzijkant (mm)	**Kleur**		
	15–17	Zwart		802V560B
	18–19	Zwart		802V580B
Pocketverbinder boven + onder POVH 10 mm voor voeg 0 - 6 mm				
POVH Pocketverbinderhoogte				
Bestaande uit:				
3a	**2 x**	Pocketverbinder vooraan		
3b	**2 x**	Pocketverbinder achter		

Pocketverbinderset					
4	**Toepassing zonder sokkel**				
	Dikte pocketzijkant (mm)	**Kleur**	**Links**	**Rechts**	
	15–17	Zwart	802V660B.L1	802V660B.R1	
	18–19	Zwart	802V680B.L1	802V680B.R1	
Pocketverbinder boven: POVH 10 mm voor voeg 0 - 6 mm					
Pocketverbinder onder: POVH 3 mm voor voeg van 7 - 13 mm					
POVH Pocketverbinderhoogte					
Bestaande uit:					
4a	**2 x**	Pocketverbinder vooraan			
4b	**2 x**	Pocketverbinder achter			

Pocketverbinderset					
5	**Toepassing opzetkast**				
	Dikte pocketzijkant (mm)	**Kleur**	**Links**	**Rechts**	
	15–17	Zwart	802V760B.L3	802V760B.R3	
	18–19	Zwart	802V780B.L3	802V780B.R3	
Pocketverbinder boven: POVH 10 mm voor voeg 0 - 6 mm					
Pocketverbinder onder: POVH 3 mm voor voeg van 3 - 6 mm					
POVH Pocketverbinderhoogte					
Bestaande uit:					
5a	**2 x**	Pocketverbinder vooraan			
5b	**2 x**	Pocketverbinder achter			

6	**Geleidingsrailset**				
	LWA2 dubbele deur (mm)	**Kleur**	**Links**	**Rechts**	
	1050	Zwart geanodiseerd	802L1050DL3	802L1050DR3	
	1200	Zwart geanodiseerd	802L1200DL3	802L1200DR3	
	1250	Zwart geanodiseerd	802L1250DL3	802L1250DR3	
	1350	Zwart geanodiseerd	802L1350DL3	802L1350DR3	
Geleidingsrail kan worden ingekort tot individuele afmetingen.					
LWA2 Binnenbreedte in de toepassing dubbele deur					
Bestaande uit:					
6a	**1 x**	Geleidingsrail			
6b	**1 x**	Loopwagen			
6c	**1 x**	Loopwagenbevestiging			
6d	**2 x**	Bevestiging voor frontpaneel voor geleidingsrail			
6e	**1 x**	Tegenplaat, zwart			
6f	**2 x**	Afstandsplaat			

Bestelinformatie dubbele deur

8	Montageset voor een enkele deur en dubbele deur gecombineerd		
	LWA1 enkele deur (mm)	**Links**	**Rechts**
	600	802M6003.L3	802M6003.R3
	700	802M7003.L3	802M7003.R3
	800	802M8003.L3	802M8003.R3
Geleidingsrail verlengstuk kan worden ingekort tot specifieke afmetingen.			
LWA1 Binnenbreedte in de toepassing enkele deur			
Bestaande uit:			
6d	**1 x**	Bevestiging voor frontpaneel voor geleidingsrail	
6f	**1 x**	Afstandsplaat	
7a	**1 x**	Bevestiging geleidingsrail	
7b	**1 x**	Afdekking voor bevestiging geleidingsrail	
7c	**2 x**	Bout voor bevestiging geleidingsrail	
8a	**1 x**	Geleidingsrail verlengstuk	
8d	**1 x**	Geleidingsrail verbindingsstuk	
8e	**1 x**	Afdekking voor geleidingsrail verbindingsstuk	
8f	**1 x**	Steunhoek voor diepte-instelling	
8i	**1 x**	Deursteun tegen elkaar (rechts + links)	

Z	Toebehoren

Deursteun naar binnen incl. kantelhulp		
	Steunlengte 218 mm	802ZA030
	Steunlengte 350 mm	802ZA031
Voor extra steun op het werkvlak, sokkelfront, corpus enz.		

Adapter voor uitschakeling elektrische apparaten		
		802ZG0CS
	Alleen geschikt voor uitschakeling van elektrische apparaten met magneetcontact, artikelnr. 3623011, van Halemeier GmbH (www.halemeier.de)	
	Vrijwaringsclausule: Blum aanvaardt geen aansprakelijkheid voor de werking van de uitschakeling van elektrische apparaten	
Bestaande uit:		
1 x	Contactschakelaarhouder	
1 x	Ringmagneet met vasthoudplaat	
4 x	Schroeven met verzonken kop M4x12 voor montage contactschakelaarhouder	
2 x	Schroeven met ovale kop M4x5 voor contactschakelaarhouder	

Strookbescherming		
	Voor frontdiktes vanaf 23 mm	802ZA00S
	Bij frontdiktes van minder dan 23 mm kan de strookbescherming als extra bescherming voor de fronten worden gebruikt	
Bestaande uit:		
3 x	Strookbescherming buitenzijde pocket	
2 x	Strookbescherming binnenzijde pocket	

Bestelinformatie dubbele deur

Z	Toebehoren	
Schroeven		
	Systeemschroef 6 x 14.5 mm, vernikkeld	661.1450.HG
	Spaanplaatschroef 4 x 35 mm, vernikkeld	664.3500
Pocketverbinder		
	Pocketverbinder achter, pocketverbinderhoogte (POVH) 10 mm	802V5002
Extra pocketverbinder voor inbouwbare sokkelvoet		
EXPANDO T - voor dunne fronten		
	EXPANDO T - apart	70T4532T
EXPANDO T geschikt voor dunne fronten - zie pagina 81		
Vanaf frontdiktes van minder dan 18 mm raden wij een proefopstelling aan		
Schroeven worden niet meegeleverd		

Bestelinformatie enkele deur

1	Pocketgeleiderset met TIP-ON			
	Nominale lengte NL (mm)	**min. pocketdiepte POT* (mm)**	**Links**	**Rechts**
	450	550	801P450E.L3	801P450E.R3
	500	600	801P500E.L3	801P500E.R3
	600	700	801P600E.L3	801P600E.R3
	700	800	801P700E.L3	801P700E.R3
	800	900	801P800E.L3	801P800E.R3

* Informatie zonder achterpaneel pocket. Een achterpaneel constructie met een dikte van minimaal 3 mm is vereist.
De pocketgeleiders evenals de TIP-ON-eenheid pocket kunnen tot individuele nominale lengtes worden ingekort.

Bestaande uit:		
1a	1 x	Pocketgeleider boven
1b	1 x	Pocketgeleider onder
1d	1 x	TIP-ON-eenheid pocket
1e	5 x	Bevestigingshaken
1f	1 x	BLUMOTION-eenheid pocket
1g	5 x	Bevestiging voor pocketafdekprofiel
1h	1 x	BLUMATIC-eenheid
1i	2 x	Deurstabilisatie: geleidingsprofiel incl. eindkap, zwart geanodiseerd

2	Scharnierbeugelset		
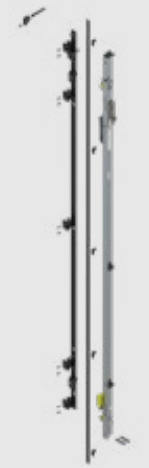	**Pockethoogte (mm)**	**Links**	**Rechts**
	1142–1356	801T1140.L3	801T1140.R3
	1357–1506	801T1350.L3	801T1350.R3
	1507–1656	801T1500.L3	801T1500.R3
	1657–1806	801T1650.L3	801T1650.R3
	1807–1956	801T1800.L3	801T1800.R3
	1957–2106	801T1950.L3	801T1950.R3
	2107–2256	801T2100.L3	801T2100.R3
	2257–2406	801T2250.L3	801T2250.R3
	2407–2556	801T2400.L3	801T2400.R3
	2557–2706	801T2550.L3	801T2550.R3
	2707–2856	801T2700.L3	801T2700.R3
	2857–2999	801T2850.L3	801T2850.R3

Afdekprofielen moeten worden ingekort tot specifieke afmetingen

Bestaande uit:		
2a	1 x	Scharnierprofiel, zwart
2f	1 x	Scharnierbeugel
2g	1 x	TIP-ON-afstand
2h	1 x	TIP-ON incl. tegenplaat, kleur zwart
2i	1 x	Pocketafdekprofiel, zwart geanodiseerd
2l	3–5 x	Pocketafdekprofiel incl. bevestiging
-	21 x	Systeemschroeven voor 1i, 2a, 2g en 8i, 6 x 14.5 mm, zwart

Bestelinformatie enkele deur

Pocketverbinderset				
3	Toepassing met sokkel			
	Dikte pocketzijkant (mm)	Kleur		
	15–19	Zwart	801V505B	
Pocketverbinder boven + onder POVH 10 mm voor voeg 0 - 6 mm				
POVH Pocketverbinderhoogte				
Bestaande uit:				
3a	2 x	Pocketverbinder vooraan		
3b	2 x	Pocketverbinder achter		

Pocketverbinderset				
4	Toepassing zonder sokkel			
	Dikte pocketzijkant (mm)	Kleur	Links	Rechts
	15–19	Zwart	801V605B.L1	801V605B.R1
Pocketverbinder boven: POVH 10 mm voor voeg 0 - 6 mm				
Pocketverbinder onder: POVH 3 mm voor voeg van 7 - 13 mm				
POVH Pocketverbinderhoogte				
Bestaande uit:				
4a	2 x	Pocketverbinder vooraan		
4b	2 x	Pocketverbinder achter		

Pocketverbinderset				
5	Toepassing opzetkast			
	Dikte pocketzijkant (mm)	Kleur	Links	Rechts
	15–19	Zwart	801V705B.L3	801V705B.R3
Pocketverbinder boven: POVH 10 mm voor voeg 0 - 6 mm				
Pocketverbinder onder: POVH 3 mm voor voeg van 3 - 6 mm				
POVH Pocketverbinderhoogte				
Bestaande uit:				
5a	2 x	Pocketverbinder vooraan		
5b	2 x	Pocketverbinder achter		

Bestelinformatie enkele deur

Z	Toebehoren

Adapter voor uitschakeling elektrische apparaten		
		801ZG0BS
	Alleen geschikt voor uitschakeling van elektrische apparaten met magneetcontact, artikelnr. 3623011, van Halemeier GmbH (www.halemeier.de)	
	Vrijwaringsclausule: Blum aanvaardt geen aansprakelijkheid voor de werking van de uitschakeling van elektrische apparaten	
Bestaande uit:		
1 x	Contactschakelaarhouder	
1 x	Ringmagneet met vasthoudplaat	
4 x	Schroeven met verzonken kop M4x12 voor montage contactschakelaarhouder	
2 x	Schroeven met ovale kop M4x5 voor contactschakelaarhouder	

Strookbescherming		
	Voor frontdiktes vanaf 23 mm	801ZA00S
	Bij frontdiktes van minder dan 23 mm kan de strookbescherming als extra bescherming voor de fronten worden gebruikt	
Bestaande uit:		
3 x	Strookbescherming buitenzijde pocket	

Schroeven		
	Systeemschroef 6 x 14.5 mm, vernikkeld	661.1450.HG
	Spaanplaatschroef 4 x 35 mm, vernikkeld	664.3500

Pocketverbinder		
	Pocketverbinder achter, pocketverbinderhoogte (POVH) 10 mm	801V5002
Extra pocketverbinder voor inbouwbare sokkelvoet		

EXPANDO T - voor dunne fronten		
	EXPANDO T - apart	70T4532T
EXPANDO T geschikt voor dunne fronten - zie pagina 81		
Vanaf frontdiktes van minder dan 18 mm raden wij een proefopstelling aan		
Schroeven worden niet meegeleverd		

Planning

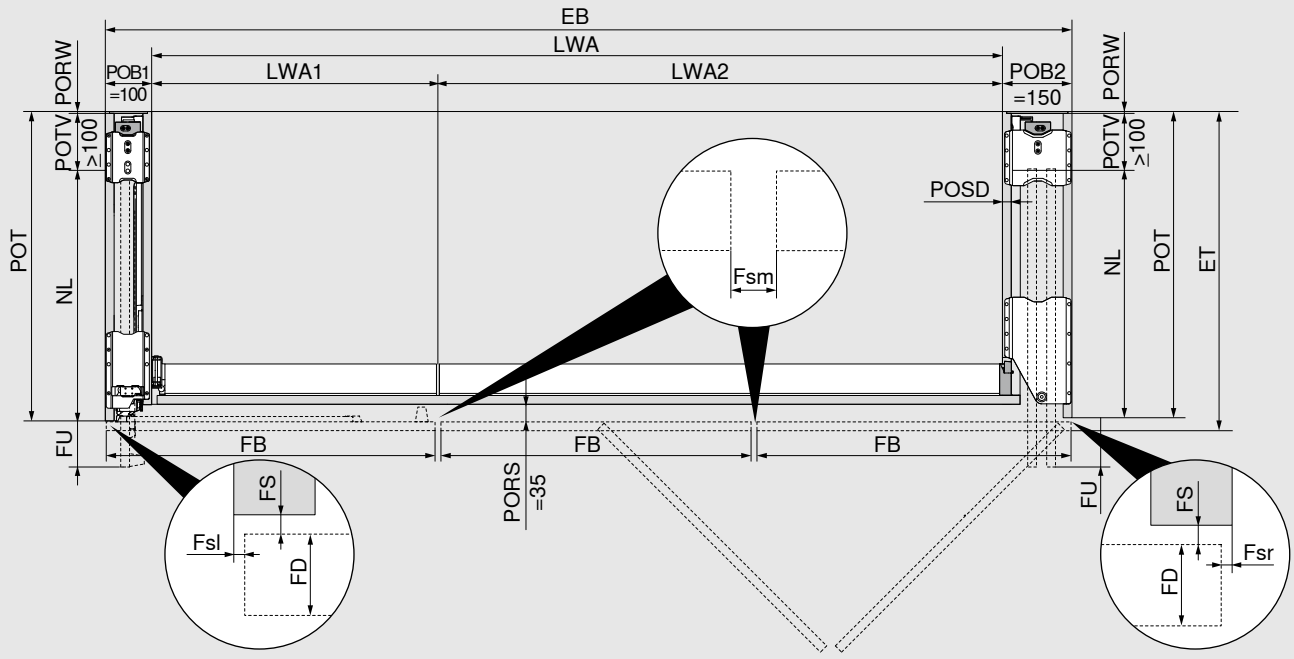

Inbouwbreedte/binnenbreedte in de toepassing
EB = LWA1 + LWA2 + POB1 (100 mm) + POB2 (150 mm)
Frontbreedte/frontoverstand
Dubbele deuren: FB = (LWA2 + POB2 - Fsl - Fsm - Fsr): 2 (fronten) Enkele deuren: FB = LWA1 + POB1 - Fsl - Fsr Fsl/Fsr = 1.0 - 4.0 mm; Fsm = 2.0 - 8.0 mm
Max. NL = FB + 8 mm
FU = FB - NL + 15 mm (Minstens FU = 7 mm)
Inbouwdiepte / pocketdiepte
ET = POT + FS (2 mm) + FD
FD = 18 - 26 mm
Minstens POT = NL + POTV (≥ 100 mm) + PORW (≥ 3 mm)
POSD = 15 - 19 mm

- Door de profielen in te korten kan de frontoverstand (FU) individueel worden aangepast.
- Voor een optimale werking staan de fronten licht gekanteld in de pocket.
- De binnenbreedte in de toepassing bepaalt de maximale breedte die voor de binnenconstructie moet worden ingepland.
- Vanaf frontdiktes (FD) van minder dan 18 mm, mogelijk afhankelijk van het materiaal / de stabiliteit, raden wij een proefopstelling aan.

EB	Inbouwbreedte
ET	Inbouwdiepte
Fsl	Zijdelingse voeg links
Fsr	Voeg aan de zijkant rechts
Fsm	Voeg zijdelings midden (tussen de fronten)
FB	Frontbreedte
FD	Frontdikte
FS	Frontvoeg
FU	Frontoverstand
LWA	Binnenbreedte in de toepassing
LWA1	Binnenbreedte in de toepassing enkele deur
LWA2	Binnenbreedte in de toepassing dubbele deur
NL	Nominale lengte
POB1	Pocketbreedte enkele deur
POB2	Pocketbreedte dubbele deur
POT	Pocketdiepte
PORS	Voeg tussen deur en pocket
PORW	Achterpaneel pocket
POSD	Dikte pocketzijkant
POTV	Pocketdiepteverlies

Planning

Minimale zijdelingse voeg

Aanslag pocket aan pocket/aanliggend corpus

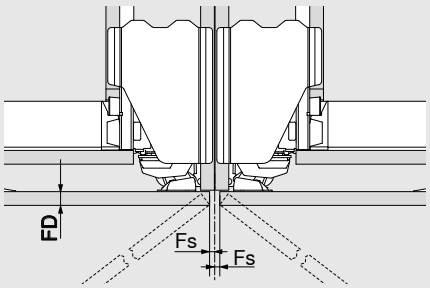

Aanlag pocket tot wand/sluitende zijde

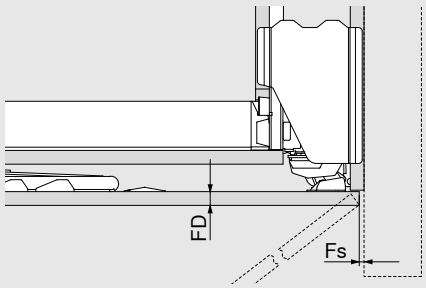

FD (mm)	Minstens Fs (mm)
18 –20	2
20.1–23	2.5
23.1–26	3

FD	Frontdikte
Fs	Voeg aan zijkant

Inbouwhoogte, fronthoogte

Toepassing met sokkel

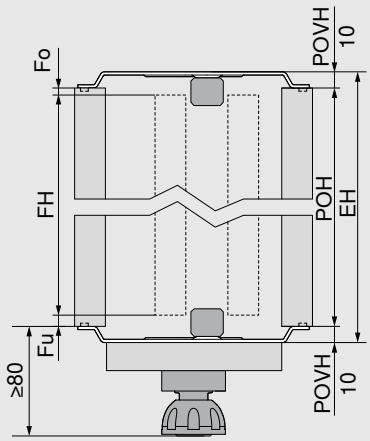

FH = POH - Fo - Fu

EH = POH + POVH boven en onder

POVH 10 mm: voeg 0 - 6 mm

- Kantelhoek bij het opstellen van de pocket!
- De minimale afstand tot het volgende beweegbare element erboven is 3 mm; voor niet-beweegbare elementen moet rekening worden gehouden met een inhangruimte van de fronten van 6 mm.
- In de planning moet rekening worden gehouden met de pocketverbinderhoogte
- Minimale sokkelhoogte 80 mm

EH	Inbouwhoogte
Fo	Voeg boven
Fu	Voeg onder
FH	Fronthoogte
POH	Pockethoogte
POVH	Pocketverbinderhoogte

Toepassing met inbouwbare sokkel

Extra pocketverbinder achter

REVEGO uno

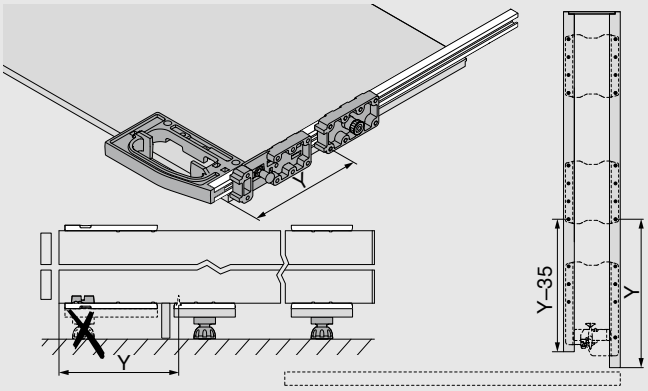

REVEGO duo

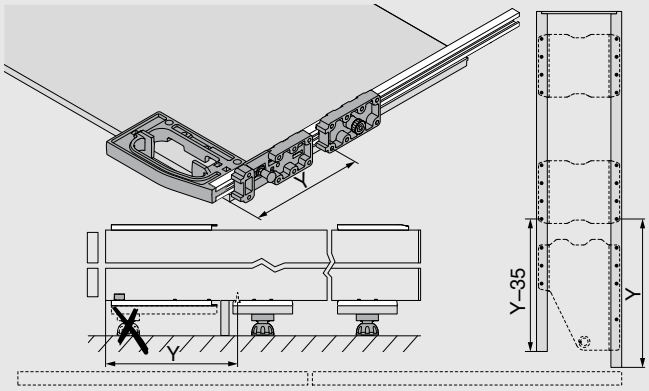

Planning

Inbouwhoogte, fronthoogte

Toepassing zonder sokkel

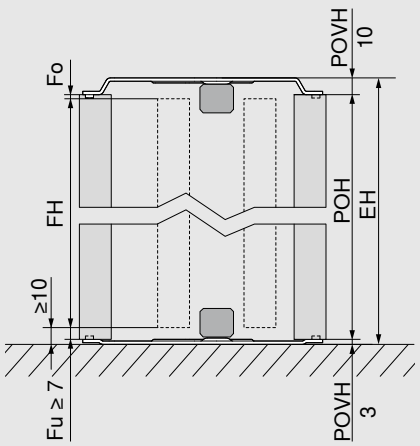

FH = POH - Fo - Fu

EH = POH + POVH boven en onder

POVH boven 10 mm: voeg 0 - 6 mm

POVH onder 3 mm: voeg vanaf 7 - 13 mm

- Kantelhoek bij het opstellen van de pocket!
- Minimale afstand frontonderrand tot vloer of volgende element daar weer onder 10 mm
- De minimale afstand tot het volgende beweegbare element erboven is 3 mm; voor niet-beweegbare elementen moet rekening worden gehouden met een inhangruimte van de fronten van 6 mm.
- In de planning moet rekening worden gehouden met de pocketverbinderhoogte

EH	Inbouwhoogte
Fo	Voeg boven
Fu	Voeg onder
FH	Fronthoogte
POH	Pockethoogte
POVH	Pocketverbinderhoogte

Inbouwhoogte, fronthoogte

Toepassing opzetkast

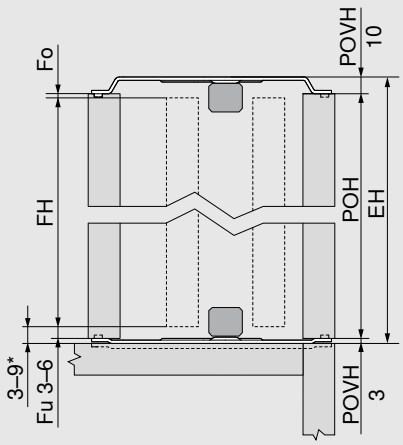

* Als de afstand tussen het front en het volgende element eronder < 6 mm is, moet de pocketverbinder in het werkvlak worden verzonken.

FH = POH - Fo - Fu

EH = POH + POVH boven en onder

POVH boven 10 mm: voeg 0 - 6 mm

POVH onder 3 mm: voeg vanaf 3 - 6 mm

- Kantelhoek bij het opstellen van de pocket!
- De minimale afstand tussen het front en het volgende element eronder met een front dat in hetzelfde vlak ligt (bijvoorbeeld een niet-zichtbaar werkvlak) bedraagt 3 mm.
- De minimale afstand tussen het front en het volgende element eronder met een uitstekend element (bijvoorbeeld een zichtbaar werkvlak) bedraagt 6 mm.
- De minimale afstand tot het volgende beweegbare element erboven bedraagt 3 mm; voor niet-beweegbare elementen moet rekening worden gehouden met een inhangruimte van de fronten van 6 mm.
- In het grensbereik is een proefopstelling aan te raden!
- In de planning moet rekening worden gehouden met de pocketverbinderhoogte
- De afstand tussen het front en het volgende element erboven en eronder is opgebouwd uit Fu of Fo + POVH

EH	Inbouwhoogte
Fo	Voeg boven
Fu	Voeg onder
FH	Fronthoogte
POH	Pockethoogte
POVH	Pocketverbinderhoogte

Planning

Max. frontgewichten opzetkast in kg per front

Fronthoogte FH (mm)	Frontbreedte FB (mm)						
	450	500	550	600	650	700	750
1130–1349	22	20	18	16	15	14	13
1350–1499	23	21	19	18	17	16	15
1500–1649	25	23	21	19	18	17	16
1650–1799	27	25	23	21	20	19	18

Opmerking

REVEGO uno:
- De maximaal planbare frontbreedte bij toepassing opzetkast bedraagt 750 mm.
- De maximaal planbare pockethoogte bij toepassing opzetkast bedraagt 1806 mm.

REVEGO duo:
- De maximaal planbare pockethoogte bij toepassing opzetkast bedraagt 1806 mm.

Deursteun tegen elkaar

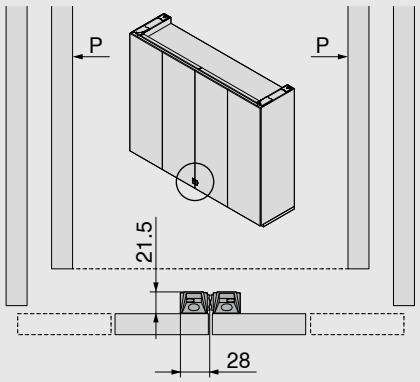

- Ondersteunt een enkele deur tegen een dubbele deur, twee enkele deuren tegen elkaar of twee dubbele deuren tegen elkaar

P Pocket

Deursteun naar binnen incl. kantelhulp

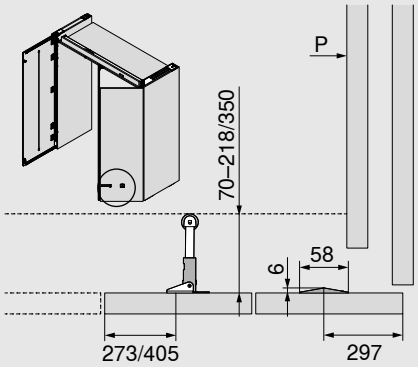

- Steun aan werkvlak, sokkelfront, corpus enz.
- Afstand tot binnenconstructie 70 - 218/350 mm
- Montagehoogte: deursteun moet zo ver mogelijk naar onderen worden gemonteerd, echter tot een maximale hoogte van 1000 mm van de frontonderkant

P Pocket

Planning

Inbouwmaat geleidingsrail

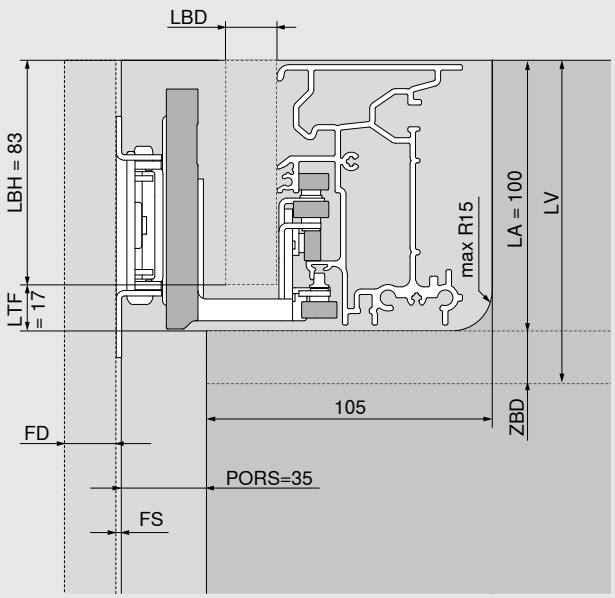

LBH = 83 mm

LBD = 15 – 19 mm
(≤ 17 mm is de afstandsplaat die moet worden gebruikt)

LTF = 17 mm

LA = 100 mm

LV = LA + ZBD (≥ 15 mm)

- Om de tussenbodem te stabiliseren wordt een dwarstravers aanbevolen, minimale afstand tot de voorste rand van de pocketbinnenzijde = 170 mm
- Voor een mooi voegbeeld wordt een stabiele verbinding door middel van verbindingsbeslag tussen de tussenbodem en pocket aangeraden
- Geen directe bevestigingen van montagedelen aan geleidingsrail

FD	Frontdikte
LA	Uitsparing voor geleidingsrail
LV	Geleidingsrail installatie hoogte
LBD	Geleidingsrail frontdikte
LBH	Geleidingsrail fronthoogte
LTF	Geleidingsrailvoeg
PORS	Voeg tussen deur en pocket
ZBD	Tussenbodemdikte

Binnenhoogte en -diepte in de toepassing

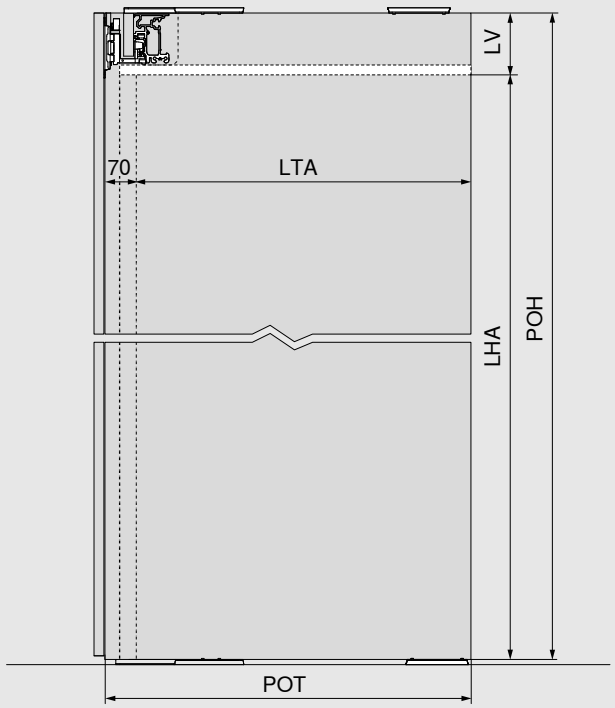

LHA = POH - LV

LTA = POT - 70 mm

- De binnencorpushoogte/-diepte in de toepassing bepaalt de maximale hoogte/diepte die voor de binnenconstructie moet worden ingepland

LHA	Binnenhoogte in de toepassing
LTA	Binnendiepte in de toepassing
LV	Geleidingsrail installatie hoogte
POH	Pockethoogte
POT	Pocketdiepte

REVEGO duo + duo – Dubbele deur rechts en dubbele deur links

Nodige ruimte			
Inbouwmaten (mm)	**Inbouwbreedte EB**	**Inbouwhoogte EH**	**Inbouwdiepte ET**
	1800–3000	1155–3012	vanaf 573
Binnencorpus-afmetingen in de toepassing (mm)	**Binnenbreedte in de toepassing LWA**	**Binnenhoogte in de toepassing LHA**	**Binnendiepte in de toepassing LTA**
	tot 2700	tot 2884	vanaf 483
Pocketafmetingen (mm)	**Pocketbreedte POB**	**Pockethoogte POH**	**Pocketdiepte POT**
	150	1142–2999	vanaf 553
Frontafmetingen (mm)	**Frontbreedte FB**	**Fronthoogte FH**	**Frontdikte FD**
	442–748	1130–2980	18–26
Frontgewicht FG	Maximaal 35 kg per front		

Overzicht

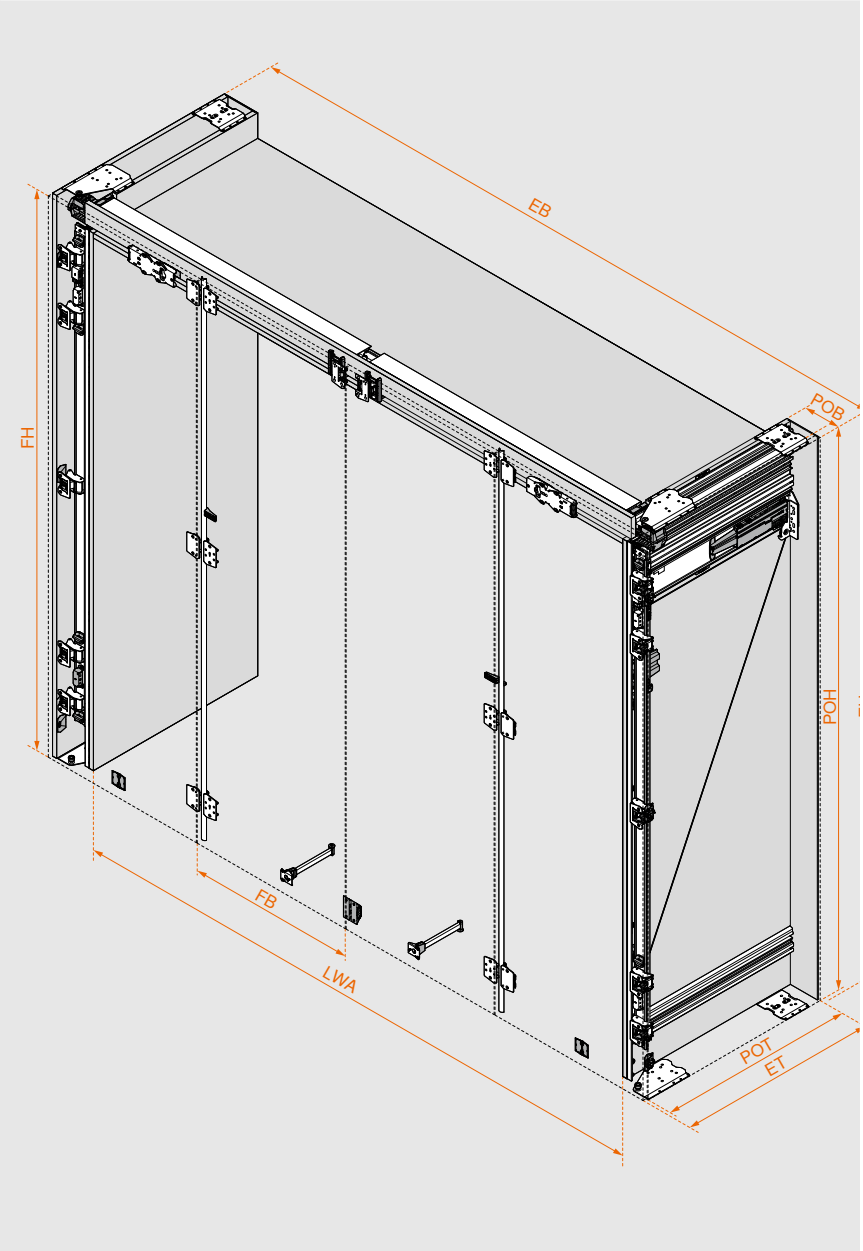

Eenvoudige beslagkeuze

Het juiste beslag en boorposities zijn gemakkelijk te bepalen met de productconfigurator.

Bij elke productconfiguratie ontvangt u, naast de gecontroleerde artikelonderdelenlijst, productietekeningen, zaaglijsten voor houten onderdelen en beslagen, 3D-CAD-gegevens voor uw ontwerpsoftware en CAM-programma's inclusief boorinformatie voor directe verwerking op uw CNC-machine.

Webcode in de productconfigurator invoeren, Short-URL aanklikken of QR-Code scannen. U hebt nog geen toegangsgegevens voor onze digitale services? Registreer u hier en krijg gratis toegang.

Webcode **DQIVMM**

Productconfigurator
www.blum.com/rev12

Montage en instellingen
www.blum.com/rev6

Overzicht componenten

Pocket

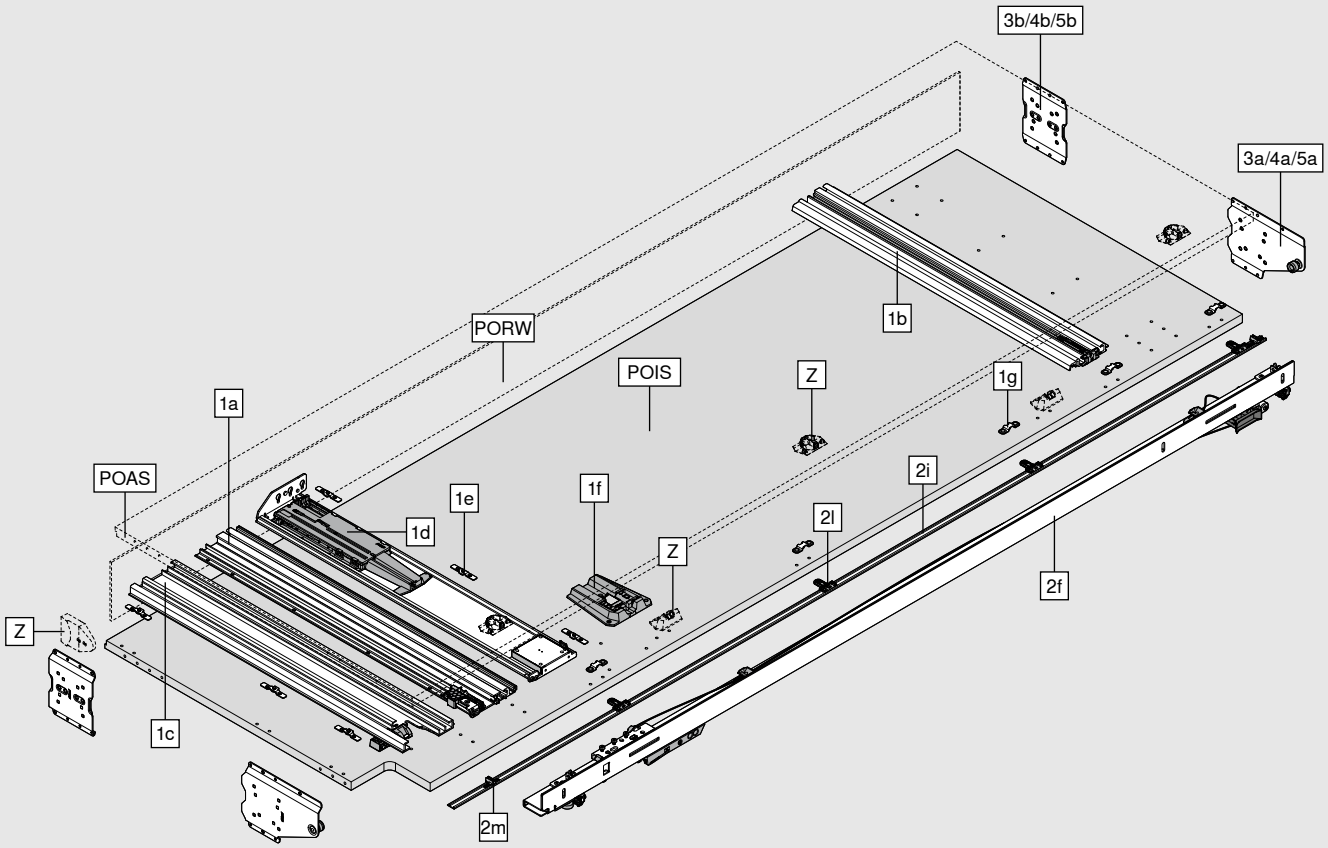

Bestaande uit:	
1a	Pocketgeleider boven
1b	Pocketgeleider onder
1c	Pocketprofiel
1d	TIP-ON-eenheid pocket
1e	Bevestigingshaken
1f	BLUMOTION-eenheid pocket
1g	Bevestiging voor pocketafdekprofiel
2f	Scharnierbeugel
2i	Pocketafdekprofiel
2l	Bevestiging pocketafdekprofiel
2m	Steun voor pocketafdekprofiel
3a/4a/5a	Pocketverbinder vooraan
3b/4b/5b	Pocketverbinder achter
Z	Adapter voor uitschakeling elektrische apparaten
	Strookbescherming
POAS	Buitenzijde pocket
POIS	Binnenzijde pocket
PORW	Achterpaneel pocket

Overzicht componenten

Front

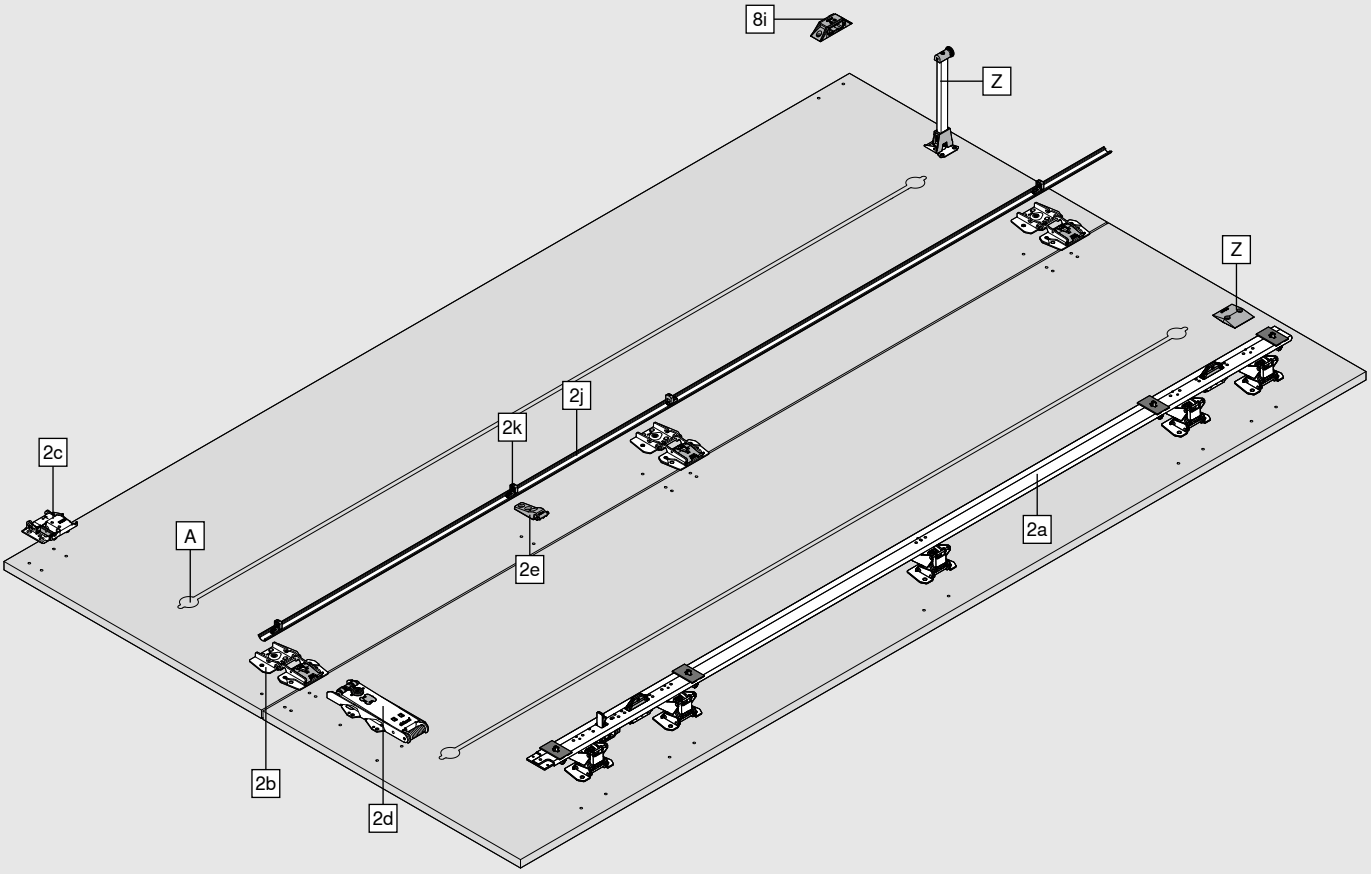

Bestaande uit:	
2a	Scharnierprofiel
2b	Verbindingsscharnier
2c	Loopwagenscharnier
2d	TIP-ON-eenheid deur
2e	Bevestiging voor deurafdekprofiel
2j	Deurafdekprofiel
2k	Bevestiging voor deurafdekprofiel
8i	Deursteun tegen elkaar
Z	Deursteun naar binnen incl. kantelhulp

A Wij bevelen ten minste één uitlijningsbeslag per front aan met een maximale montagehoogte van 20 mm.
De beschikbare ruimte tussen het gevouwen frontpaar bedraagt 20 mm.

Overzicht componenten

Geleidingsrail

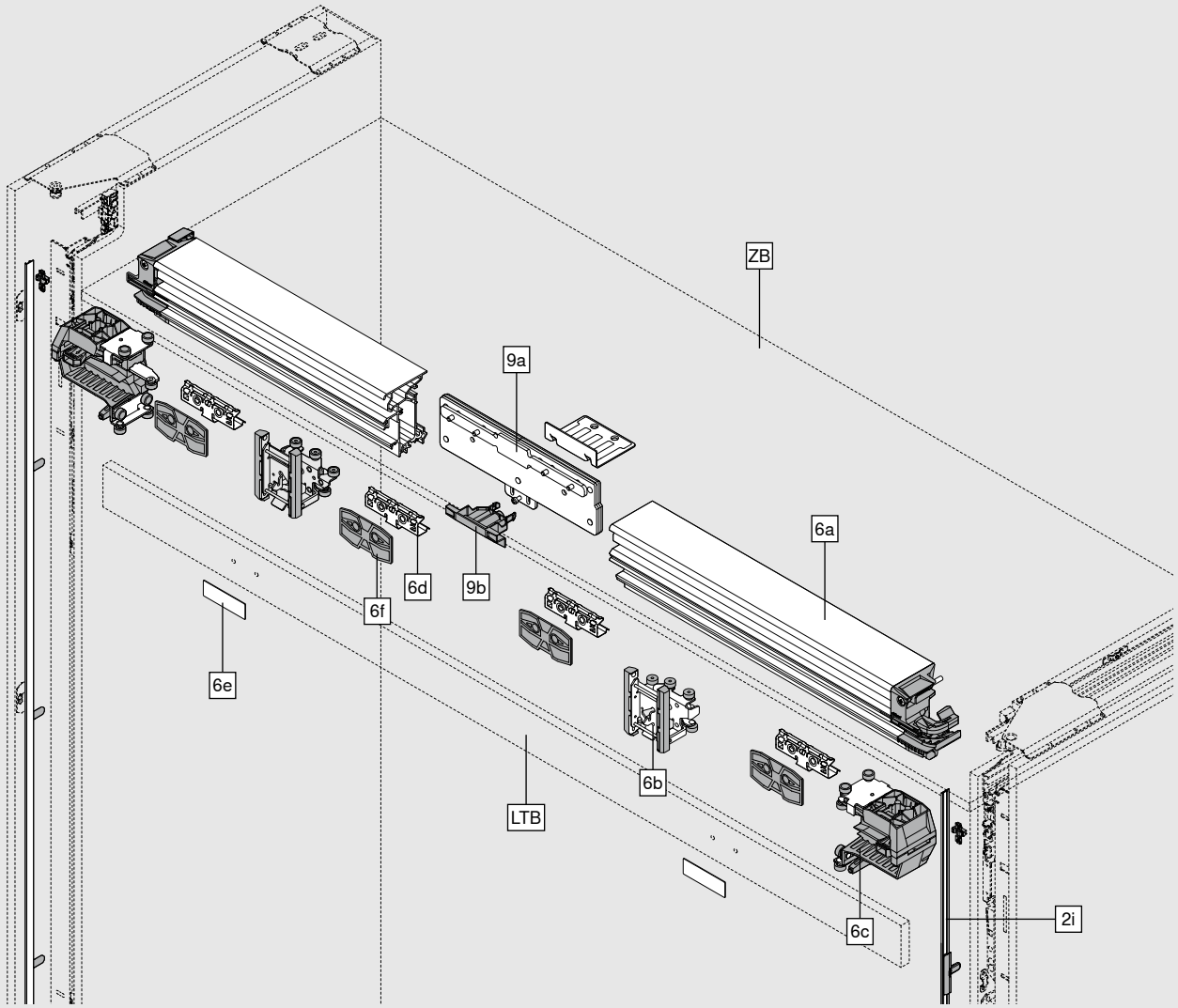

Bestaande uit:	
2i	Pocketafdekprofiel incl. bevestiging
6a	Geleidingsrail
6b	Loopwagen
6c	Loopwagenbevestiging
6d	Bevestiging voor frontpaneel voor geleidingsrail
6e	Kleefplaat
6f	Afstandsplaat
9a	Geleidingsrail verbindingsstuk
9b	Afdekking voor geleidingsrail verbindingsstuk
9c	Steunhoek voor diepte-instelling
LTB	Frontpaneel voor geleidingsrail
ZB	Tussenbodem

Bestelinformatie

1	Pocketgeleiderset met TIP-ON			
	Nominale lengte NL (mm)	**min. pocketdiepte POT* (mm)**	**Links**	**Rechts**
	450	550	802P450D.L3	802P450D.R3
	525	625	802P525D.L3	802P525D.R3
	600	700	802P600D.L3	802P600D.R3
	675	775	802P675D.L3	802P675D.R3
	750	850	802P750D.L3	802P750D.R3

* Informatie zonder achterpaneel pocket. Een achterpaneel constructie met een dikte van minimaal 3 mm is vereist.
De pocketgeleiders en de pocketprofielen evenals de TIP-ON-eenheid pocket kunnen tot individuele nominale lengtes worden ingekort.

Bestaande uit:		
1a	**1 x**	Pocketgeleider boven
1b	**1 x**	Pocketgeleider onder
1c	**1 x**	Pocketprofiel
1d	**1 x**	TIP-ON-eenheid pocket
1e	**6 x**	Bevestigingshaken
1f	**1 x**	BLUMOTION-eenheid pocket
1g	**5 x**	Bevestiging voor pocketafdekprofiel

Per dubbele deur set eenmaal voor links en eenmaal voor rechts bestellen

2	Scharnierbeugelset met TIP-ON		
	Pockethoogte (mm)	**Links**	**Rechts**
	1142–1356	802T1140.L3	802T1140.R3
	1357–1506	802T1350.L3	802T1350.R3
	1507–1656	802T1500.L3	802T1500.R3
	1657–1806	802T1650.L3	802T1650.R3
	1807–1956	802T1800.L3	802T1800.R3
	1957–2106	802T1950.L3	802T1950.R3
	2107–2256	802T2100.L3	802T2100.R3
	2257–2406	802T2250.L3	802T2250.R3
	2407–2556	802T2400.L3	802T2400.R3
	2557–2706	802T2550.L3	802T2550.R3
	2707–2856	802T2700.L3	802T2700.R3
	2857–2999	802T2850.L3	802T2850.R3

Afdekprofielen moeten worden ingekort tot specifieke afmetingen

Bestaande uit:		
2a	**1 x**	Scharnierprofiel
2b	**5 x**	Verbindingsscharnier
2c	**1 x**	Loopwagenscharnier
2d	**1 x**	TIP-ON-eenheid deur
2e	**1 x**	Steun voor deurafdekprofiel
2f	**1 x**	Scharnierbeugel
2i	**1 x**	Pocketafdekprofiel, zwart geanodiseerd
2j	**1 x**	Deurafdekprofiel, zwart geanodiseerd
2k	**4 x**	Bevestiging voor deurafdekprofiel
2l	**2–5 x**	Pocketafdekprofiel incl. bevestiging
2m	**1 x**	Steun voor pocketafdekprofiel

Per dubbele deur set eenmaal voor links en eenmaal voor rechts bestellen

Bestelinformatie

Pocketverbinderset				
3	Toepassing met sokkel			
	Dikte pocketzijkant (mm)		Kleur	
	15–17		Zwart	802V560B
	18–19		Zwart	802V580B
Pocketverbinder boven + onder POVH 10 mm voor voeg 0 - 6 mm				
POVH Pocketverbinderhoogte				
Bestaande uit:				
3a	2 x	Pocketverbinder vooraan		
3b	2 x	Pocketverbinder achter		
Per dubbele deur eenmaal bestellen				

Pocketverbinderset					
4	Toepassing zonder sokkel				
	Dikte pocketzijkant (mm)		Kleur	Links	Rechts
	15–17		Zwart	802V660B.L1	802V660B.R1
	18–19		Zwart	802V680B.L1	802V680B.R1
Pocketverbinder boven: POVH 10 mm voor voeg 0 - 6 mm					
Pocketverbinder onder: POVH 3 mm voor voeg van 7 - 13 mm					
POVH Pocketverbinderhoogte					
Bestaande uit:					
4a	2 x	Pocketverbinder vooraan			
4b	2 x	Pocketverbinder achter			
Per dubbele deur set eenmaal voor links en eenmaal voor rechts bestellen					

Pocketverbinderset					
5	Toepassing opzetkast				
	Dikte pocketzijkant (mm)		Kleur	Links	Rechts
	15–17		Zwart	802V760B.L3	802V760B.R3
	18–19		Zwart	802V780B.L3	802V780B.R3
Pocketverbinder boven: POVH 10 mm voor voeg 0 - 6 mm					
Pocketverbinder onder: POVH 3 mm voor voeg van 3 - 6 mm					
POVH Pocketverbinderhoogte					
Bestaande uit:					
5a	2 x	Pocketverbinder vooraan			
5b	2 x	Pocketverbinder achter			
Per dubbele deur set eenmaal voor links en eenmaal voor rechts bestellen					

Bestelinformatie

6	Geleidingsrailset			
	LWA dubbele deur (mm)	**Kleur**	**Links**	**Rechts**
	1050	Zwart geanodiseerd	802L1050DL3	802L1050DR3
	1200	Zwart geanodiseerd	802L1200DL3	802L1200DR3
	1250	Zwart geanodiseerd	802L1250DL3	802L1250DR3
	1350	Zwart geanodiseerd	802L1350DL3	802L1350DR3
Geleidingsrail kan worden ingekort tot individuele afmetingen.				
LWA Binnenbreedte in de toepassing				
Bestaande uit:				
6a	**1 x**	Geleidingsrail		
6b	**1 x**	Loopwagen		
6c	**1 x**	Loopwagenbevestiging		
6d	**2 x**	Bevestiging voor frontpaneel voor geleidingsrail		
6e	**1 x**	Tegenplaat, zwart		
6f	**2 x**	Afstandsplaat		
Per dubbele deur set eenmaal voor links en eenmaal voor rechts bestellen				

9	Montageset voor twee dubbele deuren gecombineerd	
	Kleur	
	Zwart	802M0004
Bestaande uit:		
9a	**1 x**	Geleidingsrail verbindingsstuk
9b	**1 x**	Afdekking voor geleidingsrail verbindingsstuk
9c	**1 x**	Steunhoek voor diepte-instelling
9e	**1 x**	Deursteun tegen elkaar (rechts + links)

Bestelinformatie

Z	Toebehoren

Deursteun naar binnen incl. kantelhulp		
	Steunlengte 218 mm	802ZA030
	Steunlengte 350 mm	802ZA031
Voor extra steun op het werkvlak, sokkelfront, corpus enz.		

Adapter voor uitschakeling elektrische apparaten		
		802ZG0CS
	Alleen geschikt voor uitschakeling van elektrische apparaten met magneetcontact, artikelnr. 3623011, van Halemeier GmbH (www.halemeier.de)	
	Vrijwaringsclausule: Blum aanvaardt geen aansprakelijkheid voor de werking van de uitschakeling van elektrische apparaten	
Bestaande uit:		
1 x	Contactschakelaarhouder	
1 x	Ringmagneet met vasthoudplaat	
4 x	Schroeven met verzonken kop M4x12 voor montage contactschakelaarhouder	
2 x	Schroeven met ovale kop M4x5 voor contactschakelaarhouder	

Strookbescherming		
	Voor frontdiktes vanaf 23 mm	802ZA00S
	Bij frontdiktes van minder dan 23 mm kan de strookbescherming als extra bescherming voor de fronten worden gebruikt	
Bestaande uit:		
3 x	Strookbescherming buitenzijde pocket	
2 x	Strookbescherming binnenzijde pocket	

Schroeven		
	Systeemschroef 6 x 14.5 mm, vernikkeld	661.1450.HG
	Spaanplaatschroef 4 x 35 mm, vernikkeld	664.3500

Pocketverbinder		
	Pocketverbinder achter, pocketverbinderhoogte (POVH) 10 mm	802V5002
Extra pocketverbinder voor inbouwbare sokkelvoet		

EXPANDO T - voor dunne fronten		
	EXPANDO T - apart	70T4532T
EXPANDO T geschikt voor dunne fronten - zie pagina 81		
Vanaf frontdiktes van minder dan 18 mm raden wij een proefopstelling aan		
Schroeven worden niet meegeleverd		

Planning

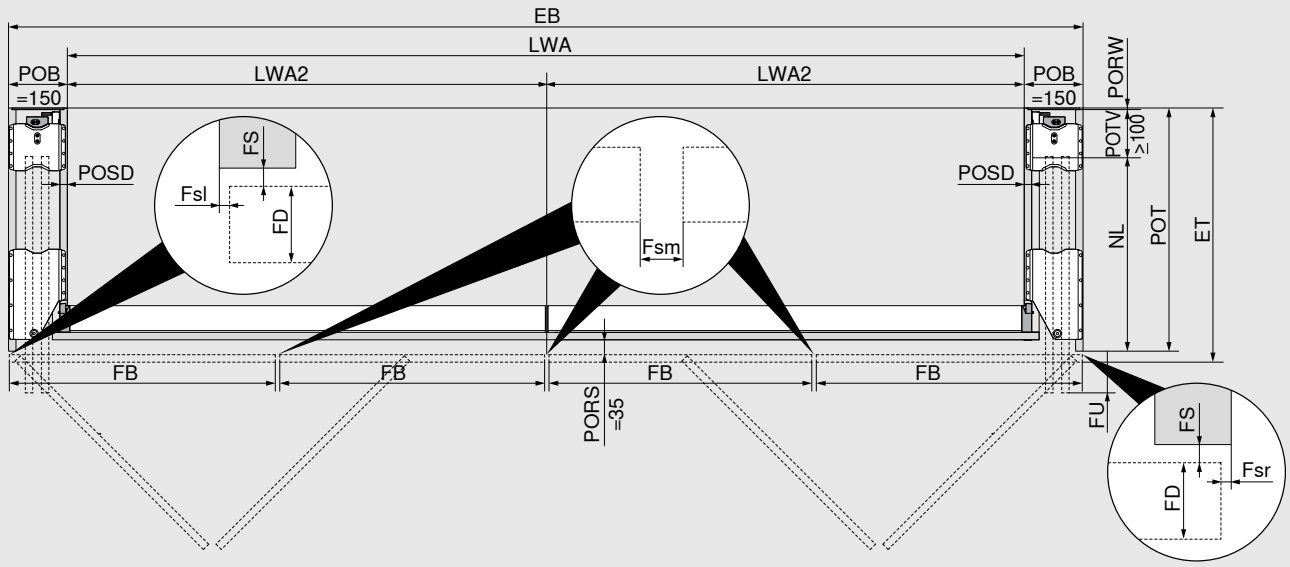

Inbouwbreedte/binnenbreedte in de toepassing
EB = 2 x LWA2 + 2 x POB (150 + 150 mm)
Frontbreedte/frontoverstand
FB = (EB - Fsl - 3x Fsm - Fsr): 4 (fronten)
Fsl/Fsr = 1.0 - 4.0 mm; Fsm = 2.0 - 8.0 mm
Max. NL = FB + 8 mm
FU = FB - NL + 15 mm (Minstens FU = 7 mm)
Inbouwdiepte / pocketdiepte
ET = POT + FS (2 mm) + FD
FD = 18 - 26 mm
Minstens POT = NL + POTV (≥ 100 mm) + PORW (≥ 3 mm)
POSD = 15 - 19 mm

- Door de profielen in te korten kan de frontoverstand (FU) individueel worden aangepast.
- Voor een optimale werking staan de fronten licht gekanteld in de pocket.
- De binnenbreedte in de toepassing bepaalt de maximale breedte die voor de binnenconstructie moet worden ingepland.
- Vanaf frontdiktes (FD) van minder dan 18 mm, mogelijk afhankelijk van het materiaal / de stabiliteit, raden wij een proefopstelling aan.

EB	Inbouwbreedte
ET	Inbouwdiepte
Fsl	Zijdelingse voeg links
Fsr	Voeg aan de zijkant rechts
Fsm	Voeg in midden (tussen de fronten)
FB	Frontbreedte
FD	Frontdikte
FS	Frontvoeg
FU	Frontoverstand
LWA	Binnenbreedte in de toepassing
LWA2	Binnenbreedte in de toepassing dubbele deur
NL	Nominale lengte
POB	Pocketbreedte
POT	Pocketdiepte
PORS	Voeg tussen deur en pocket
PORW	Achterpaneel pocket
POSD	Dikte pocketzijkant
POTV	Pocketdiepteverlies

Minimale zijdelingse voeg

Aanslag pocket aan pocket/aanliggend corpus

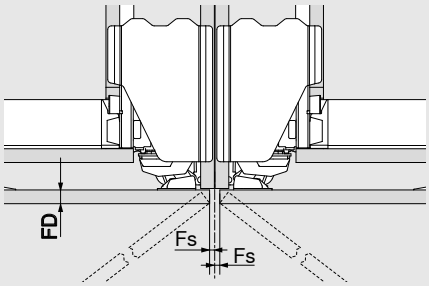

Aanlag pocket tot wand/sluitende zijde

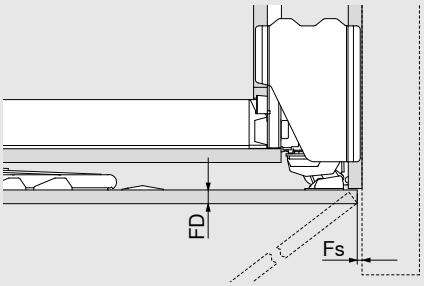

FD (mm)	Minstens Fs (mm)
18 –20	2
20.1–23	2.5
23.1–26	3

FD	Frontdikte
Fs	Voeg aan zijkant

Planning

Inbouwhoogte, fronthoogte

Toepassing met sokkel

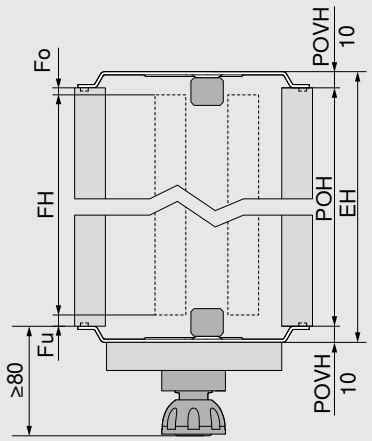

FH = POH - Fo - Fu

EH = POH + POVH boven en onder

POVH 10 mm: voeg 0 - 6 mm

- Kantelhoek bij het opstellen van de pocket!
- De minimale afstand tot het volgende beweegbare element erboven is 3 mm; voor niet-beweegbare elementen moet rekening worden gehouden met een inhangruimte van de fronten van 6 mm.
- In de planning moet rekening worden gehouden met de pocketverbinderhoogte
- Minimale sokkelhoogte 80 mm

EH	Inbouwhoogte
Fo	Voeg boven
Fu	Voeg onder
FH	Fronthoogte
POH	Pockethoogte
POVH	Pocketverbinderhoogte

Toepassing met inbouwbare sokkel

Extra pocketverbinder achter

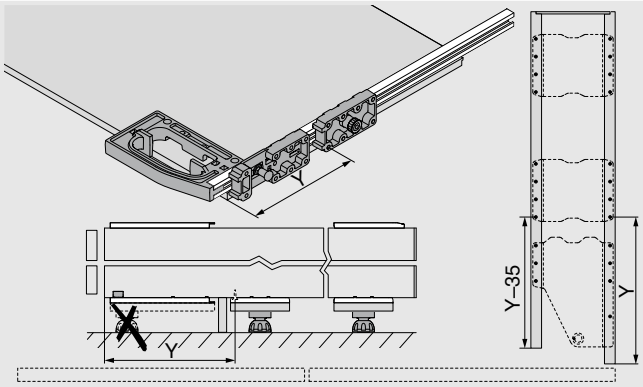

Inbouwhoogte, fronthoogte

Toepassing zonder sokkel

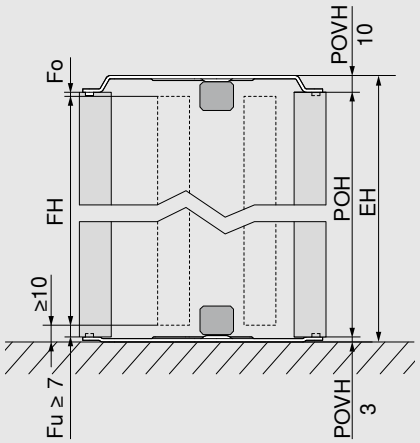

FH = POH - Fo - Fu

EH = POH + POVH boven en onder

POVH boven 10 mm: voeg 0 - 6 mm

POVH onder 3 mm: voeg vanaf 7 - 13 mm

- Kantelhoek bij het opstellen van de pocket!
- Minimale afstand frontonderrand tot vloer of volgende element daar weer onder 10 mm
- De minimale afstand tot het volgende beweegbare element erboven is 3 mm; voor niet-beweegbare elementen moet rekening worden gehouden met een inhangruimte van de fronten van 6 mm.
- In de planning moet rekening worden gehouden met de pocketverbinderhoogte

EH	Inbouwhoogte
Fo	Voeg boven
Fu	Voeg onder
FH	Fronthoogte
POH	Pockethoogte
POVH	Pocketverbinderhoogte

Planning

Inbouwhoogte, fronthoogte

Toepassing opzetkast

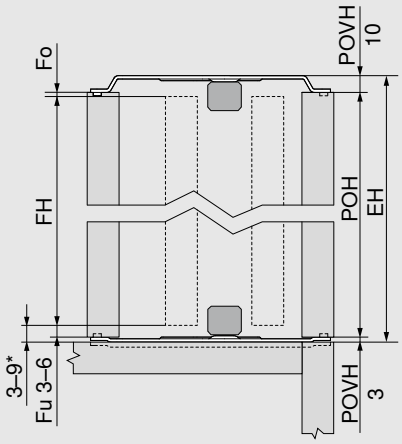

* Als de afstand tussen het front en het volgende element eronder < 6 mm is, moet de pocketverbinder in het werkvlak worden verzonken.

FH = POH - Fo - Fu

EH = POH + POVH boven en onder

POVH boven 10 mm: voeg 0 - 6 mm

POVH onder 3 mm: voeg vanaf 3 - 6 mm

- Kantelhoek bij het opstellen van de pocket!
- De minimale afstand tussen het front en het volgende element eronder met een front dat in hetzelfde vlak ligt (bijvoorbeeld een niet-zichtbaar werkvlak) bedraagt 3 mm.
- De minimale afstand tussen het front en het volgende element eronder met een uitstekend element (bijvoorbeeld een zichtbaar werkvlak) bedraagt 6 mm.
- De minimale afstand tot het volgende beweegbare element erboven bedraagt 3 mm; voor niet-beweegbare elementen moet rekening worden gehouden met een inhangruimte van de fronten van 6 mm.
- In het grensbereik is een proefopstelling aan te raden!
- In de planning moet rekening worden gehouden met de pocketverbinderhoogte
- De afstand tussen het front en het volgende element erboven en eronder is opgebouwd uit Fu of Fo + POVH

EH	Inbouwhoogte
Fo	Voeg boven
Fu	Voeg onder
FH	Fronthoogte
POH	Pockethoogte
POVH	Pocketverbinderhoogte

Max. frontgewichten opzetkast in kg per front

Fronthoogte FH (mm)	Frontbreedte FB (mm)						
	450	500	550	600	650	700	750
1130–1349	22	20	18	16	15	14	13
1350–1499	23	21	19	18	17	16	15
1500–1649	25	23	21	19	18	17	16
1650–1799	27	25	23	21	20	19	18

Opmerking

- De maximaal planbare pockethoogte bij toepassing opzetkast bedraagt 1806 mm.

Planning

Deursteun naar binnen

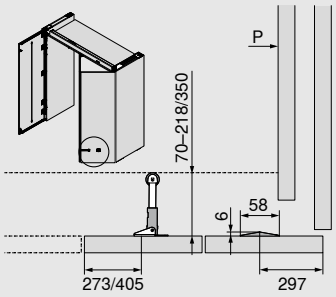

- Steun aan werkvlak, sokkelfront, corpus enz.
- Afstand tot binnenconstructie 70 - 218/350 mm
- Montagehoogte: deursteun moet zo ver mogelijk naar onderen worden gemonteerd, echter tot een maximale hoogte van 1000 mm van de frontonderkant

P Pocket

Deursteun tegen elkaar

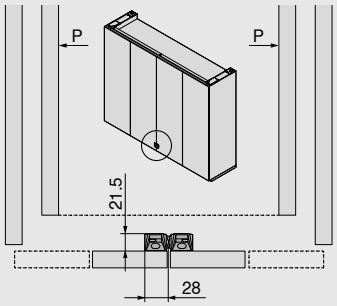

- Ondersteunt een enkele deur tegen een dubbele deur, twee enkele deuren tegen elkaar of twee dubbele deuren tegen elkaar

P Pocket

Inbouwmaat geleidingsrail

LBH = 83 mm

LBD = 15 – 19 mm
(≤ 17 mm is de afstandsplaat die moet worden gebruikt)

LTF = 17 mm

LA = 100 mm

LV = LA + ZBD (≥ 15 mm)

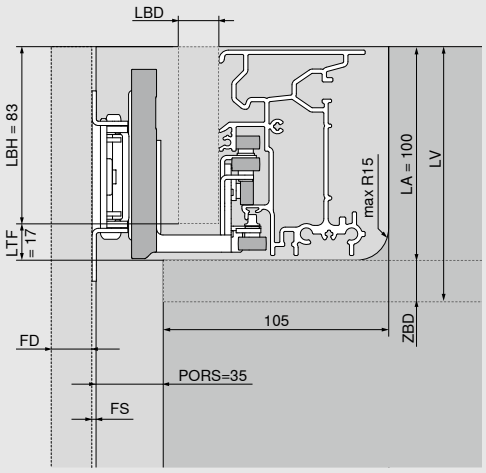

- Om de tussenbodem te stabiliseren wordt een dwarstravers aanbevolen, minimale afstand tot de voorste rand van de pocketbinnenzijde = 170 mm
- Voor een mooi voegbeeld wordt een stabiele verbinding door middel van verbindingsbeslag tussen de tussenbodem en pocket aangeraden
- Geen directe bevestigingen van montagedelen aan geleidingsrail

FD	Frontdikte
LA	Uitsparing voor geleidingsrail
LV	Geleidingsrail installatie hoogte
LBD	Geleidingsrail frontdikte
LBH	Geleidingsrail fronthoogte
LTF	Geleidingsrailvoeg
PORS	Voeg tussen deur en pocket
ZBD	Tussenbodemdikte

Binnenhoogte en -diepte in de toepassing

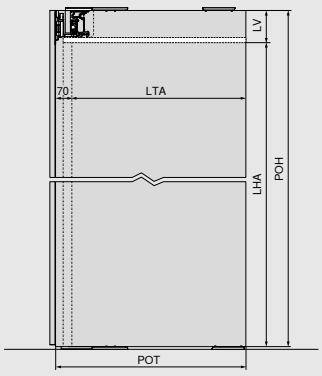

LHA = POH - LV

LTA = POT - 70 mm

- De binnencorpushoogte/-diepte in de toepassing bepaalt de maximale hoogte/diepte die voor de binnenconstructie moet worden ingepland

LHA	Binnenhoogte in de toepassing
LTA	Binnendiepte in de toepassing
LV	Geleidingsrail installatie hoogte
POH	Pockethoogte
POT	Pocketdiepte

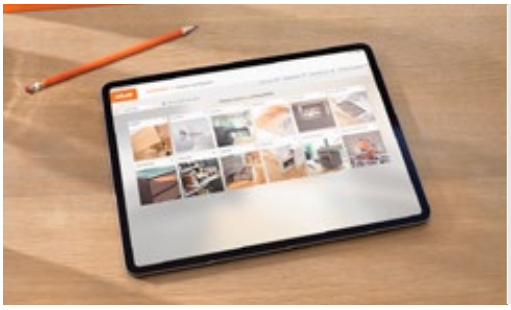

Productconfigurator

Met de productconfigurator kunt u snel en gemakkelijk de exacte berekening verkrijgen voor de verwerking van de profielen die op lengte kunnen worden gezaagd.
Deze berekent alle afmetingen voor elke configuratie en voert ze ook als tekeningen uit.

www.blum.com/rev1

Berekeningen en verwerking van de profielen

REVEGO duo | dubbele deur

Pocketafdekprofiel, deurafdekprofiel

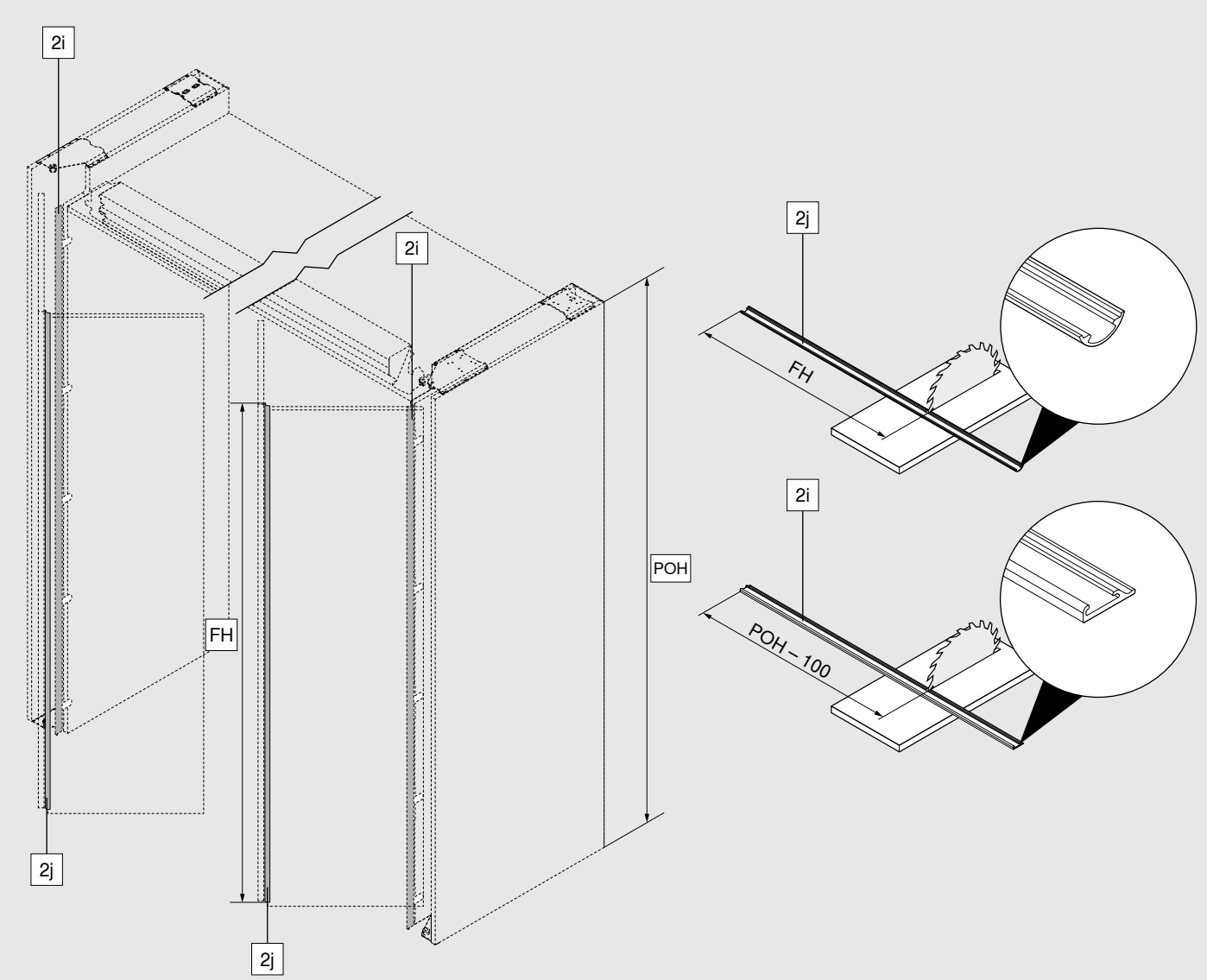

FH	Fronthoogte
POH	Pockethoogte
2i	Pocketafdekprofiel
2j	Deurafdekprofiel

Berekeningen en verwerking van de profielen

REVEGO duo | dubbele deur

Pocketprofiel, pocketgeleider, TIP-ON-eenheid pocket

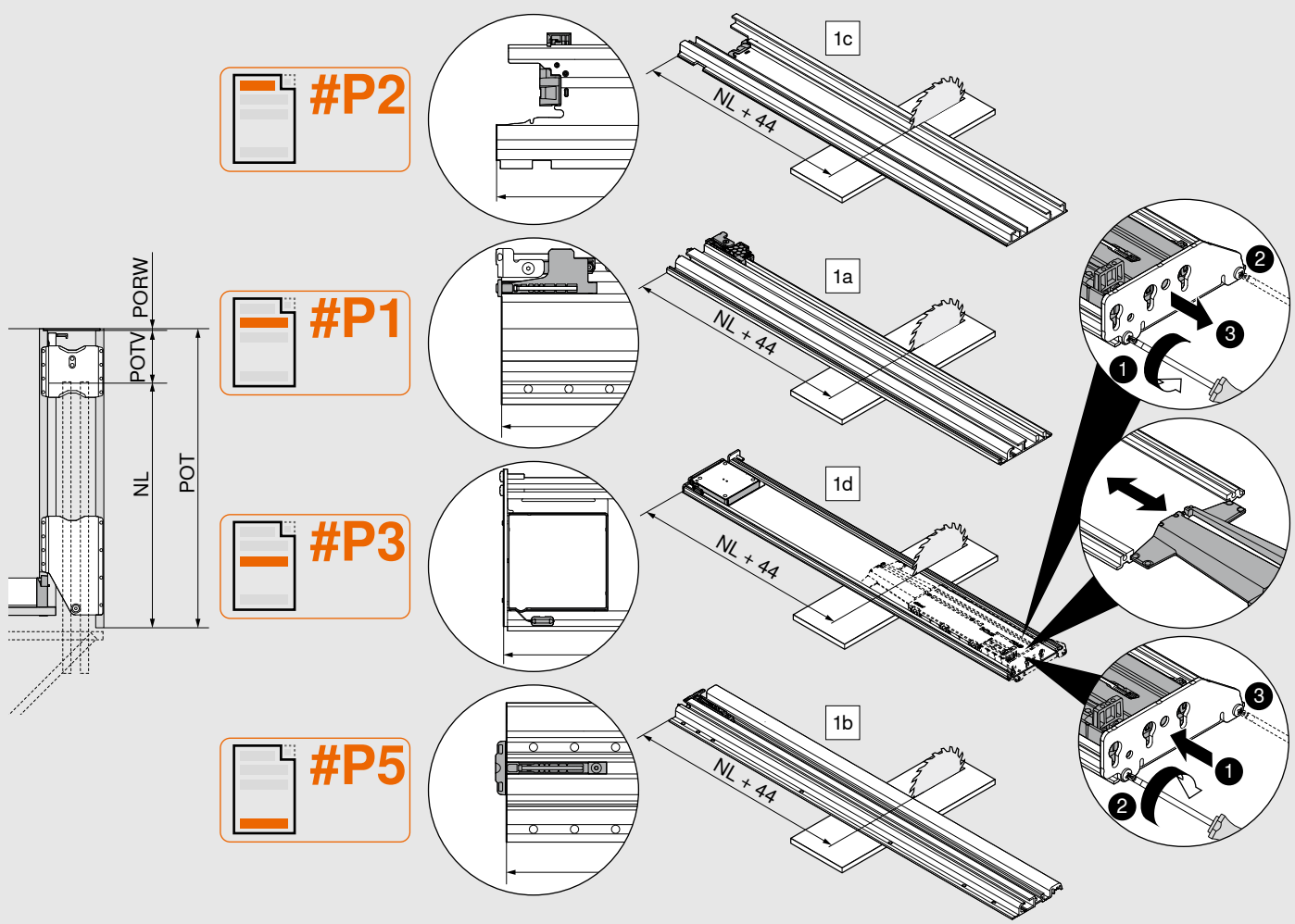

NL = POT – POTV – PORW

#P1	1a	Pocketgeleider boven
#P2	1c	Pocketprofiel
#P3	1d	TIP-ON-eenheid pocket
#P5	1b	Pocketgeleider onder

NL	Nominale lengte
POT	Pocketdiepte
PORW	Achterpaneel pocket
POTV	Pocketdiepteverlies

Opmerking

- De pocketprofielen en pocketgeleiders evenals de TIP-ON-eenheden pocket kunnen door inkorten niet beschadigd raken.
- De pocketprofielen en pocketgeleiders evenals de TIP-ON-eenheden pocket moeten voorafgaand aan de inbouw van vuil worden ontdaan.

Berekeningen en verwerking van de profielen

REVEGO uno | enkele deur

Pocketafdekprofiel

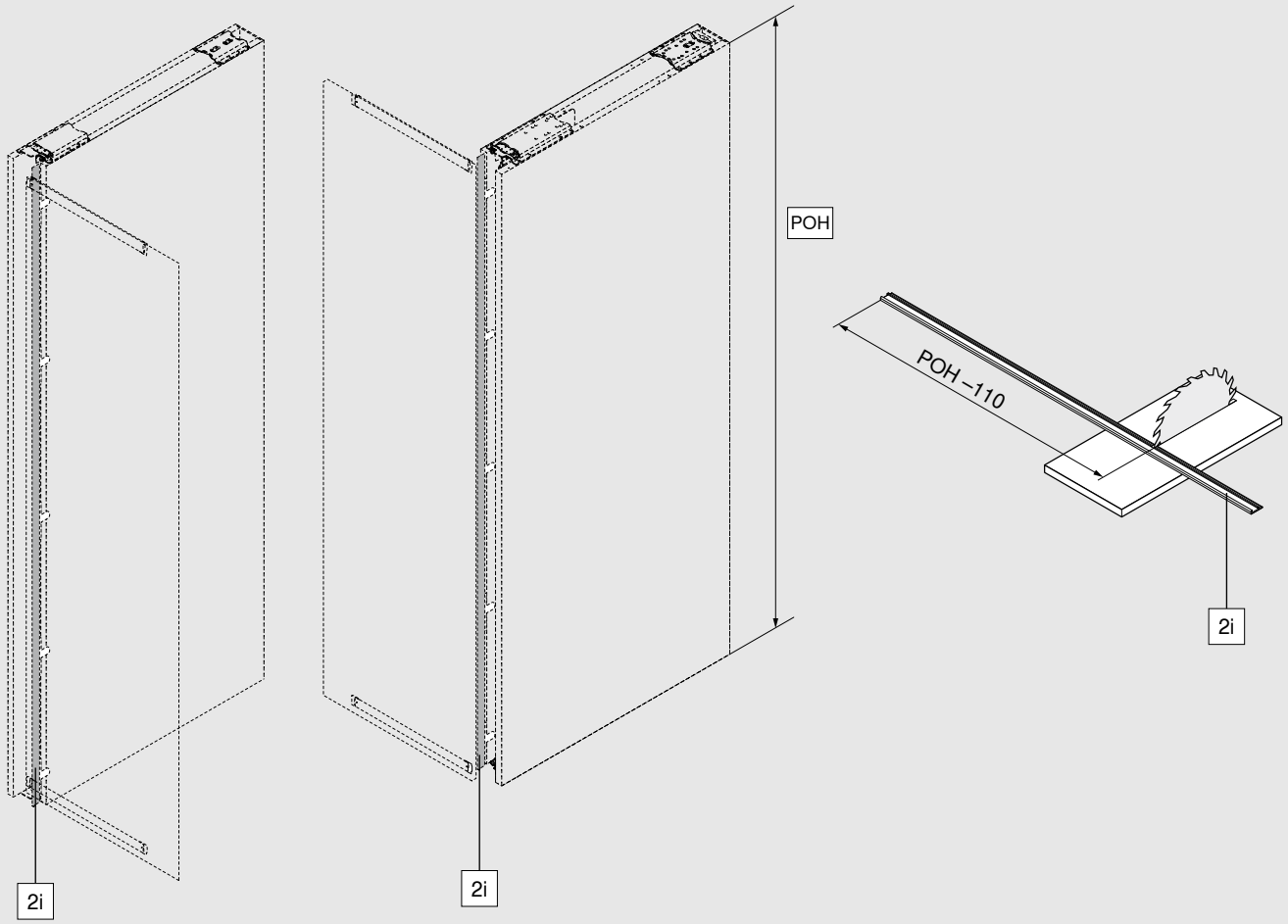

POH	Pockethoogte
2i	Pocketafdekprofiel

Berekeningen en verwerking van de profielen

REVEGO uno | enkele deur

Pocketgeleider, TIP-ON-eenheid pocket, deurstabilisatie

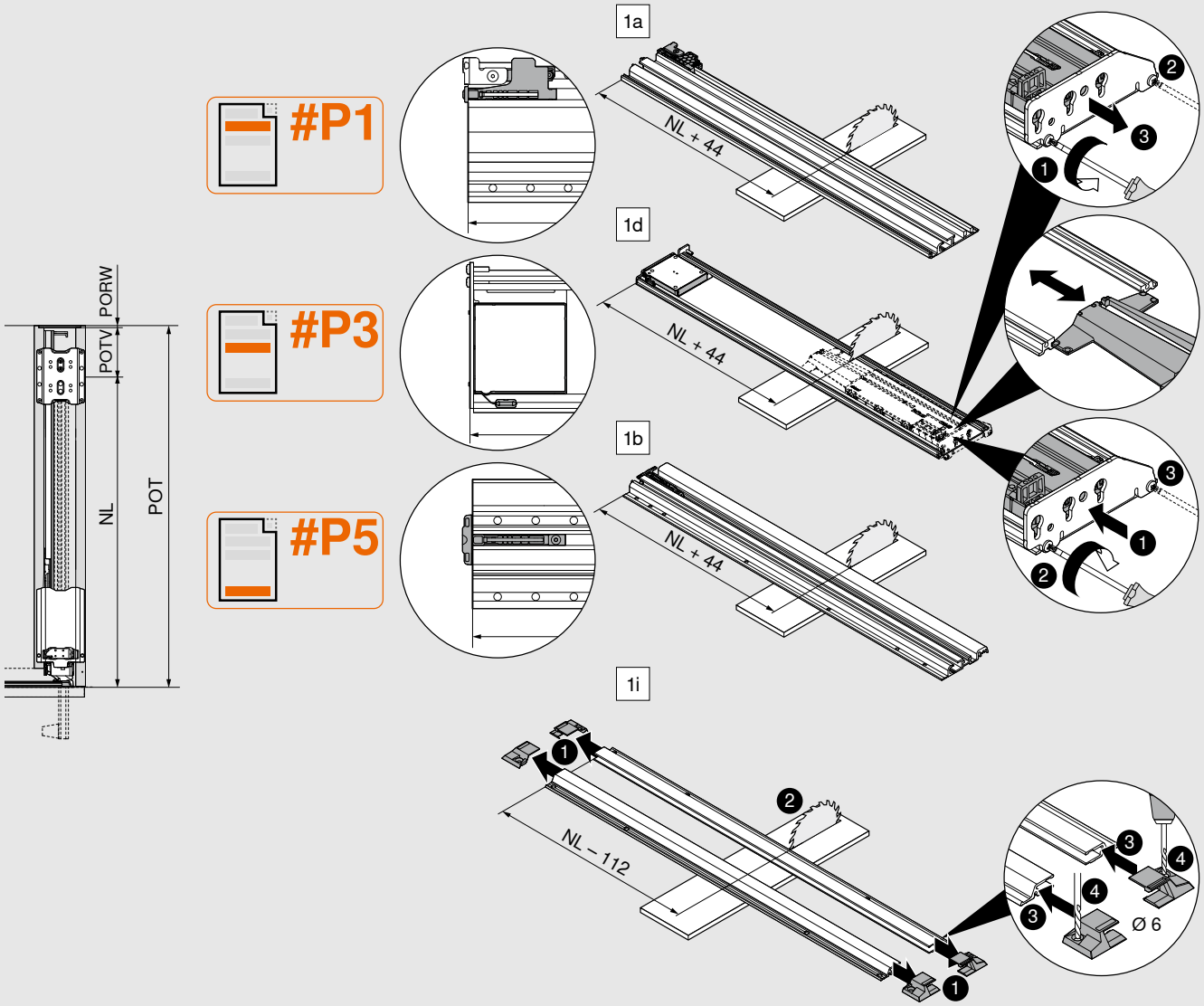

NL = POT – POTV – PORW

#P1	1a	Pocketgeleider boven
#P3	1d	TIP-ON-eenheid pocket
#P5	1b	Pocketgeleider onder
	1i	Deurstabilisatie

NL	Nominale lengte
POT	Pocketdiepte
PORW	Achterpaneel pocket
POTV	Pocketdiepteverlies

Opmerking

- De pocketgeleiders, TIP-ON-eenheden pocket en deurstabilisaties kunnen door inkorten niet beschadigd raken.
- De pocketgeleiders, TIP-ON-eenheden pocket en deurstabilisaties moeten voorafgaand aan de inbouw van vuil worden ontdaan.

Berekeningen en verwerking van de profielen

REVEGO duo | dubbele deur

Geleidingsrail, geleidingsrail verlengstuk

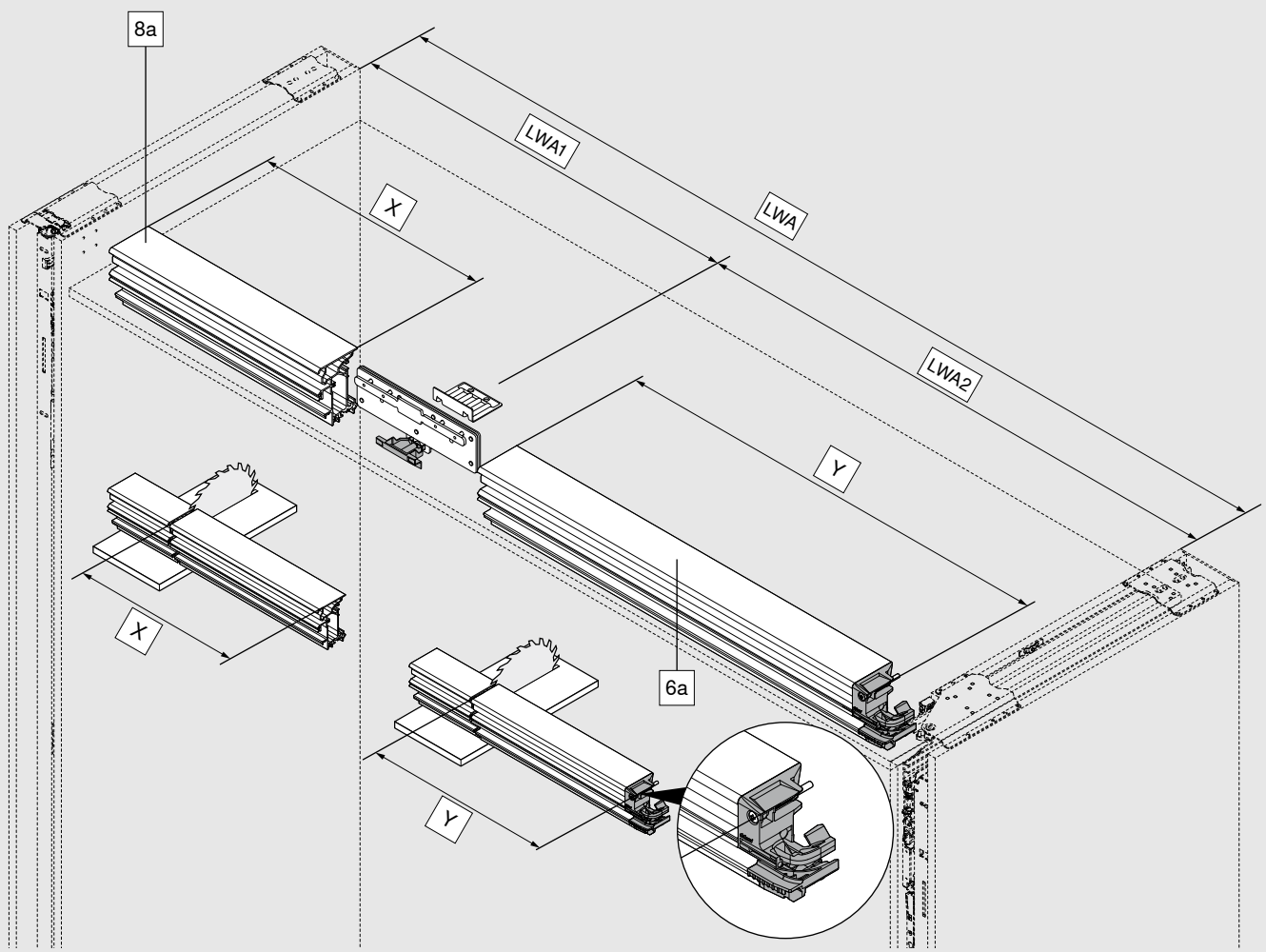

Toepassing	X	Y
REVEGO duo	–	LWA - 12 mm
REVEGO uno + duo	LWA1 - 58 mm	LWA2 - 12 mm
REVEGO duo + duo	–	LWA2 - 12 mm

LWA	Binnenbreedte in de toepassing
LWA1	Binnenbreedte in de toepassing enkele deur
LWA2	Binnenbreedte in de toepassing dubbele deur
6a	Geleidingsrail
8a	Geleidingsrail verlengstuk

EXPANDO T

- EXPANDO T – bevestigingssysteem
- Dunne fronten vanaf 8 mm
- Verschillende frontmaterialen

EXPANDO T – apart

	Kleur	Materiaal	
	Donkergrijs	Kunststof/staal	70T4532T

Boordiepte | schroefselectie – EXPANDO T

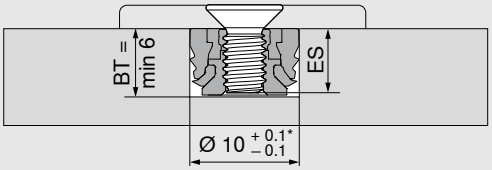

Voor EXPANDO T – apart moeten schroeven met M4-draad worden gebruikt

De boordiepte dient bij afzonderlijke drevels afhankelijk van de schroeflengte zo gering mogelijk te zijn

BT Boordiepte

ES Indringdiepte schroef

ES min. = 4 mm

ES max. = BT - 0.5 mm

* Bij steen en keramiek +0.2/–0.1 mm

Montage – EXPANDO T

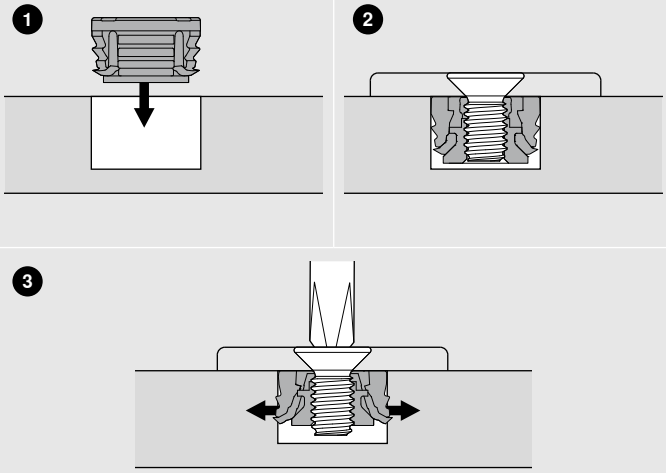

Toepassingsgebied en verwerkingsaanbeveling

EXPANDO T is geschikt voor het bevestigen van Blum-beslagen op dunne frontmaterialen in de meubelbouw. Bij voldoende stabiliteit en vastheid kunnen frontmaterialen vanaf een dikte van 8 mm worden gebruikt.

Wij adviseren een proefopstelling.

Nm Minimumkoppel

Door Blum geteste materialen	Nm
Spaanplaat (dwarstreksterkte > 0.4 N/mm²)	1.5
MDF (dwarstreksterkte > 0.6 N/mm²)	1.5
HDF	2
HPL	2
Mineraalcomposiet	2
Frontgewicht	
Max. 35 kg per front	

Uitsluiting van aansprakelijkheid

Blum kan niet aansprakelijk worden gesteld bij gebruik van EXPANDO T in combinatie met niet-vermelde materialen of in combinatie met beslagen van andere fabrikanten. Wij raden aan om de montage te laten uitvoeren door een ervaren meubelfabrikant.

Informatie over de montage en instelling van EXPANDO T vindt u op **www.blum.com/rev13**

Stangenmal voor REVEGO-pocketverbinders

- Boormal voor de horizontale boringen van de REVEGO-pocketverbinders aan de pocketzijwand
- Materiaal: kunststof/staal/aluminium

Bestelinformatie
STL.8000.01

Interne controle- en testvoorschriften

Duurtest

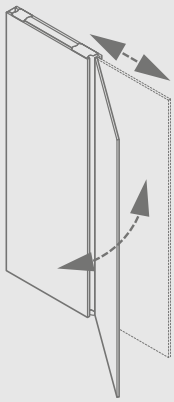

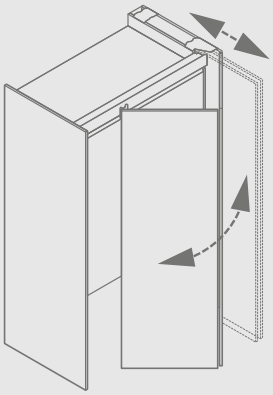

40.000 openings- en sluitbewegingen.

Overdruktest

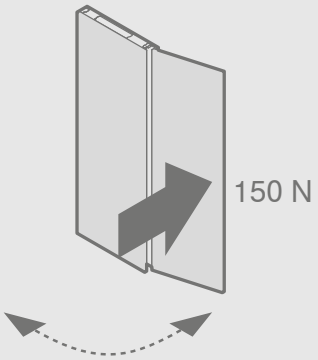

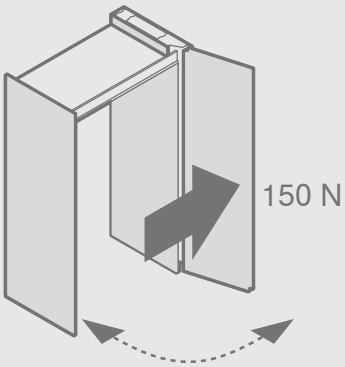

Horizontale belastingstest voor het beveiligen bij niet geplande overbelasting

Aanslagtest

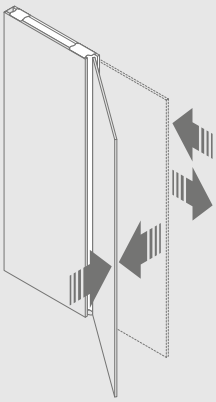

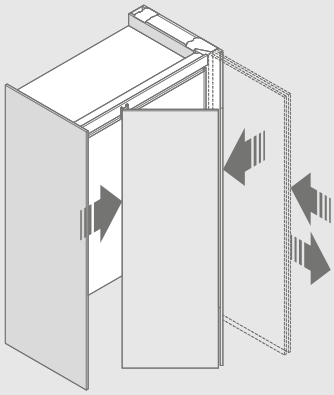

Voor het simuleren van overbelasting bij het openen en sluiten en voor het beveiligen van het toevallen van de fronten.

Corrosietest

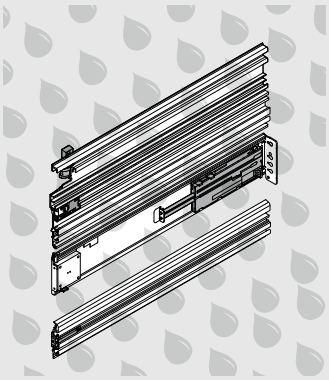

Ter navolging van de DIN EN ISO 9227 en DIN EN ISO 6270-2 voor het simuleren van invloeden door corrosie.

Look for our FSC™-certified products

FSC
www.fsc.org
FSC™ C115115

Alle inhoud is eigendom van het Copyright van Blum.
Technische wijzigingen en programmawijzigingen onder voorbehoud.
IDNR: 738.918.5 · EP-649/1 NL-BE/12.24

Van Hoecke nv
Europark-Noord 9
9100 Sint-Niklaas
België
Tel.: +32 3 760 19 00
Fax: +32 3 760 19 19
E-mail: info@vanhoecke.be
www.vanhoecke.be
www.orgalux.com

Van Hoecke bv
Schimminck 5
5301 KR Zaltbommel
Nederland
Tel.: +31 418 56 90 60
Fax: +31 418 56 90 69
E-mail: info@vanhoecke.nl
www.vanhoecke.nl
www.orgalux.com

Julius Blum GmbH
6973 Höchst, Oostenrijk
Tel.: +43 5578 705-0
Fax: +43 5578 705-44
e-mail: info@blum.com
www.blum.com

Onze vestigingen in Oostenrijk, Polen en China zijn zoals hieronder aangegeven gecertificeerd.
Onze vestiging in de VS is volgens ISO 9001 gecertificeerd.
Onze vestiging in Brazilië is volgens ISO 9001, ISO 14001 en ISO 45001 gecertificeerd.

ISO 9001 Certified Quality System
ISO 14001 Certified Environmental System
ISO 50001 Certified Energy System

blum®