REVEGO

Jaunām telpas koncepcijām

Pasūtīšanas un projektēšanas informācija

www.blum.com

GERMAN DESIGN AWARD WINNER 2022

reddot winner 2022

iF DESIGN AWARD 2022

Arvien vairāk un vairāk cilvēku apvieno virtuvi ar telpu dzīvošanai, maltītēm un darbam. Šī tendence rada augstas prasības mūsdienīgām dzīves koncepcijām. Ar salokāmo durvju sistēmu iespējams ātri, viegli un intuitīvi atvērt veselu dzīvojamo zonu, kad tā nepieciešama, un atkal noslēgt to, kad tā netiek izmantota. Tas rada pilnīgi jaunas dizaina iespējas.

Blum jaunā izstrādājumu kategorija ir īstais risinājums optimālai telpas izmantošanai: REVEGO ir unikāla salokāmo durvju sistēma ar izsmalcinātu tehnoloģiju, kas iestrādāta tās šaurajā korpusā – pocket nodalījumā jeb kabatā.

Saturs

10 Izstrādājumu klāsta pārskats

12 Projektēšanas pieeja un izstrādājumu atlase

14 REVEGO uno, vienas atsevišķas durvis

24 REVEGO uno + uno
Divas atsevišķas durvis kopā

34 REVEGO duo, dubultas durvis

46 REVEGO uno + duo,
vienas atsevišķas un dubultas durvis kopā

64 REVEGO duo + duo,
divas dubultas durvis kopā

76 Profilu aprēķins un montāža

81 EXPANDO T – plānām fasādēm

82 Montāžas iekārtas

83 Noteikumi attiecībā uz izmēģinājumiem un pārbaudēm

Efektīva ražošana

REVEGO aprīkots ar visiem būtiskajiem komponentiem, pateicoties unikālajai kabatas konstrukcijai ar pilnībā iestrādātu furnitūru. Varat jau iepriekš viegli samontēt kabatas nodalījumu savās telpās un, rūpīgi iepakotas, nogādāt pie gala lietotājiem. Tas atvieglo uzstādīšanu pie klienta un paaugstina efektivitāti.

Download on the App Store

Izmēģiniet REVEGO – gluži kā dzīvē.
Lejupielādējiet REVEGO AR lietojumprogrammu un ķerieties pie darba:

www.blum.com/rev3

Zibenīga uzstādīšana pie klienta

Montāža uzstādīšanas vietā ir pati vienkāršība: uzstādiet, salāgojiet un samontējiet kabatas, uzstādiet durvis un vadotnes, veiciet līnijraksta regulēšanu – un gatavs! Trīsdimensiju regulēšanas iespējas ir viegli pieejamas un intuitīvi lietojamas. Pateicoties iestrādātajam servisa režīmam, furnitūra ir viegli demontējama – pat no iebūvētām mēbelēm.

Viegla projektēšana

Standartizētais 100 mm REVEGO uno kabatas platums vienām atsevišķām durvīm un 150 mm REVEGO duo dubultajām durvīm sniedz brīvību radīt dizainu mēbelēm ap kabatu tieši tā, kā to vēlaties. Vienu atsevišķu un dubultu durvju risinājumus var kombinēt individuāli.

Vislabākais risinājums ērtai kustībai

Nav nepieciešami rokturi, pateicoties TIP-ON kustības tehnoloģijai – lietotāji var atvērt korpusa durvis ar vienu pieskārienu un pilnībā ieslidināt tās atpakaļ kabatā.
Lai noslēgtu telpu, lietotājs vienkārši uzspiež uz durvīm, lai atbrīvotu tās no kabatas, un tad atkal uzspiež, lai eleganti noslēptu veselu zonu.

REVEGO mirkļa skatījumā

- Ātra un viegla uzstādīšana, pateicoties furnitūras iepriekšējai montāžai
- Unikāla kabatas konstrukcija ar pilnībā iestrādātu tehnoloģiju
- Viegla projektēšana, pateicoties iepriekš noteiktām kabatas nodalījuma platuma vērtībām
- Uzlabots vieglums un satriecoša kustība
- Individuāla dizaina veidošanas iespējas, kombinējot REVEGO uno (1) un REVEGO duo (2)
- Pateicoties dažādajiem vadotņu nominālajiem garumiem, konstrukciju ir iespējams pielāgot attiecīgajai uzstādīšanas situācijai
- Vienmērīga atvēršana un aizvēršana bez roktura, pateicoties iestrādātajai TIP-ON kustības tehnoloģijai
- Var konstruēt ar cokola risinājumu vai bez tā vai kā korpusu, kas uzmontēts uz darba virsmas
- Precīzas un viegli pieejamas trīsdimensiju regulēšanas iespējas
- Aizvērtas REVEGO fasādes ar pilnu uzlikumu pilnībā nosedz kabatas nodalījumu, panākot ideālu līnijrakstu
- Salokāmo durvju sistēmu var izmantot visās dzīvojamās zonās
- REVEGO ir piemērots risinājumiem, kad vēlams nodalīt korpusus vai telpas daļas, piemēram, garderobes vai pieliekamos
- Furnitūru var viegli demontēt (pat no iebūvētām mēbelēm), pateicoties iestrādātajam pakalpojuma interfeisam

Izmantojiet REVEGO uno atsevišķās durvis vienas pašas vai kombinējiet tās ar REVEGO duo dubultajām durvīm, kā vien vēlaties. Pilnībā uzliktas fasādes augstumā līdz pat 2980 mm, aizvērtā veidā, nosedz visu kabatas nodalījumu.

Viegli īstenot risinājumus ar korpusiem konstrukcijas iekšpusē vai telpas daļu, piemēram, garderobju vai pieliekamo, nodalīšanai.

Sākot ar augstumu 1130 mm, REVEGO var īstenot kā uz darba virsmas uzstādītu korpusu.

Viegla izstrādājumu atlase

Mūsu izstrādājumu konfigurators palīdz viegli izvēlēties izstrādājumus un nodrošina pārbaudītus detaļu sarakstus, projektēšanas informāciju un CAD datus.

www.blum.com/rev1

Mūsu pakalpojumi mirkļa skatījumā

Mūsu pakalpojumi sniedz atbalstu katrā procesa posmā – sākot ar projektēšanu un dizaina izstrādi un beidzot ar ražošanu un montāžu. Izmantojiet mūsu lietotājam draudzīgo pakalpojumu priekšrocības savos REVEGO projektos.

Koncepcija, projektēšana un izstrādājumu atlase

Mūsu izstrādājumu konfigurators palīdzēs ātri un efektīvi atlasīt atbilstošos izstrādājumus. Tas nodrošina pārbaudītus detaļu sarakstus un projektēšanas informāciju, kā arī precīzus ražošanas rasējumus.

Dizains

Varat eksportēt REVEGO projektus dažādos CAD formātos, lai izmantotu savā dizaina programmatūrā. Kopā ar atlasītiem partneriem esam izveidojuši interfeisus vienkāršai datu pārsūtīšanai, lai jūs savu projektu varētu noslēgt savā dizaina programmatūrā.

Pasūtīšana

Vienkārši pārsūtiet savus detaļu sarakstus no izstrādājumu konfiguratora tieši uz savu atlasīto izplatītāju tiešsaistes veikalu. Jūsu REVEGO konfigurācijas viegli saglabājamas sadaļā “Mani projekti”, kur varat pārvaldīt savu klientu projektus.

Ražošana

Paātriniet savu ražošanas procesu ar mūsu izstrādājumu konfiguratoru. Pārsūtiet projektēšanas rezultātus uz MINIPRESS top ar EASYSTICK (izmantojot BFX) vai tieši uz savu CNC iekārtu. Lai pārsūtītu datus uz savu CNC iekārtu, izstrādājumu konfiguratorā saņemsiet īpaši sagatavotus CAM datus (CAM DFX vai pilnīgas WOP urbšanas programmas). Tas vēl vairāk paātrina un atvieglo ražošanas procesus ar CNC iekārtu.

Uzzināt vairāk par mūsu digitālajiem pakalpojumiem:
www.blum.com/pcfg1

Reģistrējieties bez maksas un izmantojiet digitālo pakalpojumu priekšrocības.
www.blum.com/esvs1

Risinājumu pārskats un projektēšanas piezīmes

REVEGO uno – vienas durvis labajā vai kreisajā pusē

14. lpp.

- Fasāžu skaits: 1
- Uzstādīšanas platums: 450–900 mm
- Iekšējais platums konstrukcijā: 350 līdz 800 mm
- Fasādes platums: 442–898 mm

REVEGO uno + uno, divas atsevišķas durvis kopā

24. lpp.

- Fasāžu skaits: 2
- Uzstādīšanas platums: 900–1800 mm
- Iekšējais platums konstrukcijā: 700 līdz 1600 mm
- Fasādes platums: 442–898 mm

REVEGO duo – dubultas durvis labajā vai kreisajā pusē

34. lpp.

- Fasāžu skaits: 2
- Uzstādīšanas platums: 900–1500 mm
- Iekšējais platums konstrukcijā: 750–1350 mm
- Fasādes platums: 442–748 mm

Risinājumu pārskats un projektēšanas piezīmes

REVEGO uno + duo, vienas atsevišķas un dubultas durvis kopā

46. lpp.

- Fasāžu skaits: 3
- Uzstādīšanas platums: 1350–2400 mm
- Iekšējais platums konstrukcijā: 1100–2150 mm
- Fasādes platums: 442–748 mm un 442–898 mm

REVEGO duo + duo, divas dubultas durvis kopā

64. lpp.

- Fasāžu skaits: 4
- Uzstādīšanas platums: 1800–3000 mm
- Iekšējais platums konstrukcijā: 1500–2700 mm
- Fasādes platums: 442–748 mm

Skatīties montāžas video:

www.blum.com/rev2

Projektēšanas pieeja un izstrādājumu atlase

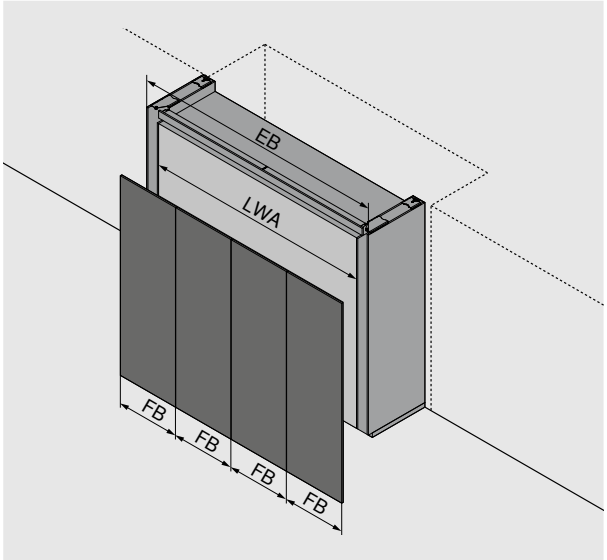

EB	Uzstādīšanas platums
LWA	Iekšējais platums konstrukcijā
FB	Fasādes platums

Uzstādīšana nišā			
Projektēšanas metode, sākot ar ārpusi un beidzot ar iekšpusi, ar noteiktu uzstādīšanas platuma vērtību EB visai konstrukcijai. Uzstādīšanas platuma vērtību EB nosaka pieejamā vieta, un šis lielums ir izšķirošs attiecībā uz iespējamo fasāžu skaitu, fasāžu platuma vērtību FB un tādējādi arī uz konstrukcijas izvēli. Furnitūras un korpusa izmērus konstrukcijā var noteikt nākamajā posmā.	**1.**	**2.**	**3.**
	Kāds nišas platums ir pieejams konstrukcijai?	Nosakiet iespējamo fasāžu skaitu un to platuma vērtības FB, kuru pamatā ir uzstādīšanas platuma vērtība EB.	Kabatas izmēri, fasādes izvirzījuma vērtība FU un iekšējie izmēri tagad nosakāmi attiecīgās konstrukcijas projektēšanas lapās, un ir iespējams izvēlēties papildu furnitūru.
	Nišas platums ir konstrukcijas uzstādīšanas platuma vērtība EB.	Tas noteiks konstrukcijas veidu.	

Brīvi stāvoša konstrukcija			
Projektēšanas metode, virzoties no iekšpuses uz ārpusi, koncentrējoties uz korpusa platuma vērtību KB un nosedzamo korpusu laukumu konstrukcijā. Nosedzamajam korpusa laukumam ir izšķiroša nozīme, izvēloties iespējamo fasāžu skaitu, fasāžu platumu un tādējādi arī pašu konstrukciju. Uzstādīšanas izmēri un furnitūra tiek noteikta nākamajā posmā.	**1.**	**2.**	**3.**
	Kāda ir korpusa platuma vērtība KB, kuru jānoslēpj?	Nosakiet iespējamo fasāžu skaitu un to platuma vērtības FB, kuru pamatā ir iekšējā platuma vērtība konstrukcijā LWA.	Kabatas izmēri un fasādes izvirzījums FU tagad nosakāms attiecīgās konstrukcijas projektēšanas lapās; iespējams izvēlēties papildu furnitūru.
	Korpusa platuma vērtība KB ir iekšējais platums konstrukcijā LWA.	Tas noteiks konstrukcijas veidu un tās uzstādīšanas platuma vērtību EB.	

Fasādes platums FB un fasāžu skaits			
Projektēšana ar iepriekš noteiktu fasāžu skaitu un fasādes platuma vērtībām FB. Konstrukcijas izvēli nosaka iepriekš noteiktais fasādes platums FB un fasāžu skaits, un šis faktors nosaka visas konstrukcijas uzstādīšanas platumu. Furnitūras un korpusa izmērus konstrukcijā var noteikt nākamajā posmā.	**1.**	**2.**	**3.**
	Kādu fasādes platuma vērtību FB un fasāžu skaitu izvēlējās?	Konstrukcijas platumu nosaka konstrukcijas veids un vēlamais fasādes platums FB plus sānu atstarpes.	Kabatas izmēri, fasādes izvirzījuma vērtība FU un iekšējie izmēri tagad nosakāmi attiecīgās konstrukcijas projektēšanas lapās, un ir iespējams izvēlēties papildu furnitūru.
	Fasāžu skaits nosaka konstrukcijas veidu.		

Projektēšanas pieeja un izstrādājumu atlase

Min. attālums

REVEGO uno

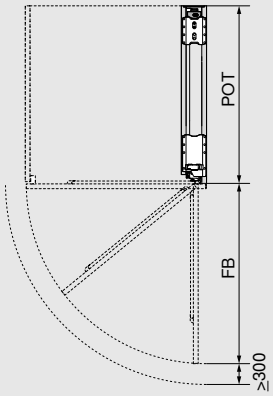

REVEGO duo

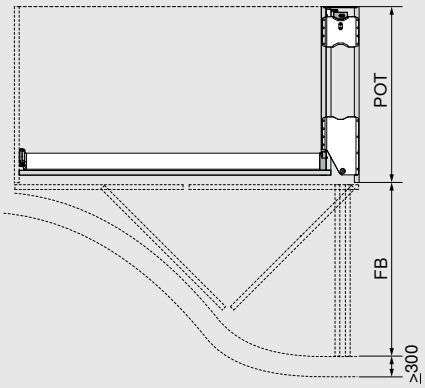

Drošības iemeslu labad jārauga, lai nekas neatrastos minimālajā attālumā līdz tuvākajam elementam kabatas nodalījuma priekšpusē!

FB + min. 300 mm

FB	Fasādes platums
POT	Kabatas dziļums

Fasādes izvirzījums FU

Minimālo fasādes izvirzījumu iegūst, apvienojot nominālo garumu, fasādes platumu un TIP-ON aktivizēšanas ceļu (AW), izmantojot standarta nominālā garuma vērtības (kabatas profila komplekts ar TIP-ON). Piezāģējot profilus pēc izmēra, fasādes izvirzījumu (FU) var pielāgot (min. FU = 7 mm).

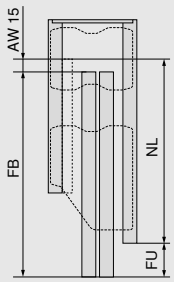

Piemērs

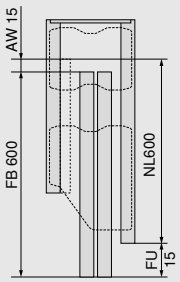

FU = FB + AW - NL

AW	TIP-ON aktivizēšanas ceļš
FB	Fasādes platums
FU	Fasādes izvirzījums
NL	Nominālais garums

Nepieciešamais dziļums

Nepieciešamo dziļumu veido kabatas dziļums (POT), un to nosaka, saskaitot nominālā garuma vērtību + 100 mm, plus kabatas mugursiena.

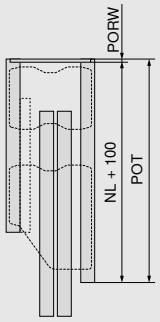

NL	Nominālais garums
PORW	Kabatas mugursiena
POT	Kabatas dziļums

Piezīme

- Iekšējie izmēri konstrukcijā (iekšējais korpusa platums | iekšējais korpusa augstums | iekšējais korpusa dziļums) nosaka iekšējai konstrukcijai maksimāli pieejamo vietu
- Kombinētiem risinājumiem vispirms konstruējiet platāko fasādes daļu
- Manuālais aizvēršanas spēks, saskaņā ar izturības pārbaudi, nav lielāks par 70 N
- Urbšanas shēmas, piezāģēšanas izmēri un detalizēti detaļu saraksti atrodami izstrādājumu konfiguratorā

Montāža

- Jums nepieciešama CNC iekārta vai Blum **MINIPRESS top** iekārta ar **EASYSTICK**, lai apstrādātu koka detaļas.
- Ņemiet vērā, ka būs nepieciešams veikt gan horizontālos urbumus, gan papildu koka detaļu apstrādi (piemēram, padziļinājuma izveidi vadotnei)
- Horizontālajiem urbumiem iesakām izmantot **REVEGO** urbšanas šablonu horizontālajiem urbumiem
- Aprēķinu profilu piezāģēšanai pēc izmēra un montāžas informāciju skatiet pielikumā

Papildus darba drošības informāciju varat iegūt, apmeklējot:

www.blum.com/rev4

REVEGO uno – vienas durvis labajā vai kreisajā pusē

Nepieciešamā vieta			
Uzstādīšanas izmēri (mm)	**Uzstādīšanas platums EB**	**Uzstādīšanas augstums EH**	**Uzstādīšanas dziļums ET**
	450–900	1155–3012	no 573
Iekšējie izmēri konstrukcijā (mm)	**Iekšējais platums konstrukcijā LWA**	**Iekšējais augstums konstrukcijā LHA**	**Iekšējais dziļums konstrukcijā LTA**
	līdz 800	līdz 2999	no 518
Kabatas izmēri (mm)	**Kabatas platums POB**	**Kabatas augstums POH**	**Kabatas dziļums POT**
	100	1142–2999	no 553
Fasādes izmēri (mm)	**Fasādes platums FB**	**Fasādes augstums FH**	**Fasādes biezums FD**
	442–898	1130–2980	18–26
Fasādes svars FG	līdz 35 kg katrai fasādei		

Pārskats

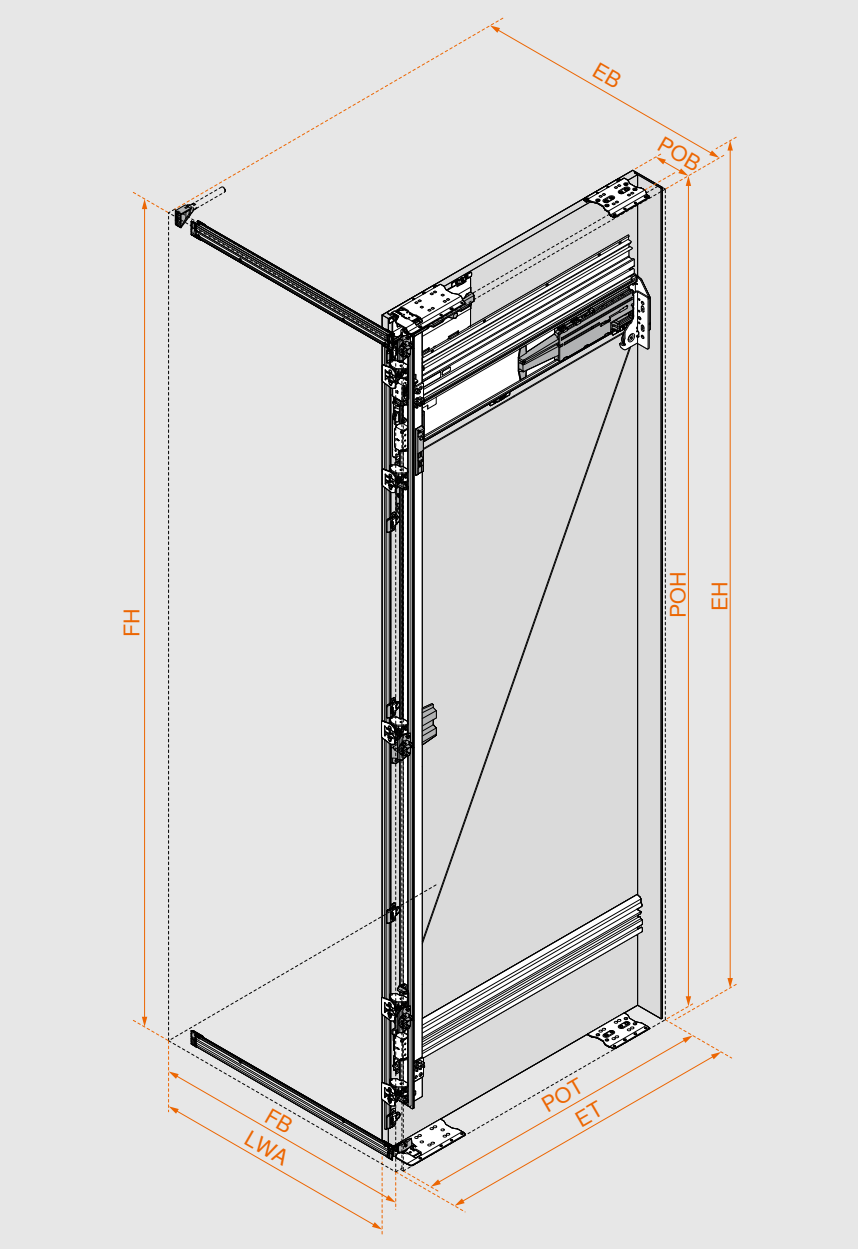

Viegla furnitūras izvēle

Ar izstrādājumu konfiguratoru viegli izvēlēties furnitūru un noteikt urbumu pozīcijas.

Kopā ar katra izstrādājuma konfigurāciju saņemsiet ne tikai pārbaudītus detaļu sarakstus, bet arī ražošanas rasējumus, koka detaļu un furnitūras piezāģēšanas sarakstus, 3D CAD datus savai dizaina programmatūrai, kā arī CAM programmām, ieskaitot urbšanas informāciju tiešai apstrādei ar savu CNC iekārtu.

Ievadiet tīmekļa kodu izstrādājumu konfiguratorā, noklikšķiniet uz īsā URL vai noskenējiet QR kodu. Vai jums vēl nav digitālo pakalpojumu pieteikšanās informācijas?
Reģistrējieties šeit un iegūstiet piekļuvi bez maksas.

Tīmekļa kods **DQIU7Y**

Izstrādājumu konfigurators
www.blum.com/rev8

Montāža un regulēšana
www.blum.com/rev5

Komponentu pārskats

Kabata

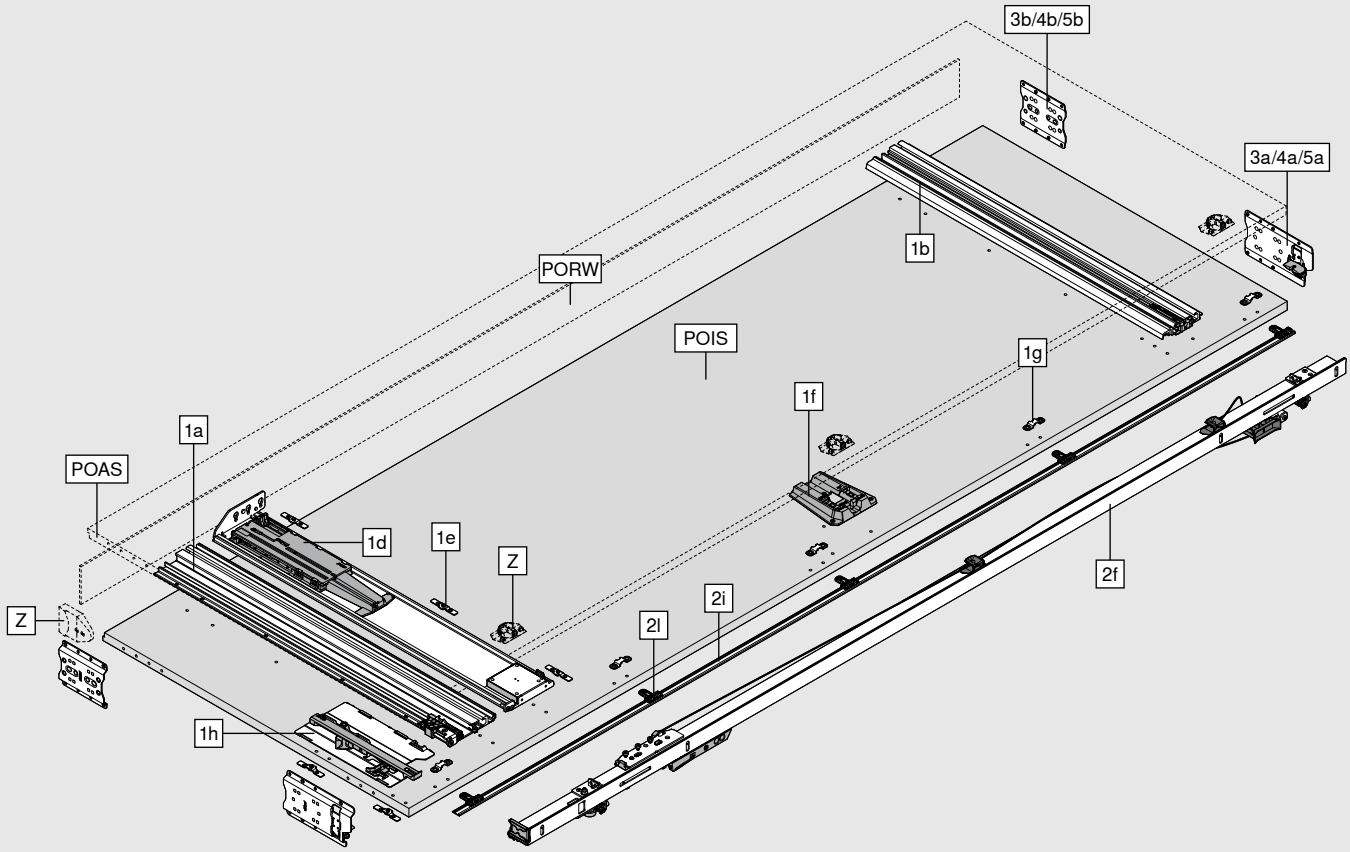

Komplektā ietilpst:	
1a	Augšējais kabatas profils
1b	Apakšējais kabatas profils
1d	TIP-ON komplekts kabatas nodalījumam
1e	Fiksatori
1f	BLUMOTION kabatas nodalījumam
1g	Kabatas nodalījuma dekoratīvās joslas stiprinājums
1h	BLUMATIC vienība
2f	Viras stiprinājums
2i	Kabatas nodalījuma dekoratīvā uzlika
2l	Kabatas nodalījuma dekoratīvās uzlikas stiprinājums
3a/4a/5a	Priekšējais kabatas savienotājs
3b/4b/5b	Aizmugurējais kabatas savienotājs
Z	Adapters elektroierīces izslēgšanai
	Aizsargs pret nodilumu
POAS	Kabatas ārpuse
POIS	Kabatas iekšpuse
PORW	Kabatas mugursiena

Komponentu pārskats

Fasāde

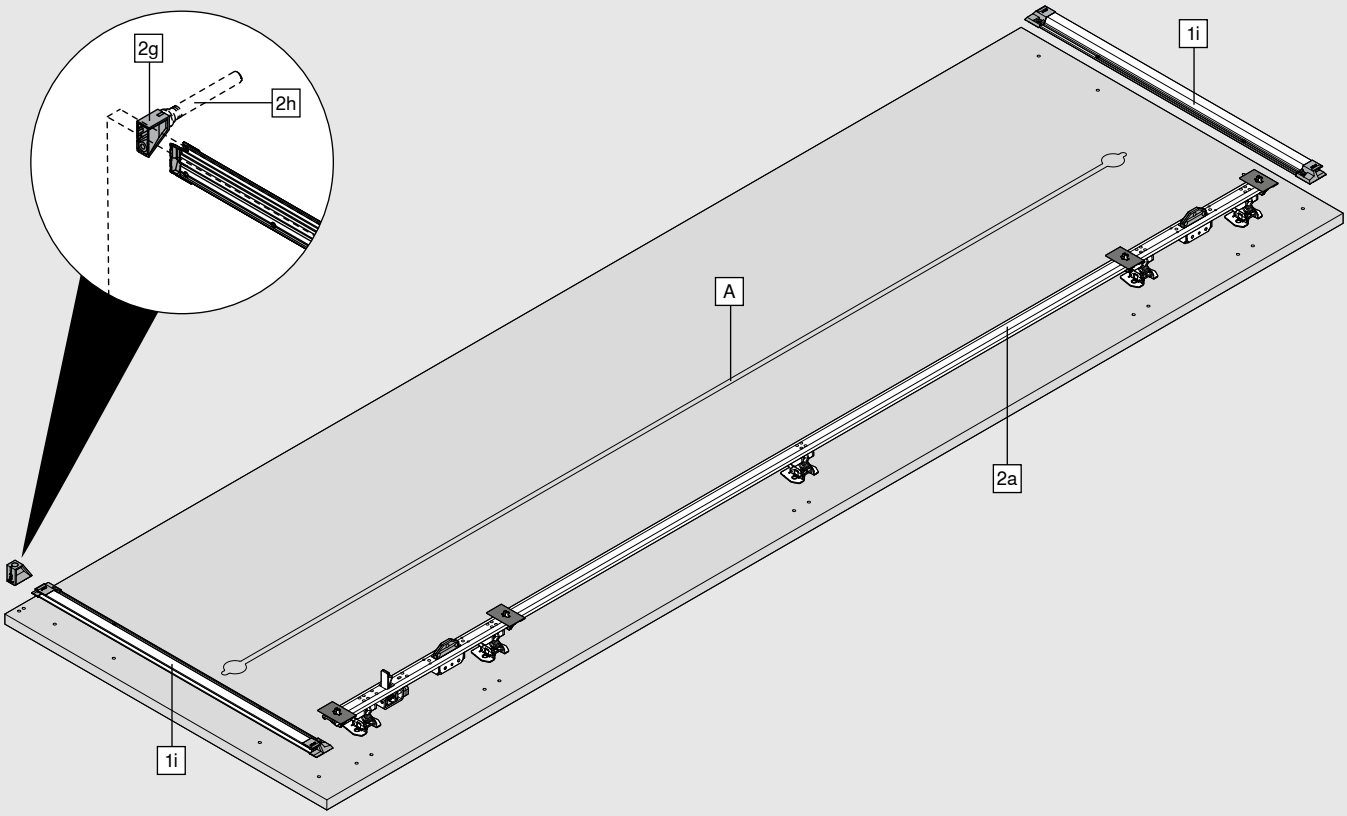

Komplektā ietilpst:

1i	Durvju stabilizators
2a	Viras josla
2g	TIP-ON starplika
2h	TIP-ON, iesk. pretplāksni

A Iesakām izmantot vismaz vienu durvju spriegotāju, kura maksimālais uzstādīšanas augstums nepārsniedz 3 mm.
Kabatā nedrīkst izmantot durvju spriegotājus, kas augstāki par 3 mm.

Pasūtīšanas informācija

1	Kabatas profila komplekts ar TIP-ON			
	Nominālais garums NL (mm)	**Min. kabatas dziļums POT* (mm)**	**Kreisais**	**Labais**
	450	550	801P450E.L3	801P450E.R3
	500	600	801P500E.L3	801P500E.R3
	600	700	801P600E.L3	801P600E.R3
	700	800	801P700E.L3	801P700E.R3
	800	900	801P800E.L3	801P800E.R3

* Specifikācija bez kabatas mugursienas. Nepieciešama mugursienas konstrukcija, kuras biezums ir vismaz 3 mm. Kabatas profilus un TIP-ON komplektu kabatas nodalījumam var saīsināt līdz jebkādam nominālajam garumam.

Komplektā ietilpst:		
1a	1 x	Augšējais kabatas profils
1b	1 x	Apakšējais kabatas profils
1d	1 x	TIP-ON vienība kabatas nodalījumam
1e	5 x	Fiksatori
1f	1 x	BLUMOTION kabatas nodalījumam
1g	5 x	Kabatas nodalījuma dekoratīvās joslas stiprinājums
1h	1 x	BLUMATIC vienība
1i	2 x	Durvju stabilizators: vadotnes profils, iesk. gala vāciņu, melns, anodēts

2	Viras stiprinājuma komplekts		
	Kabatas augstums (mm)	**Kreisais**	**Labais**
	1142–1356	801T1140.L3	801T1140.R3
	1357–1506	801T1350.L3	801T1350.R3
	1507–1656	801T1500.L3	801T1500.R3
	1657–1806	801T1650.L3	801T1650.R3
	1807–1956	801T1800.L3	801T1800.R3
	1957–2106	801T1950.L3	801T1950.R3
	2107–2256	801T2100.L3	801T2100.R3
	2257–2406	801T2250.L3	801T2250.R3
	2407–2556	801T2400.L3	801T2400.R3
	2557–2706	801T2550.L3	801T2550.R3
	2707–2856	801T2700.L3	801T2700.R3
	2857–2999	801T2850.L3	801T2850.R3

Dekoratīvās uzlikas jāsaīsina līdz nepieciešamajam garumam

Komplektā ietilpst:		
2a	1 x	Viras dekoratīvās uzlikas josla, melna
2f	1 x	Viras stiprinājums
2g	1 x	TIP-ON starplika
2h	1 x	TIP-ON, iesk. pretplāksni, melns
2i	1 x	Kabatas nodalījuma dekoratīvā uzlika, melna, anodēta
2l	3–5 x	Kabatas nodalījuma dekoratīvās uzlikas stiprinājumi
-	21 x	Eiroskrūves 1i, 2a un 2g, 6 x 14.5 mm

Pasūtīšanas informācija

Kabatas savienotāja komplekts				
3	Konstrukcija ar cokolu			
	Kabatas sānu malas biezums (mm)	Krāsa		
	15–19	Melna		801V505B
Kabatas savienotājs augšā + apakšā: POVH 10 mm, lai atstarpe būtu 0–6 mm				
POVH Kabatas savienotāja augstums				
Komplektā ietilpst:				
3a	2 x	Priekšējais kabatas savienotājs		
3b	2 x	Aizmugurējais kabatas savienotājs		

Kabatas savienotāja komplekts				
4	Konstrukcija bez cokola			
	Kabatas sānu malas biezums (mm)	Krāsa	Kreisais	Labais
	15–19	Melna	801V605B.L1	801V605B.R1
Kabatas savienotājs augšā: POVH 10 mm, lai atstarpe būtu 0–6 mm				
Kabatas savienotājs apakšā: POVH 3 mm, lai atstarpe būtu 7–13 mm				
POVH Kabatas savienotāja augstums				
Komplektā ietilpst:				
4a	2 x	Priekšējais kabatas savienotājs		
4b	2 x	Aizmugurējais kabatas savienotājs		

Kabatas savienotāja komplekts				
5	Uz darba virsmas uzstādīts korpuss			
	Kabatas sānu malas biezums (mm)	Krāsa	Kreisais	Labais
	15–19	Melna	801V705B.L3	801V705B.R3
Kabatas savienotājs augšā: POVH 10 mm, lai atstarpe būtu 0–6 mm				
Kabatas savienotājs apakšā: POVH 3 mm, lai atstarpe būtu 3–6 mm				
POVH Kabatas savienotāja augstums				
Komplektā ietilpst:				
5a	2 x	Priekšējais kabatas savienotājs		
5b	2 x	Aizmugurējais kabatas savienotājs		

Pasūtīšanas informācija

Z	Piederumi

Adapters elektroierīces izslēgšanai		
		801ZG0BS
	Piemērots tikai elektrisko ierīču izslēgšanai ar Halemeier GmbH magnētisko kontaktu (detaļas numurs 3623011) (www.halemeier.de)	
	Saistību atruna: Blum neuzņemas nekādu atbildību par elektroierīču izslēgšanās funkciju	
Komplektā ietilpst:		
1 x	Kontaktslēdža adapters	
1 x	Gredzenveida magnēts ar pretplāksni	
4 x	M4 x 12 skrūves ar gremdgalvu kontaktslēdža adapteram	
2 x	M4 x 5 skrūves ar pusapaļu galvu kontaktslēdža adapteram	

Aizsargs pret nodilumu		
	Vismaz 23 mm biezām fasādēm	**801ZA00S**
	Fasādēm, kas plānākas par 23 mm, aizsargu pret nodilumu var izmantot fasādes papildu aizsardzībai	
Komplektā ietilpst:		
3 x	Kabatas ārpuses aizsargs pret nodilumu (POAS)	

Skrūves		
	6 x 14.5 mm eiroskrūves, niķelētas	**661.1450.HG**
	4 x 35 mm skrūves kokam, niķelētas	**664.3500**

Kabatas savienotājs		
	Aizmugurējais kabatas savienotājs, kabatas savienotāja augstums (POVH) 10 mm	**801V5002**
Papildu kabatas savienotājs atvirzītai cokola kājai		

EXPANDO T – plānām fasādēm		
	EXPANDO T – atsevišķs dībelis	**70T4532T**
EXPANDO T piemērots plānām fasādēm – skatīt 81. lpp.		
Ja fasādei izmantotā materiāla biezums ir mazāks par 18 mm, iesakām izmēģinājuma uzstādīšanu		
Skrūves nav iekļautas piegādes komplektā		

Projektēšana

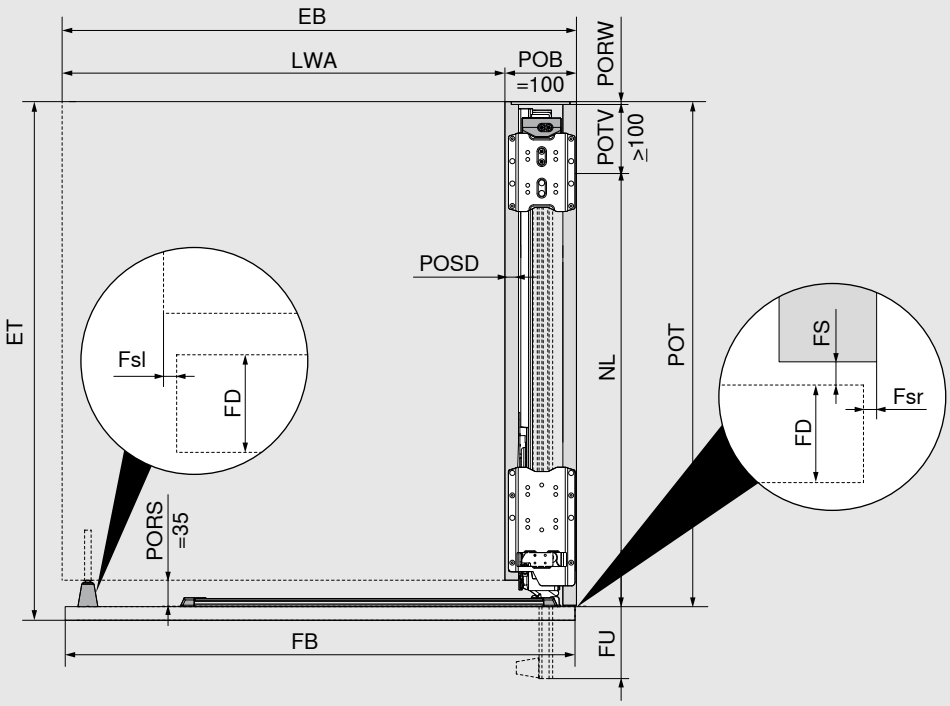

Uzstādīšanas dziļums / kabatas dziļums
ET = POT + FS (2 mm) + FD
Min. POT = NL + POTV (≥ 100 mm) + PORW (≥ 3 mm)
Uzstādīšanas platums / iekšējais platums konstrukcijā
EB = LWA + POB (100 mm)
FB = EB - Fsl - Fsr Fsl/Fsr = 1.0–4.0 mm
Maks. NL = FB + 8 mm
FU = FB - NL + 15 mm (min. FU = 7 mm)
FD = 18–26 mm

- Piezāģējot profilus pēc izmēra, fasādes izvirzījumu (FU) var pielāgot.
- Lai nodrošinātu optimālu funkcionalitāti, fasādes kabatas nodalījuma iekšpusē ir nedaudz sasvērtas.
- Atsevišķai vai blakus darba virsmas zonai esošajai konstrukcijai nepieciešams nobeiguma panelis.
- Iekšējais platums konstrukcijā nosaka maksimālo platumu, kas pieejams iekšējai konstrukcijai.
- Ja fasādes materiāla biezums (FD) ir plānāks par 18 mm (iespējams atkarībā no materiāla/stabilitātes), iesakām izmēģinājuma uzstādīšanu.

EB	Uzstādīšanas platums
ET	Uzstādīšanas dziļums
Fsl	Atstarpe, kreisā puse
Fsr	Atstarpe, labā puse
FB	Fasādes platums
FD	Fasādes biezums
FS	Fasādes atstarpe
FU	Fasādes izvirzījums
LWA	Iekšējais platums konstrukcijā
NL	Nominālais garums
POB	Kabatas platums
POT	Kabatas dziļums
PORS	Kabatas mugursienas frēzējums
PORW	Kabatas mugursiena
POSD	Kabatas sānu malas biezums
POTV	Kabatas dziļuma zudums

Projektēšana

Minimālā atstarpe sānos

No kabatas līdz kabatai / nākamajam korpusam

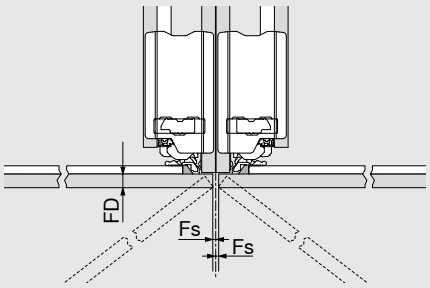

No kabatas līdz sienai / dekoratīvajam panelim

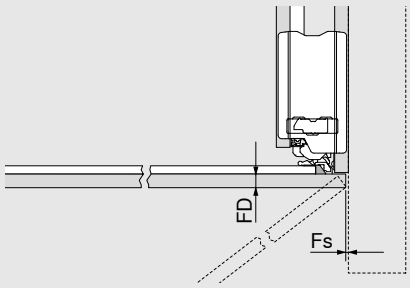

FD (mm)	Min. Fs (mm)
18 –20	2
20.1–23	2.5
23.1–26	3

FD	Fasādes biezums
Fs	Sānu atstarpe

Uzstādīšanas augstums, fasādes augstums

Konstrukcija ar cokolu

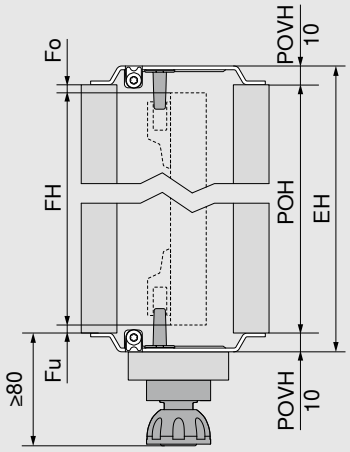

FH = POH - Fo - Fu

EH = POH + POVH augšā un apakšā

POVH 10 mm: atstarpe 0–6 mm

- Ņemiet vērā, ka uzstādīšanas gaitā kabatai jābūt sasvērtai.
- Minimālajam attālumam līdz nākamajam kustīgajam elementam augšpusē jābūt 3 mm, bet statiskiem elementiem jāievēro 6 mm atstatums, lai ievietotu fasādi
- Projektēšanas gaitā jāņem vērā kabatas savienotāja augstums
- Minimālais cokola augstums – 80 mm

EH	Uzstādīšanas augstums
Fo	Atstarpe augšpusē
Fu	Atstarpe apakšpusē
FH	Fasādes augstums
POH	Kabatas augstums
POVH	Kabatas savienotāja augstums

Konstrukcija ar atvirzītu cokolu

Papildu aizmugurējais kabatas savienotājs

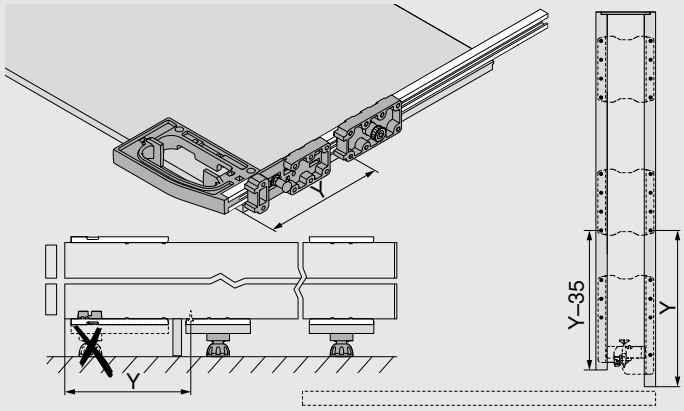

Projektēšana

Uzstādīšanas augstums, fasādes augstums

Konstrukcija bez cokola

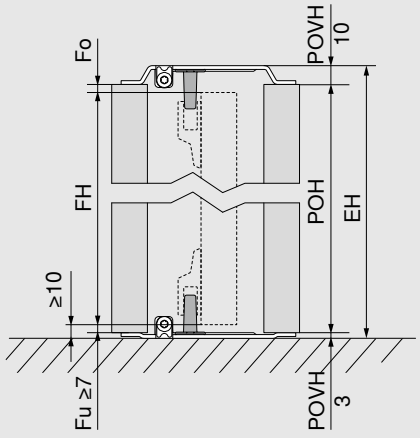

FH = POH - Fo - Fu

EH = POH + POVH augšā un apakšā

POVH augšā 10 mm: atstarpe 0–6 mm

POVH apakšā 3 mm: atstarpe 7–13 mm

- Ņemiet vērā, ka uzstādīšanas gaitā kabatai jābūt sasvērtai.
- Minimālais attālums no apakšējās malas līdz grīdai vai nākamajam elementam apakšā ir 10 mm
- Minimālajam attālumam līdz nākamajam kustīgajam elementam augšpusē jābūt 3 mm, bet statiskiem elementiem jāievēro 6 mm atstatums, lai ievietotu fasādi
- Projektēšanas gaitā jāņem vērā kabatas savienotāja augstums

EH	Uzstādīšanas augstums
Fo	Atstarpe augšpusē
Fu	Atstarpe apakšpusē
FH	Fasādes augstums
POH	Kabatas augstums
POVH	Kabatas savienotāja augstums

Uzstādīšanas augstums, fasādes augstums

Uz darba virsmas uzstādīts korpuss

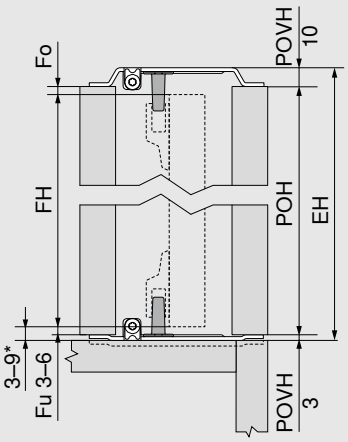

* Ja attālums starp fasādi un nākamo elementu apakšā ir < 6 mm, kabatas savienotājs jāiestrādā darba virsmā

FH = POH - Fo - Fu

EH = POH + POVH augšā un apakšā

POVH augšā 10 mm: atstarpe 0–6 mm

POVH apakšā 3 mm: atstarpe 3–6 mm

- Ņemiet vērā, ka uzstādīšanas gaitā kabatai jābūt sasvērtai.
- Minimālais attālums starp fasādi un nākamo elementu zemāk ar fasādi vienā līmenī (piemēram, darba virsma nav redzama) ir 3 mm
- Minimālais attālums starp fasādi un nākamo elementu zemāk ar izvirzītu elementu (piemēram, darba virsma ir redzama) ir 6 mm
- Minimālais attālums līdz nākamajam kustīgajam elementam augšpusē ir 3 mm, bet statiskiem elementiem jāievēro 6 mm atstatums, lai ievietotu fasādi
- Sānu malās ieteicams veikt izmēģinājuma uzstādīšanu
- Projektēšanas gaitā jāņem vērā kabatas savienotāja augstums
- Attālumu starp fasādi un nākamo elementu augšā un apakšā veido Fu vai Fo + kabatas savienotāja augstuma vērtība

EH	Uzstādīšanas augstums
Fo	Atstarpe augšpusē
Fu	Atstarpe apakšpusē
FH	Fasādes augstums
POH	Kabatas augstums
POVH	Kabatas savienotāja augstums

Projektēšana

Katras fasādes maks. svars (kg) uz darba virsmas uzstādītiem korpusiem

Fasādes augstums FH (mm)	Fasādes platums FB (mm)						
	450	500	550	600	650	700	750
1130–1349	22	20	18	16	15	14	13
1350–1499	23	21	19	18	17	16	15
1500–1649	25	23	21	19	18	17	16
1650–1799	27	25	23	21	20	19	18

Piezīme

- Maksimālais fasādes platums, projektējot uz darba virsmas uzstādītu korpusu, ir 750 mm
- Maksimālais kabatas augstums, projektējot uz darba virsmas uzstādītu korpusu, ir 1806 mm

Iekšējais augstums un iekšējais dziļums konstrukcijā

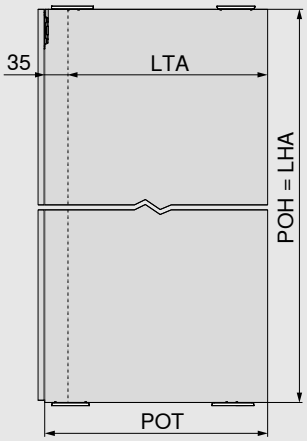

LHA = POH

LTA = POT - 35 mm

- Iekšējais augstums / iekšējais dziļums konstrukcijā nosaka maksimālo augstumu/dziļumu, kas pieejams iekšējai konstrukcijai.

LHA	Iekšējais augstums konstrukcijā
LTA	Iekšējais dziļums konstrukcijā
POH	Kabatas augstums
POT	Kabatas dziļums

REVEGO uno + uno – vienas atsevišķas durvis labajā pusē un vienas atsevišķas durvis kreisajā pusē

Nepieciešamā vieta			
Uzstādīšanas izmēri (mm)	**Uzstādīšanas platums EB**	**Uzstādīšanas augstums EH**	**Uzstādīšanas dziļums ET**
	900–1800	1155–3012	no 573
Iekšējie izmēri konstrukcijā (mm)	**Iekšējais platums konstrukcijā LWA**	**Iekšējais augstums konstrukcijā LHA**	**Iekšējais dziļums konstrukcijā LTA**
	līdz 1600	līdz 2999	no 518
Kabatas izmēri (mm)	**Kabatas platums POB**	**Kabatas augstums POH**	**Kabatas dziļums POT**
	100	1142–2999	no 553
Fasādes izmēri (mm)	**Fasādes platums FB**	**Fasādes augstums FH**	**Fasādes biezums FD**
	442–898	1130–2980	18–26
Fasādes svars FG	līdz 35 kg katrai fasādei		

Pārskats

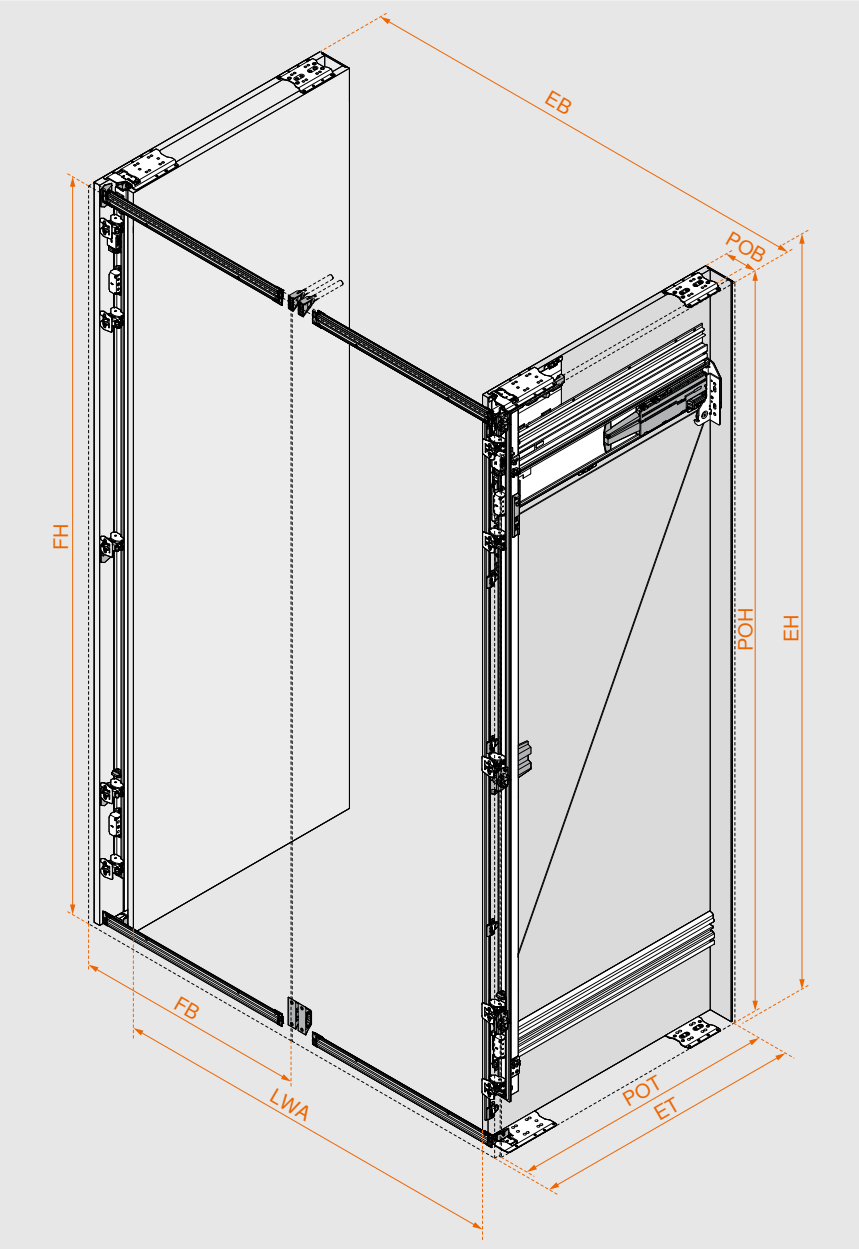

Viegla furnitūras izvēle

Ar izstrādājumu konfiguratoru viegli izvēlēties furnitūru un noteikt urbumu pozīcijas.

Kopā ar katra izstrādājuma konfigurāciju saņemsiet ne tikai pārbaudītus detaļu sarakstus, bet arī ražošanas rasējumus, koka detaļu un furnitūras piezāģēšanas sarakstus, 3D CAD datus savai dizaina programmatūrai, kā arī CAM programmām, ieskaitot urbšanas informāciju tiešai apstrādei ar savu CNC iekārtu.

Ievadiet tīmekļa kodu izstrādājumu konfiguratorā, noklikšķiniet uz īsā URL vai noskenējiet QR kodu. Vai jums vēl nav digitālo pakalpojumu pieteikšanās informācijas?
Reģistrējieties šeit un iegūstiet piekļuvi bez maksas.

Tīmekļa kods **DQDN1C**

Izstrādājumu konfigurators
www.blum.com/rev9

Montāža un regulēšana
www.blum.com/rev5

Komponentu pārskats

Kabata

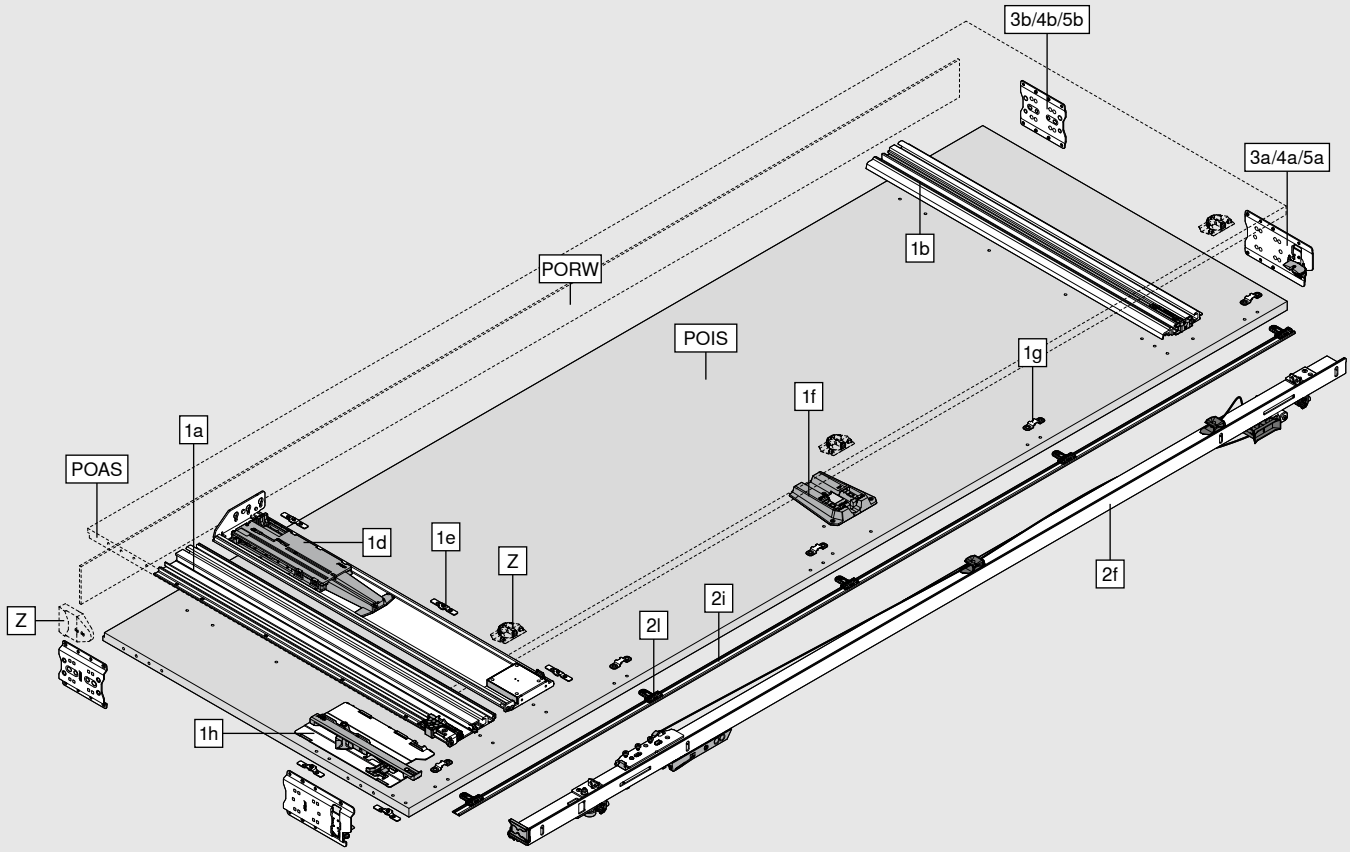

Komplektā ietilpst:	
1a	Augšējais kabatas profils
1b	Apakšējais kabatas profils
1d	TIP-ON komplekts kabatas nodalījumam
1e	Fiksatori
1f	BLUMOTION kabatas nodalījumam
1g	Kabatas nodalījuma dekoratīvās joslas stiprinājums
1h	BLUMATIC vienība
2f	Viras stiprinājums
2i	Kabatas nodalījuma dekoratīvā uzlika
2l	Kabatas nodalījuma dekoratīvās uzlikas stiprinājums
3a/4a/5a	Priekšējais kabatas savienotājs
3b/4b/5b	Aizmugurējais kabatas savienotājs
Z	Adapters elektroierīces izslēgšanai
	Aizsargs pret nodilumu
POAS	Kabatas ārpuse
POIS	Kabatas iekšpuse
PORW	Kabatas mugursiena

Komponentu pārskats

Fasāde

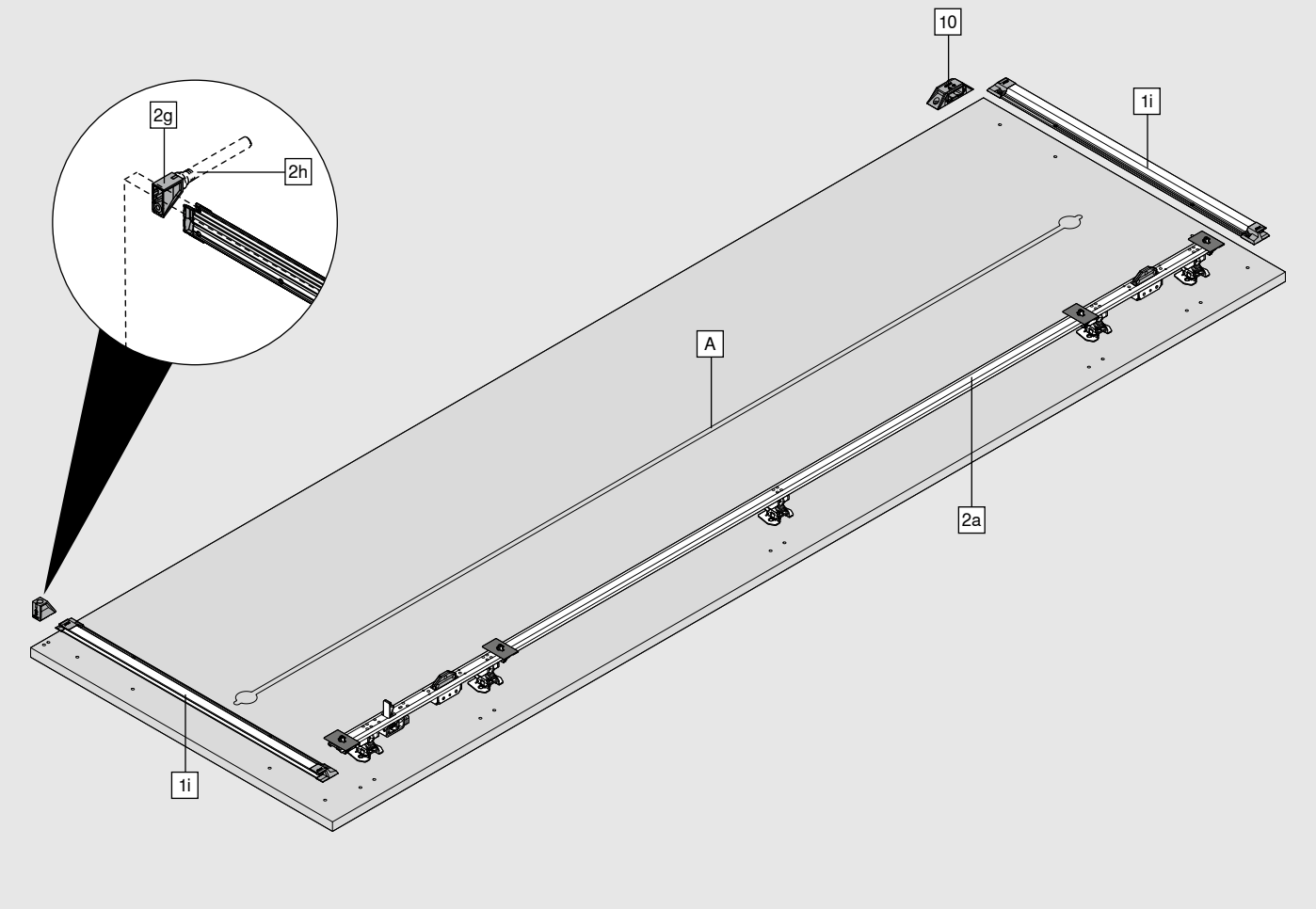

Komplektā ietilpst:	
1i	Durvju stabilizators
2a	Viras josla
2g	TIP-ON starplika
2h	TIP-ON, iesk. pretplāksni
10	Balsts starp durvju daļām

A Iesakām izmantot vismaz vienu durvju spriegotāju, kura maksimālais uzstādīšanas augstums nepārsniedz 3 mm. Kabatā nedrīkst izmantot durvju spriegotājus, kas augstāki par 3 mm.

Pasūtīšanas informācija

1	Kabatas profila komplekts ar TIP-ON			
	Nominālais garums NL (mm)	**Min. kabatas dziļums POT* (mm)**	**Kreisais**	**Labais**
	450	550	801P450E.L3	801P450E.R3
	500	600	801P500E.L3	801P500E.R3
	600	700	801P600E.L3	801P600E.R3
	700	800	801P700E.L3	801P700E.R3
	800	900	801P800E.L3	801P800E.R3

* Specifikācija bez kabatas mugursienas. Nepieciešama mugursienas konstrukcija, kuras biezums ir vismaz 3 mm. Kabatas profilus un TIP-ON komplektu kabatas nodalījumam var saīsināt līdz jebkādam nominālajam garumam.

Komplektā ietilpst:		
1a	**1 x**	Augšējais kabatas profils
1b	**1 x**	Apakšējais kabatas profils
1d	**1 x**	TIP-ON komplekts kabatas nodalījumam
1e	**5 x**	Fiksatori
1f	**1 x**	BLUMOTION kabatas nodalījumam
1g	**5 x**	Kabatas nodalījuma dekoratīvās joslas stiprinājums
1h	**1 x**	BLUMATIC vienība
1i	**2 x**	Durvju stabilizators: vadotnes profils, iesk. gala vāciņu, melns, anodēts

Pasūtīšanas komplekts katrai atsevišķo durvju daļai, 1 gab. kreisajai un 1 gab. labajai

2	Viras stiprinājuma komplekts		
	Kabatas augstums (mm)	**Kreisais**	**Labais**
	1142–1356	801T1140.L3	801T1140.R3
	1357–1506	801T1350.L3	801T1350.R3
	1507–1656	801T1500.L3	801T1500.R3
	1657–1806	801T1650.L3	801T1650.R3
	1807–1956	801T1800.L3	801T1800.R3
	1957–2106	801T1950.L3	801T1950.R3
	2107–2256	801T2100.L3	801T2100.R3
	2257–2406	801T2250.L3	801T2250.R3
	2407–2556	801T2400.L3	801T2400.R3
	2557–2706	801T2550.L3	801T2550.R3
	2707–2856	801T2700.L3	801T2700.R3
	2857–2999	801T2850.L3	801T2850.R3

Dekoratīvās uzlikas jāsaīsina līdz nepieciešamajam garumam

Komplektā ietilpst:		
2a	**1 x**	Viras dekoratīvās uzlikas josla, melna
2f	**1 x**	Viras stiprinājums
2g	**1 x**	TIP-ON starplika
2h	**1 x**	TIP-ON, iesk. pretplāksni, melns
2i	**1 x**	Kabatas nodalījuma dekoratīvā uzlika, melna, anodēta
2l	**3–5 x**	Kabatas nodalījuma dekoratīvās uzlikas stiprinājumi
-	**21 x**	Eiroskrūves 1i, 2a, 2g un 10, 6 x 14.5 mm, melnā krāsā

Pasūtīšanas komplekts katrai atsevišķo durvju daļai, 1 gab. kreisajai un 1 gab. labajai

Pasūtīšanas informācija

Kabatas savienotāja komplekts				
3	Konstrukcija ar cokolu			
	Kabatas sānu malas biezums (mm)	Krāsa		
	15–19	Melna		801V505B
Kabatas savienotājs augšā + apakšā: POVH 10 mm, lai atstarpe būtu 0–6 mm				
POVH Kabatas savienotāja augstums				
Komplektā ietilpst:				
3a	2 x	Priekšējais kabatas savienotājs		
3b	2 x	Aizmugurējais kabatas savienotājs		
Pasūtīt 1 gab. katrām atsevišķām durvīm				

Kabatas savienotāja komplekts				
4	Konstrukcija bez cokola			
	Kabatas sānu malas biezums (mm)	Krāsa	Kreisais	Labais
	15–19	Melna	801V605B.L1	801V605B.R1
Kabatas savienotājs augšā: POVH 10 mm, lai atstarpe būtu 0–6 mm				
Kabatas savienotājs apakšā: POVH 3 mm, lai atstarpe būtu 7–13 mm				
POVH Kabatas savienotāja augstums				
Komplektā ietilpst:				
4a	2 x	Priekšējais kabatas savienotājs		
4b	2 x	Aizmugurējais kabatas savienotājs		
Pasūtīšanas komplekts katrai atsevišķo durvju daļai, 1 gab. kreisajai un 1 gab. labajai				

Kabatas savienotāja komplekts				
5	Uz darba virsmas uzstādīts korpuss			
	Kabatas sānu malas biezums (mm)	Krāsa	Kreisais	Labais
	15–19	Melna	801V705B.L3	801V705B.R3
Kabatas savienotājs augšā: POVH 10 mm, lai atstarpe būtu 0–6 mm				
Kabatas savienotājs apakšā: POVH 3 mm, lai atstarpe būtu 3–6 mm				
POVH Kabatas savienotāja augstums				
Komplektā ietilpst:				
5a	2 x	Priekšējais kabatas savienotājs		
5b	2 x	Aizmugurējais kabatas savienotājs		
Pasūtīšanas komplekts katrai atsevišķo durvju daļai, 1 gab. kreisajai un 1 gab. labajai				

10	Montāžas komplekts divām atsevišķām durvīm kopā	
	Krāsa	
	Melna	800ZA02S
Komplektā ietilpst:		
1 x	Balsts starp durvju daļām (kreisā + labā puse)	

Pasūtīšanas informācija

Z	Piederumi

Adapters elektroierīces izslēgšanai		
		801ZG0BS
	Piemērots tikai elektrisko ierīču izslēgšanai ar Halemeier GmbH magnētisko kontaktu (detaļas numurs 3623011) (www.halemeier.de)	
	Saistību atruna: Blum neuzņemas nekādu atbildību par elektroierīču izslēgšanās funkciju	
Komplektā ietilpst:		
1 x	Kontaktslēdža adapters	
1 x	Gredzenveida magnēts ar pretplāksni	
4 x	M4 x 12 skrūves ar gremdgalvu kontaktslēdža adapteram	
2 x	M4 x 5 skrūves ar pusapaļu galvu kontaktslēdža adapteram	

Aizsargs pret nodilumu		
	Vismaz 23 mm biezām fasādēm	**801ZA00S**
	Fasādēm, kas plānākas par 23 mm, aizsargu pret nodilumu var izmantot fasādes papildu aizsardzībai	
Komplektā ietilpst:		
3 x	Kabatas ārpuses aizsargs pret nodilumu	

Skrūves		
	6 x 14.5 mm eiroskrūves, niķelētas	**661.1450.HG**
	4 x 35 mm skrūves kokam, niķelētas	**664.3500**

Kabatas savienotājs		
	Aizmugurējais kabatas savienotājs, kabatas savienotāja augstums (POVH) 10 mm	**801V5002**
Papildu kabatas savienotājs atvirzītai cokola kājai		

EXPANDO T – plānām fasādēm		
	EXPANDO T – atsevišķs dībelis	**70T4532T**
EXPANDO T piemērots plānām fasādēm – skatīt 81. lpp.		
Ja fasādei izmantotā materiāla biezums ir mazāks par 18 mm, iesakām izmēģinājuma uzstādīšanu		
Skrūves nav iekļautas piegādes komplektā		

Projektēšana

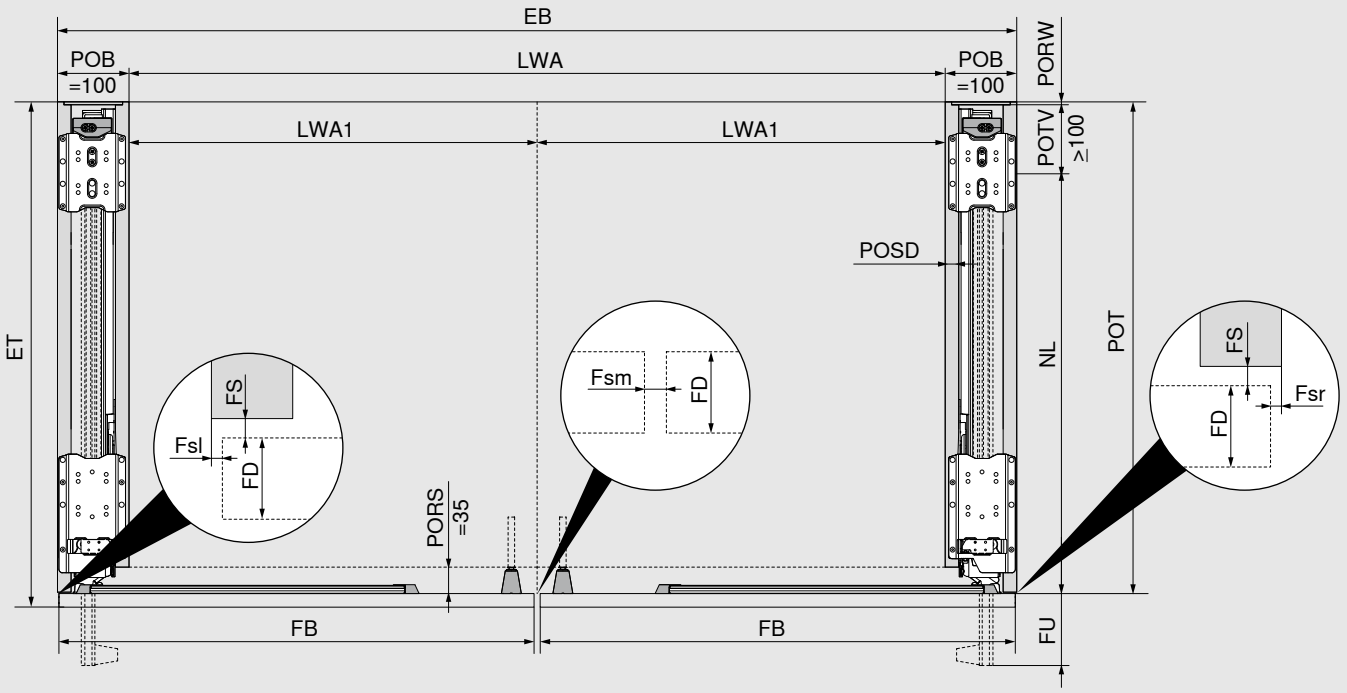

Uzstādīšanas dziļums / kabatas dziļums
ET = POT + FS (2 mm) + FD
Min. POT = NL + POTV (≥ 100 mm) + PORW (≥ 3 mm)
Uzstādīšanas platums / iekšējais platums konstrukcijā
EB = 2 x LWA1 + 2 x POB (100 + 100 mm)
FB = EB - Fsl - Fsr Fsl/Fsr = 1.0–4.0 mm; Fsm = 2.0–8.0 mm FD = 18–26 mm
Maks. NL = FB + 8 mm
FU = FB - NL + 15 mm (min. FU = 7 mm)
FD = 18–26 mm

- Fasādes izvirzījumu (FU) var pielāgot, piezāģējot profilus pēc izmēra.
- Lai nodrošinātu optimālu funkcionalitāti, fasādes kabatas nodalījuma iekšpusē ir nedaudz sasvērtas.
- Atsevišķai vai blakus darbvirsmas zonai esošajai konstrukcijai nepieciešama nobeiguma panelis.
- Iekšējais platums konstrukcijā nosaka maksimālo platumu, kas pieejams iekšējai konstrukcijai.
- Ja fasādes materiāla biezums (FD) ir plānāks par 18 mm (iespējams atkarībā no materiāla/stabilitātes), iesakām izmēģinājuma uzstādīšanu.

EB	Uzstādīšanas platums
ET	Uzstādīšanas dziļums
Fsl	Atstarpe, kreisā puse
Fsr	Atstarpe, labā puse
Fsm	Atstarpe centrā (starp fasādēm)
FB	Fasādes platums
FD	Fasādes biezums
FS	Fasādes atstarpe
FU	Fasādes izvirzījums
LWA	Iekšējais platums konstrukcijā
LWA1	Iekšējais platums konstrukcijā, vienas durvis
NL	Nominālais garums
POB	Kabatas platums
POT	Kabatas dziļums
PORS	Kabatas mugursienas frēzējums
PORW	Kabatas mugursiena
POSD	Kabatas sānu malas biezums
POTV	Kabatas dziļuma zudums

Projektēšana

Minimālā atstarpe sānos

No kabatas līdz kabatai / nākamajam korpusam

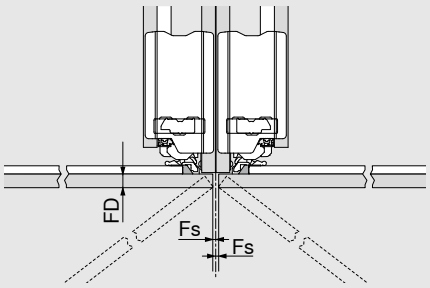

No kabatas līdz sienai / dekoratīvajam panelim

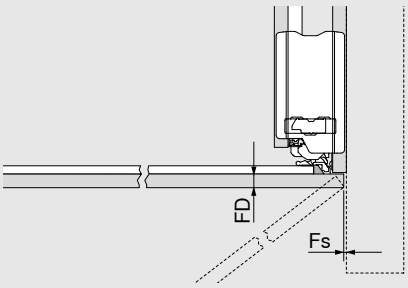

FD (mm)	Min. Fs (mm)
18 –20	2
20.1–23	2.5
23.1–26	3

FD	Fasādes biezums
Fs	Sānu atstarpe

Uzstādīšanas augstums, fasādes augstums

Konstrukcija ar cokolu

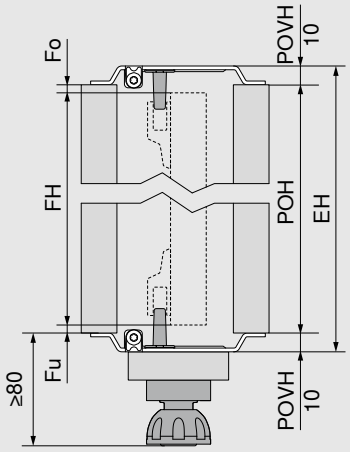

FH = POH - Fo - Fu

EH = POH + POVH augšā un apakšā

POVH 10 mm: atstarpe 0–6 mm

- Ņemiet vērā, ka, uzstādīšanas gaitā, kabatai jābūt sasvērtai.
- Minimālajam attālumam līdz nākamajam kustīgajam elementam augšpusē jābūt 3 mm, bet statiskiem elementiem jāievēro 6 mm atstatums, lai ievietotu fasādi
- Projektēšanas gaitā jāņem vērā kabatas savienotāja augstums
- Minimālais cokola augstums – 80 mm

EH	Uzstādīšanas augstums
Fo	Atstarpe augšpusē
Fu	Atstarpe apakšpusē
FH	Fasādes augstums
POH	Kabatas augstums
POVH	Kabatas savienotāja augstums

Konstrukcija ar atvirzītu cokolu

Papildu aizmugurējais kabatas savienotājs

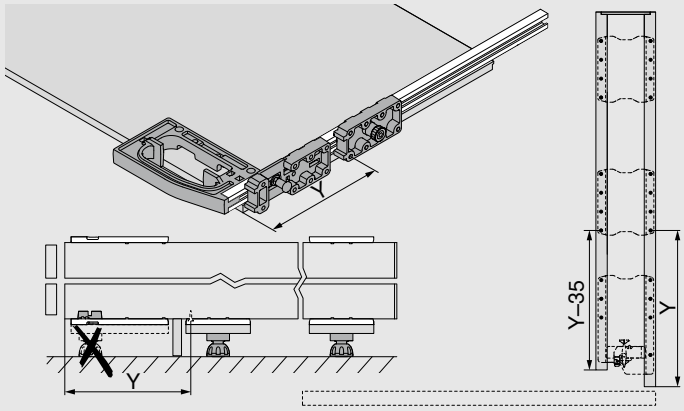

Projektēšana

Uzstādīšanas augstums, fasādes augstums

Konstrukcija bez cokola

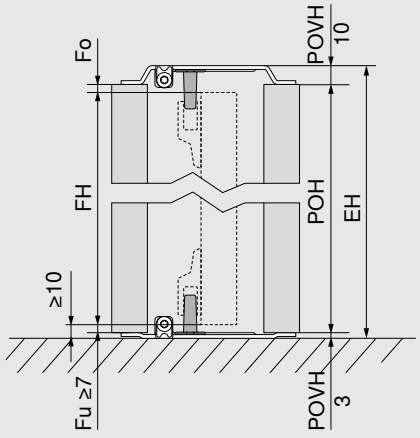

FH = POH - Fo - Fu

EH = POH + POVH augšā un apakšā

POVH augšā 10 mm: atstarpe 0–6 mm

POVH apakšā 3 mm: atstarpe 7–13 mm

- Ņemiet vērā, ka uzstādīšanas gaitā kabatai jābūt sasvērtai.
- Minimālais attālums no apakšējās malas līdz grīdai vai nākamajam elementam apakšā ir 10 mm
- Minimālajam attālumam līdz nākamajam kustīgajam elementam augšpusē jābūt 3 mm, bet statiskiem elementiem jāievēro 6 mm atstatums, lai ievietotu fasādi
- Projektēšanas gaitā jāņem vērā kabatas savienotāja augstums

EH	Uzstādīšanas augstums
Fo	Atstarpe augšpusē
Fu	Atstarpe apakšpusē
FH	Fasādes augstums
POH	Kabatas augstums
POVH	Kabatas savienotāja augstums

Uzstādīšanas augstums, fasādes augstums

Uz darba virsmas uzstādīts korpuss

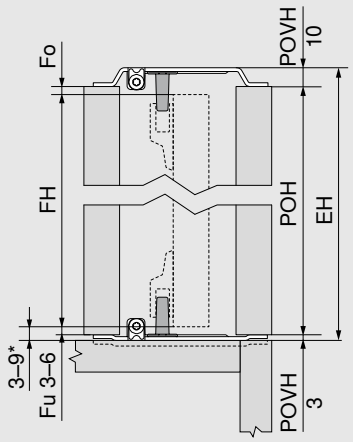

* Ja attālums starp fasādi un nākamo elementu apakšā ir < 6 mm, kabatas savienotājs jāiestrādā darba virsmā

FH = POH - Fo - Fu

EH = POH + POVH augšā un apakšā

POVH augšā 10 mm: atstarpe 0–6 mm

POVH apakšā 3 mm: atstarpe 3–6 mm

- Ņemiet vērā, ka uzstādīšanas gaitā kabatai jābūt sasvērtai.
- Minimālais attālums starp fasādi un nākamo elementu zemāk ar fasādi vienā līmenī (piemēram, darba virsma nav redzama) ir 3 mm
- Minimālais attālums starp fasādi un nākamo elementu zemāk ar izvirzītu elementu (piemēram, darba virsma ir redzama) ir 6 mm
- Minimālais attālums līdz nākamajam kustīgajam elementam augšpusē ir 3 mm, bet statiskiem elementiem jāievēro 6 mm atstatums, lai ievietotu fasādi
- Sānu malās ieteicams veikt izmēģinājuma uzstādīšanu
- Projektēšanas gaitā jāņem vērā kabatas savienotāja augstums
- Attālumu starp fasādi un nākamo elementu augšā un apakšā veido Fu vai Fo + kabatas savienotāja augstuma vērtība

EH	Uzstādīšanas augstums
Fo	Atstarpe augšpusē
Fu	Atstarpe apakšpusē
FH	Fasādes augstums
POH	Kabatas augstums
POVH	Kabatas savienotāja augstums

Projektēšana

Katras fasādes maks. svars (kg) uz darba virsmas uzstādītiem korpusiem

Fasādes augstums FH (mm)	Fasādes platums FB (mm)						
	450	500	550	600	650	700	750
1130–1349	22	20	18	16	15	14	13
1350–1499	23	21	19	18	17	16	15
1500–1649	25	23	21	19	18	17	16
1650–1799	27	25	23	21	20	19	18

Piezīme

- Maksimālais fasādes platums, projektējot uz darba virsmas uzstādītu korpusu, ir 750 mm
- Maksimālais kabatas augstums, projektējot uz darba virsmas uzstādītu korpusu, ir 1806 mm

Iekšējais augstums un iekšējais dziļums konstrukcijā

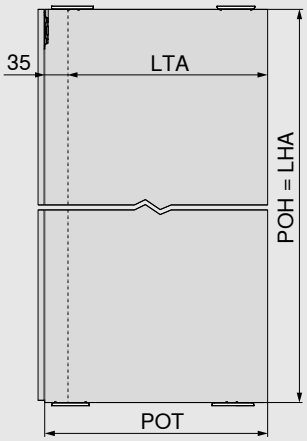

LHA = POH

LTA = POT - 35 mm

- Iekšējais augstums / iekšējais dziļums konstrukcijā nosaka maksimālo augstumu/dziļumu, kas pieejams iekšējai konstrukcijai.

LHA	Iekšējais augstums konstrukcijā
LTA	Iekšējais dziļums konstrukcijā
POH	Kabatas augstums
POT	Kabatas dziļums

Balsts starp durvju daļām

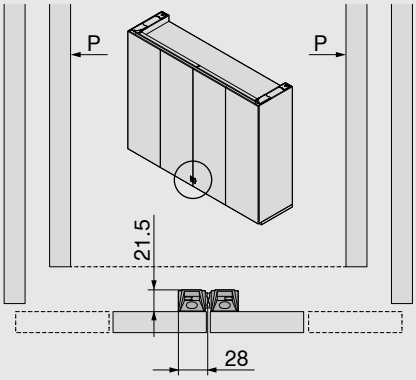

- Balsta vienas atsevišķas durvis pret dubultām durvīm, divas atsevišķas durvis vienu pret otru vai divas dubultas durvis vienu pret otru

P	Kabata

REVEGO duo – dubultas durvis, pa labi vai pa kreisi

Nepieciešamā vieta			
Uzstādīšanas izmēri (mm)	**Uzstādīšanas platums EB**	**Uzstādīšanas augstums EH**	**Uzstādīšanas dziļums ET**
	900–1500	1155–3012	no 573
Iekšējie izmēri konstrukcijā (mm)	**Iekšējais platums konstrukcijā LWA**	**Iekšējais augstums konstrukcijā LHA**	**Iekšējais dziļums konstrukcijā LTA**
	līdz 1350	līdz 2884	no 483
Kabatas izmēri (mm)	**Kabatas platums POB**	**Kabatas augstums POH**	**Kabatas dziļums POT**
	150	1142–2999	no 553
Fasādes izmēri (mm)	**Fasādes platums FB**	**Fasādes augstums FH**	**Fasādes biezums FD**
	442–748	1130–2980	18–26
Fasādes svars FG	līdz 35 kg katrai fasādei		

Pārskats

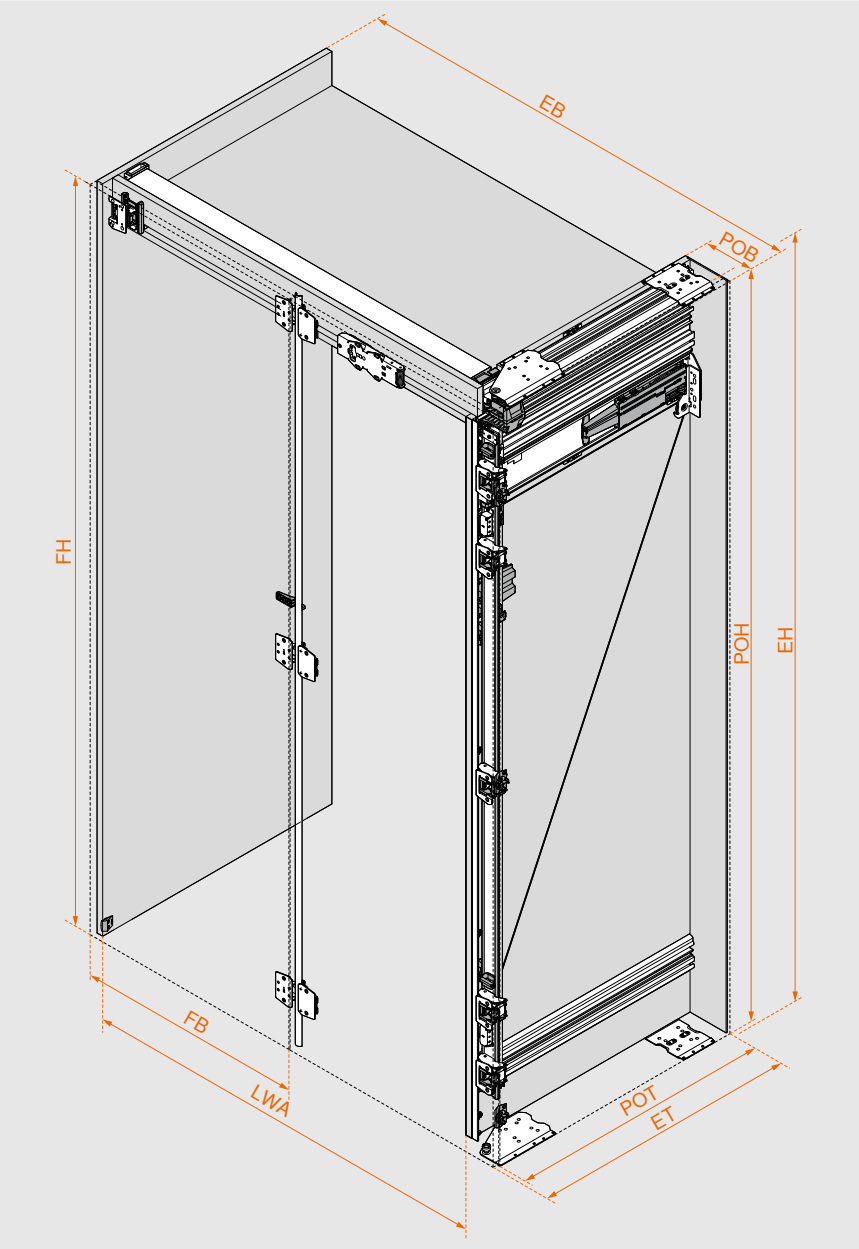

Viegla furnitūras izvēle

Ar izstrādājumu konfiguratoru viegli izvēlēties furnitūru un noteikt urbumu pozīcijas.

Kopā ar katra izstrādājuma konfigurāciju saņemsiet ne tikai pārbaudītus detaļu sarakstus, bet arī ražošanas rasējumus, koka detaļu un furnitūras piezāģēšanas sarakstus, 3D CAD datus savai dizaina programmatūrai, kā arī CAM programmām, ieskaitot urbšanas informāciju tiešai apstrādei ar savu CNC iekārtu.

Ievadiet tīmekļa kodu izstrādājumu konfiguratorā, noklikšķiniet uz īsā URL vai noskenējiet QR kodu. Vai jums vēl nav digitālo pakalpojumu pieteikšanās informācijas?
Reģistrējieties šeit un iegūstiet piekļuvi bez maksas.

Tīmekļa kods	DQITIM

Izstrādājumu konfigurators
www.blum.com/rev10

Montāža un regulēšana
www.blum.com/rev6

Komponentu pārskats

Kabata

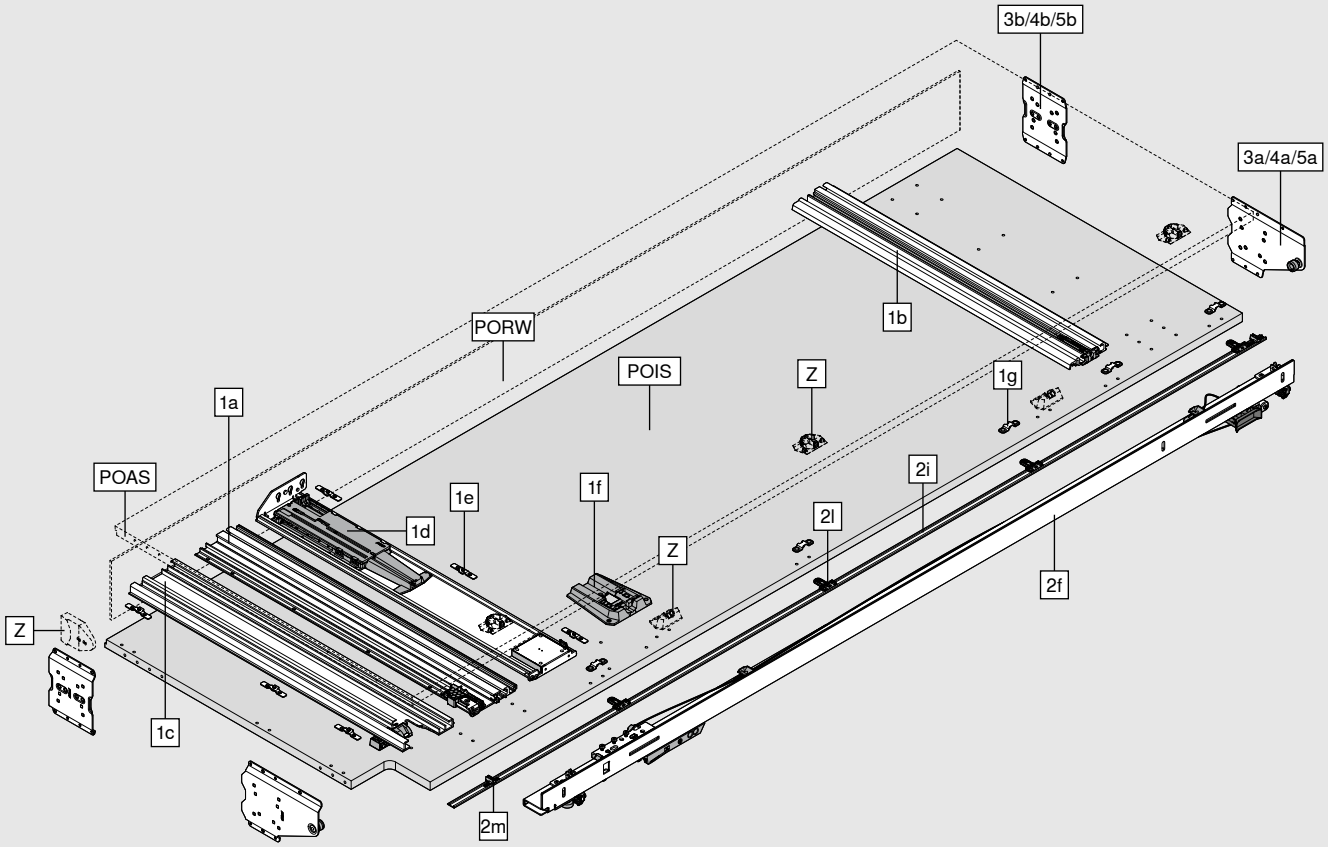

Komplektā ietilpst:	
1a	Augšējais kabatas profils
1b	Apakšējais kabatas profils
1c	Rullīšu profils
1d	TIP-ON komplekts kabatas nodalījumam
1e	Fiksatori
1f	BLUMOTION kabatas nodalījumam
1g	Kabatas nodalījuma dekoratīvās joslas stiprinājums
2f	Viras stiprinājums
2i	Kabatas nodalījuma dekoratīvā uzlika
2l	Kabatas nodalījuma dekoratīvās uzlikas stiprinājums
2m	Kabatas nodalījuma dekoratīvās uzlikas stiprinājums
3a/4a/5a	Priekšējais kabatas savienotājs
3b/4b/5b	Aizmugurējais kabatas savienotājs
Z	Adapters elektroierīces izslēgšanai
	Aizsargs pret nodilumu
POAS	Kabatas ārpuse
POIS	Kabatas iekšpuse
PORW	Kabatas mugursiena

Komponentu pārskats

Fasāde

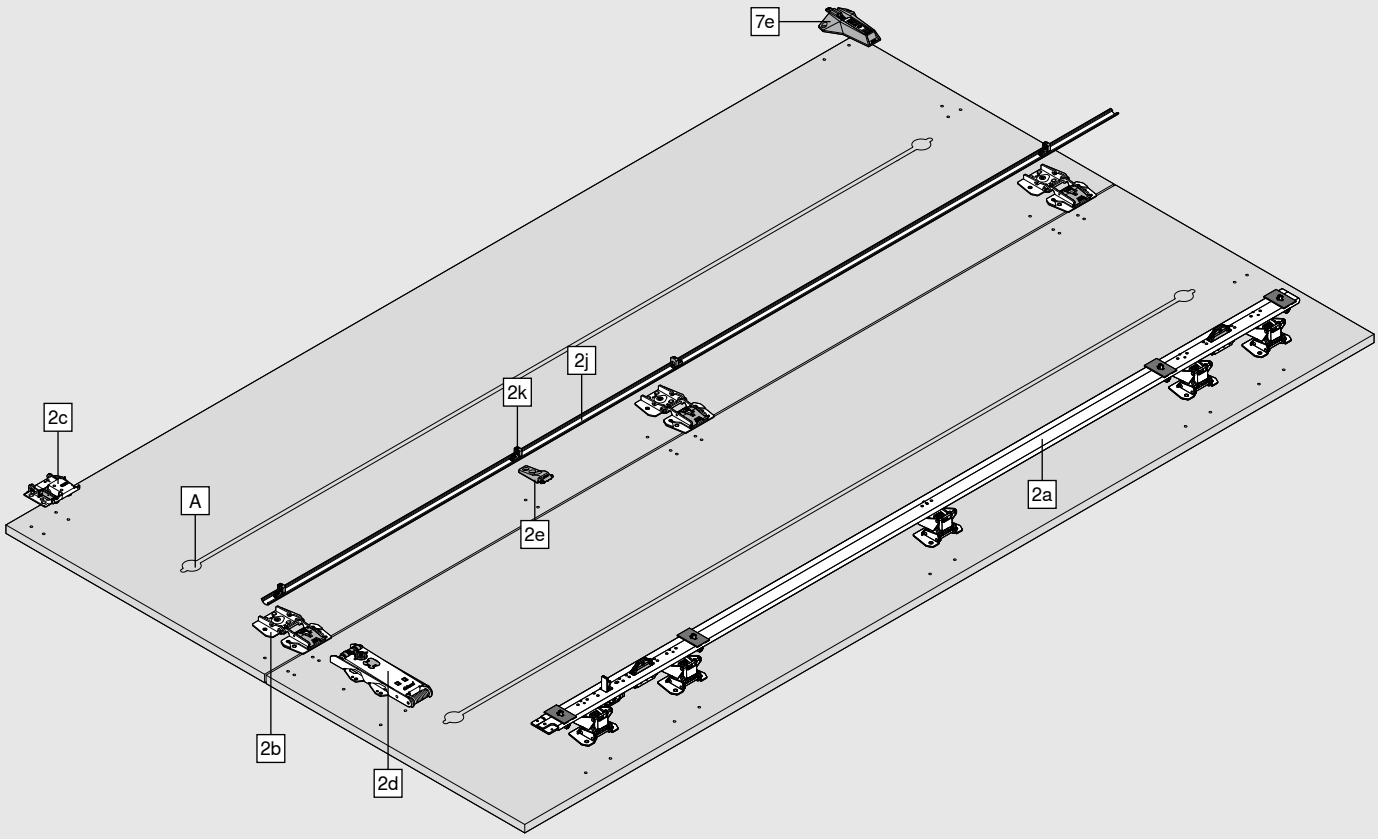

Komplektā ietilpst:

2a	Viras josla
2b	Vira starp fasādēm
2c	Rullīšu mehānisma vira
2d	TIP-ON durvīm
2e	Durvju dekoratīvās joslas balsts
2j	Durvju dekoratīvā josla
2k	Durvju dekoratīvās joslas stiprinājums
7e	Dekoratīvā paneļa / korpusa sāna durvju balsts

A Iesakām izmantot vismaz vienu durvju spriegotāju, kura maksimālais uzstādīšanas augstums nepārsniedz 20 mm.
Starp salokāmo fasāžu pāri pieejamā vieta ir 20 mm.

Komponentu pārskats

Vadotne

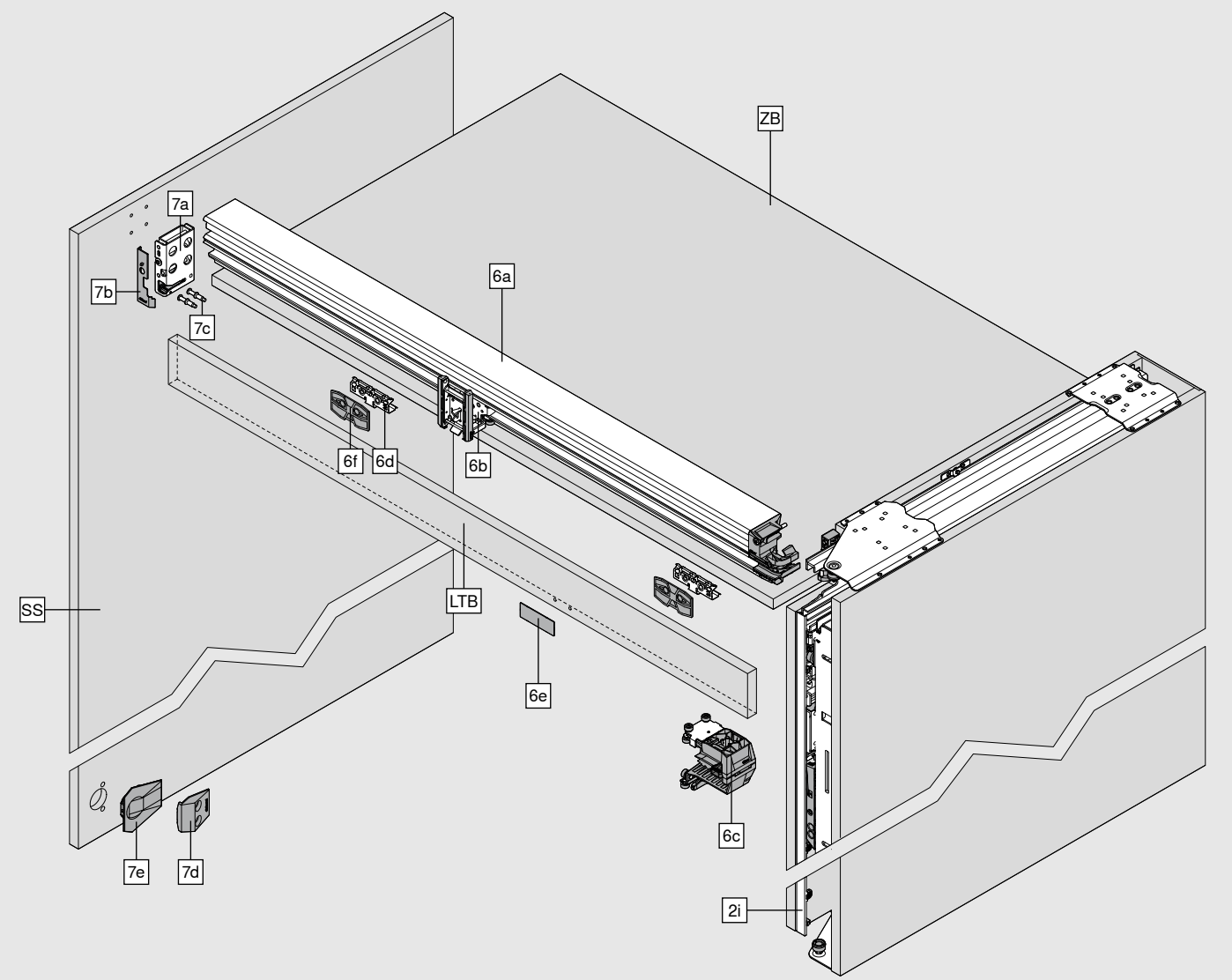

Komplektā ietilpst:	
2i	Kabatas nodalījuma dekoratīvā uzlika
6a	Vadotne
6b	Rullīšu mehānisms
6c	Rullīšu mehānisma bāze
6d	Vadotnes nosegpaneļa stiprinājums
6e	Pretplāksne
6f	Starplika vadotnēm
7a	Vadotnes stiprinājums
7b	Vadotnes stiprinājuma nosegs
7c	Vadotnes stiprinājuma tapa
7d	Durvju balsts nobeiguma paneļa pusē
7e	Dekoratīvā paneļa / korpusa sāna durvju balsts
SS	Nobeiguma panelis, pēc izvēles
ZB	Iestiprināts plaukts
LTB	Vadotnes nosegpanelis

Pasūtīšanas informācija

1	Kabatas profila komplekts ar TIP-ON			
	Nominālais garums NL (mm)	**Min. kabatas dziļums POT* (mm)**	**Kreisais**	**Labais**
	450	550	802P450D.L3	802P450D.R3
	525	625	802P525D.L3	802P525D.R3
	600	700	802P600D.L3	802P600D.R3
	675	775	802P675D.L3	802P675D.R3
	750	850	802P750D.L3	802P750D.R3

* Specifikācija bez kabatas mugursienas. Nepieciešama mugursienas konstrukcija, kuras biezums ir vismaz 3 mm.
Kabatas un rullīšu profilus, kā arī TIP-ON komplektu kabatas nodalījumam var saīsināt līdz jebkādam nominālajam garumam.

Komplektā ietilpst:		
1a	**1 x**	Augšējais kabatas profils
1b	**1 x**	Apakšējais kabatas profils
1c	**1 x**	Rullīšu profils
1d	**1 x**	TIP-ON komplekts kabatas nodalījumam
1e	**6 x**	Fiksatori
1f	**1 x**	BLUMOTION kabatas nodalījumam
1g	**5 x**	Kabatas nodalījuma dekoratīvās joslas stiprinājums

2	Viras stiprinājuma komplekts ar TIP-ON		
	Kabatas augstums (mm)	**Kreisais**	**Labais**
	1142–1356	802T1140.L3	802T1140.R3
	1357–1506	802T1350.L3	802T1350.R3
	1507–1656	802T1500.L3	802T1500.R3
	1657–1806	802T1650.L3	802T1650.R3
	1807–1956	802T1800.L3	802T1800.R3
	1957–2106	802T1950.L3	802T1950.R3
	2107–2256	802T2100.L3	802T2100.R3
	2257–2406	802T2250.L3	802T2250.R3
	2407–2556	802T2400.L3	802T2400.R3
	2557–2706	802T2550.L3	802T2550.R3
	2707–2856	802T2700.L3	802T2700.R3
	2857–2999	802T2850.L3	802T2850.R3

Dekoratīvās uzlikas jāsaīsina līdz nepieciešamajam garumam

Komplektā ietilpst:		
2a	**1 x**	Viras josla
2b	**5 x**	Vira starp fasādēm
2c	**1 x**	Rullīšu mehānisma vira
2d	**1 x**	TIP-ON durvīm
2e	**1 x**	Durvju dekoratīvās joslas balsts
2f	**1 x**	Viras stiprinājums
2i	**1 x**	Kabatas nodalījuma dekoratīvā uzlika, melna, anodēta
2j	**1 x**	Durvju dekoratīvā uzlika, melna, anodēta
2k	**4 x**	Durvju dekoratīvās joslas stiprinājums
2l	**2–5 x**	Kabatas nodalījuma dekoratīvās uzlikas stiprinājumi
2m	**1 x**	Kabatas nodalījuma dekoratīvās uzlikas stiprinājums

Pasūtīšanas informācija

Kabatas savienotāja komplekts				
3	Konstrukcija ar cokolu			
	Kabatas sānu malas biezums (mm)	Krāsa		
	15–17	Melna		802V560B
	18–19	Melna		802V580B
Kabatas savienotājs augšā + apakšā: POVH 10 mm, lai atstarpe būtu 0–6 mm				
POVH Kabatas savienotāja augstums				
Komplektā ietilpst:				
3a	2 x	Priekšējais kabatas savienotājs		
3b	2 x	Aizmugurējais kabatas savienotājs		

Kabatas savienotāja komplekts				
4	Konstrukcija bez cokola			
	Kabatas sānu malas biezums (mm)	Krāsa	Kreisais	Labais
	15–17	Melna	802V660B.L1	802V660B.R1
	18–19	Melna	802V680B.L1	802V680B.R1
Kabatas savienotājs augšā: POVH 10 mm, lai atstarpe būtu 0–6 mm				
Kabatas savienotājs apakšā: POVH 3 mm, lai atstarpe būtu 7–13 mm				
POVH Kabatas savienotāja augstums				
Komplektā ietilpst:				
4a	2 x	Priekšējais kabatas savienotājs		
4b	2 x	Aizmugurējais kabatas savienotājs		

Kabatas savienotāja komplekts				
5	Uz darba virsmas uzstādīts korpuss			
	Kabatas sānu malas biezums (mm)	Krāsa	Kreisais	Labais
	15–17	Melna	802V760B.L3	802V760B.R3
	18–19	Melna	802V780B.L3	802V780B.R3
Kabatas savienotājs augšā: POVH 10 mm, lai atstarpe būtu 0–6 mm				
Kabatas savienotājs apakšā: POVH 3 mm, lai atstarpe būtu 3–6 mm				
POVH Kabatas savienotāja augstums				
Komplektā ietilpst:				
5a	2 x	Priekšējais kabatas savienotājs		
5b	2 x	Aizmugurējais kabatas savienotājs		

6	Vadotnes komplekts			
	LWA dubultām durvīm (mm)	Krāsa	Kreisais	Labais
	1050	Melna, anodēta	802L1050DL3	802L1050DR3
	1200	Melna, anodēta	802L1200DL3	802L1200DR3
	1250	Melna, anodēta	802L1250DL3	802L1250DR3
	1350	Melna, anodēta	802L1350DL3	802L1350DR3
Vadotnes var saīsināt līdz nepieciešamajam garumam.				
LWA Iekšējais platums konstrukcijā				
Komplektā ietilpst:				
6a	1 x	Vadotne		
6b	1 x	Rullīšu mehānisms		
6c	1 x	Rullīšu mehānisma bāze		
6d	2 x	Vadotnes nosegpaneļu stiprinājums		
6e	1 x	Pretplāksne, melna		
6f	2 x	Starplika vadotnēm		

Pasūtīšanas informācija

7	Vienu dubultu durvju montāžas komplekts		
	Krāsa	**Kreisais**	**Labais**
	Melna	**802M0002.L2**	**802M0002.R2**
Komplektā ietilpst:			
7a	**1 x**	Vadotnes stiprinājums	
7b	**1 x**	Vadotnes stiprinājuma nosegs	
7c	**2 x**	Vadotnes stiprinājuma tapa	
7d	**1 x**	Durvju balsts nobeiguma paneļa pusē (var atlasīt atkarībā no uzstādīšanas varianta)	
7e	**1 x**	Dekoratīvā paneļa/korpusa sāna durvju balsts, iesk. stiprinājumu (var atlasīt atkarībā no uzstādīšanas situācijas)	

Z	Piederumi

Adapters elektroierīces izslēgšanai		
		802ZG0CS
	Piemērots tikai elektrisko ierīču izslēgšanai ar Halemeier GmbH magnētisko kontaktu (detaļas numurs 3623011) (www.halemeier.de)	
	Saistību atruna: Blum neuzņemas nekādu atbildību par elektroierīču izslēgšanās funkciju	
Komplektā ietilpst:		
1 x	Kontaktslēdža adapters	
1 x	Gredzenveida magnēts ar pretplāksni	
4 x	M4 x 12 skrūves ar gremdgalvu kontaktslēdža adapteram	
2 x	M4 x 5 skrūves ar pusapaļu galvu kontaktslēdža adapteram	

Aizsargs pret nodilumu		
	Vismaz 23 mm biezām fasādēm	**802ZA00S**
	Fasādēm, kas plānākas par 23 mm, aizsargu pret nodilumu var izmantot fasādes papildu aizsardzībai	
Komplektā ietilpst:		
3 x	Kabatas ārpuses aizsargs pret nodilumu	
2 x	Kabatas iekšpuses aizsargs pret nodilumu	

Skrūves		
	6 x 14.5 mm eiroskrūves, niķelētas	**661.1450.HG**
	4 x 35 mm skrūves kokam, niķelētas	**664.3500**

Kabatas savienotājs		
	Aizmugurējais kabatas savienotājs, kabatas savienotāja augstums (POVH) 10 mm	**802V5002**
Papildu kabatas savienotājs atvirzītai cokola kājai		

EXPANDO T – plānām fasādēm		
	EXPANDO T – atsevišķs stiprinājums	**70T4532T**
EXPANDO T piemērots plānām fasādēm – skatīt 81. lpp.		
Ja fasādei izmantotā materiāla biezums ir mazāks par 18 mm, iesakām izmēģinājuma uzstādīšanu		
Skrūves nav iekļautas piegādes komplektā		

Projektēšana

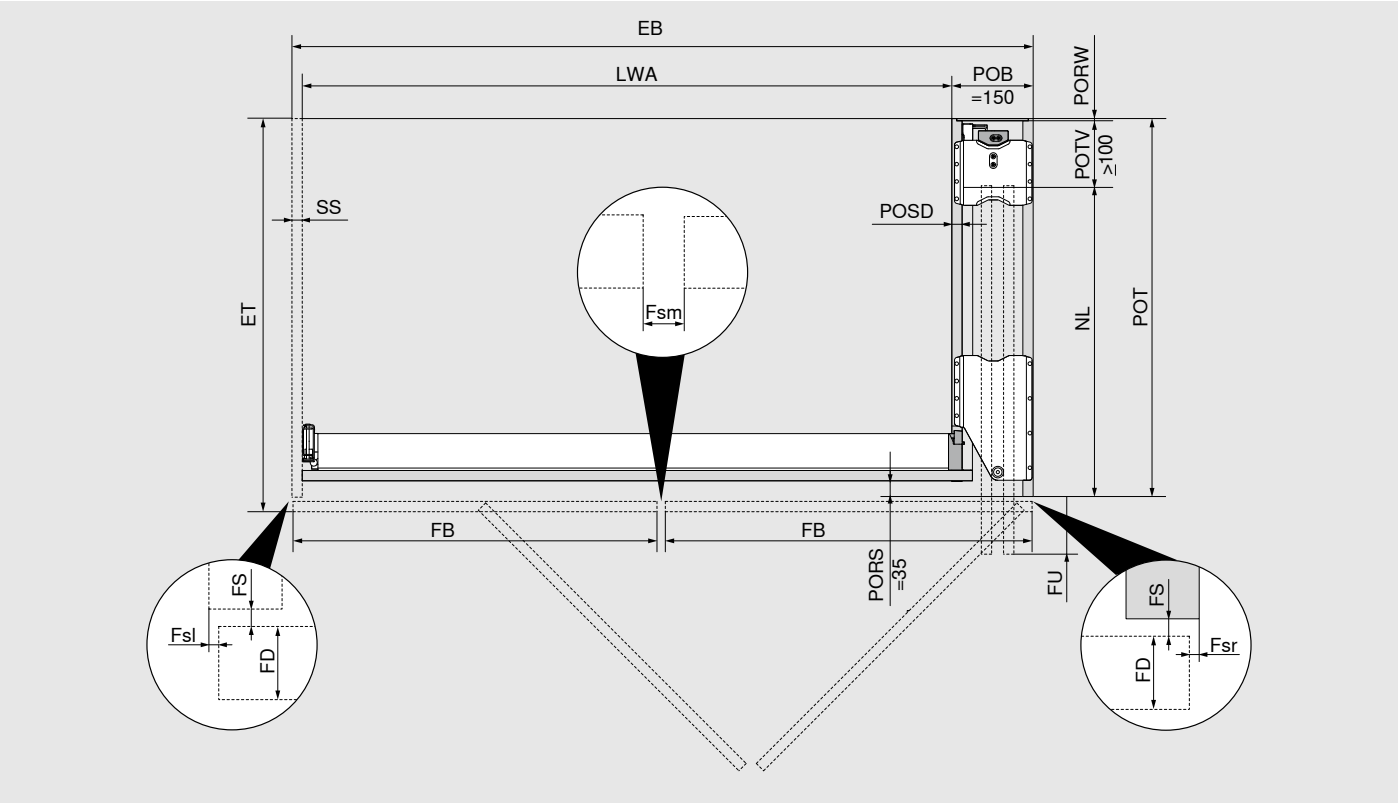

Uzstādīšanas platums / iekšējais platums konstrukcijā
Bez nobeiguma paneļa: EB = LWA + POB (150 mm)
Ar nobeiguma paneli: EB = LWA + POB (150 mm) + SS
Fasādes platums / fasādes izvirzījums
FB = (EB - Fsl - Fsm - Fsr) : 2 (fasādes) Fsl/Fsr = 1.0–4.0 mm; Fsm = 2.0–8.0 mm
Maks. NL = FB + 8 mm
FU = FB - NL + 15 mm (min. FU = 7 mm)
Uzstādīšanas dziļums / kabatas dziļums
ET = POT + FS (2 mm) + FD
FD = 18–26 mm
Min. POT = NL + POTV (≥ 100 mm) + PORW (≥ 3 mm)
POSD = 15–19 mm

- Fasādes izvirzījumu (FU) var pielāgot, profilus piezāģējot pēc izmēra.
- Lai nodrošinātu optimālu funkcionalitāti, fasādes kabatas nodalījuma iekšpusē ir nedaudz sasvērtas.
- Iekšējais platums konstrukcijā nosaka maksimālo platumu, kas pieejams iekšējai konstrukcijai.
- Ja fasādes materiāla biezums (FD) ir plānāks par 18 mm (iespējams atkarībā no materiāla/stabilitātes), iesakām izmēģinājuma uzstādīšanu.

EB	Uzstādīšanas platums
ET	Uzstādīšanas dziļums
Fsl	Atstarpe, kreisā puse
Fsr	Atstarpe, labā puse
Fsm	Atstarpe centrā (starp fasādēm)
FB	Fasādes platums
FD	Fasādes biezums
FS	Fasādes atstarpe
FU	Fasādes izvirzījums
LWA	Iekšējais platums konstrukcijā
NL	Nominālais garums
POB	Kabatas platums
POT	Kabatas dziļums
PORS	Kabatas mugursienas frēzējums
PORW	Kabatas mugursiena
POSD	Kabatas sānu malas biezums
POTV	Kabatas dziļuma zudums
SS	Nobeiguma panelis (pēc izvēles)

Projektēšana

Minimālā atstarpe sānos

No kabatas līdz kabatai / nākamajam korpusam

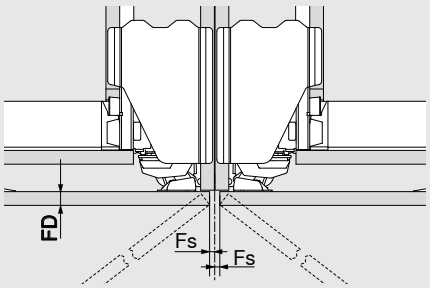

No kabatas līdz sienai / dekoratīvajam panelim

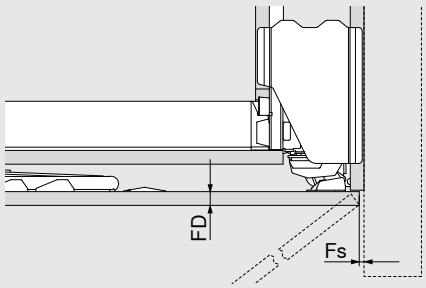

FD (mm)	Min. Fs (mm)
18 –20	2
20.1–23	2.5
23.1–26	3

FD	Fasādes biezums
Fs	Sānu atstarpe

Uzstādīšanas augstums, fasādes augstums

Konstrukcija ar cokolu

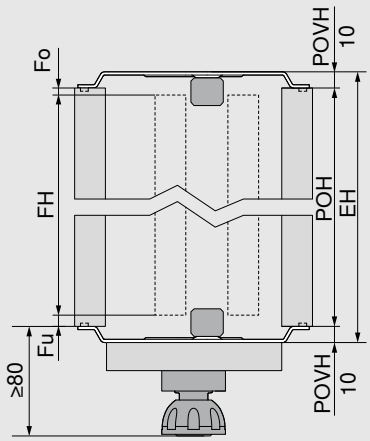

FH = POH - Fo - Fu

EH = POH + POVH augšā un apakšā

POVH 10 mm: atstarpe 0–6 mm

- Ņemiet vērā, ka uzstādīšanas gaitā kabatai jābūt sasvērtai.
- Minimālajam attālumam līdz nākamajam kustīgajam elementam augšpusē jābūt 3 mm, bet statiskiem elementiem jāievēro 6 mm atstatums, lai ievietotu fasādi
- Projektēšanas gaitā jāņem vērā kabatas savienotāja augstums
- Minimālais cokola augstums – 80 mm

EH	Uzstādīšanas augstums
Fo	Atstarpe augšpusē
Fu	Atstarpe apakšpusē
FH	Fasādes augstums
POH	Kabatas augstums
POVH	Kabatas savienotāja augstums

Konstrukcija ar atvirzītu cokolu

Papildu aizmugurējais kabatas savienotājs

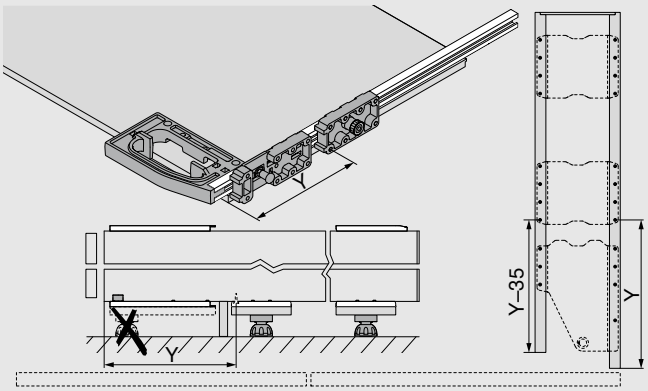

Projektēšana

Uzstādīšanas augstums, fasādes augstums

Konstrukcija bez cokola

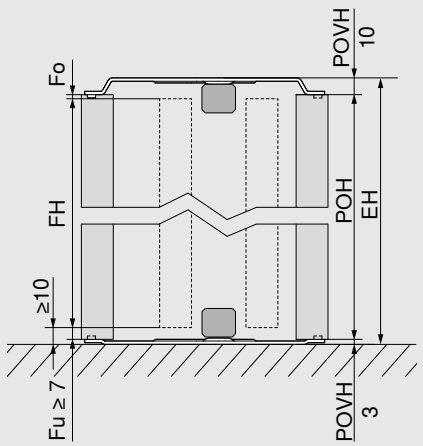

FH = POH - Fo - Fu

EH = POH + POVH augšā un apakšā

POVH augšā 10 mm: atstarpe 0–6 mm

POVH apakšā 3 mm: atstarpe 7–13 mm

- Ņemiet vērā, ka uzstādīšanas gaitā kabatai jābūt sasvērtai.
- Minimālais attālums no apakšējās malas līdz grīdai vai nākamajam elementam apakšā ir 10 mm
- Minimālajam attālumam līdz nākamajam kustīgajam elementam augšpusē jābūt 3 mm, bet statiskiem elementiem jāievēro 6 mm atstatums, lai ievietotu fasādi
- Projektēšanas gaitā jāņem vērā kabatas savienotāja augstums

EH	Uzstādīšanas augstums
Fo	Atstarpe augšpusē
Fu	Atstarpe apakšpusē
FH	Fasādes augstums
POH	Kabatas augstums
POVH	Kabatas savienotāja augstums

Uzstādīšanas augstums, fasādes augstums

Uz darba virsmas uzstādīts korpuss

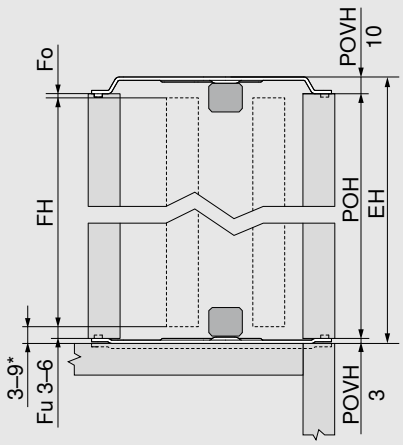

* Ja attālums starp fasādi un nākamo elementu apakšā ir < 6 mm, kabatas savienotājs jāiestrādā darba virsmā

FH = POH - Fo - Fu

EH = POH + POVH augšā un apakšā

POVH augšā 10 mm: atstarpe 0–6 mm

POVH apakšā 3 mm: atstarpe 3–6 mm

- Ņemiet vērā, ka uzstādīšanas gaitā kabatai jābūt sasvērtai.
- Minimālais attālums starp fasādi un nākamo elementu zemāk ar fasādi vienā līmenī (piemēram, darba virsma nav redzama) ir 3 mm
- Minimālais attālums starp fasādi un nākamo elementu zemāk ar izvirzītu elementu (piemēram, darba virsma ir redzama) ir 6 mm
- Minimālajam attālumam līdz nākamajam kustīgajam elementam augšpusē jābūt 3 mm, bet statiskiem elementiem jāievēro 6 mm atstatums, lai ievietotu fasādi
- Sānu malās ieteicams veikt izmēģinājuma uzstādīšanu
- Projektēšanas gaitā jāņem vērā kabatas savienotāja augstums
- Attālumu starp fasādi un nākamo elementu augšā un apakšā veido Fu vai Fo + kabatas savienotāja augstuma vērtība

EH	Uzstādīšanas augstums
Fo	Atstarpe augšpusē
Fu	Atstarpe apakšpusē
FH	Fasādes augstums
POH	Kabatas augstums
POVH	Kabatas savienotāja augstums

Projektēšana

Katras fasādes maks. svars (kg) uz darba virsmas uzstādītiem korpusiem

Fasādes augstums FH (mm)	Fasādes platums FB (mm)						
	450	500	550	600	650	700	750
1130–1349	22	20	18	16	15	14	13
1350–1499	23	21	19	18	17	16	15
1500–1649	25	23	21	19	18	17	16
1650–1799	27	25	23	21	20	19	18

Piezīme

– Maksimālais kabatas augstums, projektējot uz darba virsmas uzstādītu korpusu, ir 1806 mm

Durvju balsts nobeiguma paneļa pusē

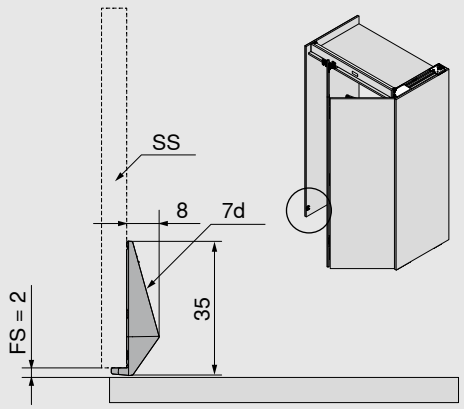

– Durvju balsta montāžas augstums jāizvēlas pēc iespējas zemāks, maks. 1000 mm augstumā no priekšējās apakšējās malas
– Nodrošiniet, ka uzstādīšanu veicat tā, lai nerastos sadursmes

FS	Fasādes atstarpe
SS	Nobeiguma panelis
7d	Durvju balsts nobeiguma paneļa pusē

Dekoratīvā paneļa / korpusa sāna durvju balsts

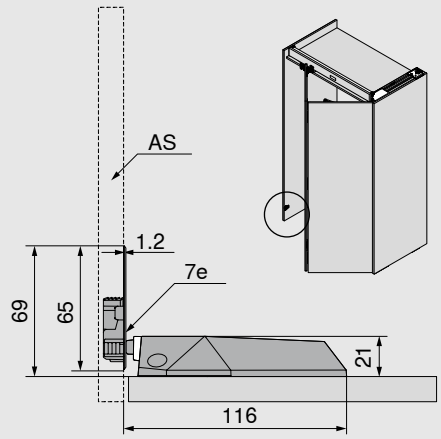

– Uzstādīšanas augstums AS: 64 mm + Fu no dekoratīvā paneļa / korpusa apakšējās malas
– Uzstādīšanas augstums priekšpusē: 64 mm no priekšējās apakšējās malas
– Nodrošiniet, ka uzstādīšanu veicat tā, lai nerastos sadursmes

AS	Dekoratīvais panelis / korpusa sāns
Fu	Atstarpe apakšpusē
7e	Dekoratīvā paneļa / korpusa sāna durvju balsts

Projektēšana

Vadotnes uzstādīšanas izmēri

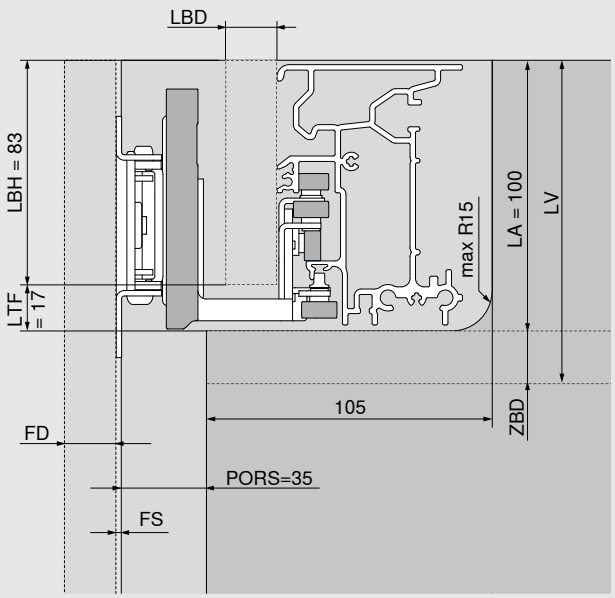

LBH = 83 mm

LBD = 15–19 mm
(jāizmanto starplika vadotnēm ≤ 17 mm)

LTF = 17 mm

LA = 100 mm

LV = LA + ZBD (≥ 15 mm)

- Iesakām izmantot spraisli, lai stabilizētu iestiprinātu plauktu. Minimālais attālums līdz kabatas iekšpuses priekšējai malai = 170 mm
- Lai izveidotu pievilcīgu līnijrakstu, ieteicams stabils savienojums starp iestiprinātu plauktu un kabatu ar fasādes savienotāju furnitūru
- Nav nepieciešams uz vadotnes montēt pievienojamās detaļas

FD	Fasādes biezums
LA	Vadotnes frēzējums
LV	Vadotnes uzstādīšana
LBD	Vadotnes nosegpaneļa biezums
LBH	Vadotnes nosegpaneļa augstums
LTF	Vadotnes atstarpe
PORS	Kabatas mugursienas frēzējums
ZBD	Iestiprinātā plaukta biezums

Iekšējais augstums un iekšējais dziļums konstrukcijā

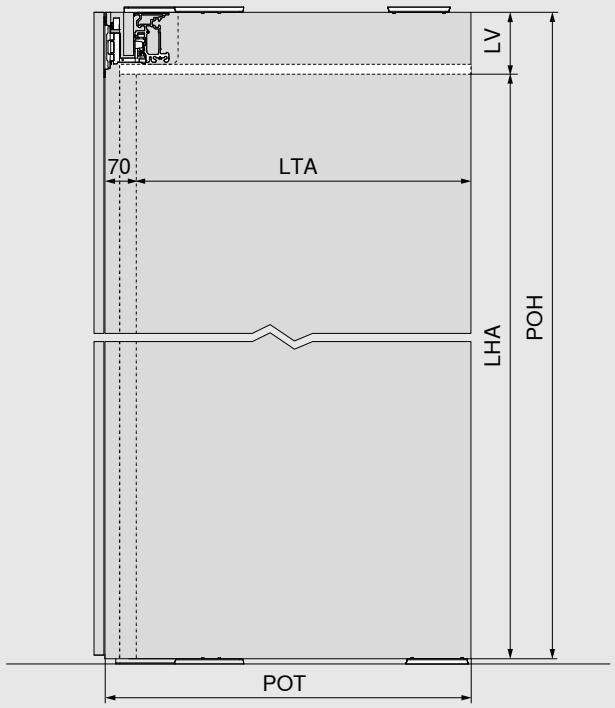

LHA = POH - LV

Iekšējais dziļums konstrukcijā = kabatas dziļums - 70 mm

- Iekšējais augstums / iekšējais dziļums konstrukcijā nosaka maksimālo augstumu/dziļumu, kas pieejams iekšējai konstrukcijai.

LHA	Iekšējais augstums konstrukcijā
LTA	Iekšējais dziļums konstrukcijā
LV	Vadotnes uzstādīšana
POH	Kabatas augstums
POT	Kabatas dziļums

REVEGO uno + duo – vienas durvis labajā vai kreisajā pusē un dubultas durvis labajā vai kreisajā pusē

Nepieciešamā vieta			
Uzstādīšanas izmēri (mm)	**Uzstādīšanas platums EB**	**Uzstādīšanas augstums EH**	**Uzstādīšanas dziļums ET**
	1350–2400	1155–3012	no 573
Iekšējie izmēri konstrukcijā (mm)	**Iekšējais platums konstrukcijā LWA**	**Iekšējais augstums konstrukcijā LHA**	**Iekšējais dziļums konstrukcijā LTA**
	līdz 2150	līdz 2884	no 483
Kabatas izmēri (mm)	**Kabatas platums POB**	**Kabatas augstums POH**	**Kabatas dziļums POT**
	100 / 150	1142–2999	no 553
Fasādes izmēri (mm)	**Fasādes platums FB**	**Fasādes augstums FH**	**Fasādes biezums FD**
	442–898/748	1130–2980	18–26
Fasādes svars FG	līdz 35 kg katrai fasādei		

Pārskats

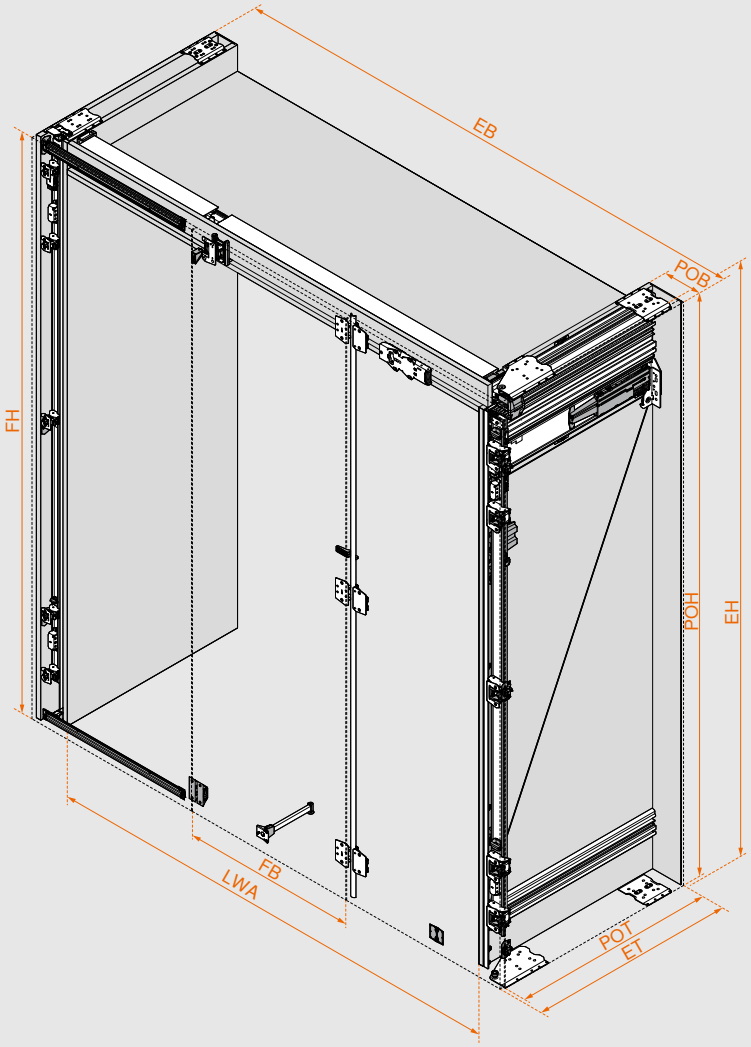

Viegla furnitūras izvēle

Ar izstrādājumu konfiguratoru viegli izvēlēties furnitūru un noteikt urbumu pozīcijas.

Kopā ar katra izstrādājuma konfigurāciju saņemsiet ne tikai pārbaudītus detaļu sarakstus, bet arī ražošanas rasējumus, koka detaļu un furnitūras piezāģēšanas sarakstus, 3D CAD datus savai dizaina programmatūrai, kā arī CAM programmām, ieskaitot urbšanas informāciju tiešai apstrādei ar savu CNC iekārtu.

Ievadiet tīmekļa kodu izstrādājumu konfiguratorā, noklikšķiniet uz īsā URL vai noskenējiet QR kodu. Vai jums vēl nav digitālo pakalpojumu pieteikšanās informācijas?
Reģistrējieties šeit un iegūstiet piekļuvi bez maksas.

Tīmekļa kods **DQIVXA**

Izstrādājumu konfigurators
www.blum.com/rev11

Montāža un regulēšana
www.blum.com/rev7

Dubultu durvju komponentu pārskats

Kabata

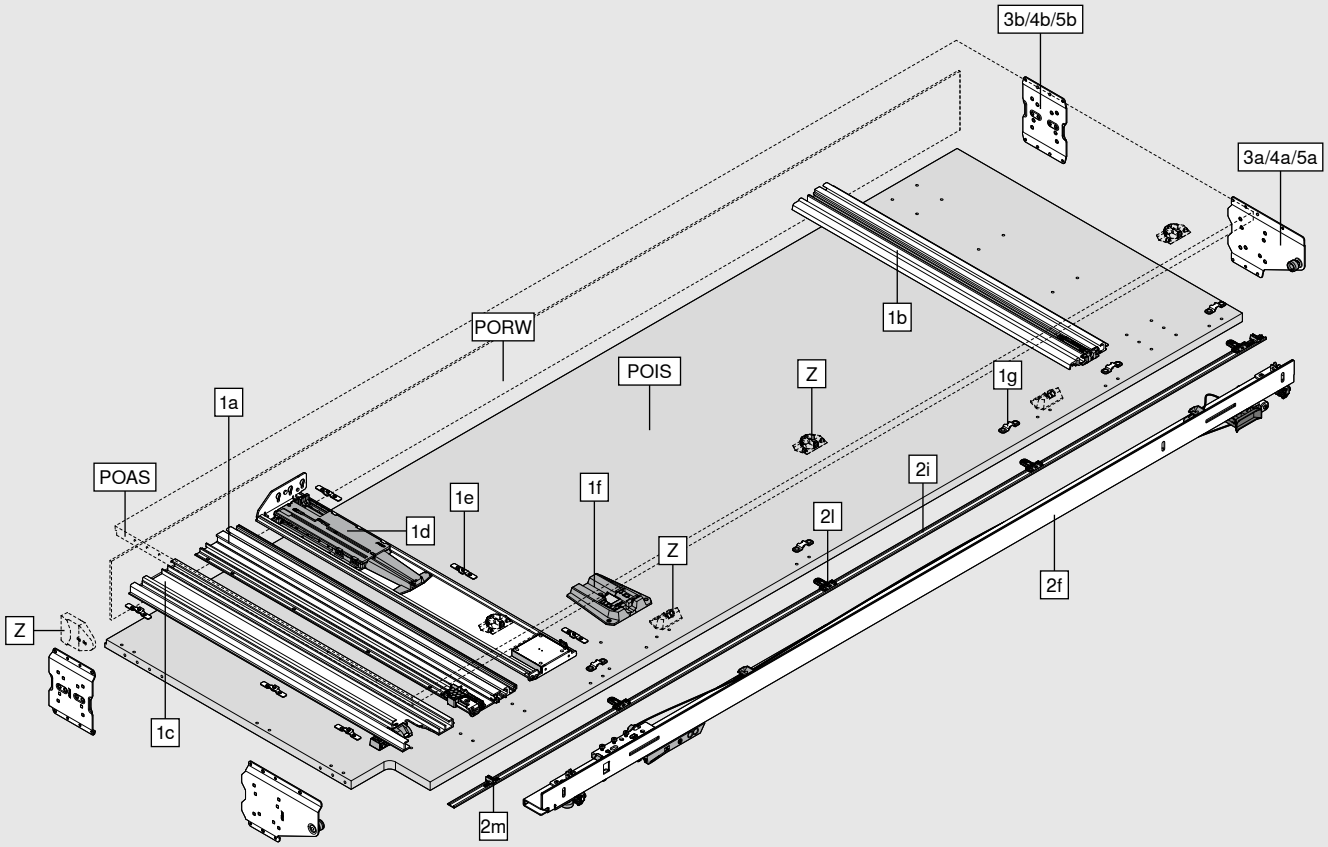

Komplektā ietilpst:	
1a	Augšējais kabatas profils
1b	Apakšējais kabatas profils
1c	Rullīšu profils
1d	TIP-ON komplekts kabatas nodalījumam
1e	Fiksatori
1f	BLUMOTION kabatas nodalījumam
1g	Kabatas nodalījuma dekoratīvās joslas stiprinājums
2f	Viras stiprinājums
2i	Kabatas nodalījuma dekoratīvā uzlika
2l	Kabatas nodalījuma dekoratīvās uzlikas stiprinājums
2m	Kabatas nodalījuma dekoratīvās uzlikas stiprinājums
3a/4a/5a	Priekšējais kabatas savienotājs
3b/4b/5b	Aizmugurējais kabatas savienotājs
Z	Adapters elektroierīces izslēgšanai
	Aizsargs pret nodilumu
POAS	Kabatas ārpuse
POIS	Kabatas iekšpuse
PORW	Kabatas mugursiena

Dubultu durvju komponentu pārskats

Fasāde

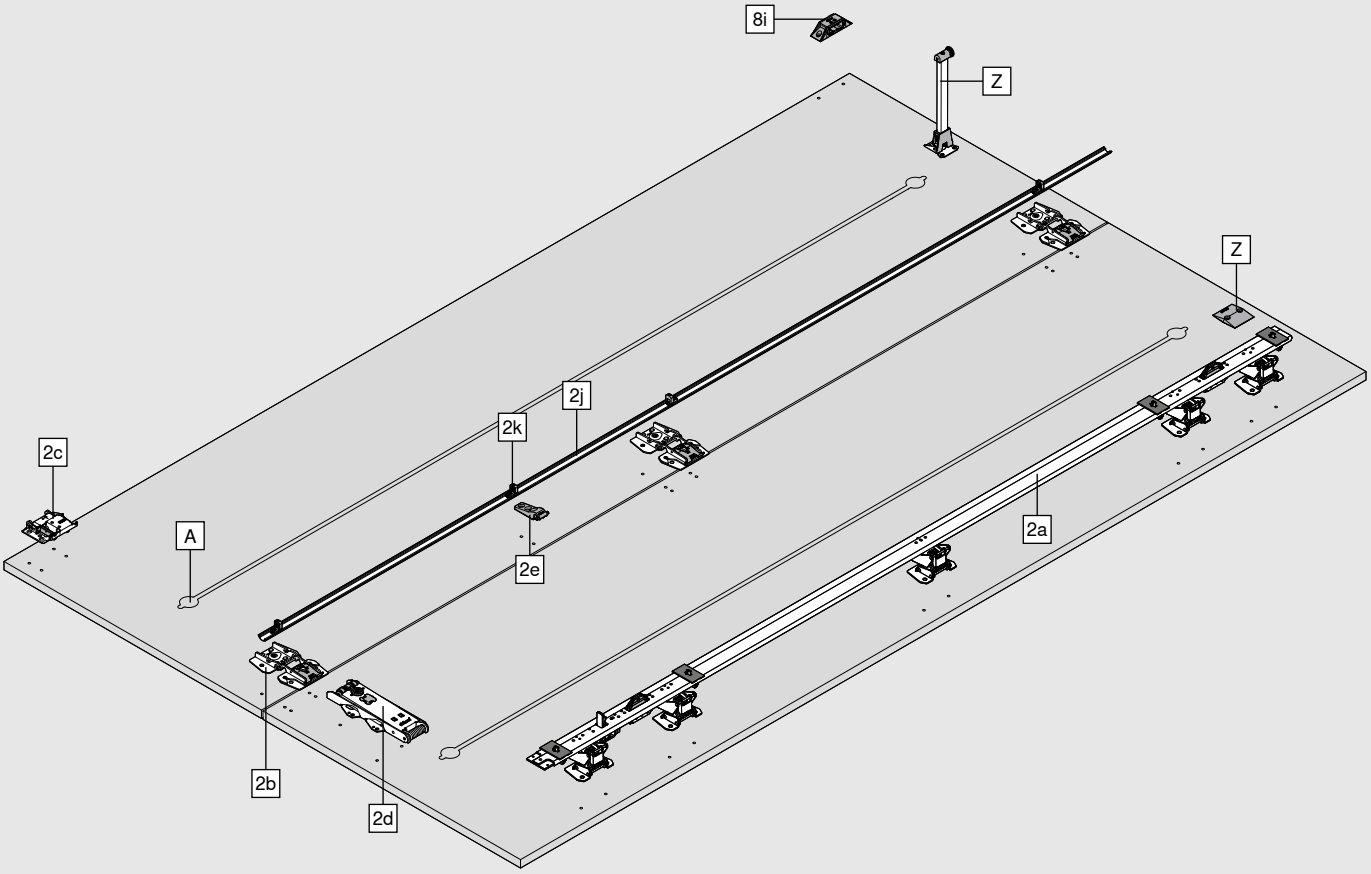

Komplektā ietilpst:	
2a	Viras josla
2b	Vira starp fasādēm
2c	Rullīšu mehānisma vira
2d	TIP-ON durvīm
2e	Durvju dekoratīvās joslas balsts
2j	Durvju dekoratīvā josla
2k	Durvju dekoratīvās joslas stiprinājums
8i	Balsts starp durvju daļām
Z	Balsts starp iekšējām durvju daļām, iesk. palīdzību pret apgāšanos

A Iesakām izmantot vismaz vienu durvju spriegotāju, kura maksimālais uzstādīšanas augstums nepārsniedz 20 mm. Starp salokāmo fasāžu pāri pieejamā vieta ir 20 mm.

Dubultu durvju komponentu pārskats

Vadotne

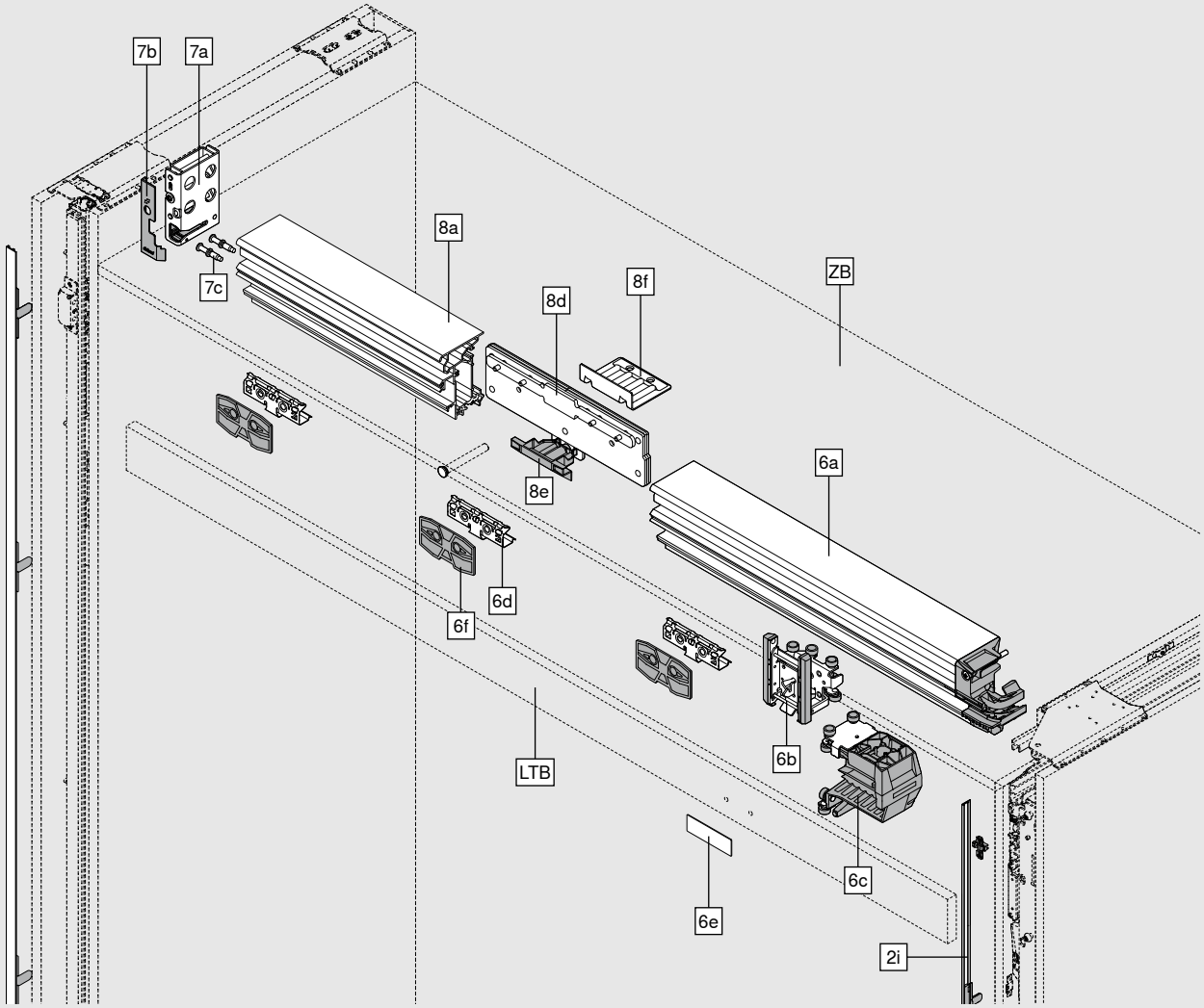

Komplektā ietilpst:	
2h	TIP-ON, iesk. pretplāksni
2i	Kabatas nodalījuma dekoratīvā uzlika, iesk. stiprinājumu
6a	Vadotne
6b	Rullīšu mehānisms
6c	Rullīšu mehānisma bāze
6d	Vadotnes nosegpaneļu stiprinājums
6e	Pretplāksne
6f	Starplika vadotnēm
7a	Vadotnes stiprinājums
7b	Vadotnes stiprinājuma nosegs
7c	Vadotnes stiprinājuma tapa
8a	Vadotnes pagarinājums
8d	Vadotnes savienojums
8e	Vadotnes savienojuma nosegs
8f	Dziļuma regulēšanas balsta leņķis
LTB	Vadotnes nosegpanelis
ZB	Iestiprināts plaukts

Vienu durvju komponentu pārskats

Kabata

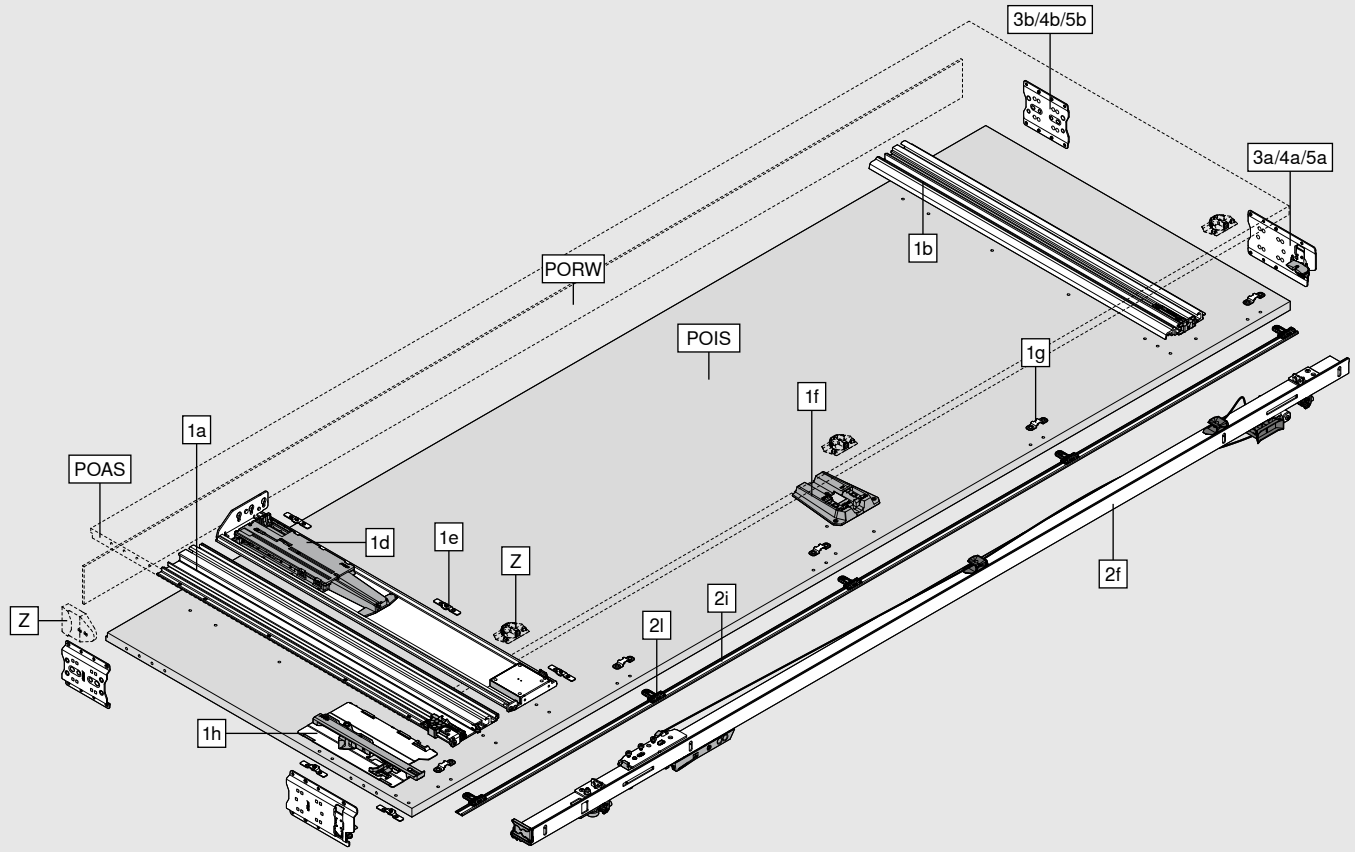

Komplektā ietilpst:	
1a	Augšējais kabatas profils
1b	Apakšējais kabatas profils
1d	TIP-ON komplekts kabatas nodalījumam
1e	Fiksatori
1f	BLUMOTION kabatas nodalījumam
1g	Kabatas nodalījuma dekoratīvās joslas stiprinājums
1h	BLUMATIC vienība
2f	Viras stiprinājums
2i	Kabatas nodalījuma dekoratīvā uzlika
2l	Kabatas nodalījuma dekoratīvās uzlikas stiprinājums
3a/4a/5a	Priekšējais kabatas savienotājs
3b/4b/5b	Aizmugurējais kabatas savienotājs
Z	Adapters elektroierīces izslēgšanai
	Aizsargs pret nodilumu
POAS	Kabatas ārpuse
POIS	Kabatas iekšpuse
PORW	Kabatas mugursiena

Vienu durvju komponentu pārskats

Fasāde

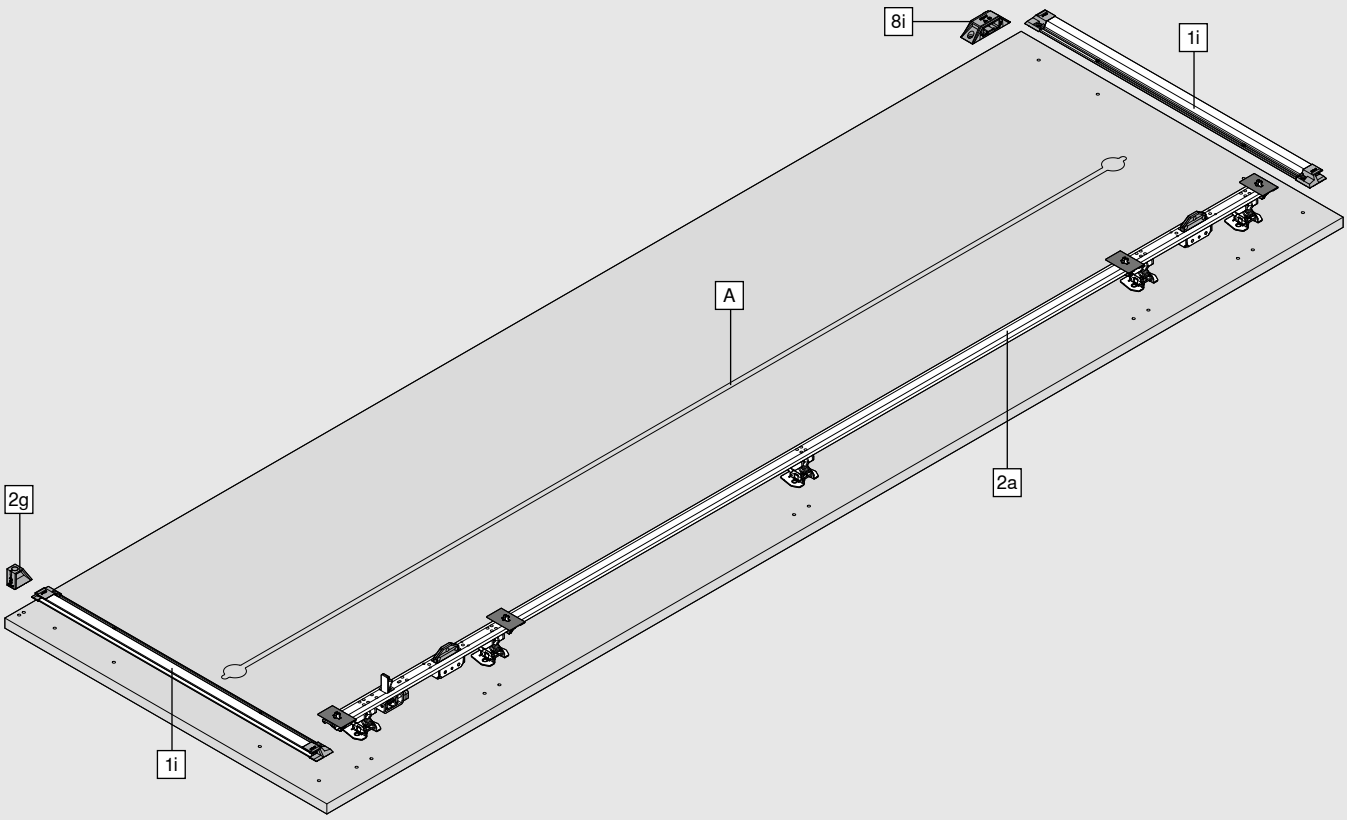

Komplektā ietilpst:	
1i	Durvju stabilizators
2a	Viras josla
2g	TIP-ON starplika
8i	Balsts starp durvju daļām

A Iesakām izmantot vismaz vienu durvju spriegotāju, kura maksimālais uzstādīšanas augstums nepārsniedz 3 mm.
Kabatā nedrīkst izmantot durvju spriegotājus, kas augstāki par 3 mm.

Dubultu durvju pasūtīšanas informācija

1	Kabatas profila komplekts ar TIP-ON			
	Nominālais garums NL (mm)	**Min. kabatas dziļums POT* (mm)**	**Kreisais**	**Labais**
	450	550	802P450D.L3	802P450D.R3
	525	625	802P525D.L3	802P525D.R3
	600	700	802P600D.L3	802P600D.R3
	675	775	802P675D.L3	802P675D.R3
	750	850	802P750D.L3	802P750D.R3

* Specifikācija bez kabatas mugursienas. Nepieciešama mugursienas konstrukcija, kuras biezums ir vismaz 3 mm.
Kabatas un rullīšu profilus, kā arī TIP-ON komplektu kabatas nodalījumam var saīsināt līdz jebkādam nominālajam garumam.

Komplektā ietilpst:		
1a	**1 x**	Augšējais kabatas profils
1b	**1 x**	Apakšējais kabatas profils
1c	**1 x**	Rullīšu profils
1d	**1 x**	TIP-ON komplekts kabatas nodalījumam
1e	**6 x**	Fiksatori
1f	**1 x**	BLUMOTION kabatas nodalījumam
1g	**5 x**	Kabatas nodalījuma dekoratīvās joslas stiprinājums

2	Viras stiprinājuma komplekts ar TIP-ON		
	Kabatas augstums (mm)	**Kreisais**	**Labais**
	1142–1356	802T1140.L3	802T1140.R3
	1357–1506	802T1350.L3	802T1350.R3
	1507–1656	802T1500.L3	802T1500.R3
	1657–1806	802T1650.L3	802T1650.R3
	1807–1956	802T1800.L3	802T1800.R3
	1957–2106	802T1950.L3	802T1950.R3
	2107–2256	802T2100.L3	802T2100.R3
	2257–2406	802T2250.L3	802T2250.R3
	2407–2556	802T2400.L3	802T2400.R3
	2557–2706	802T2550.L3	802T2550.R3
	2707–2856	802T2700.L3	802T2700.R3
	2857–2999	802T2850.L3	802T2850.R3

Dekoratīvās uzlikas jāsaīsina līdz nepieciešamajam garumam

Komplektā ietilpst:		
2a	**1 x**	Viras josla
2b	**5 x**	Vira starp fasādēm
2c	**1 x**	Rullīšu mehānisma vira
2d	**1 x**	TIP-ON durvīm
2e	**1 x**	Durvju dekoratīvās joslas balsts
2f	**1 x**	Viras stiprinājums
2i	**1 x**	Kabatas nodalījuma dekoratīvā uzlika, melna, anodēta
2j	**1 x**	Durvju dekoratīvā uzlika, melna, anodēta
2k	**4 x**	Durvju dekoratīvās joslas stiprinājums
2l	**2–5 x**	Kabatas nodalījuma dekoratīvās uzlikas stiprinājumi
2m	**1 x**	Kabatas nodalījuma dekoratīvās uzlikas balsts

Dubultu durvju pasūtīšanas informācija

Kabatas savienotāja komplekts				
3	Konstrukcija ar cokolu			
	Kabatas sānu malas biezums (mm)	Krāsa		
	15–17	Melna		802V560B
	18–19	Melna		802V580B
Kabatas savienotājs augšā + apakšā: POVH 10 mm, lai atstarpe būtu 0–6 mm				
POVH Kabatas savienotāja augstums				
Komplektā ietilpst:				
3a	2 x	Priekšējais kabatas savienotājs		
3b	2 x	Aizmugurējais kabatas savienotājs		

Kabatas savienotāja komplekts				
4	Konstrukcija bez cokola			
	Kabatas sānu malas biezums (mm)	Krāsa	Kreisais	Labais
	15–17	Melna	802V660B.L1	802V660B.R1
	18–19	Melna	802V680B.L1	802V680B.R1
Kabatas savienotājs augšā: POVH 10 mm, lai atstarpe būtu 0–6 mm				
Kabatas savienotājs apakšā: POVH 3 mm, lai atstarpe būtu 7–13 mm				
POVH Kabatas savienotāja augstums				
Komplektā ietilpst:				
4a	2 x	Priekšējais kabatas savienotājs		
4b	2 x	Aizmugurējais kabatas savienotājs		

Kabatas savienotāja komplekts				
5	Uz darba virsmas uzstādīts korpuss			
	Kabatas sānu malas biezums (mm)	Krāsa	Kreisais	Labais
	15–17	Melna	802V760B.L3	802V760B.R3
	18–19	Melna	802V780B.L3	802V780B.R3
Kabatas savienotājs augšā: POVH 10 mm, lai atstarpe būtu 0–6 mm				
Kabatas savienotājs apakšā: POVH 3 mm, lai atstarpe būtu 3–6 mm				
POVH Kabatas savienotāja augstums				
Komplektā ietilpst:				
5a	2 x	Priekšējais kabatas savienotājs		
5b	2 x	Aizmugurējais kabatas savienotājs		

6	Vadotnes komplekts			
	LWA2 dubultām durvīm (mm)	Krāsa	Kreisais	Labais
	1050	Melna, anodēta	802L1050DL3	802L1050DR3
	1200	Melna, anodēta	802L1200DL3	802L1200DR3
	1250	Melna, anodēta	802L1250DL3	802L1250DR3
	1350	Melna, anodēta	802L1350DL3	802L1350DR3
Vadotnes var saīsināt līdz nepieciešamajam garumam.				
LWA2 Iekšējais platums konstrukcijā, dubultas durvis				
Komplektā ietilpst:				
6a	1 x	Vadotne		
6b	1 x	Rullīšu mehānisms		
6c	1 x	Rullīšu mehānisma bāze		
6d	2 x	Vadotnes nosegpaneļu stiprinājums		
6e	1 x	Pretplāksne, melna		
6f	2 x	Starplika vadotnēm		

Dubultu durvju pasūtīšanas informācija

8	Montāžas komplekts vienām un dubultām durvīm kopā		
	LWA1 vienām atsevišķām durvīm (mm)	**Kreisais**	**Labais**
	600	802M6003.L3	802M6003.R3
	700	802M7003.L3	802M7003.R3
	800	802M8003.L3	802M8003.R3
Vadotnes pagarinājumu var saīsināt līdz nepieciešamajam garumam.			
LWA1 Iekšējais platums konstrukcijā, vienas durvis			
Komplektā ietilpst:			
6d	**1 x**	Vadotnes nosegpaneļa stiprinājums	
6f	**1 x**	Starplika vadotnēm	
7a	**1 x**	Vadotnes stiprinājums	
7b	**1 x**	Vadotnes stiprinājuma nosegs	
7c	**2 x**	Vadotnes stiprinājuma tapa	
8a	**1 x**	Vadotnes pagarinājums	
8d	**1 x**	Vadotnes savienojums	
8e	**1 x**	Vadotnes savienojuma nosegs	
8f	**1 x**	Dziļuma regulēšanas balsta leņķis	
8i	**1 x**	Balsts starp durvju daļām (kreisā + labā puse)	

Z	Piederumi

Balsts starp iekšējām durvju daļām, iesk. aizsardzību pret apgāšanos		
	Balsta garums: 218 mm	802ZA030
	Balsta garums: 350 mm	802ZA031
Papildu atbalstam darbvirsmas zonā, cokola priekšpusē, korpusā utt.		

Adapters elektroierīces izslēgšanai		
		802ZG0CS
	Piemērots tikai elektrisko ierīču izslēgšanai ar Halemeier GmbH magnētisko kontaktu (detaļas numurs 3623011) (www.halemeier.de)	
	Saistību atruna: Blum neuzņemas nekādu atbildību par elektroierīču izslēgšanās funkciju	
Komplektā ietilpst:		
1 x	Kontaktslēdža adapters	
1 x	Gredzenveida magnēts ar pretplāksni	
4 x	M4 x 12 skrūves ar gremdgalvu kontaktslēdža adapteram	
2 x	M4 x 5 skrūves ar pusapaļu galvu kontaktslēdža adapteram	

Aizsargs pret nodilumu		
	Vismaz 23 mm biezām fasādēm	802ZA00S
	Fasādēm, kas plānākas par 23 mm, aizsargu pret nodilumu var izmantot fasādes papildu aizsardzībai	
Komplektā ietilpst:		
3 x	Kabatas ārpuses aizsargs pret nodilumu	
2 x	Kabatas iekšpuses aizsargs pret nodilumu	

Dubultu durvju pasūtīšanas informācija

Z	Piederumi	
Skrūves		
	6 x 14.5 mm eiroskrūves, niķelētas	661.1450.HG
	4 x 35 mm skrūves kokam, niķelētas	664.3500
Kabatas savienotājs		
	Aizmugurējais kabatas savienotājs, kabatas savienotāja augstums (POVH) 10 mm	802V5002
Papildu kabatas savienotājs atvirzītai cokola kājai		
EXPANDO T – plānām fasādēm		
	EXPANDO T – atsevišķs stiprinājums	70T4532T
EXPANDO T piemērots plānām fasādēm – skatīt 81. lpp.		
Ja fasādei izmantotā materiāla biezums ir mazāks par 18 mm, iesakām izmēģinājuma uzstādīšanu		
Skrūves nav iekļautas piegādes komplektā		

Vienu durvju pasūtīšanas informācija

1	Kabatas profila komplekts ar TIP-ON			
	Nominālais garums NL (mm)	**Min. kabatas dziļums POT* (mm)**	**Kreisais**	**Labais**
	450	550	801P450E.L3	801P450E.R3
	500	600	801P500E.L3	801P500E.R3
	600	700	801P600E.L3	801P600E.R3
	700	800	801P700E.L3	801P700E.R3
	800	900	801P800E.L3	801P800E.R3

* Specifikācija bez kabatas mugursienas. Nepieciešama mugursienas konstrukcija, kuras biezums ir vismaz 3 mm. Kabatas profilus un TIP-ON komplektu kabatas nodalījumam var saīsināt līdz jebkādam nominālajam garumam.

Komplektā ietilpst:		
1a	**1 x**	Augšējais kabatas profils
1b	**1 x**	Apakšējais kabatas profils
1d	**1 x**	TIP-ON komplekts kabatas nodalījumam
1e	**5 x**	Fiksatori
1f	**1 x**	BLUMOTION kabatas nodalījumam
1g	**5 x**	Kabatas nodalījuma dekoratīvās joslas stiprinājums
1h	**1 x**	BLUMATIC vienība
1i	**2 x**	Durvju stabilizators: vadotnes profils, iesk. gala vāciņu, melns, anodēts

2	Viras stiprinājuma komplekts		
	Kabatas augstums (mm)	**Kreisais**	**Labais**
	1142–1356	801T1140.L3	801T1140.R3
	1357–1506	801T1350.L3	801T1350.R3
	1507–1656	801T1500.L3	801T1500.R3
	1657–1806	801T1650.L3	801T1650.R3
	1807–1956	801T1800.L3	801T1800.R3
	1957–2106	801T1950.L3	801T1950.R3
	2107–2256	801T2100.L3	801T2100.R3
	2257–2406	801T2250.L3	801T2250.R3
	2407–2556	801T2400.L3	801T2400.R3
	2557–2706	801T2550.L3	801T2550.R3
	2707–2856	801T2700.L3	801T2700.R3
	2857–2999	801T2850.L3	801T2850.R3

Dekoratīvās uzlikas jāsaīsina līdz nepieciešamajam garumam

Komplektā ietilpst:		
2a	**1 x**	Viras dekoratīvās uzlikas josla, melna
2f	**1 x**	Viras stiprinājums
2g	**1 x**	TIP-ON starplika
2h	**1 x**	TIP-ON, iesk. pretplāksni, melns
2i	**1 x**	Kabatas nodalījuma dekoratīvā uzlika, melna, anodēta
2l	**3–5 x**	Kabatas nodalījuma dekoratīvās uzlikas stiprinājumi
-	**21 x**	Eiroskrūves 1i, 2a, 2g un 8i, 6 x 14.5 mm, melnā krāsā

Vienu durvju pasūtīšanas informācija

Kabatas savienotāja komplekts				
3	Konstrukcija ar cokolu			
	Kabatas sānu malas biezums (mm)	Krāsa		
	15–19	Melna		801V505B
Kabatas savienotājs augšā + apakšā: POVH 10 mm, lai atstarpe būtu 0–6 mm				
POVH Kabatas savienotāja augstums				
Komplektā ietilpst:				
3a	2 x	Priekšējais kabatas savienotājs		
3b	2 x	Aizmugurējais kabatas savienotājs		

Kabatas savienotāja komplekts				
4	Konstrukcija bez cokola			
	Kabatas sānu malas biezums (mm)	Krāsa	Kreisais	Labais
	15–19	Melna	801V605B.L1	801V605B.R1
Kabatas savienotājs augšā: POVH 10 mm, lai atstarpe būtu 0–6 mm				
Kabatas savienotājs apakšā: POVH 3 mm, lai atstarpe būtu 7–13 mm				
POVH Kabatas savienotāja augstums				
Komplektā ietilpst:				
4a	2 x	Priekšējais kabatas savienotājs		
4b	2 x	Aizmugurējais kabatas savienotājs		

Kabatas savienotāja komplekts				
5	Uz darba virsmas uzstādīts korpuss			
	Kabatas sānu malas biezums (mm)	Krāsa	Kreisais	Labais
	15–19	Melna	801V705B.L3	801V705B.R3
Kabatas savienotājs augšā: POVH 10 mm, lai atstarpe būtu 0–6 mm				
Kabatas savienotājs apakšā: POVH 3 mm, lai atstarpe būtu 3–6 mm				
POVH Kabatas savienotāja augstums				
Komplektā ietilpst:				
5a	2 x	Priekšējais kabatas savienotājs		
5b	2 x	Aizmugurējais kabatas savienotājs		

Vienu durvju pasūtīšanas informācija

Z	Piederumi

Adapters elektroierīces izslēgšanai		
		801ZG0BS
	Piemērots tikai elektrisko ierīču izslēgšanai ar Halemeier GmbH magnētisko kontaktu (detaļas numurs 3623011) (www.halemeier.de)	
	Saistību atruna: Blum neuzņemas nekādu atbildību par elektroierīču izslēgšanās funkciju	
Komplektā ietilpst:		
1 x	Kontaktslēdža adapters	
1 x	Gredzenveida magnēts ar pretplāksni	
4 x	M4 x 12 skrūves ar gremdgalvu kontaktslēdža adapteram	
2 x	M4 x 5 skrūves ar pusapaļu galvu kontaktslēdža adapteram	

Aizsargs pret nodilumu		
	Vismaz 23 mm biezām fasādēm	801ZA00S
	Fasādēm, kas plānākas par 23 mm, aizsargu pret nodilumu var izmantot fasādes papildu aizsardzībai	
Komplektā ietilpst:		
3 x	Kabatas ārpuses aizsargs pret nodilumu	

Skrūves		
	6 x 14.5 mm eiroskrūves, niķelētas	661.1450.HG
	4 x 35 mm skrūves kokam, niķelētas	664.3500

Kabatas savienotājs		
	Aizmugurējais kabatas savienotājs, kabatas savienotāja augstums (POVH) 10 mm	801V5002
Papildu kabatas savienotājs atvirzītai cokola kājai		

EXPANDO T – plānām fasādēm		
	EXPANDO T – atsevišķs stiprinājums	70T4532T
EXPANDO T piemērots plānām fasādēm – skatīt 81. lpp.		
Ja fasādei izmantotā materiāla biezums ir mazāks par 18 mm, iesakām izmēģinājuma uzstādīšanu		
Skrūves nav iekļautas piegādes komplektā		

Projektēšana

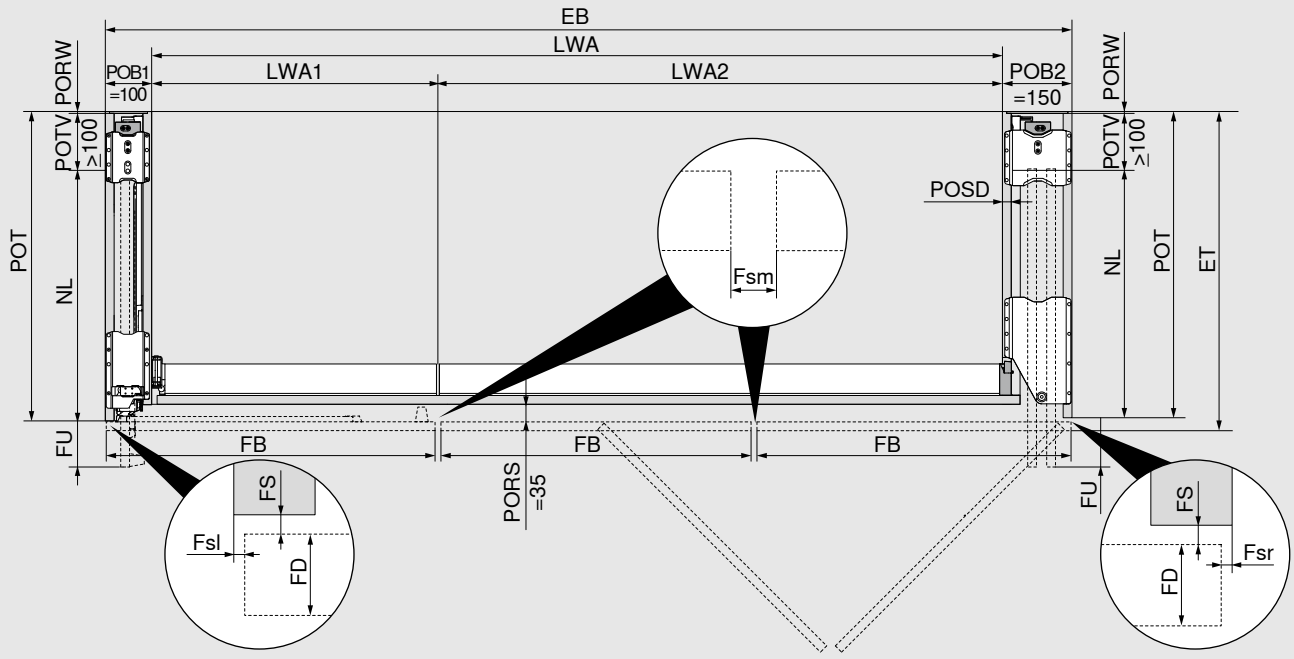

Uzstādīšanas platums / iekšējais platums konstrukcijā
EB = LWA1 + LWA2 + POB1 (100 mm) + POB2 (150 mm)
Fasādes platums / fasādes izvirzījums
Dubultas durvis: FB = (LWA2 + POB2 - Fsl - Fsm - Fsr): 2 (fasādes) Vienas durvis: FB = LWA1 + POB1 - Fsl - Fsr Fsl/Fsr = 1.0–4.0 mm; Fsm = 2.0–8.0 mm
Maks. NL = FB + 8 mm
FU = FB - NL + 15 mm (min. FU = 7 mm)
Uzstādīšanas dziļums / kabatas dziļums
ET = POT + FS (2 mm) + FD
FD = 18–26 mm
Min. POT = NL + POTV (≥ 100 mm) + PORW (≥ 3 mm)
POSD = 15–19 mm

- Fasādes izvirzījumu (FU) var pielāgot, profilus piezāģējot pēc izmēra.
- Lai nodrošinātu optimālu funkcionalitāti, fasādes kabatas nodalījuma iekšpusē ir nedaudz sasvērtas.
- Iekšējais platums konstrukcijā nosaka maksimālo platumu, kas pieejams iekšējai konstrukcijai.
- Ja fasādes materiāla biezums (FD) ir plānāks par 18 mm (iespējams atkarībā no materiāla/stabilitātes), iesakām izmēģinājuma uzstādīšanu.

EB	Uzstādīšanas platums
ET	Uzstādīšanas dziļums
Fsl	Atstarpe, kreisā puse
Fsr	Atstarpe, labā puse
Fsm	Atstarpe centrā (starp fasādēm)
FB	Fasādes platums
FD	Fasādes biezums
FS	Fasādes atstarpe
FU	Fasādes izvirzījums
LWA	Iekšējais platums konstrukcijā
LWA1	Iekšējais platums konstrukcijā, vienas durvis
LWA2	Iekšējais platums konstrukcijā, dubultas durvis
NL	Nominālais garums
POB1	Vienu durvju kabatas platums
POB2	Dubultu durvju kabatas platums
POT	Kabatas dziļums
PORS	Kabatas mugursienas frēzējums
PORW	Kabatas mugursiena
POSD	Kabatas sānu malas biezums
POTV	Kabatas dziļuma zudums

Projektēšana

Minimālā atstarpe sānos

No kabatas līdz kabatai / nākamajam korpusam

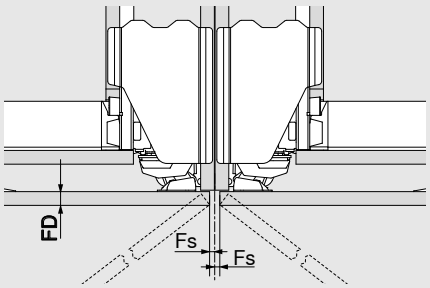

No kabatas līdz sienai / dekoratīvajam panelim

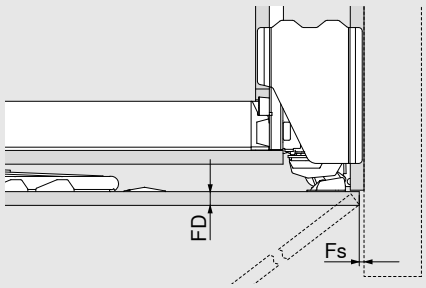

FD (mm)	Min. Fs (mm)
18 –20	2
20.1–23	2.5
23.1–26	3

FD	Fasādes biezums
Fs	Sānu atstarpe

Uzstādīšanas augstums, fasādes augstums

Konstrukcija ar cokolu

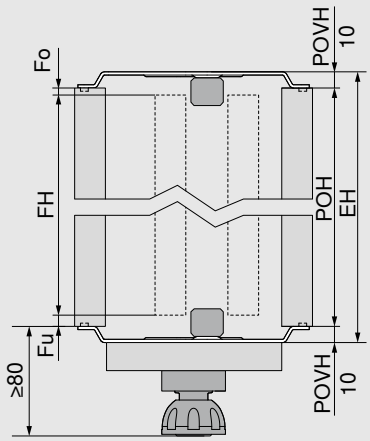

FH = POH - Fo - Fu

EH = POH + POVH augšā un apakšā

POVH 10 mm: atstarpe 0–6 mm

- Ņemiet vērā, ka uzstādīšanas gaitā kabatai jābūt sasvērtai.
- Minimālajam attālumam līdz nākamajam kustīgajam elementam augšpusē jābūt 3 mm, bet statiskiem elementiem jāievēro 6 mm atstatums, lai ievietotu fasādi
- Projektēšanas gaitā jāņem vērā kabatas savienotāja augstums
- Minimālais cokola augstums – 80 mm

EH	Uzstādīšanas augstums
Fo	Atstarpe augšpusē
Fu	Atstarpe apakšpusē
FH	Fasādes augstums
POH	Kabatas augstums
POVH	Kabatas savienotāja augstums

Konstrukcija ar atvirzītu cokolu

Papildu aizmugurējais kabatas savienotājs

REVEGO uno

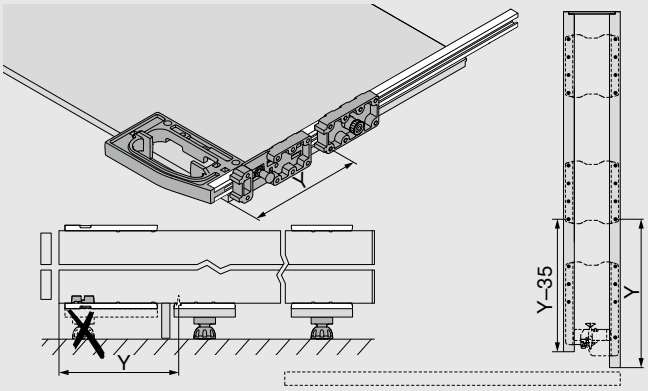

REVEGO duo

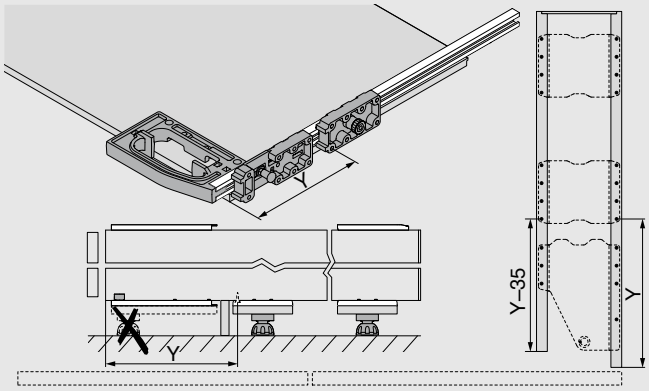

Projektēšana

Uzstādīšanas augstums, fasādes augstums

Konstrukcija bez cokola

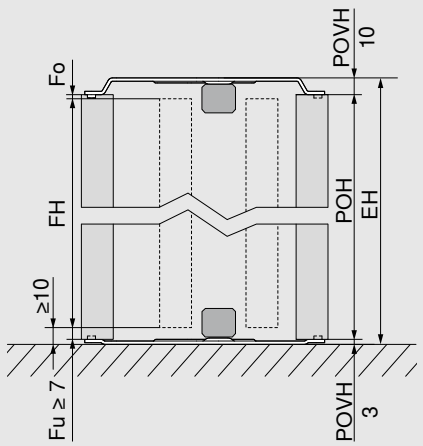

FH = POH - Fo - Fu

EH = POH + POVH augšā un apakšā

POVH augšā 10 mm: atstarpe 0–6 mm

POVH apakšā 3 mm: atstarpe 7–13 mm

- Ņemiet vērā, ka uzstādīšanas gaitā kabatai jābūt sasvērtai.
- Minimālais attālums no apakšējās malas līdz grīdai vai nākamajam elementam apakšā ir 10 mm
- Minimālajam attālumam līdz nākamajam kustīgajam elementam augšpusē jābūt 3 mm, bet statiskiem elementiem jāievēro 6 mm atstatums, lai ievietotu fasādi
- Projektēšanas gaitā jāņem vērā kabatas savienotāja augstums

EH	Uzstādīšanas augstums
Fo	Atstarpe augšpusē
Fu	Atstarpe apakšpusē
FH	Fasādes augstums
POH	Kabatas augstums
POVH	Kabatas savienotāja augstums

Uzstādīšanas augstums, fasādes augstums

Uz darba virsmas uzstādīts korpuss

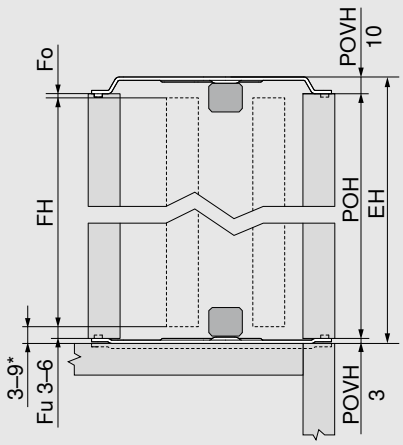

* Ja attālums starp fasādi un nākamo elementu apakšā ir < 6 mm, kabatas savienotājs jāiestrādā darba virsmā

FH = POH - Fo - Fu

EH = POH + POVH augšā un apakšā

POVH augšā 10 mm: atstarpe 0–6 mm

POVH apakšā 3 mm: atstarpe 3–6 mm

- Ņemiet vērā, ka uzstādīšanas gaitā kabatai jābūt sasvērtai.
- Minimālais attālums starp fasādi un nākamo elementu zemāk ar fasādi vienā līmenī (piemēram, darba virsma nav redzama) ir 3 mm
- Minimālais attālums starp fasādi un nākamo elementu zemāk ar izvirzītu elementu (piemēram, darba virsma ir redzama) ir 6 mm
- Minimālajam attālumam līdz nākamajam kustīgajam elementam augšpusē jābūt 3 mm, bet statiskiem elementiem jāievēro 6 mm atstatums, lai ievietotu fasādi
- Sānu malās ieteicams veikt izmēģinājuma uzstādīšanu
- Projektēšanas gaitā jāņem vērā kabatas savienotāja augstums
- Attālumu starp fasādi un nākamo elementu augšā un apakšā veido Fu vai Fo + kabatas savienotāja augstuma vērtība

EH	Uzstādīšanas augstums
Fo	Atstarpe augšpusē
Fu	Atstarpe apakšpusē
FH	Fasādes augstums
POH	Kabatas augstums
POVH	Kabatas savienotāja augstums

Projektēšana

Katras fasādes maks. svars (kg) uz darba virsmas uzstādītiem korpusiem

Fasādes augstums FH (mm)	Fasādes platums FB (mm)						
	450	500	550	600	650	700	750
1130–1349	22	20	18	16	15	14	13
1350–1499	23	21	19	18	17	16	15
1500–1649	25	23	21	19	18	17	16
1650–1799	27	25	23	21	20	19	18

Piezīme

REVEGO uno:
- Maksimālais fasādes platums, projektējot uz darba virsmas uzstādītu korpusu, ir 750 mm
- Maksimālais kabatas augstums, projektējot uz darba virsmas uzstādītu korpusu, ir 1806 mm

REVEGO duo:
- Maksimālais kabatas augstums, projektējot uz darba virsmas uzstādītu korpusu, ir 1806 mm

Balsts starp durvju daļām

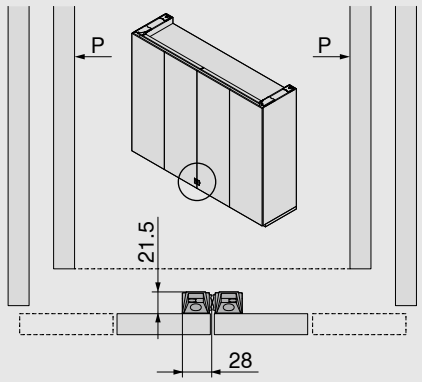

- Balsta vienas atsevišķas durvis pret dubultām durvīm, divas atsevišķas durvis vienu pret otru vai divas dubultas durvis vienu pret otru

P Kabata

Balsts starp iekšējām durvju daļām, iesk. aizsardzību pret apgāšanos

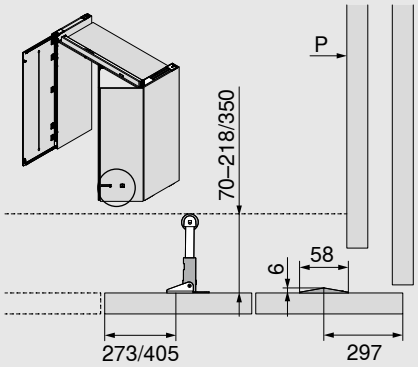

- Atbalsts darbvirsmas zonā, cokola priekšpusē, korpusā utt.
- Attālums no iekšējās konstrukcijas: 70–218/350 mm
- Durvju balsta montāžas augstums jāizvēlas pēc iespējas zemāks, maks. 1000 mm augstumā no priekšējās apakšējās malas

P Kabata

Projektēšana

Vadotnes uzstādīšanas izmēri

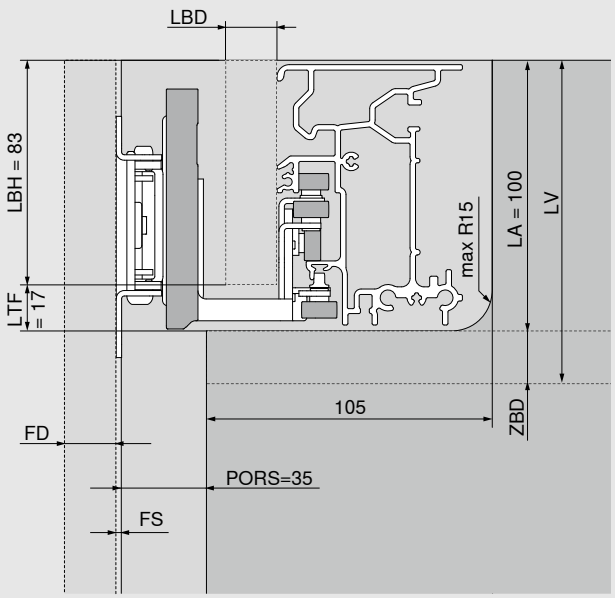

LBH = 83 mm

LBD = 15–19 mm
(jāizmanto starplika vadotnēm ≤ 17 mm)

LTF = 17 mm

LA = 100 mm

LV = LA + ZBD (≥ 15 mm)

- Iesakām izmantot spraisli, lai stabilizētu iestiprinātu plauktu. Minimālais attālums līdz kabatas iekšpuses priekšējai malai = 170 mm
- Lai izveidotu pievilcīgu līnijrakstu, ieteicams stabils savienojums starp iestiprinātu plauktu un kabatu ar fasādes savienotāju furnitūru
- Nav nepieciešams uz vadotnes montēt pievienojamās detaļas

FD	Fasādes biezums
LA	Vadotnes frēzējums
LV	Vadotnes uzstādīšana
LBD	Vadotnes nosegpaneļa biezums
LBH	Vadotnes nosegpaneļa augstums
LTF	Vadotnes atstarpe
PORS	Kabatas mugursienas frēzējums
ZBD	Iestiprinātā plaukta biezums

Iekšējais augstums un iekšējais dziļums konstrukcijā

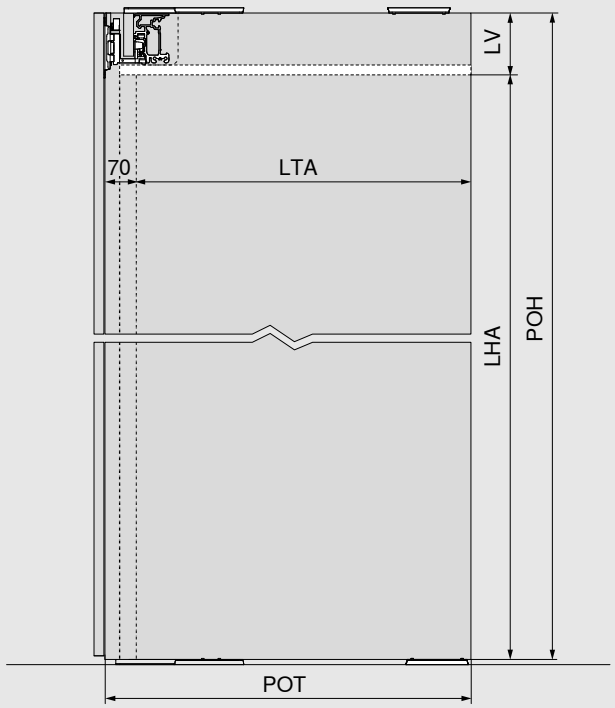

LHA = POH - LV

LTA = POT - 70 mm

- Iekšējais augstums / iekšējais dziļums konstrukcijā nosaka maksimālo augstumu/dziļumu, kas pieejams iekšējai konstrukcijai.

LHA	Iekšējais augstums konstrukcijā
LTA	Iekšējais dziļums konstrukcijā
LV	Vadotnes uzstādīšana
POH	Kabatas augstums
POT	Kabatas dziļums

REVEGO duo + duo – dubultas durvis labajā pusē un dubultas durvis kreisajā pusē

Nepieciešamā vieta			
Uzstādīšanas izmēri (mm)	**Uzstādīšanas platums EB**	**Uzstādīšanas augstums EH**	**Uzstādīšanas dziļums ET**
	1800–3000	1155–3012	no 573
Iekšējie izmēri konstrukcijā (mm)	**Iekšējais platums konstrukcijā LWA**	**Iekšējais augstums konstrukcijā LHA**	**Iekšējais dziļums konstrukcijā LTA**
	līdz 2700	līdz 2884	no 483
Kabatas izmēri (mm)	**Kabatas platums POB**	**Kabatas augstums POH**	**Kabatas dziļums POT**
	150	1142–2999	no 553
Fasādes izmēri (mm)	**Fasādes platums FB**	**Fasādes augstums FH**	**Fasādes biezums FD**
	442–748	1130–2980	18–26
Fasādes svars FG	līdz 35 kg katrai fasādei		

Pārskats

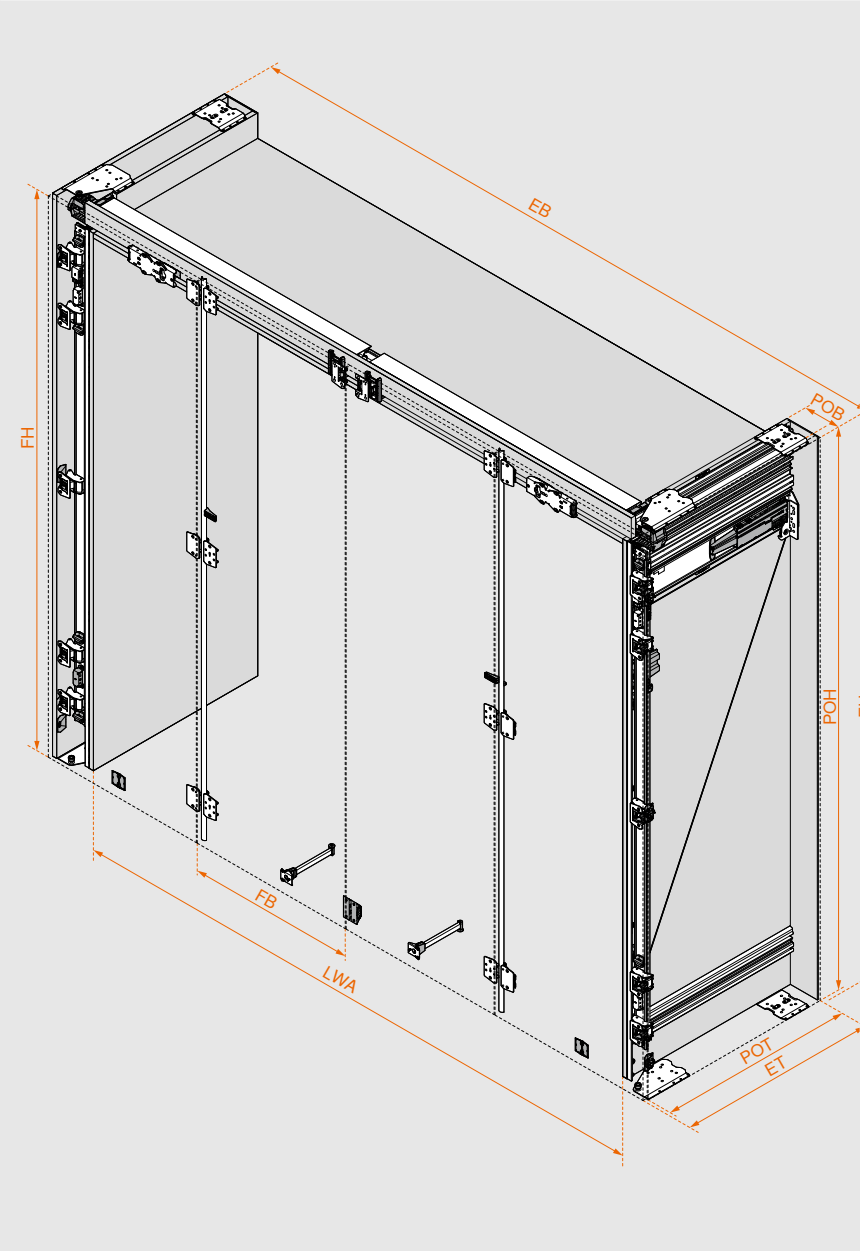

Viegla furnitūras izvēle

Ar izstrādājumu konfiguratoru viegli izvēlēties furnitūru un noteikt urbumu pozīcijas.

Kopā ar katra izstrādājuma konfigurāciju saņemsiet ne tikai pārbaudītus detaļu sarakstus, bet arī ražošanas rasējumus, koka detaļu un furnitūras piezāģēšanas sarakstus, 3D CAD datus savai dizaina programmatūrai, kā arī CAM programmām, ieskaitot urbšanas informāciju tiešai apstrādei ar savu CNC iekārtu.

Ievadiet tīmekļa kodu izstrādājumu konfiguratorā, noklikšķiniet uz īsā URL vai noskenējiet QR kodu. Vai jums vēl nav digitālo pakalpojumu pieteikšanās informācijas? Reģistrējieties šeit un iegūstiet piekļuvi bez maksas.

Tīmekļa kods	DQIVMM

Izstrādājumu konfigurators
www.blum.com/rev12

Montāža un regulēšana
www.blum.com/rev6

Komponentu pārskats

Kabata

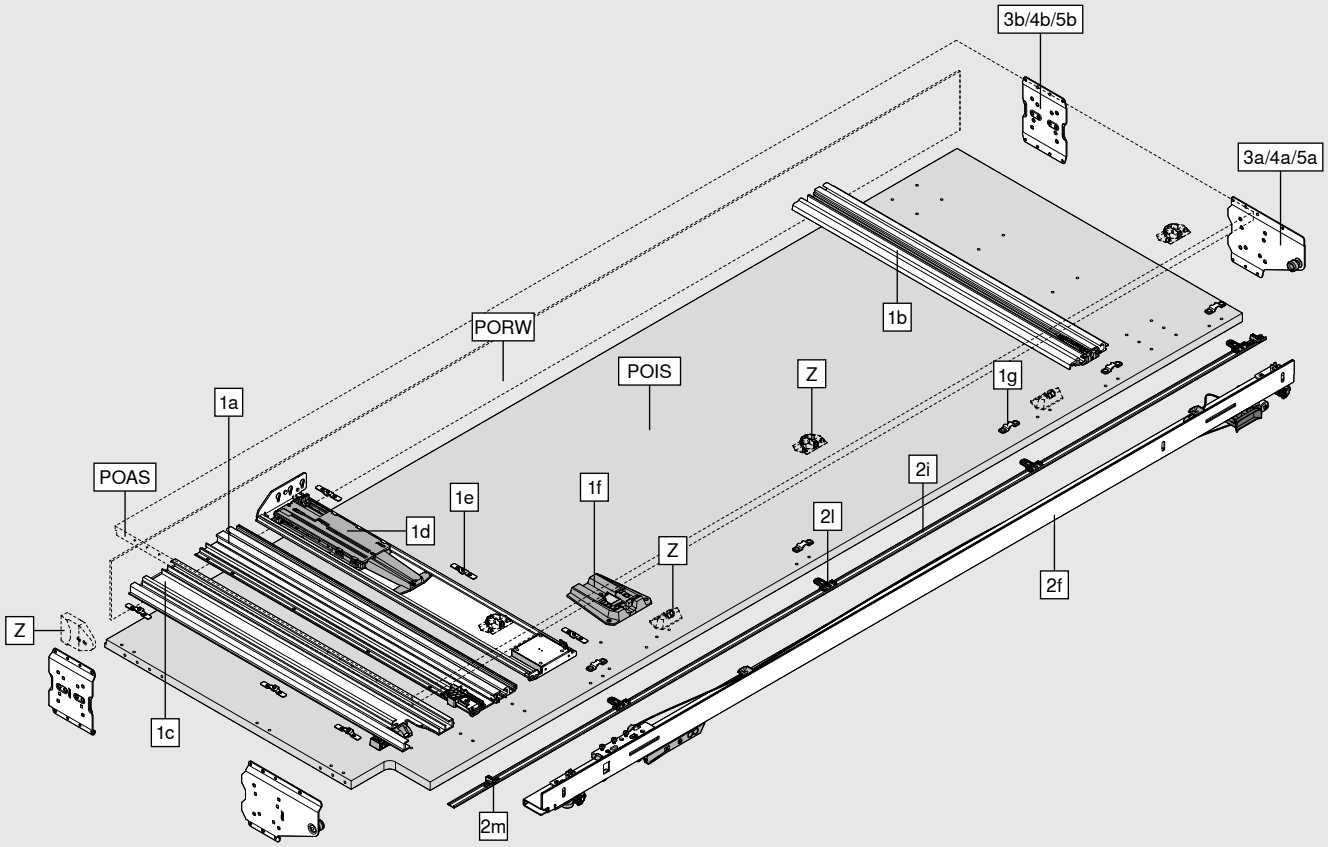

Komplektā ietilpst:	
1a	Augšējais kabatas profils
1b	Apakšējais kabatas profils
1c	Rullīšu profils
1d	TIP-ON komplekts kabatas nodalījumam
1e	Fiksatori
1f	BLUMOTION kabatas nodalījumam
1g	Kabatas nodalījuma dekoratīvās joslas stiprinājums
2f	Viras stiprinājums
2i	Kabatas nodalījuma dekoratīvā uzlika
2l	Kabatas nodalījuma dekoratīvās uzlikas stiprinājums
2m	Kabatas nodalījuma dekoratīvās uzlikas balsts
3a/4a/5a	Priekšējais kabatas savienotājs
3b/4b/5b	Aizmugurējais kabatas savienotājs
Z	Adapters elektroierīces izslēgšanai
	Aizsargs pret nodilumu
POAS	Kabatas ārpuse
POIS	Kabatas iekšpuse
PORW	Kabatas mugursiena

Komponentu pārskats

Fasāde

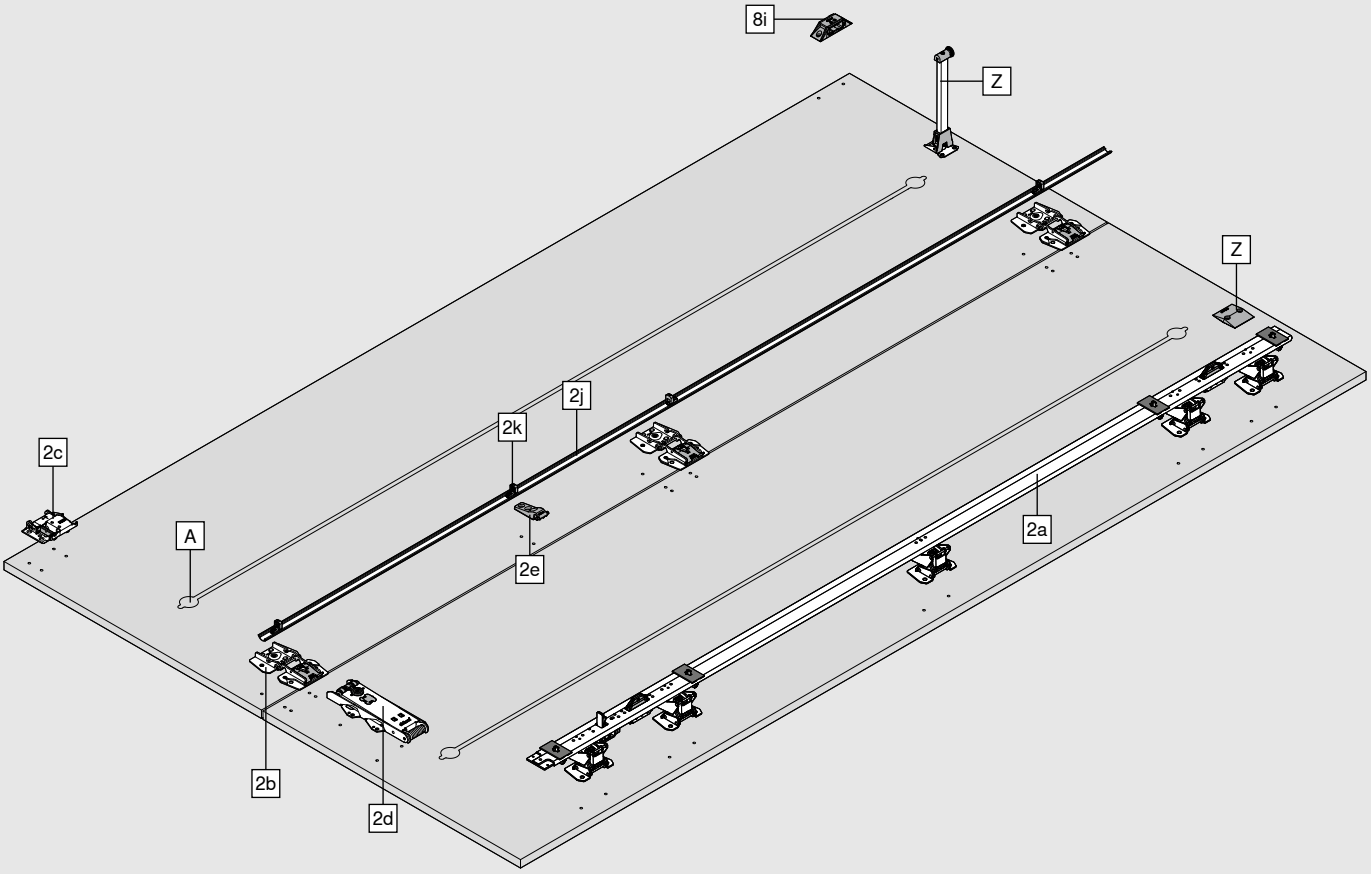

Komplektā ietilpst:	
2a	Viras josla
2b	Vira starp fasādēm
2c	Rullīšu mehānisma vira
2d	TIP-ON durvīm
2e	Durvju dekoratīvās joslas balsts
2j	Durvju dekoratīvā josla
2k	Durvju dekoratīvās joslas stiprinājums
8i	Balsts starp durvju daļām
Z	Balsts starp iekšējām durvju daļām, iesk. aizsardzību pret apgāšanos

A Iesakām izmantot vismaz vienu durvju spriegotāju, kura maksimālais uzstādīšanas augstums nepārsniedz 20 mm.
Starp salokāmo fasāžu pāri pieejamā vieta ir 20 mm.

Komponentu pārskats

Vadotne

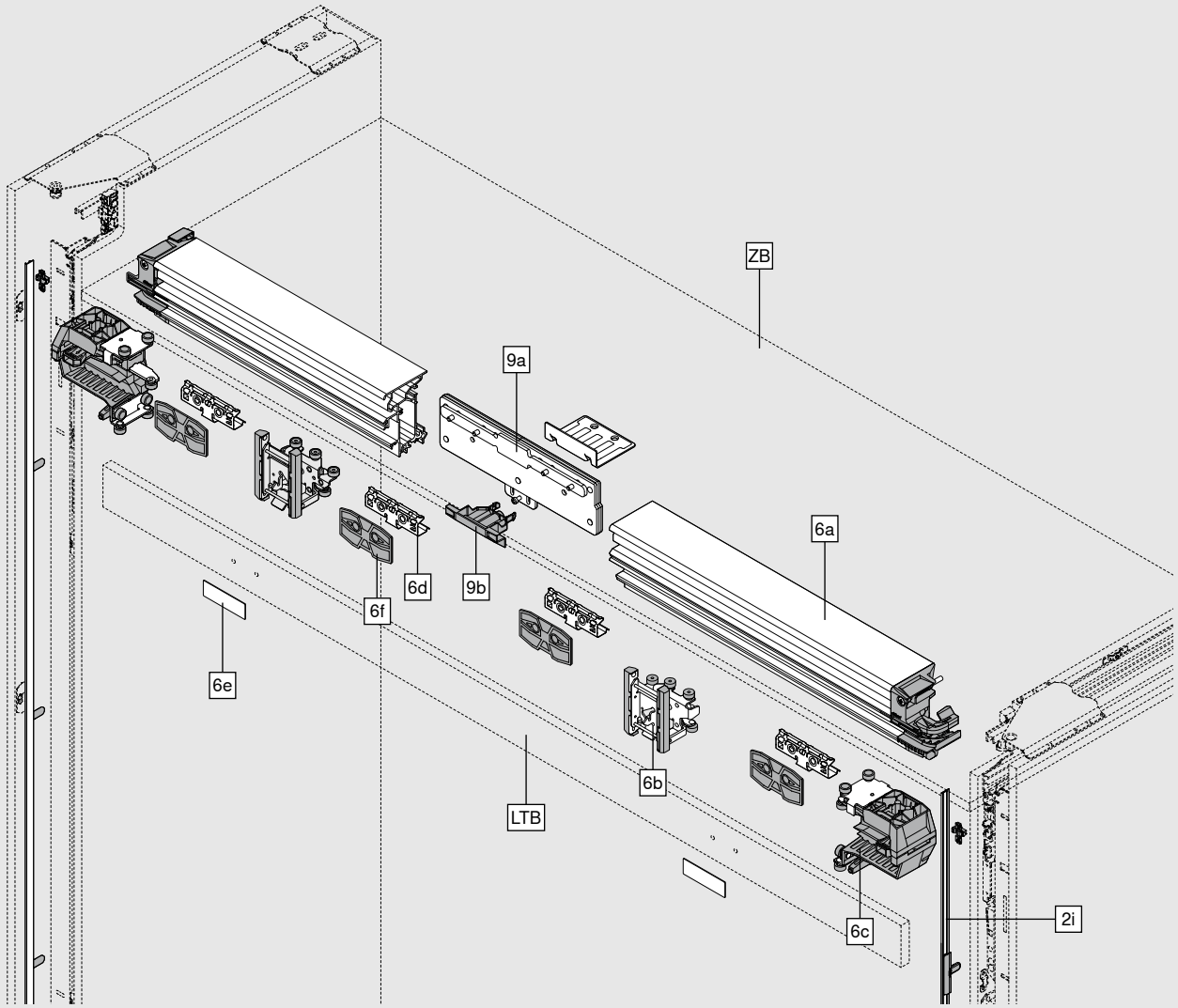

Komplektā ietilpst:	
2i	Kabatas nodalījuma dekoratīvā uzlika, iesk. stiprinājumu
6a	Vadotne
6b	Rullīšu mehānisms
6c	Rullīšu mehānisma bāze
6d	Vadotnes nosegpaneļu stiprinājums
6e	Pretplāksne
6f	Starplika vadotnēm
9a	Vadotnes savienojums
9b	Vadotnes savienojuma nosegs
9c	Dziļuma regulēšanas balsta leņķis
LTB	Vadotnes nosegpanelis
ZB	Iestiprināts plaukts

Pasūtīšanas informācija

1	Kabatas profila komplekts ar TIP-ON			
	Nominālais garums NL (mm)	**Min. kabatas dziļums POT* (mm)**	**Kreisais**	**Labais**
	450	550	802P450D.L3	802P450D.R3
	525	625	802P525D.L3	802P525D.R3
	600	700	802P600D.L3	802P600D.R3
	675	775	802P675D.L3	802P675D.R3
	750	850	802P750D.L3	802P750D.R3

* Specifikācija bez kabatas mugursienas. Nepieciešama mugursienas konstrukcija, kuras biezums ir vismaz 3 mm.
Kabatas un rullīšu profilus, kā arī TIP-ON komplektu kabatas nodalījumam var saīsināt līdz jebkādam nominālajam garumam.

Komplektā ietilpst:		
1a	**1 x**	Augšējais kabatas profils
1b	**1 x**	Apakšējais kabatas profils
1c	**1 x**	Rullīšu profils
1d	**1 x**	TIP-ON komplekts kabatas nodalījumam
1e	**6 x**	Fiksatori
1f	**1 x**	BLUMOTION kabatas nodalījumam
1g	**5 x**	Kabatas nodalījuma dekoratīvās joslas stiprinājums

Pasūtīšanas komplekts katrai dubulto durvju daļai, 1 gab. kreisajai un 1 gab. labajai

2	Viras stiprinājuma komplekts ar TIP-ON		
	Kabatas augstums (mm)	**Kreisais**	**Labais**
	1142–1356	802T1140.L3	802T1140.R3
	1357–1506	802T1350.L3	802T1350.R3
	1507–1656	802T1500.L3	802T1500.R3
	1657–1806	802T1650.L3	802T1650.R3
	1807–1956	802T1800.L3	802T1800.R3
	1957–2106	802T1950.L3	802T1950.R3
	2107–2256	802T2100.L3	802T2100.R3
	2257–2406	802T2250.L3	802T2250.R3
	2407–2556	802T2400.L3	802T2400.R3
	2557–2706	802T2550.L3	802T2550.R3
	2707–2856	802T2700.L3	802T2700.R3
	2857–2999	802T2850.L3	802T2850.R3

Dekoratīvās uzlikas jāsaīsina līdz nepieciešamajam garumam

Komplektā ietilpst:		
2a	**1 x**	Viras josla
2b	**5 x**	Vira starp fasādēm
2c	**1 x**	Rullīšu mehānisma vira
2d	**1 x**	TIP-ON durvīm
2e	**1 x**	Durvju dekoratīvās joslas balsts
2f	**1 x**	Viras stiprinājums
2i	**1 x**	Kabatas nodalījuma dekoratīvā uzlika, melna, anodēta
2j	**1 x**	Durvju dekoratīvā uzlika, melna, anodēta
2k	**4 x**	Durvju dekoratīvās joslas stiprinājums
2l	**2–5 x**	Kabatas nodalījuma dekoratīvās uzlikas stiprinājumi
2m	**1 x**	Kabatas nodalījuma dekoratīvās uzlikas stiprinājums

Pasūtīšanas komplekts katrai dubulto durvju daļai, 1 gab. kreisajai un 1 gab. labajai

Pasūtīšanas informācija

Kabatas savienotāja komplekts				
3	Konstrukcija ar cokolu			
	Kabatas sānu malas biezums (mm)	Krāsa		
	15–17	Melna		802V560B
	18–19	Melna		802V580B
Kabatas savienotājs augšā + apakšā: POVH 10 mm, lai atstarpe būtu 0–6 mm				
POVH Kabatas savienotāja augstums				
Komplektā ietilpst:				
3a	2 x	Priekšējais kabatas savienotājs		
3b	2 x	Aizmugurējais kabatas savienotājs		
Pasūtīt 1 gab. katrām dubultajām durvīm				

Kabatas savienotāja komplekts				
4	Konstrukcija bez cokola			
	Kabatas sānu malas biezums (mm)	Krāsa	Kreisais	Labais
	15–17	Melna	802V660B.L1	802V660B.R1
	18–19	Melna	802V680B.L1	802V680B.R1
Kabatas savienotājs augšā: POVH 10 mm, lai atstarpe būtu 0–6 mm				
Kabatas savienotājs apakšā: POVH 3 mm, lai atstarpe būtu 7–13 mm				
POVH Kabatas savienotāja augstums				
Komplektā ietilpst:				
4a	2 x	Priekšējais kabatas savienotājs		
4b	2 x	Aizmugurējais kabatas savienotājs		
Pasūtīšanas komplekts katrai dubulto durvju daļai, 1 gab. kreisajai un 1 gab. labajai				

Kabatas savienotāja komplekts				
5	Uz darba virsmas uzstādīts korpuss			
	Kabatas sānu malas biezums (mm)	Krāsa	Kreisais	Labais
	15–17	Melna	802V760B.L3	802V760B.R3
	18–19	Melna	802V780B.L3	802V780B.R3
Kabatas savienotājs augšā: POVH 10 mm, lai atstarpe būtu 0–6 mm				
Kabatas savienotājs apakšā: POVH 3 mm, lai atstarpe būtu 3–6 mm				
POVH Kabatas savienotāja augstums				
Komplektā ietilpst:				
5a	2 x	Priekšējais kabatas savienotājs		
5b	2 x	Aizmugurējais kabatas savienotājs		
Pasūtīšanas komplekts katrai dubulto durvju daļai, 1 gab. kreisajai un 1 gab. labajai				

Pasūtīšanas informācija

6	Vadotnes komplekts			
	LWA dubultām durvīm (mm)	**Krāsa**	**Kreisais**	**Labais**
	1050	Melna, anodēta	802L1050DL3	802L1050DR3
	1200	Melna, anodēta	802L1200DL3	802L1200DR3
	1250	Melna, anodēta	802L1250DL3	802L1250DR3
	1350	Melna, anodēta	802L1350DL3	802L1350DR3
Vadotnes var saīsināt līdz nepieciešamajam garumam.				
LWA Iekšējais platums konstrukcijā				
Komplektā ietilpst:				
6a	**1 x**	Vadotne		
6b	**1 x**	Rullīšu mehānisms		
6c	**1 x**	Rullīšu mehānisma bāze		
6d	**2 x**	Vadotnes nosegpaneļu stiprinājums		
6e	**1 x**	Pretplāksne, melna		
6f	**2 x**	Starplika vadotnēm		
Pasūtīšanas komplekts katrai dubulto durvju daļai, 1 gab. kreisajai un 1 gab. labajai				

9	Montāžas komplekts divām dubultajām durvīm kopā	
	Krāsa	
	Melna	802M0004
Komplektā ietilpst:		
9a	**1 x**	Vadotnes savienojums
9b	**1 x**	Vadotnes savienojuma nosegs
9c	**1 x**	Dziļuma regulēšanas balsta leņķis
9e	**1 x**	Balsts starp durvju daļām (kreisā + labā puse)

Pasūtīšanas informācija

Z	Piederumi

Balsts starp iekšējām durvju daļām, iesk. aizsardzību pret apgāšanos		
	Balsta garums: 218 mm	802ZA030
	Balsta garums: 350 mm	802ZA031
Papildu atbalstam darbvirsmas zonā, cokola priekšpusē, korpusā utt.		

Adapters elektroierīces izslēgšanai		
		802ZG0CS
	Piemērots tikai elektrisko ierīču izslēgšanai ar Halemeier GmbH magnētisko kontaktu (detaļas numurs 3623011) (www.halemeier.de)	
	Saistību atruna: Blum neuzņemas nekādu atbildību par elektroierīču izslēgšanās funkciju	
Komplektā ietilpst:		
1 x	Kontaktslēdža adapters	
1 x	Gredzenveida magnēts ar pretplāksni	
4 x	M4 x 12 skrūves ar gremdgalvu kontaktslēdža adapteram	
2 x	M4 x 5 skrūves ar pusapaļu galvu kontaktslēdža adapteram	

Aizsargs pret nodilumu		
	Vismaz 23 mm biezām fasādēm	802ZA00S
	Fasādēm, kas plānākas par 23 mm, aizsargu pret nodilumu var izmantot fasādes papildu aizsardzībai	
Komplektā ietilpst:		
3 x	Kabatas ārpuses aizsargs pret nodilumu	
2 x	Kabatas iekšpuses aizsargs pret nodilumu	

Skrūves		
	6 x 14.5 mm eiroskrūves, niķelētas	661.1450.HG
	4 x 35 mm skrūves kokam, niķelētas	664.3500

Kabatas savienotājs		
	Aizmugurējais kabatas savienotājs, kabatas savienotāja augstums (POVH) 10 mm	802V5002
Papildu kabatas savienotājs atvirzītai cokola kājai		

EXPANDO T – plānām fasādēm		
	EXPANDO T – atsevišķs stiprinājums	70T4532T
EXPANDO T piemērots plānām fasādēm – skatīt 81. lpp.		
Ja fasādei izmantotā materiāla biezums ir mazāks par 18 mm, iesakām izmēģinājuma uzstādīšanu		
Skrūves nav iekļautas piegādes komplektā		

Projektēšana

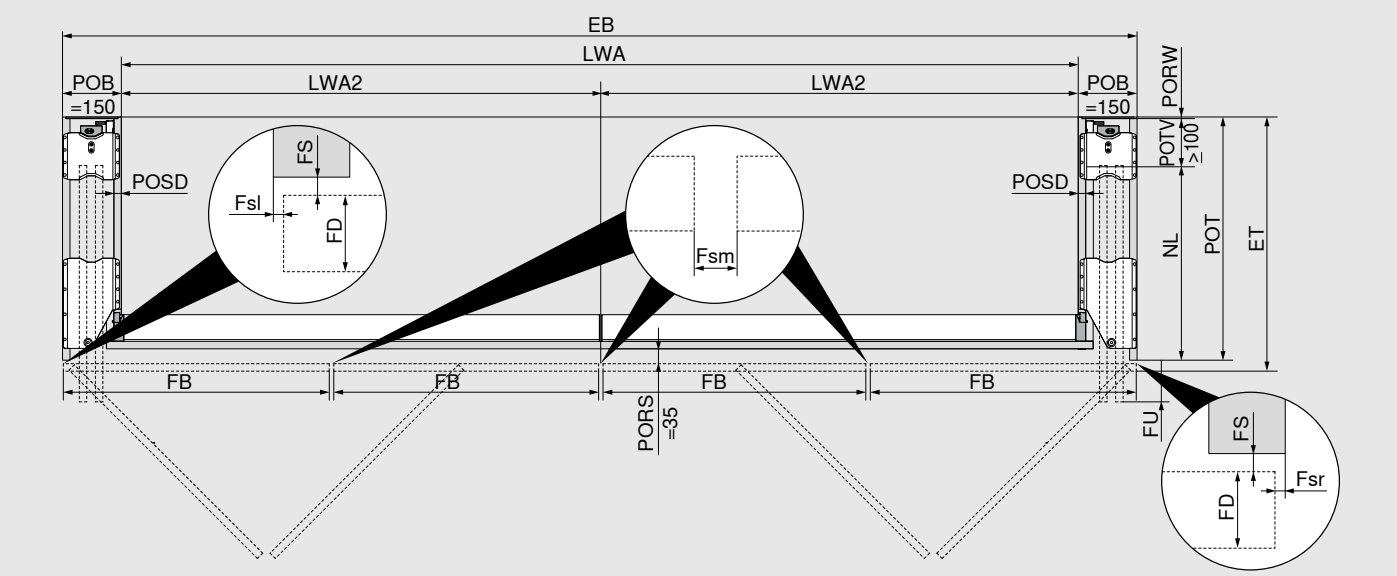

Uzstādīšanas platums / iekšējais platums konstrukcijā
EB = 2 x LWA2 + 2 x POB (150 + 150 mm)
Fasādes platums / fasādes izvirzījums
FB = (EB - Fsl - 3 x Fsm - Fsr) : 4 (fasādes)
Fsl/Fsr = 1.0–4.0 mm; Fsm = 2.0–8.0 mm
Maks. NL = FB + 8 mm
FU = FB - NL + 15 mm (min. FU = 7 mm)
Uzstādīšanas dziļums / kabatas dziļums
ET = POT + FS (2 mm) + FD
FD = 18–26 mm
Min. POT = NL + POTV (≥ 100 mm) + PORW (≥ 3 mm)
POSD = 15–19 mm

- Fasādes izvirzījumu (FU) var pielāgot, profilus piezāģējot pēc izmēra.
- Lai nodrošinātu optimālu funkcionalitāti, fasādes kabatas nodalījuma iekšpusē ir nedaudz sasvērtas.
- Iekšējais platums konstrukcijā nosaka maksimālo platumu, kas pieejams iekšējai konstrukcijai.
- Ja fasādes materiāla biezums (FD) ir plānāks par 18 mm (iespējams atkarībā no materiāla/stabilitātes), iesakām izmēģinājuma uzstādīšanu.

EB	Uzstādīšanas platums
ET	Uzstādīšanas dziļums
Fsl	Atstarpe, kreisā puse
Fsr	Atstarpe, labā puse
Fsm	Atstarpe centrā (starp fasādēm)
FB	Fasādes platums
FD	Fasādes biezums
FS	Fasādes atstarpe
FU	Fasādes izvirzījums
LWA	Iekšējais platums konstrukcijā
LWA2	Iekšējais platums konstrukcijā, dubultas durvis
NL	Nominālais garums
POB	Kabatas platums
POT	Kabatas dziļums
PORS	Kabatas mugursienas frēzējums
PORW	Kabatas mugursiena
POSD	Kabatas sānu malas biezums
POTV	Kabatas dziļuma zudums

Minimālā atstarpe sānos

No kabatas līdz kabatai / nākamajam korpusam

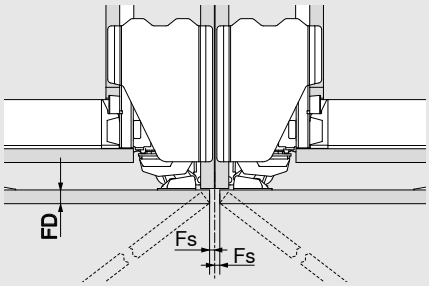

No kabatas līdz sienai / dekoratīvajam panelim

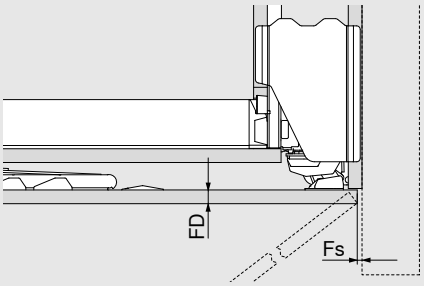

FD (mm)	Min. Fs (mm)
18 –20	2
20.1–23	2.5
23.1–26	3

FD	Fasādes biezums
Fs	Sānu atstarpe

Projektēšana

Uzstādīšanas augstums, fasādes augstums

Konstrukcija ar cokolu

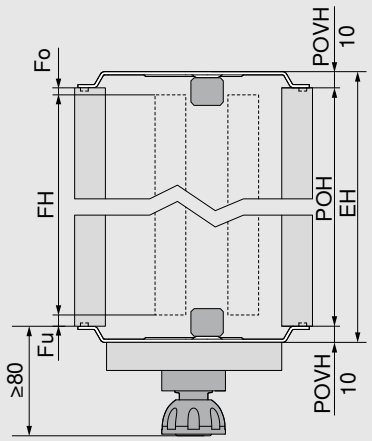

FH = POH - Fo - Fu

EH = POH + POVH augšā un apakšā

POVH 10 mm: atstarpe 0–6 mm

- Ņemiet vērā, ka uzstādīšanas gaitā kabatai jābūt sasvērtai.
- Minimālajam attālumam līdz nākamajam kustīgajam elementam augšpusē jābūt 3 mm, bet statiskiem elementiem jāievēro 6 mm atstatums, lai ievietotu fasādi
- Projektēšanas gaitā jāņem vērā kabatas savienotāja augstums
- Minimālais cokola augstums – 80 mm

EH	Uzstādīšanas augstums
Fo	Atstarpe augšpusē
Fu	Atstarpe apakšpusē
FH	Fasādes augstums
POH	Kabatas augstums
POVH	Kabatas savienotāja augstums

Konstrukcija ar atvirzītu cokolu

Papildu aizmugurējais kabatas savienotājs

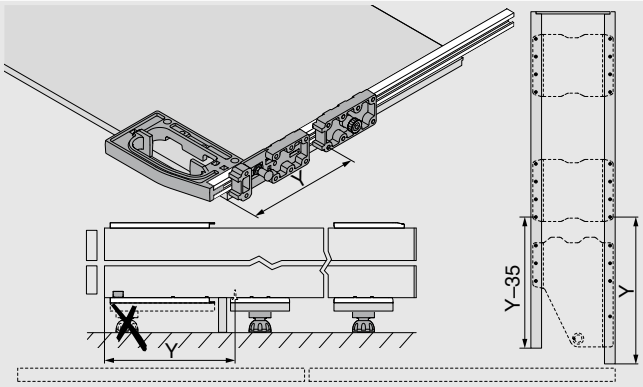

Uzstādīšanas augstums, fasādes augstums

Konstrukcija bez cokola

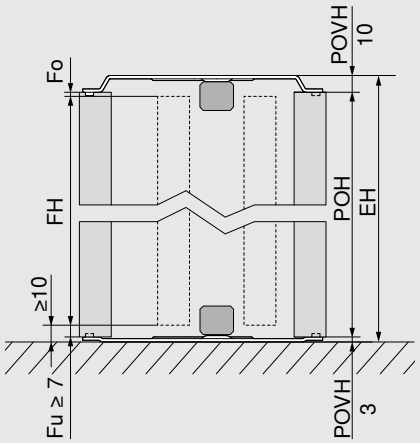

FH = POH - Fo - Fu

EH = POH + POVH augšā un apakšā

POVH augšā 10 mm: atstarpe 0–6 mm

POVH apakšā 3 mm: atstarpe 7–13 mm

- Ņemiet vērā, ka uzstādīšanas gaitā kabatai jābūt sasvērtai.
- Minimālais attālums no apakšējās malas līdz grīdai vai nākamajam elementam apakšā ir 10 mm
- Minimālajam attālumam līdz nākamajam kustīgajam elementam augšpusē jābūt 3 mm, bet statiskiem elementiem jāievēro 6 mm atstatums, lai ievietotu fasādi
- Projektēšanas gaitā jāņem vērā kabatas savienotāja augstums

EH	Uzstādīšanas augstums
Fo	Atstarpe augšpusē
Fu	Atstarpe apakšpusē
FH	Fasādes augstums
POH	Kabatas augstums
POVH	Kabatas savienotāja augstums

Projektēšana

Uzstādīšanas augstums, fasādes augstums

Uz darba virsmas uzstādīts korpuss

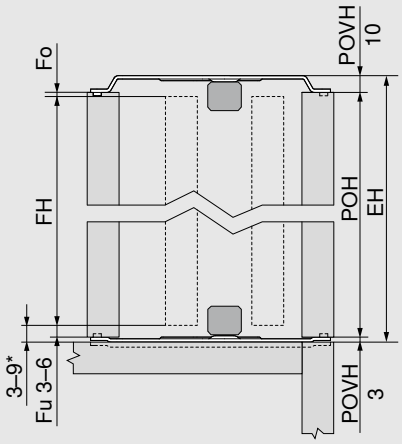

* Ja attālums starp fasādi un nākamo elementu apakšā ir < 6 mm, kabatas savienotājs jāiestrādā darba virsmā

FH = POH - Fo - Fu

EH = POH + POVH augšā un apakšā

POVH augšā 10 mm: atstarpe 0–6 mm

POVH apakšā 3 mm: atstarpe 3–6 mm

- Ņemiet vērā, ka uzstādīšanas gaitā kabatai jābūt sasvērtai.
- Minimālais attālums starp fasādi un nākamo elementu zemāk ar fasādi vienā līmenī (piemēram, darba virsma nav redzama) ir 3 mm
- Minimālais attālums starp fasādi un nākamo elementu zemāk ar izvirzītu elementu (piemēram, darba virsma ir redzama) ir 6 mm
- Minimālajam attālumam līdz nākamajam kustīgajam elementam augšpusē jābūt 3 mm, bet statiskiem elementiem jāievēro 6 mm atstatums, lai ievietotu fasādi
- Sānu malās ieteicams veikt izmēģinājuma uzstādīšanu
- Projektēšanas gaitā jāņem vērā kabatas savienotāja augstums
- Attālumu starp fasādi un nākamo elementu augšā un apakšā veido Fu vai Fo + kabatas savienotāja augstuma vērtība

EH	Uzstādīšanas augstums
Fo	Atstarpe augšpusē
Fu	Atstarpe apakšpusē
FH	Fasādes augstums
POH	Kabatas augstums
POVH	Kabatas savienotāja augstums

Katras fasādes maks. svars (kg) uz darba virsmas uzstādītiem korpusiem

Fasādes augstums FH (mm)	Fasādes platums FB (mm)						
	450	500	550	600	650	700	750
1130–1349	22	20	18	16	15	14	13
1350–1499	23	21	19	18	17	16	15
1500–1649	25	23	21	19	18	17	16
1650–1799	27	25	23	21	20	19	18

Piezīme

- Maksimālais kabatas augstums, projektējot uz darba virsmas uzstādītu korpusu, ir 1806 mm

Projektēšana

Balsts starp iekšējām durvju daļām

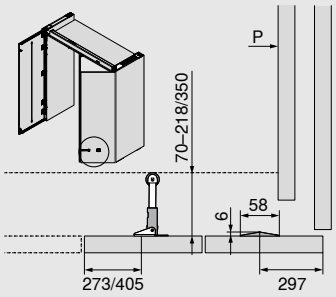

- Atbalsts darbvirsmas zonā, cokola priekšpusē, korpusā utt.
- Attālums no iekšējās konstrukcijas: 70–218/350 mm
- Durvju balsta montāžas augstums jāizvēlas pēc iespējas zemāks, maks. 1000 mm augstumā no priekšējās apakšējās malas

P Kabata

Balsts starp durvju daļām

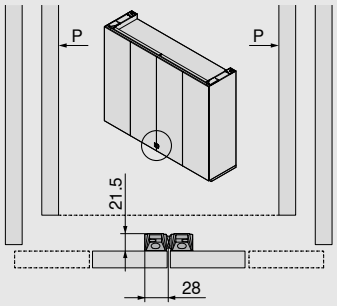

- Balsta vienas atsevišķas durvis pret dubultām durvīm, divas atsevišķas durvis vienu pret otru vai divas dubultas durvis vienu pret otru

P Kabata

Vadotnes uzstādīšanas izmēri

LBH = 83 mm

LBD = 15–19 mm
(jāizmanto starplika vadotnēm ≤ 17 mm)

LTF = 17 mm

LA = 100 mm

LV = LA + ZBD (≥ 15 mm)

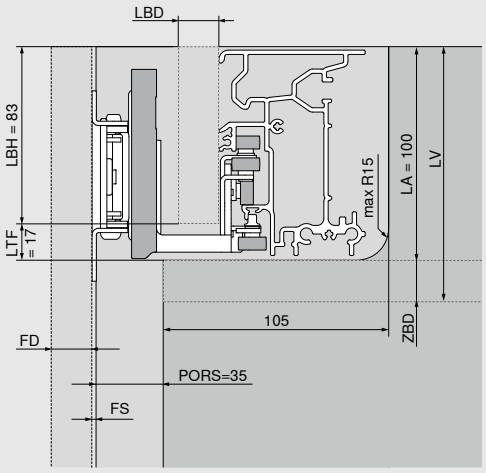

- Iesakām izmantot spraisli, lai stabilizētu iestiprinātu plauktu. Minimālais attālums līdz kabatas iekšpuses priekšējai malai = 170 mm
- Lai izveidotu pievilcīgu līnijrakstu, ieteicams stabils savienojums starp iestiprinātu plauktu un kabatu ar fasādes savienotāju furnitūru
- Nav nepieciešams uz vadotnes montēt pievienojamās detaļas

FD	Fasādes biezums
LA	Vadotnes frēzējums
LV	Vadotnes uzstādīšana
LBD	Vadotnes nosegpaneļa biezums
LBH	Vadotnes nosegpaneļa augstums
LTF	Vadotnes atstarpe
PORS	Kabatas mugursienas frēzējums
ZBD	Iestiprinātā plaukta biezums

Iekšējais augstums un iekšējais dziļums konstrukcijā

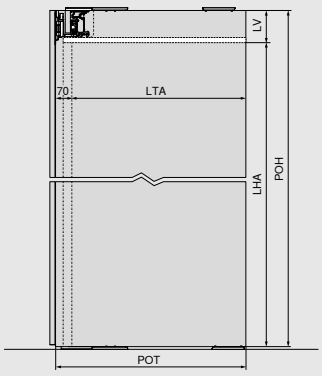

LHA = POH - LV

LTA = POT - 70 mm

- Iekšējais augstums / iekšējais dziļums konstrukcijā nosaka maksimālo augstumu/dziļumu, kas pieejams iekšējai konstrukcijai

LHA	Iekšējais augstums konstrukcijā
LTA	Iekšējais dziļums konstrukcijā
LV	Vadotnes uzstādīšana
POH	Kabatas augstums
POT	Kabatas dziļums

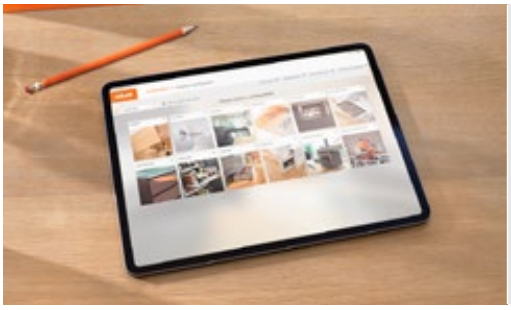

Izstrādājumu konfigurators

Izmantojot izstrādājumu konfiguratoru, ātri un efektīvi iegūstiet precīzu aprēķinu pēc izmēra piezāģēto profilu montāžai. Konfigurators aprēķina visus katras konfigurācijas izmērus, kā arī izveido to rasējumus.

www.blum.com/rev1

Profilu aprēķins un montāža

REVEGO duo | dubultas durvis

Kabatas nodalījuma dekoratīvā uzlikas josla, dekoratīvā durvju josla

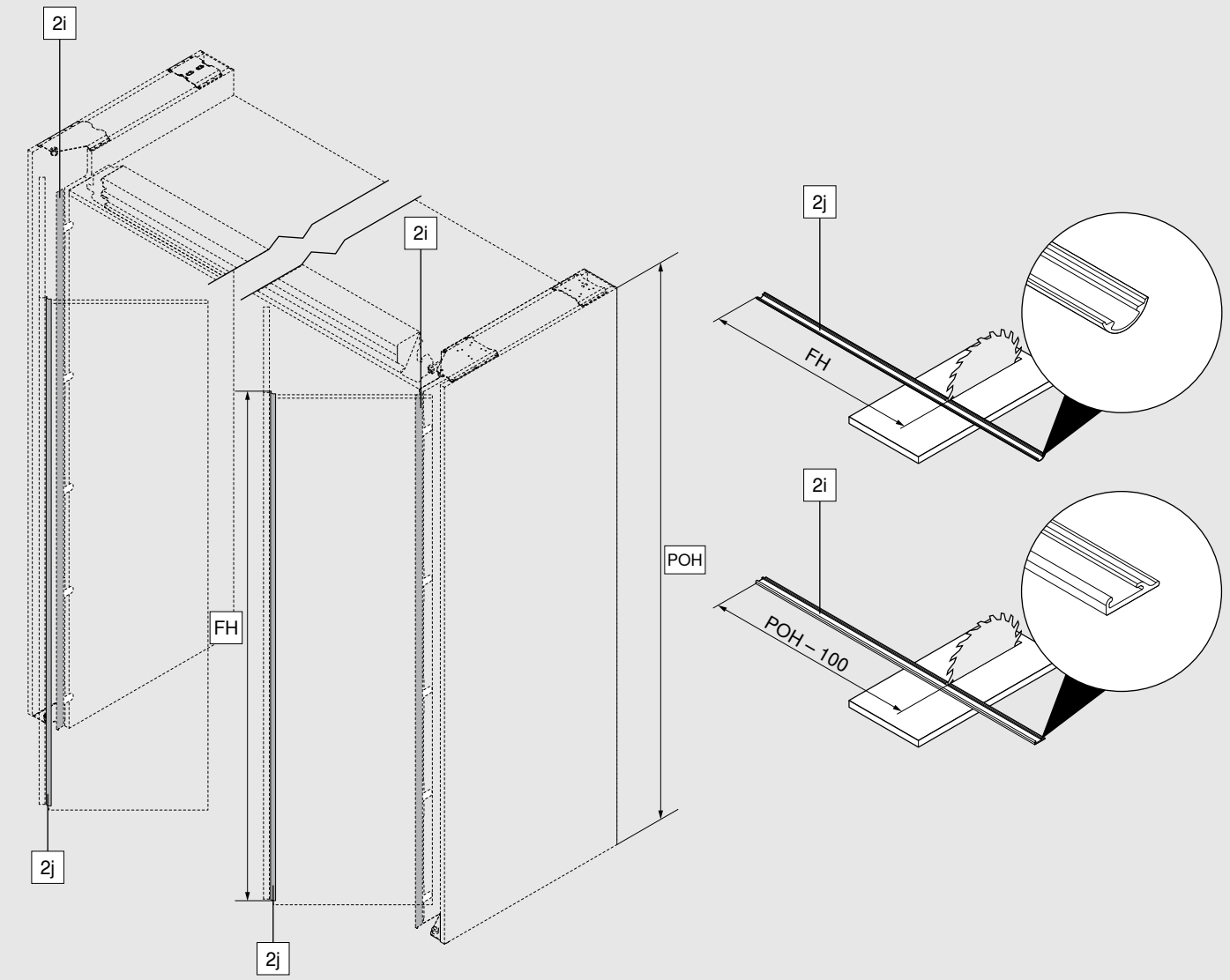

FH	Fasādes augstums
POH	Kabatas augstums
2i	Kabatas nodalījuma dekoratīvā uzlika
2j	Durvju dekoratīvā josla

Profilu aprēķins un montāža

REVEGO duo | dubultas durvis

Rullīšu profils, kabatas profils, TIP-ON komplekts kabatas nodalījumam

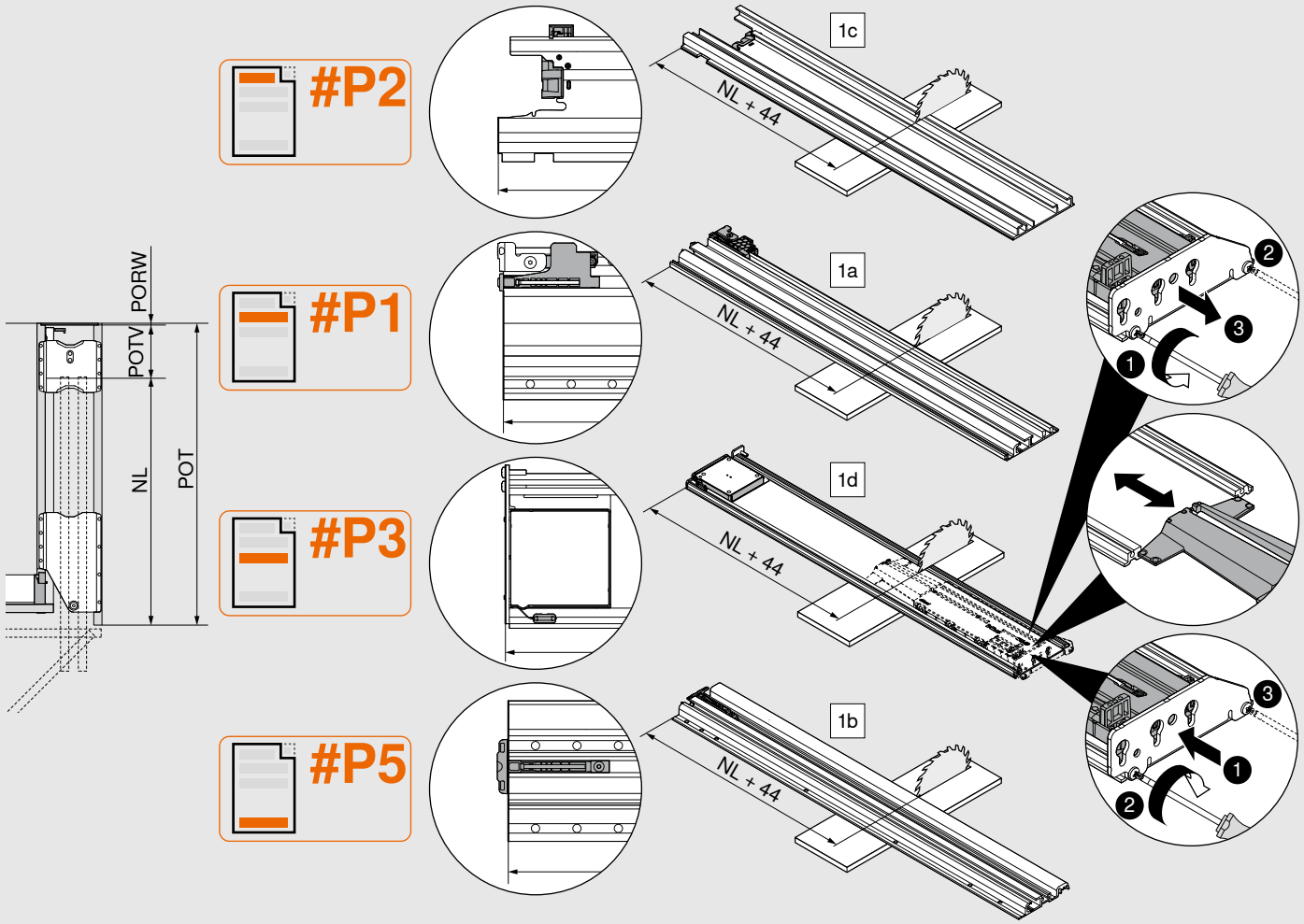

NL = POT – POTV – PORW

#P1	1a	Augšējais kabatas profils
#P2	1c	Rullīšu profils
#P3	1d	TIP-ON komplekts kabatas nodalījumam
#P5	1b	Apakšējais kabatas profils

NL	Nominālais garums
POT	Kabatas dziļums
PORW	Kabatas mugursiena
POTV	Kabatas dziļuma zudums

Piezīme

- Veicot piezāģēšanu pēc izmēra, nedrīkst sabojāt kabatas un rullīšu profilus, kā arī TIP-ON komplektu kabatas nodalījumam.
- Pirms uzstādīšanas no kabatas un rullīšu profiliem, kā arī no TIP-ON komplekta kabatas nodalījumam jānotīra visi netīrumi.

Profilu aprēķins un montāža

REVEGO uno | vienas durvis

Kabatas nodalījuma dekoratīvā uzlika

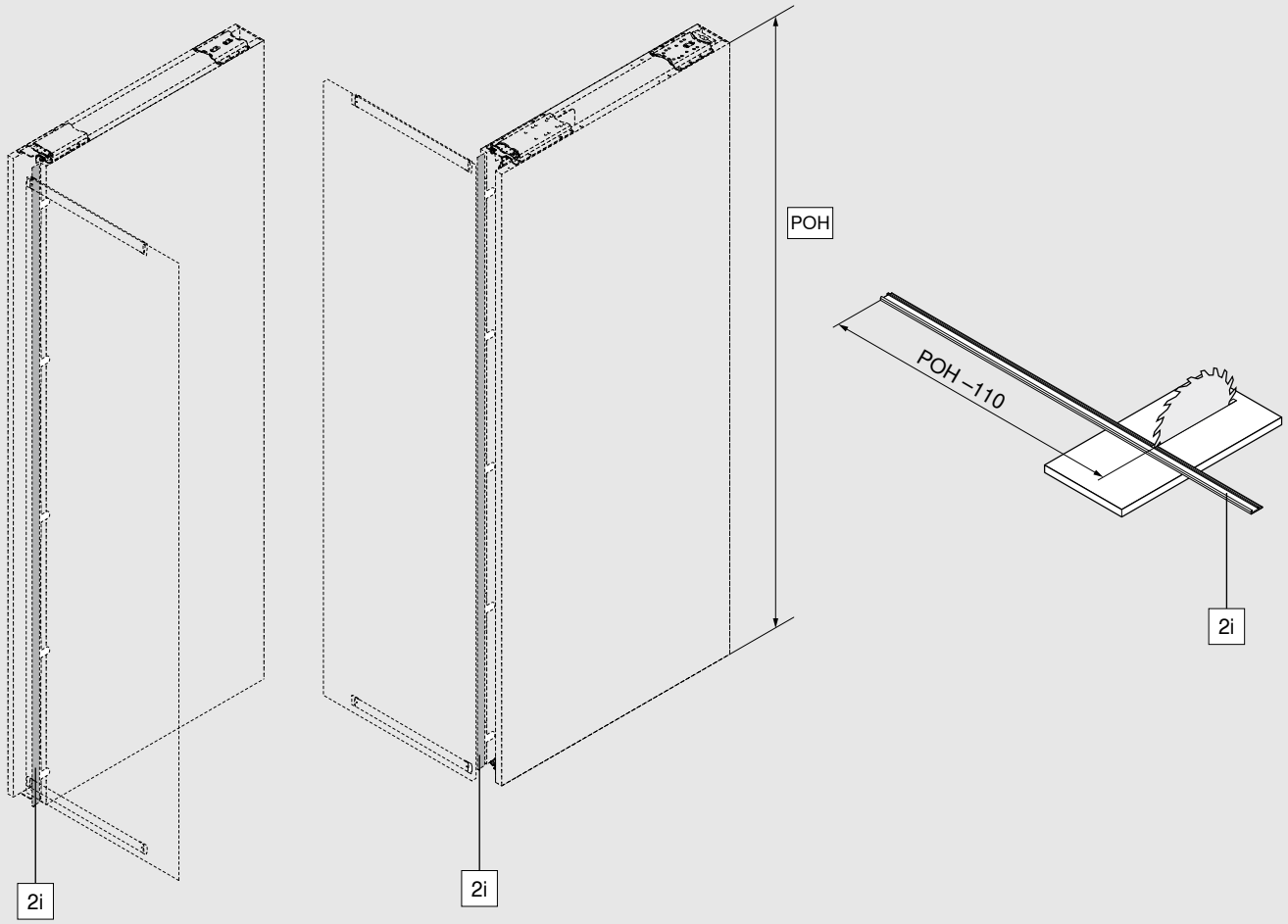

POH	Kabatas augstums
2i	Kabatas nodalījuma dekoratīvā uzlika

Profilu aprēķins un montāža

REVEGO uno | vienas durvis

Kabatas profils, TIP-ON komplekts kabatas nodalījumam, durvju stabilizators

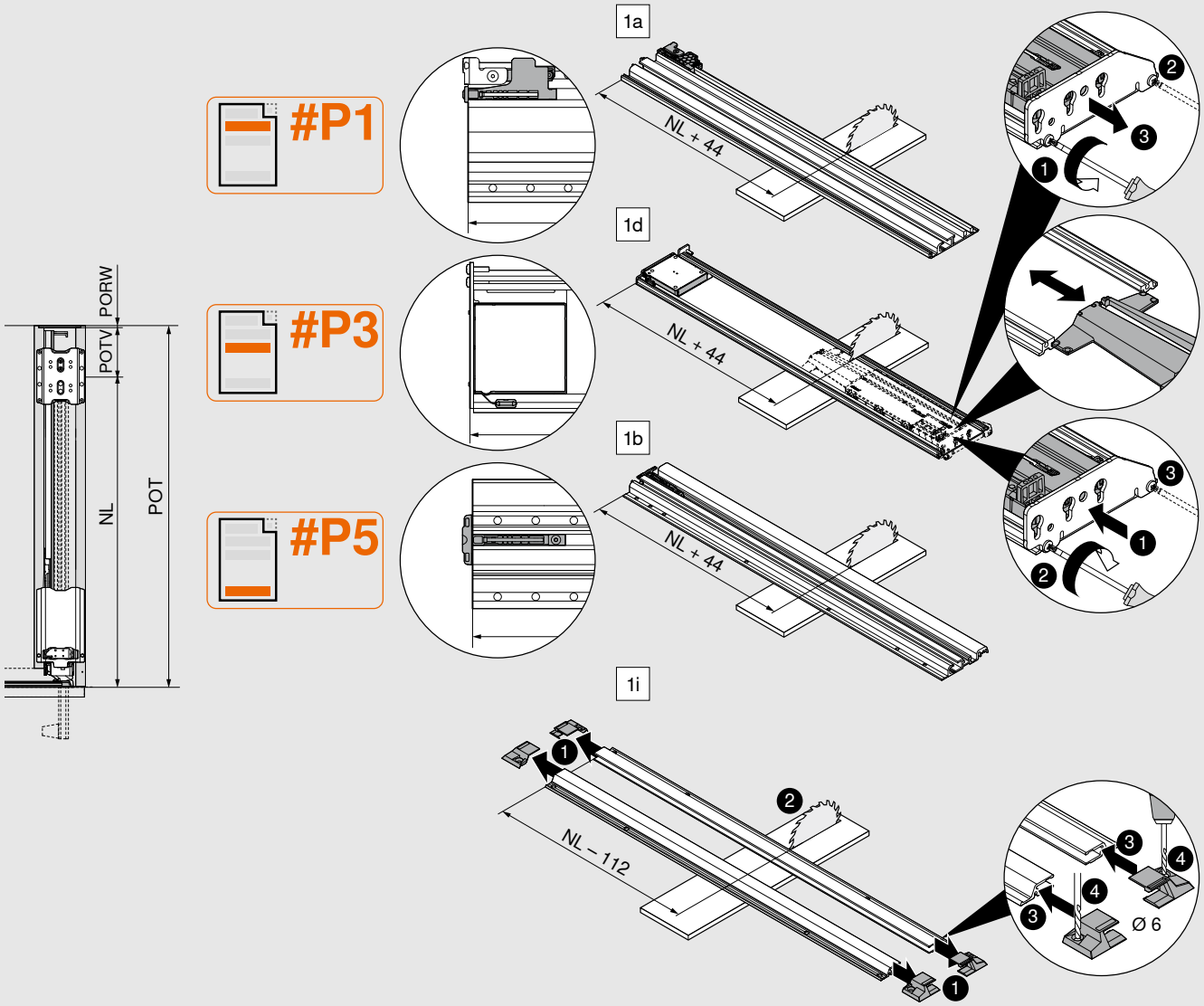

NL = POT – POTV – PORW

#P1	1a	Augšējais kabatas profils
#P3	1d	TIP-ON komplekts kabatas nodalījumam
#P5	1b	Apakšējais kabatas profils
	1i	Durvju stabilizators

NL	Nominālais garums
POT	Kabatas dziļums
PORW	Kabatas mugursiena
POTV	Kabatas dziļuma zudums

Piezīme

- Veicot piezāģēšanu pēc izmēra, nedrīkst sabojāt kabatas profilus, TIP-ON komplektu kabatas nodalījumam un durvju stabilizatoru.
- Pirms uzstādīšanas no kabatas profiliem, TIP-ON komplekta kabatas nodalījumam un durvju stabilizatora jānotīra visi netīrumi.

Profilu aprēķins un montāža

REVEGO duo | dubultas durvis

Vadotne, vadotnes pagarinājums

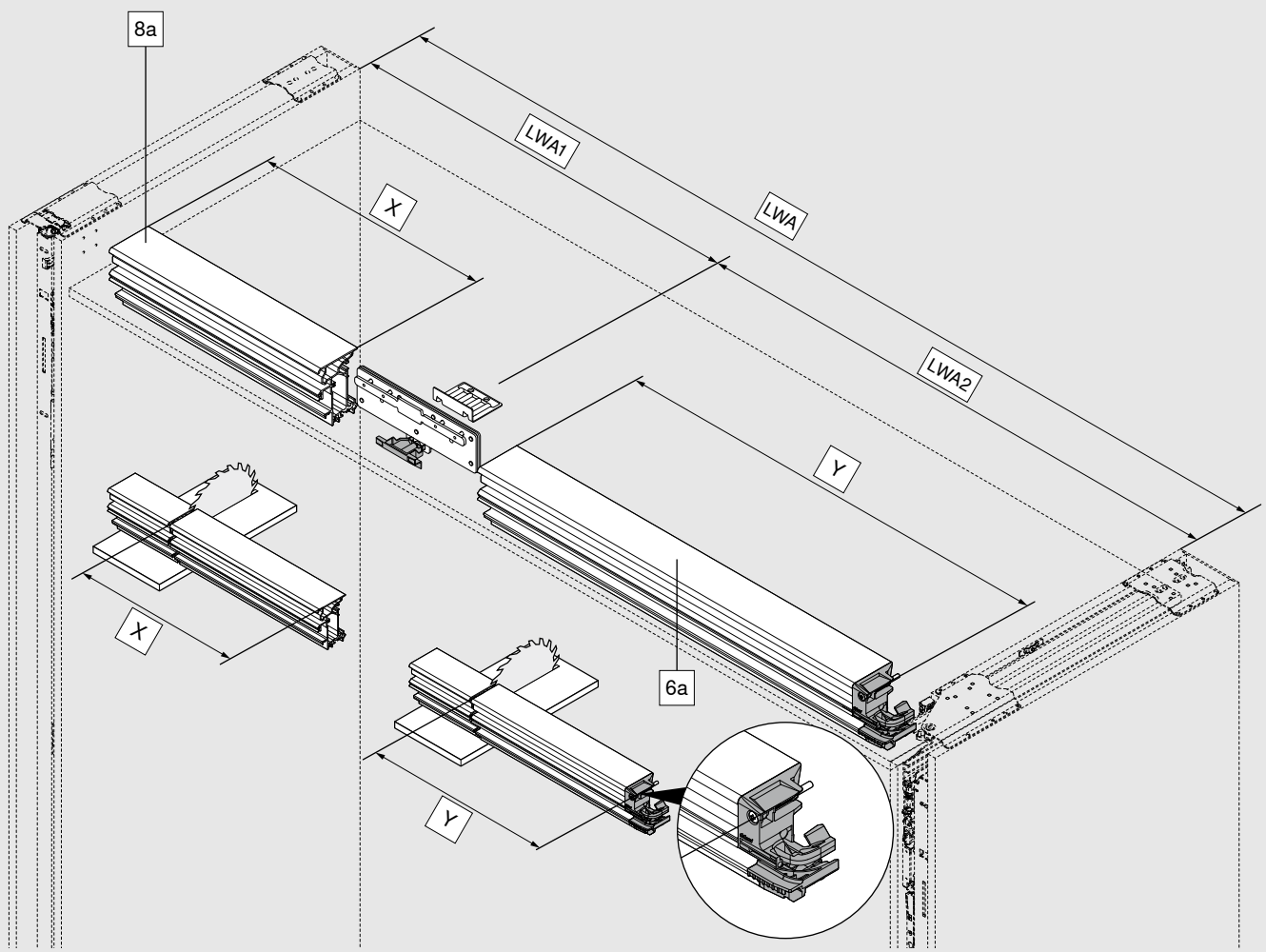

Konstrukcija	X	Y
REVEGO duo	–	LWA - 12 mm
REVEGO uno + duo	LWA1 - 58 mm	LWA2 - 12 mm
REVEGO duo + duo	–	LWA2 - 12 mm

LWA	Iekšējais platums konstrukcijā
LWA1	Iekšējais platums konstrukcijā, vienas durvis
LWA2	Iekšējais platums konstrukcijā, dubultas durvis
6a	Vadotne
8a	Vadotnes pagarinājums

EXPANDO T

- EXPANDO T – stiprināšanas sistēma
- Plānas fasādes – vismaz 8 mm
- Dažādi fasāžu materiāli

EXPANDO T – atsevišķs stiprinājums

Krāsa	Materiāls	
Tumši pelēks	Plastmasa/tērauds	70T4532T

Urbšanas dziļums | skrūvju izvēle – EXPANDO T

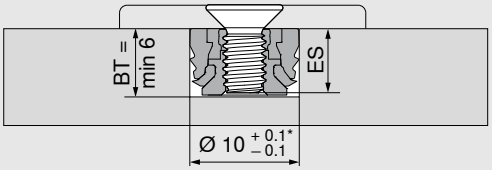

EXPANDO T dībelim jāizmanto skrūves ar M4 vītni

Izvēlieties iespējami mazāko urbuma dziļumu atbilstoši skrūves garumam, izmantojot atsevišķo stiprinājumu

BT Urbuma dziļums

ES Skrūves iespiešanās dziļums

ES min. = 4 mm

ES maks. = BT - 0.5 mm

* Akmens un keramika +0.2/–0.1 mm

Montāža – EXPANDO T

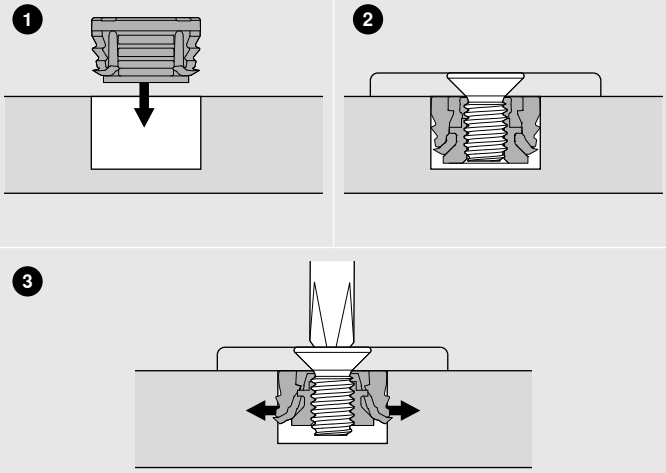

Pielietojuma zona un ieteikumi attiecībā uz montāžu

EXPANDO T ir piemērota Blum furnitūras iestrādāšanai visu materiālu veidu plānās korpusa fasādēs. Fasādes materiāli var būt tikai 8 mm plāni vai biezāki, ja vien tie ir pietiekami stabili un izturīgi.

Ieteicama izmēģinājuma uzstādīšana.

Nm Minimālais pievilkšanas griezes moments

Blum pārbaudītie materiāli	Nm
Kokskaidu plātne (šķērsvirziena stiepes izturība > 0.4 N/mm²)	1.5
MDF (šķērsvirziena stiepes izturība > 0.6 N/mm²)	1.5
HDF	2
HPL	2
Minerālu kompozītmateriāls	2
Fasādes svars	
Maks. 35 kg katrai fasādei	

Atbildības ierobežojumi

Blum neuzņemas nekādu atbildību par EXPANDO T izmantošanu iepriekš neuzskaitītiem materiāliem vai citu ražotāju furnitūrai. Ieteicams, lai montāžu veiktu pieredzējis mēbeļu ražotājs.

Plašāka informācija par EXPANDO T montāžu un regulēšanu atrodama
www.blum.com/rev13

REVEGO kabatas savienotāja mērinstrumentu komplekts

- REVEGO kabatas savienotāju urbšanas šablons horizontālo urbumu veikšanai kabatas sānu malā
- Materiāls: plastmasa/tērauds/alumīnijs

Pasūtīšanas informācija	
	STL.8000.01

Iekšējie noteikumi attiecībā uz izmēģinājumiem un pārbaudēm

Kalpošanas laiks

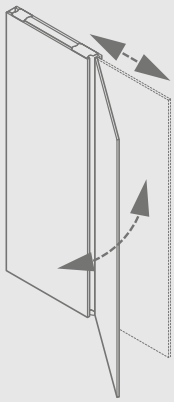

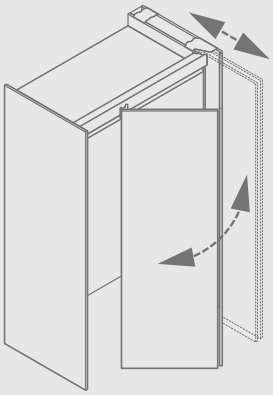

40 000 atvēršanas un aizvēršanas ciklu.

Pārslodzes tests

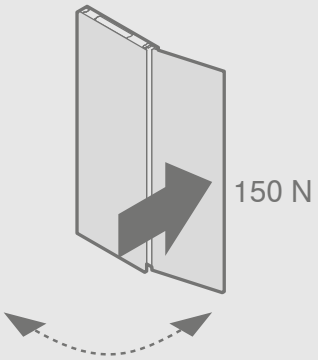

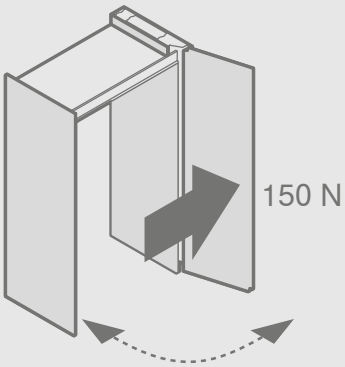

Horizontāli piemērotās slodzes pārbaude, lai nodrošinātu, ka sistēma izturēs pārslodzi

Pārbaude ar agresīvu atvēršanu/aizvēršanu

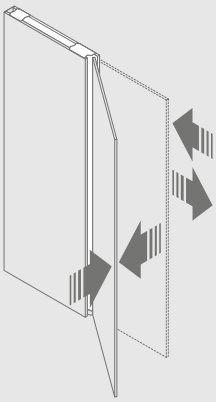

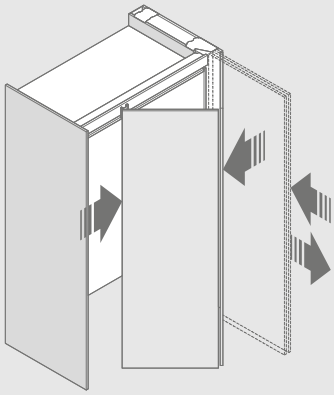

Lai simulētu pārslodzi, atverot un aizverot, un nodrošinātu, ka fasādes neatdalās no furnitūras.

Korozijas tests

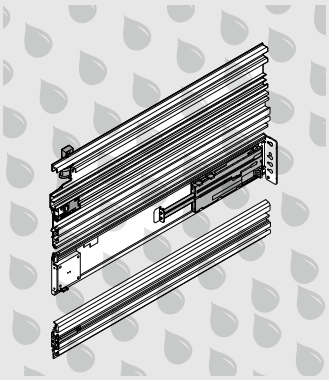

Atbilstoši DIN ISO EN 9227 un DIN ISO EN 6270-2 korozijas cēloņu simulēšanai.

Look for our FSC™-certified products

FSC™ C115115
www.fsc.org

Visai saturošai informācijai autortiesības pieder BLUM.
Saglabājam tiesības uz tehniskām izmaiņām un izmaiņām programmā.
IDNR: 798.319.8 · EP-649/1 LV-LV/12.24

SIA AM Furnitūra
Rīga, LV 1073
Dārzciema iela 60F
Tālr.: +371 67496001
Fakss: +371 67496009
E-pasts: amfurnitura@amf.lv
www.eamf.lv

Julius Blum GmbH
6973 Höchst, Austrija
Tālr.: +43 5578 705-0
Fakss: +43 5578 705-44
E-pasts: info@blum.com
www.blum.com

Mūsu darbības vietas Austrijā, Polijā un Ķīnā ir sertificētas atbilstoši tālāk norādītajam.
Mūsu darbības vieta ASV ir sertificēta atbilstoši ISO 9001.
Mūsu darbības vieta Brazīlijā ir sertificēta atbilstoši ISO 9001, ISO 14001 un ISO 45001.

ISO 9001 Certified Quality System
ISO 14001 Certified Environmental System
ISO 50001 Certified Energy System

blum®