REVEGO

Pocketsystemer til nye boligkoncepter

Bestillingsinformation og planlægning

www.blum.com

GERMAN DESIGN AWARD WINNER 2022

reddot winner 2022

iF DESIGN AWARD 2022

Køkken samt spise-, opholds- og arbejdsområde vokser mere og mere sammen. Det stiller store krav til moderne boligkoncepter. Pocketsystemer gør det muligt at åbne hele opholdsrum hurtigt, nemt og intuitivt, når de skal bruges og lukkes igen, når de ikke er i brug. Dette giver dig helt nye designmuligheder til forskelligartede anvendelsesområder.

Med den nye produktkategori af Pocketsystemer, har Blum udviklet løsningen til optimal udnyttelse af pladsen: REVEGO er et unikt skydedørssystem med fuldt integreret teknik, alt gemt i egen smalle korpus - Pocket.

Indhold

10 Programoversigt

12 Planlægningstilgang og produktvalg

14 REVEGO uno, enkeltlåge

24 REVEGO uno + uno,
To enkeltdøre kombineret

34 REVEGO duo, dobbeltlåge

46 REVEGO uno + duo,
Enkeltlåge og dobbeltlåge kombineret

64 REVEGO duo + duo,
To dobbeltlåger kombineret

76 Beregning og bearbejdning af profilerne

81 EXPANDO T - til tynde fronter

82 Hjælp til forarbejdning

83 Test- og kontrolforskrifter

Rationel fremstilling

Takket være det unikke Pocketdesign med fuldt integrerede beslag, indeholder REVEGO allerede alle de nødvendige komponenter. Du kan bekvemt samle pocketsystemer på dit værksted eller i din virksomhed og transportere dem omhyggeligt pakket til slutkunden. Det gør monteringen på stedet enklere og øger tilmed effektiviteten.

Download on the App Store

Oplev REVEGO i fuld størrelse.
Download AR applikationen
i App Store og kom i gang:

www.blum.com/rev3

Hurtig opbygning på stedet

Slutmonteringen på anvendelsesstedet er let: Pocket tilpasses og fastgøres, låger og skinner installeres, juster fugebillede - færdig! De 3-dimensionelle justeringsmuligheder er let tilgængelige og intuitive at anvende. Demonteringen af beslagene er selv ved de indbyggede møbler ganske let takket være den integrerede servicebrugerflade.

Enkel planlægning

Altid ensartede Pocketbredder på 100 mm for REVEGO uno enkeltlåge og 150 mm for REVEGO duo dobbeltlåge giver frie designmuligheder med Pocket.
Enkelt- og dobbeltlågeanvendelse kan kombineres individuelt med hinanden.

Høj betjeningskomfort

Takket være TIP-ON bevægelsesteknologien åbner møbelbrugeren lågerne ved et let tryk uden greb og skubber dem helt væk i Pocket. For at lukke er et let tryk på lågen nok, den skydes ud af Pocket og med endnu et tryk bliver hele området elegant skjult igen.

REVEGO oversigt

- Hurtig og gennemskuelig opbygning, takket være formontering af beslagsdele
- Unikt pocket-design giver mulighed for fuldt integrerede beslag
- Enkel planlægning med definerede pocketbredder
- Komfortabel og emotionel bevægelsesforløb
- Individuelle designmuligheder ved kombination af REVEGO uno (1) og REVEGO duo (2)
- Fleksible adaptioner ved de forskellige indbygningssituationer med forskellige længder
- Let åbning og lukning uden greb ved hjælp af integreret TIP-ON-bevægelsesteknologi
- Kan planlægges med eller uden sokkelkonstruktion og som overskab
- Præcise og let tilgængelige 3-dimensionelle justeringsmuligheder
- Påliggende låger skjuler i lukket tilstand Pocket fuldstændigt og giver et perfekt fugebillede
- Pocketsystemer kan indsættes i hele boligen
- Velegnet til løsninger med indvendig eller skabskonstruktion eller som walk-in, spisekammer osv.
- Enkel demontering af beslag også ved det indbyggede møbel, takket være integreret servicebrugerflade

Enkeltdørene fra REVEGO uno kan kombineres med dobbeltdørene fra REVEGO duo efter ønske eller anvendes selvstændigt. Hele fronter op til en maksimal højde på 2980 mm dækker Pocket fuldstændig når de er lukket.

Løsninger med indvendig konstruktioner eller anvendelser, som man kan gå på, som garderobe eller spisekammer er nemt at realisere.

Ved en fronthøjde fra 1130 mm kan REVEGO også anvendes som overskab.

Komfortabel produktudvalg
Vores produktkonfigurator gør det nemmere for dig, at vælge det rigtige produkt og giver kontrollerede styklister, planlægningsoplysninger samt CAD-data.

www.blum.com/rev1

Oversigt over vores servicer

Vores servicer er en hjælp til dig under hele processen - fra planlægning til konstruktion og fremstilling. Anvend vores anerkendte og brugervenlige servicer til dit projekt med REVEGO.

Udkast, planlægning, produktudvælgelse

Vores produktkonfigurator hjælper dig til hurtig og komfortabel produktudvælgelse. Dermed modtager du kontrollerede artikelstyklister og planlægningsinformationer samt præcise produktionstegninger.

Konstruktion

Du kan eksportere REVEGO-projekter i forskellige CAD-formater til videre bearbejdning i din designsoftware. Med udvalgte partnere har vi også brugerflade til nem dataoverførsel og færdiggørelse af dit projekt i din designsoftware.

Bestilling

Fremsend ganske enkelt din artikelstykliste fra produktkonfiguratoren direkte til udvalgte forhandleres online-shop. Gem nemt dine REVEGO-konfigurationer i "Mine projekter" og administrer herved dine kundeprojekter.

Fremstilling

Fremskynd din produktionsproces med vores produktkonfigurator. Overfør planlægningsresultaterne til MINIPRESS top med EASYSTICK (ved hjælp af BXF) eller direkte til din CNC-maskine. I produktkonfiguratoren modtager du specielt forberedte CAM-data (CAM-DXF eller komplette WOP-boreprogrammer) til overførsel af data til din CNC-maskine. Dette gør produktionsprocesserne på CNC-maskinen endnu hurtigere og nemmere.

Få mere at vide om vores digitale E-SERVICES:
www.blum.com/pcfg1

Registrer dig nu uden omkostninger og få glæde af de digitale E-SERVICES.
www.blum.com/esvs1

Oversigt over anvendelser og planlægningsoplysninger

REVEGO uno – enkeltlåge højre eller venstre

Side 14

- Antal fronter: 1
- Indbygningsbredde 450 til 900 mm
- Indvendig bredde ved anvendelse 350 til 800 mm
- Frontbredde 442–898 mm

REVEGO uno + uno – to enkeltlåger kombineret

Side 24

- Antal fronter: 2
- Indbygningsbredde 900 til 1800 mm
- Indvendig bredde ved anvendelse 700 til 1600 mm
- Frontbredde 442–898 mm

REVEGO duo – dobbeltlåge højre eller venstre

Side 34

- Antal fronter: 2
- Indbygningsbredde 900 til 1500 mm
- Indvendig bredde ved anvendelse 750 til 1350 mm
- Frontbredde 442–748 mm

Oversigt over anvendelser og planlægningsoplysninger

REVEGO uno + duo | Enkeltlåge og dobbeltlåge kombineret

Side 46

- Antal fronter: 3
- Indbygningsbredde 1350 til 2400 mm
- Indvendig bredde ved anvendelse 1100 til 2150 mm
- Frontbredde 442–748 mm hhv. 442–898 mm

REVEGO duo + duo | To dobbeltlåger kombineret

Side 64

- Antal fronter: 4
- Indbygningsbredde 1800 til 3000 mm
- Indvendig bredde ved anvendelse 1500 til 2700 mm
- Frontbredde 442–748 mm

Se film om montage:

www.blum.com/rev2

Planlægningstilgang og produktvalg

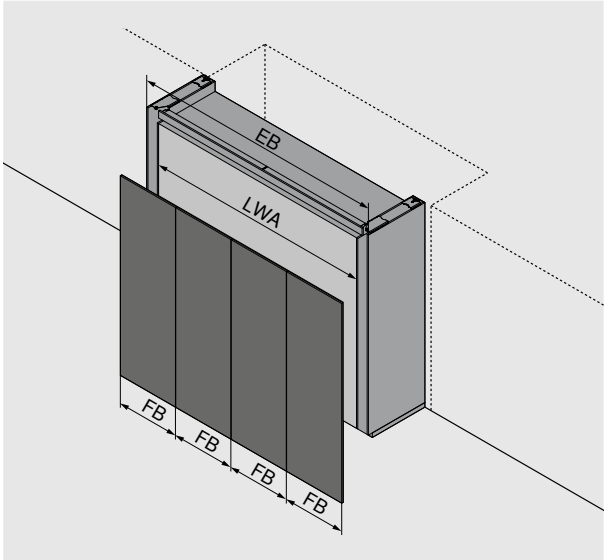

EB	Indbygningsbredde
LWA	Indvendig bredde ved anvendelse
FB	Frontbredde

Niche anvendelse			
Planlægning udefra og ind med en fast indbygningsbredde EB af den samlede anvendelse. Den plads der er til rådighed, bestemmer indbygningsbredden EB og er afgørende for antallet af fronter, frontbredder FB og dermed for det primære valg af anvendelsen. I næste trin kan beregningen af de respektive beslag og korpusmålene udføres indenfor anvendelsen.	**1.**	**2.**	**3.**
	Hvilken nichebredde er tilgængelig for anvendelsen?	Beslut det mulige antal fronter og frontbredder FB ud fra indbygningsbredden EB.	Pocketmål, frontoverlæg FU samt de indvendige anvendelsesmål kan nu fastlægges på planlægningen for det videre valg af beslag.
	Nichebredden svarer til den anvendelige indbygningsbredde EB.	Dette resulterer i typen af anvendelse.	

Fritstående anvendelse			
Planlægningstilgang indefra og ud med fokus på korpusbredden KB hhv. konstruktionen indenfor anvendelsen. Korpus der skal afdækkes er afgørende for det mulige antal fronter, frontbredder FB og dermed for det primære valg af anvendelse. I næste trin kan indbygningsmålene og de respektive beslag beregnes.	**1.**	**2.**	**3.**
	Hvilken korpusbredde KB skal afdækkes ved anvendelsen?	Beslut det mulige antal fronter og frontbredder FB ud fra indbygningsbredden LWA.	Pocketmål og frontoverlæg FU kan nu defineres på planlægningen for den respektive anvendelse, og yderligere beslagsudvalg kan foretages.
	Korpusbredden KB svarer til den indvendige bredde ved anvendelse LWA.	Dette resulterer i typen af anvendelse og dens indbygningsbredde EB.	

Frontbredde FB og antal fronter			
Planlægning med foruddefinerede frontbredder FB samt antal fronter. Den foruddefinerede frontbredde FB og antallet af fronter bestemmer det primære valg af design og er afgørende for indbygningsbredden. I næste trin kan beregningen af de respektive beslag og korpusmålene udføres indenfor anvendelsen.	**1.**	**2.**	**3.**
	Hvilken frontbredde FB og hvilket antal fronter blev valgt?	Anvendelsestypen og den ønskede frontbredde FB plus sidefugerne bestemmer indbygningsbredden.	Pocketmål, frontoverlæg FU samt de indvendige anvendelsesmål kan nu fastlægges på planlægningen for det videre valg af beslag.
	Antallet af fronter definerer valg af anvendelse.		

Planlægningstilgang og produktvalg

Minimusafstand

REVEGO uno

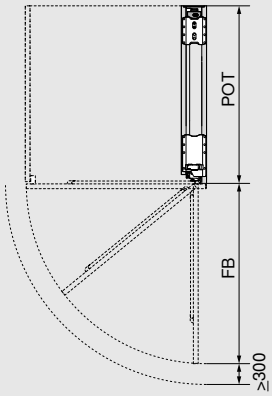

REVEGO duo

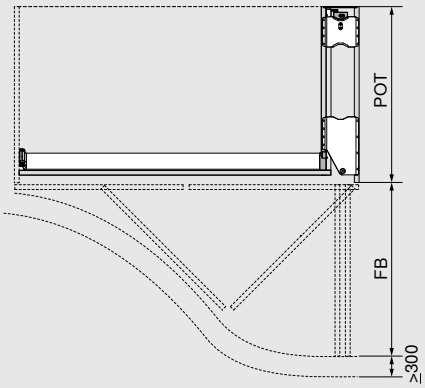

Af sikkerhedsmæssige årsager skal en minimumsafstand til nærmeste element holdes fri foran Pocket!

FB + min. 300 mm

FB	Frontbredde
POT	Pocketdybde

Frontoverlæg FU

Minimum frontoverlægget bestemmes af kombinationen af nominel længde, frontbredde og TIP-ON-udløserafstanden (AW) ved brug af nominelle standardlængder (Pocketskinne-sæt med TIP-ON) Ved afkortning af profilerne i længden kan frontoverlægget (FU) justeres individuelt (min. FU = 7 mm).

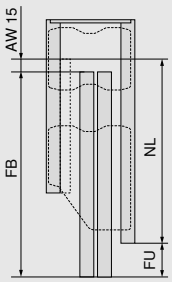

Eksempel

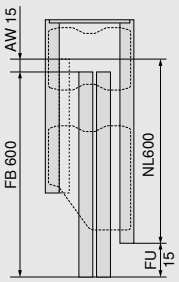

FU = FB + AW - NL	
AW	TIP-ON-udløservandring
FB	Frontbredde
FU	Frontoverlæg
NL	Længde

Pladsbehov i dybden

Pladsbehovet i dybden svarer til Pocketdybden (POT) og bestemmes af den nominelle længde + 100 mm plus Pocketbagvæggen.

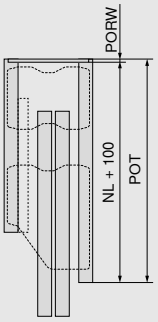

NL	Længde
PORW	Pocketbagstykke
POT	Pocketdybde

Henvisning

- De indvendige mål ved anvendelsen (bredde | højde | dybde) bestemmer den maksimale plads til den indvendige konstruktion.
- Til kombinerede anvendelser skal du planlægge med den bredeste front først.
- Den manuelle betjeningskraft efter holdbarhedstesten er mindre end 70N.
- Borebilleder, tilskæringsmål og detaljerede artikelstyklister får du i produkttkonfigurator.

Forarbejdning

- Til bearbejdning af trædele har du brug for en CNC-maskine eller**MINIPRESS top** med **EASYSTICK** fra Blum
- Bemærk venligst, at udførelsen også kræver horisontale boringer ti træbearbejdning (f.eks. udskæring til løb).
- Til de horisontale boringer anbefaler vi borelæren **REVEGO**
- Beregning og bearbejdningsanvisninger til afkortning af profiler, se vedhæftede

Yderligere sikkerhedsanvisninger finder du under:

www.blum.com/rev4

REVEGO uno – enkeltlåge højre eller venstre

Pladsbehov			
Indbygningsmål (mm)	**Indbygningsbredde EB**	**Indbygningshøjde EH**	**Indbygningsdybde ET**
	450–900	1155–3012	fra 573
Indvendig bredde ved anvendelse (mm)	**Indvendig bredde ved anvendelse LWA**	**Indvendig højde ved anvendelse LHA**	**LTA = Indvendig dybde ved anvendelse**
	op til 800	op til 2999	fra 518
Pocketmål (mm)	**Pocketbredde POB**	**Pockethøjde POH**	**Pocketdybde POT**
	100	1142–2999	fra 553
Frontmål (mm)	**Frontbredde FB**	**Fronthøjde FH**	**Fronttykkelse FD**
	442–898	1130–2980	18–26
Frontvægt FG	Op til 35 kg. pr. front		

Oversigt

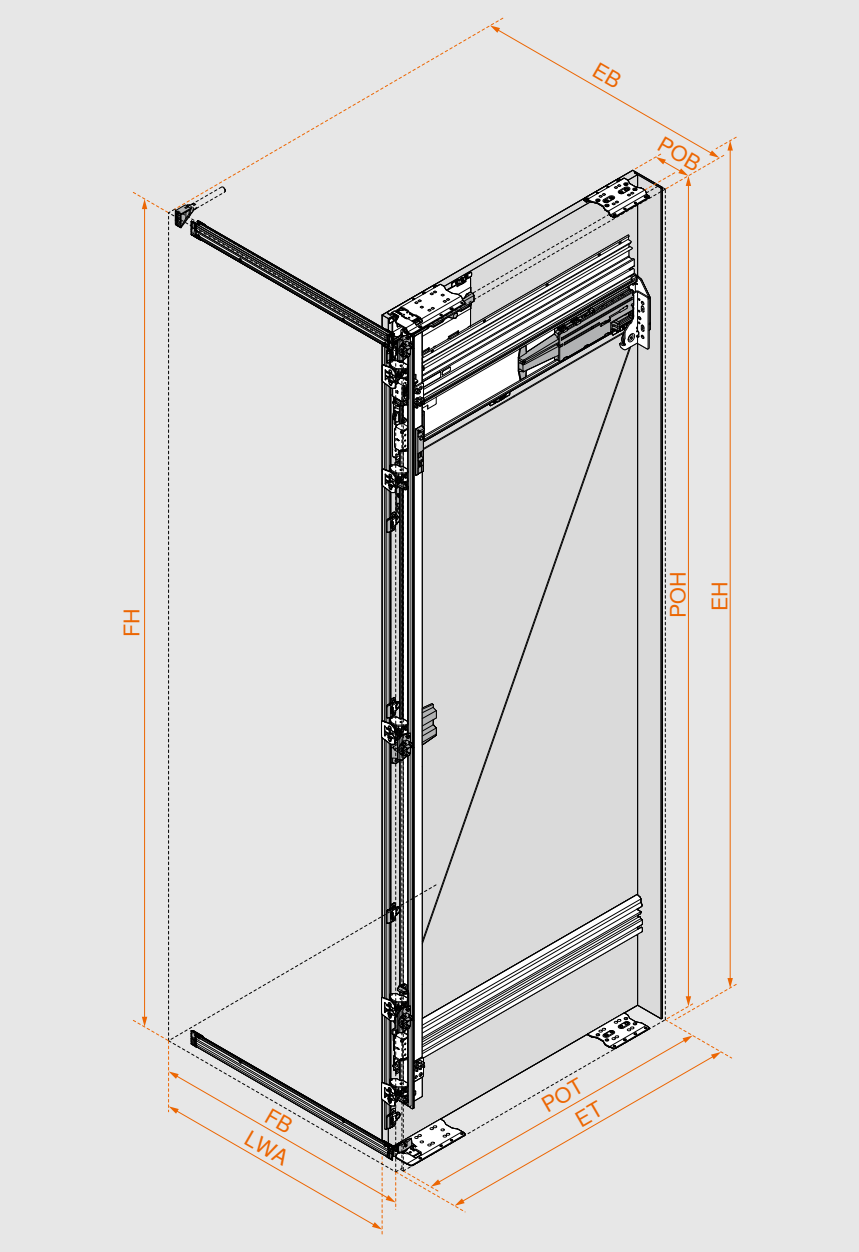

Udvælgelse af beslag er hurtigt klaret

De rigtige beslag og borepositioner finder du ganske let med produktkonfiguratoren.

Med hver produktkonfiguration modtager du udover den kontrollerede stykliste også produktionstegninger, skærelister til trædele og beslag, 3D CAD-data til din software samt CAM-programmer inklusive boreinformation til direkte bearbejdning på din CNC maskine.

Indtast webkoden i produktkonfiguratoren, klik på URL eller scan QR-koden. Har du endnu ingen log-in informationer til vores digitale Services? Registrer dig her og få gratis adgang.

QR-Kode **DQIU7Y**

Produktkonfigurator
www.blum.com/rev8

Montage og justering
www.blum.com/rev5

Oversigt komponenter

Pocket

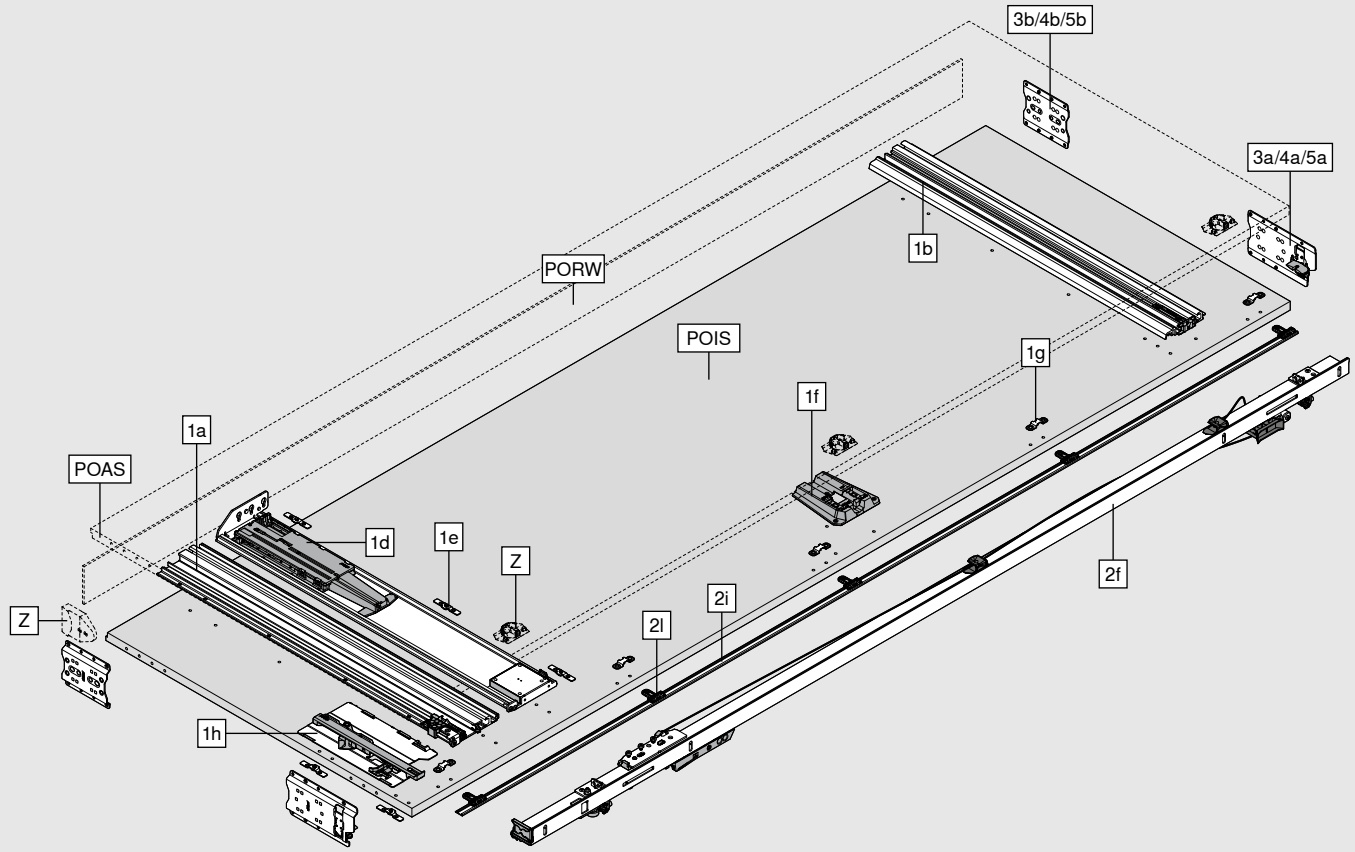

Består af:	
1a	Pocketskinne foroven
1b	Pocketskinne forneden
1d	TIP-ON-enhed Pocket
1e	Befæstelsesclips
1f	BLUMOTION-enhed Pocket
1g	Modtager til Pocket afdækningsliste
1h	BLUMATIC-enhed
2f	Hængselbærer
2i	Pocket afdækningsliste
2l	Befæstelse Pocketafdækningsliste
3a/4a/5a	Pocketforbindelse foran
3b/4b/5b	Pocketforbindelse bagved
Z	Adapter til at afbryde elektroniske enheder
	Beskyttelse
POAS	Pocket udvendig side
POIS	Pocket inderside
PORW	Pocketbagstykke

Oversigt komponenter

Front

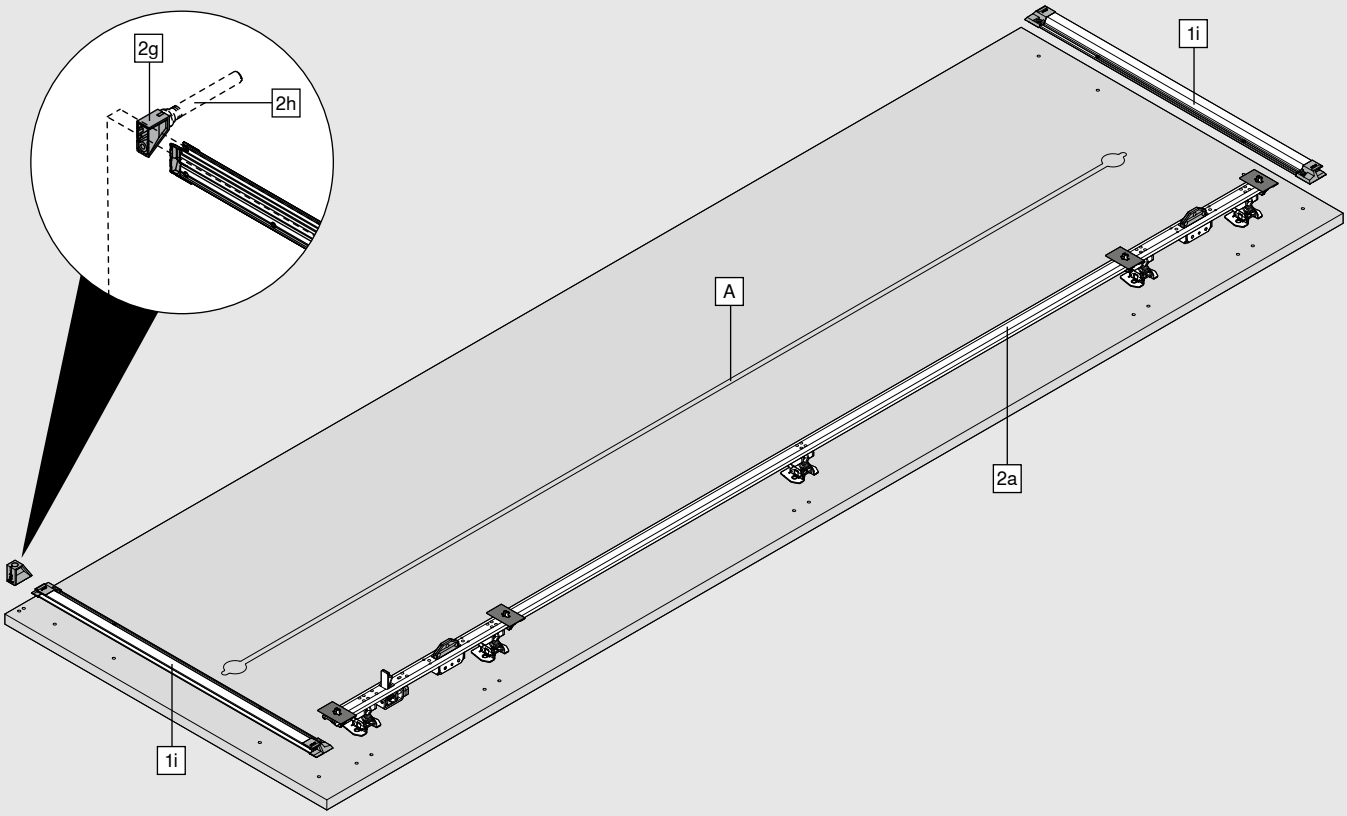

Består af:

1i	Lågestabilisering
2a	Hængselliste
2g	TIP-ON-distancering
2h	TIP-ON inkl. magnetplade

A Vi anbefaler mindst ét justeringsbeslag med en maksimal monteringshøjde på 3 mm.
Justerirngsbeslag over 3 mm høje må ikke køre ind i Pocket.

Bestillingsinformation

1	Pocketskinne-sæt med TIP-ON			
	Længde NL (mm)	**min. Pocketdybde POT* (mm)**	**Venstre**	**Højre**
	450	550	801P450E.L3	801P450E.R3
	500	600	801P500E.L3	801P500E.R3
	600	700	801P600E.L3	801P600E.R3
	700	800	801P700E.L3	801P700E.R3
	800	900	801P800E.L3	801P800E.R3

* Specifikation uden Pocketbagvæg. Der kræves en bagvægskonstruktion med en tykkelse på mindst 3 mm. Pocketskinner samt TIP-ON-enhed Pocket kan afkortes efter individuelle længder.

Består af:		
1a	**1 x**	Pocketskinne foroven
1b	**1 x**	Pocketskinne forneden
1d	**1 x**	TIP-ON-enhed Pocket
1e	**5 x**	Befæstelsesclips
1f	**1 x**	BLUMOTION-enhed Pocket
1g	**5 x**	Modtager til Pocket afdækningsliste
1h	**1 x**	BLUMATIC-enhed
1i	**2 x**	Lågestabilisering: Skinneprofil inkl. dækkappe til endestykke, sort eloxeret

2	Hængselbærer-sæt		
	Pockethøjde (mm)	**Venstre**	**Højre**
	1142–1356	801T1140.L3	801T1140.R3
	1357–1506	801T1350.L3	801T1350.R3
	1507–1656	801T1500.L3	801T1500.R3
	1657–1806	801T1650.L3	801T1650.R3
	1807–1956	801T1800.L3	801T1800.R3
	1957–2106	801T1950.L3	801T1950.R3
	2107–2256	801T2100.L3	801T2100.R3
	2257–2406	801T2250.L3	801T2250.R3
	2407–2556	801T2400.L3	801T2400.R3
	2557–2706	801T2550.L3	801T2550.R3
	2707–2856	801T2700.L3	801T2700.R3
	2857–2999	801T2850.L3	801T2850.R3

Afdækningslister skal afkortes til individuelle mål

Består af:		
2a	**1 x**	Hængselliste, sort
2f	**1 x**	Hængselbærer
2g	**1 x**	TIP-ON-distancering
2h	**1 x**	TIP-ON inkl. magnetplade, farve sort
2i	**1 x**	Pocket afdækningsliste, sort eloxeret
2l	**3–5 x**	Befæstelse af Pocket afdækningsliste
-	**21 x**	Systemskruer til 1i, 2a og 2g, 6 x 14.5 mm, sort

Bestillingsinformation

Pocketforbindelses-sæt				
3	Anvendelse med sokkel			
	Pocketsidetykkelse (mm)	Farve		
	15–19	Sort		801V505B
Pocketforbindelse foroven + forneden: POVH 10 mm til fuge 0 – 6 mm				
POVH Højde på Pocketforbindelse				
Består af:				
3a	2 x	Pocketforbindelse foran		
3b	2 x	Pocketforbindelse bagved		

Pocketforbindelses-sæt					
4	Anvendelse uden sokkel				
	Pocketsidetykkelse (mm)	Farve	Venstre	Højre	
	15–19	Sort	801V605B.L1	801V605B.R1	
Pocketforbindelse foroven: POVH 10 mm til fuge 0 – 6 mm					
Pocketforbindelse forneden: POVH 3 mm til fuge 7 – 13 mm					
POVH Højde på Pocketforbindelse					
Består af:					
4a	2 x	Pocketforbindelse foran			
4b	2 x	Pocketforbindelse bagved			

Pocketforbindelses-sæt				
5	Anvendelse overskab			
	Pocketsidetykkelse (mm)	Farve	Venstre	Højre
	15–19	Sort	801V705B.L3	801V705B.R3
Pocketforbindelse foroven: POVH 10 mm til fuge 0 – 6 mm				
Pocketforbindelse forneden: POVH 3 mm til fuge 3 – 6 mm				
POVH Højde på Pocketforbindelse				
Består af:				
5a	2 x	Pocketforbindelse foran		
5b	2 x	Pocketforbindelse bagved		

Bestillingsinformation

Z	Tilbehør

Adapter til at afbryde elektroniske enheder		
		801ZG0BS
	Udelukkende egnet til afbrydelse af elektroniske apparater med magnetisk kontakt vare nr. 3623011 firma Halemeier GmbH (www.halemeier.de)	
	Ansvarsfraskrivelse: Blum påtager sig intet ansvar for den elektroniske enheds afbrydelsesfunktion	
Består af:		
1 x	Holder til kontaktafbryder	
1 x	Ringmagnet med holderplade	
4 x	Skruer med undersænket hoved M4x12 til kontaktholder	
2 x	Skruer med linsehoved M4x5 til kontaktholder	

Beskyttelse		
	Til fronttykkelser fra 23 mm	801ZA00S
	Ved fronttykkelser under 23 mm kan strejfbeskyttelsen yderligere anvendes, som beskyttelse af fronterne	
Består af:		
3 x	Beskyttelse på ydersiden af Pocket (POAS)	

Skruer		
	Systemskruer 6 x 14.5 mm, forniklet	661.1450.HG
	Spånskrue 4 x 35 mm, forniklet	664.3500

Pocketforbindelse		
	Pocketforbindelse bagerst, pocketforbindelseshøjde (POVH) 10 mm	801V5002
Ekstra Pocketforbindelse ved tilbagetrukket sokkel		

EXPANDO T - til tynde fronter		
	EXPANDO T - enkelt	70T4532T
EXPANDO T egner sig til tynde fronter – se side 81		
Hvis fronttykkelsen er mindre end 18 mm, anbefaler vi et anslagsforsøg		
Skruer er ikke indeholdt i pakken		

Planlægning

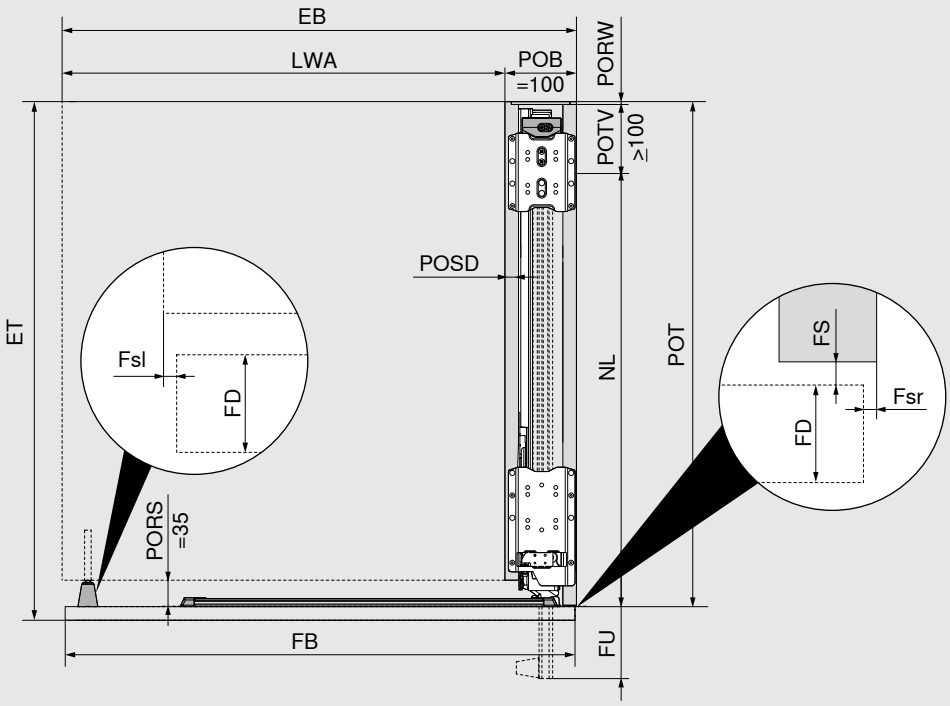

Indbygningsdybde/Pocketdybde
ET = POT + FS (2 mm) + FD
Min. POT = NL + POTV (≥ 100 mm) + PORW (≥ 3 mm)
Indbygningsbredde/indvendig bredde ved anvendelse
EB = LWA + POB (100 mm)
FB = EB - Fsl - Fsr Fsl/Fsr = 1.0–4.0 mm
Max. NL = FB + 8 mm
FU = FB - NL + 15 mm (Min. FU = 7 mm)
FD = 18–26 mm

- Ved afkortning af profilerne kan frontoverlægget (FU) justeres individuelt.
- For at sikre en optimal funktion, har fronterne en let hældning i Pocket.
- Ved fritstående eller ved anvendelse af en bordplade som støder op imod, kræves der en justeringsside.
- Den indvendige bredde afgør den maksimale bredde der kan planlægges med ved indvendig konstruktion.
- Fronttykkelser (FD) under 18 mm er mulig afhængig af materiale/stabilitet, vi anbefaler et anslagsforsøg.

EB	Indbygningsbredde
ET	Indbygningsdybde
Fsl	Sidefuge venstre
Fsr	Sidefuge højre
FB	Frontbredde
FD	Fronttykkelse
FS	Frontfuge
FU	Frontoverlæg
LWA	Indvendig bredde ved anvendelse
NL	Længde
POB	Pocketbredde
POT	Pocketdybde
PORS	Pockettilskæring
PORW	Pocketbagstykke
POSD	Pocketsidetykkelse
POTV	Pocket dybdetab

Planlægning

Mindstefuge i siden

Pocket anslag til Pocket/tilstødende korpus

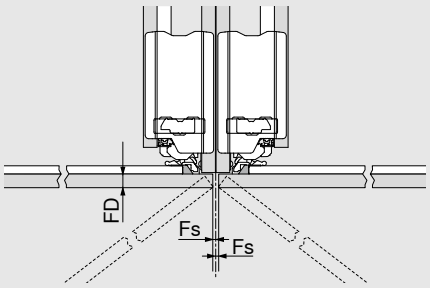

Pocket anslag til væg/endegavl

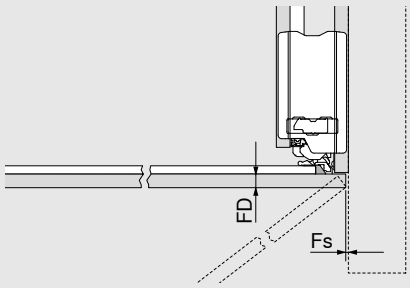

FD (mm)	Min. Fs (mm)
18 –20	2
20.1–23	2.5
23.1–26	3

FD	Fronttykkelse
Fs	Fuge i siden

Indbygningshøjde, fronthøjde

Anvendelse med sokkel

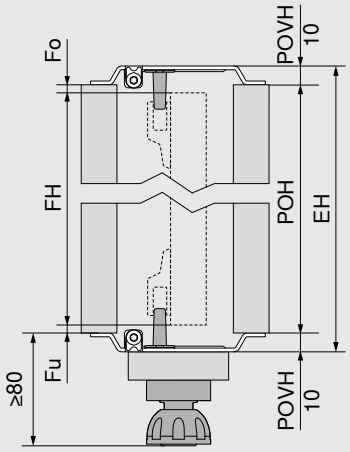

FH = POH - Fo - Fu

EH ≤ POH + POVH foroven og forneden

POVH 10 mm: Fuge 0–6 mm

- Vær opmærksom på vippevinkel ved opstilling af Pocket!
- Minimumsafstanden til det næste bevægelige element ovenfor er 3 mm, for ikke-bevægelige elementer, skal der tages højde for et ophængsbeslag på 6 mm
- Der skal tages højde for Pocketforbindelseshøjden ved planlægningen
- Minimum sokkelhøjde 80 mm

EH	Indbygningshøjde
Fo	Fuge foroven
Fu	Fuge forneden
FH	Fronthøjde
POH	Pockethøjde
POVH	Højde på Pocketforbindelse

Anvendelse med tilbagetrukket sokkel

Yderligere pocketforbindelse bagerst

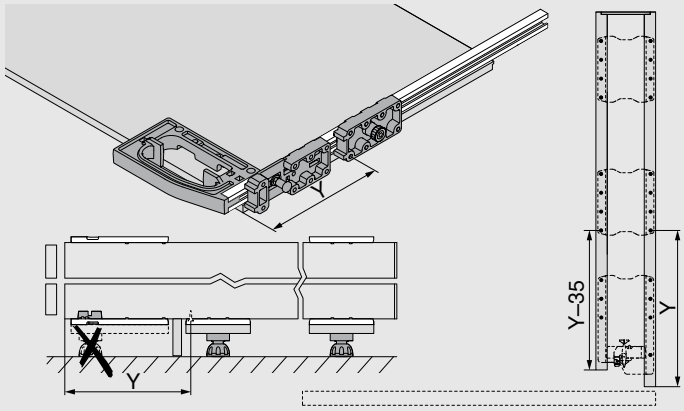

Planlægning

Indbygningshøjde, fronthøjde

Anvendelse uden sokkel

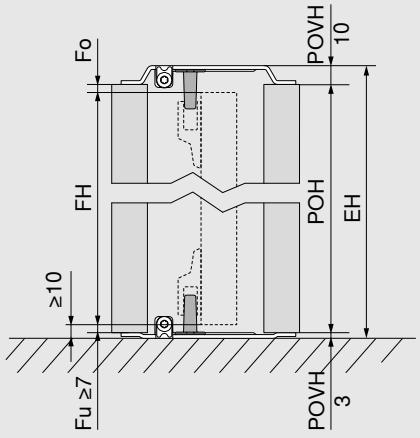

FH = POH - Fo - Fu

EH ≤ POH + POVH foroven og forneden

POVH foroven 10 mm: Fuge 0–6 mm

POVH forneden 3 mm: Fuge fra 7–13 mm

- Vær opmærksom på vippevinkel ved opstilling af Pocket!
- Minimumsafstanden fra underkant af fronten til bunden eller til næste element nedenunder er 10 mm
- Minimumsafstanden til det næste bevægelige element ovenfor er 3 mm, for ikke-bevægelige elementer, skal der tages højde for et ophængsbeslag på 6 mm
- Der skal tages højde for Pocketforbindelseshøjden ved planlægningen

EH	Indbygningshøjde
Fo	Fuge foroven
Fu	Fuge forneden
FH	Fronthøjde
POH	Pockethøjde
POVH	Højde på Pocketforbindelse

Indbygningshøjde, fronthøjde

Anvendelse overskab

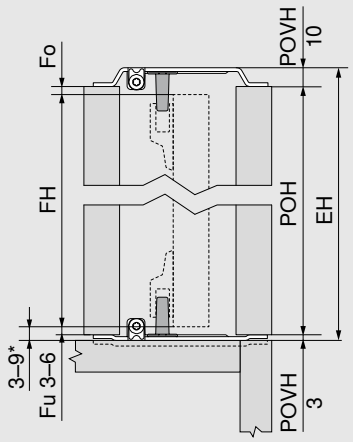

* Hvis afstanden mellem fronten til det næste element nedenfor er < 6 mm, skal Pocket indsættes i bordpladen

FH = POH - Fo - Fu

EH = POH + POVH foroven og forneden

POVH foroven 10 mm: Fuge 0–6 mm

POVH forneden 3 mm: Fuge fra 3–6 mm

- Vær opmærksom på vippevinkel ved opstilling af Pocket!
- Minimumsafstanden mellem fronten og det næste element nedenunder med en plan front (f.eks. ikke synlig bordplade) er 3 mm
- Minimumsafstanden mellem fronten og det næste element nedenunder med ovenstående element (f.eks.synlig bordplade) er 6 mm
- Minimumsafstanden til det næste bevægelige element ovenfor er 3 mm, for ikke-bevægelige elementer, skal der tages højde for et ophængsbeslag på 6 mm
- I yderområder anbefaler vi et anslagsforsøg
- Der skal tages højde for Pocketforbindelseshøjden ved planlægningen
- Afstanden fra fronten til det næste element ovenover og nedenunder består af hhv. Fu eller Fo + POVH

EH	Indbygningshøjde
Fo	Fuge foroven
Fu	Fuge forneden
FH	Fronthøjde
POH	Pockethøjde
POVH	Højde på Pocketforbindelse

Planlægning

Maks frontvægt ved overskab i kg. pr. front

Fronthøjde FH (mm)	Frontbredde FB (mm)						
	450	500	550	600	650	700	750
1130–1349	22	20	18	16	15	14	13
1350–1499	23	21	19	18	17	16	15
1500–1649	25	23	21	19	18	17	16
1650–1799	27	25	23	21	20	19	18

Henvisning

- Den maksimale frontbredde, der kan planlægges med ved overskab, er 750 mm
- Den maksimale Pockethøjde der kan planlægges med ved overskab, er 1806 mm

Indvendig højde og indvendig dybde ved anvendelsen

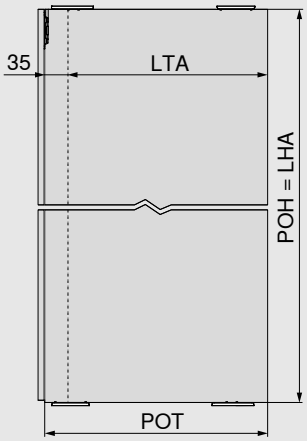

LHA = POH

LTA = POT - 35 mm

- Den indvendige højde/dybde afgør den maksimale højde/dybde der kan planlægges med ved indvendig konstruktion.

LHA	Indvendig højde ved anvendelse
LTA	Indvendig dybde ved anvendelse
POH	Pockethøjde
POT	Pocketdybde

REVEGO uno + uno – enkeltlåge højre og enkeltlåge venstre

Pladsbehov			
Indbygningsmål (mm)	**Indbygningsbredde EB**	**Indbygningshøjde EH**	**Indbygningsdybde ET**
	900–1800	1155–3012	fra 573
Indvendig bredde ved anvendelse (mm)	**Indvendig bredde ved anvendelse LWA**	**Indvendig højde ved anvendelse LHA**	**LTA = Indvendig dybde ved anvendelse**
	op til 1600	op til 2999	fra 518
Pocketmål (mm)	**Pocketbredde POB**	**Pockethøjde POH**	**Pocketdybde POT**
	100	1142–2999	fra 553
Frontmål (mm)	**Frontbredde FB**	**Fronthøjde FH**	**Fronttykkelse FD**
	442–898	1130–2980	18–26
Frontvægt FG	Op til 35 kg. pr. front		

Oversigt

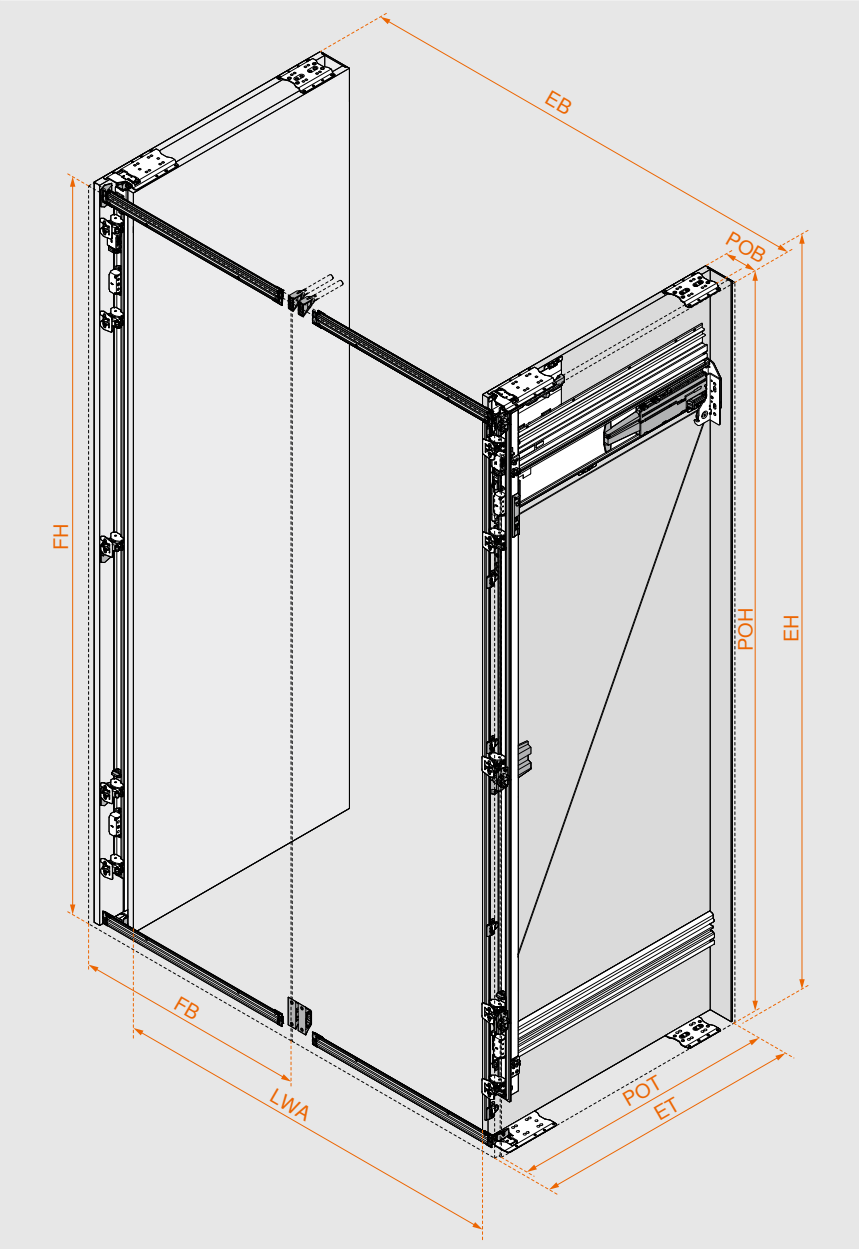

Udvælgelse af beslag er hurtigt klaret

De rigtige beslag og borepositioner finder du ganske let med produktkonfiguratoren.

Med hver produktkonfiguration modtager du udover den kontrollerede stykliste også produktionstegninger, skærelister til trædele og beslag, 3D CAD-data til din software samt CAM-programmer inklusive boreinformation til direkte bearbejdning på din CNC maskine.

Indtast webkoden i produktkonfiguratoren, klik på URL eller scan QR-koden. Har du endnu ingen log-in informationer til vores digitale Services? Registrer dig her og få gratis adgang.

QR-Kode **DQDN1C**

Produktkonfigurator
www.blum.com/rev9

Montage og justering
www.blum.com/rev5

Oversigt komponenter

Pocket

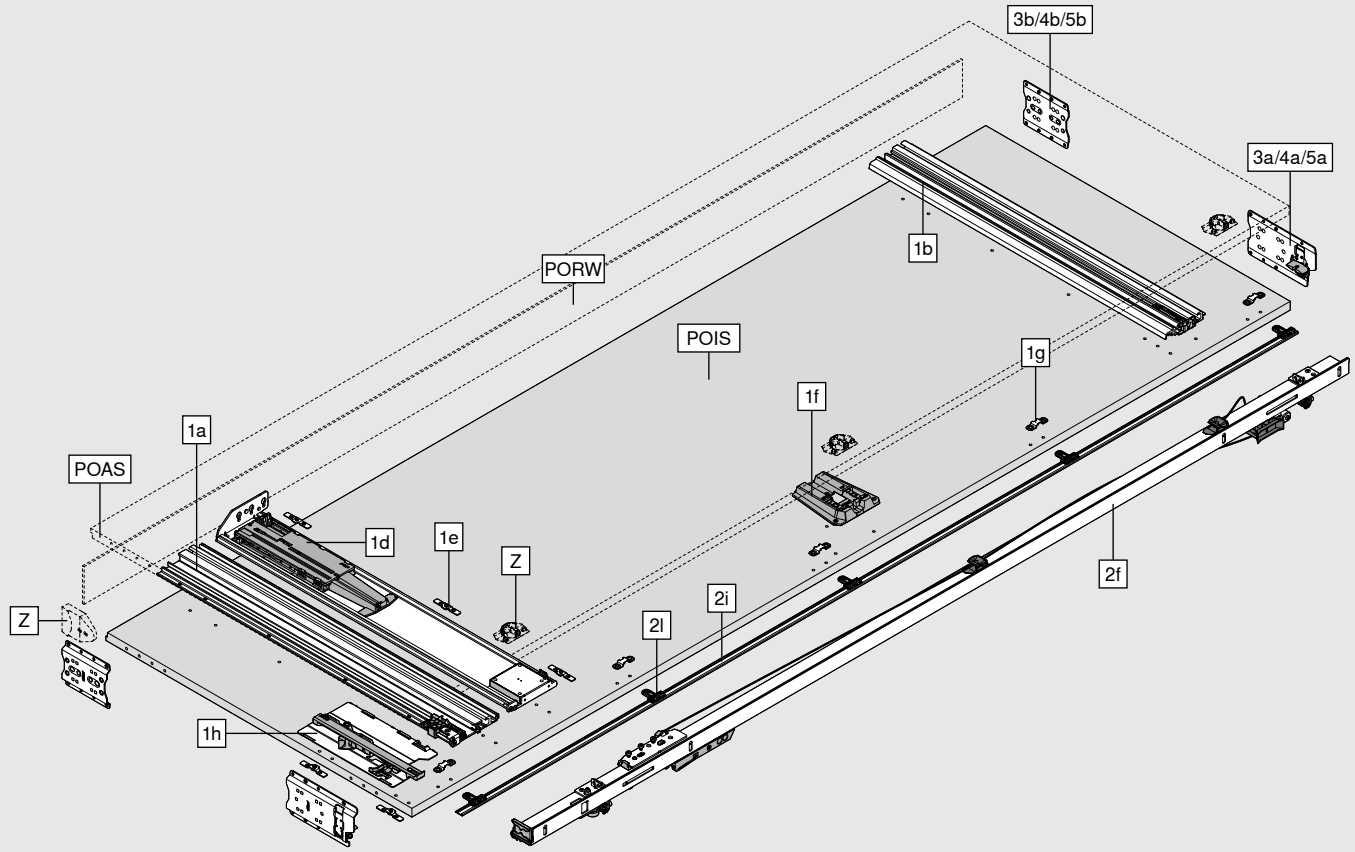

Består af:	
1a	Pocketskinne foroven
1b	Pocketskinne forneden
1d	TIP-ON-enhed Pocket
1e	Befæstelsesclips
1f	BLUMOTION-enhed Pocket
1g	Modtager til Pocket afdækningsliste
1h	BLUMATIC-enhed
2f	Hængselbærer
2i	Pocket afdækningsliste
2l	Befæstelse Pocketafdækningsliste
3a/4a/5a	Pocketforbindelse foran
3b/4b/5b	Pocketforbindelse bagved
Z	Adapter til at afbryde elektroniske enheder
	Beskyttelse
POAS	Pocket udvendig side
POIS	Pocket inderside
PORW	Pocketbagstykke

Oversigt komponenter

Front

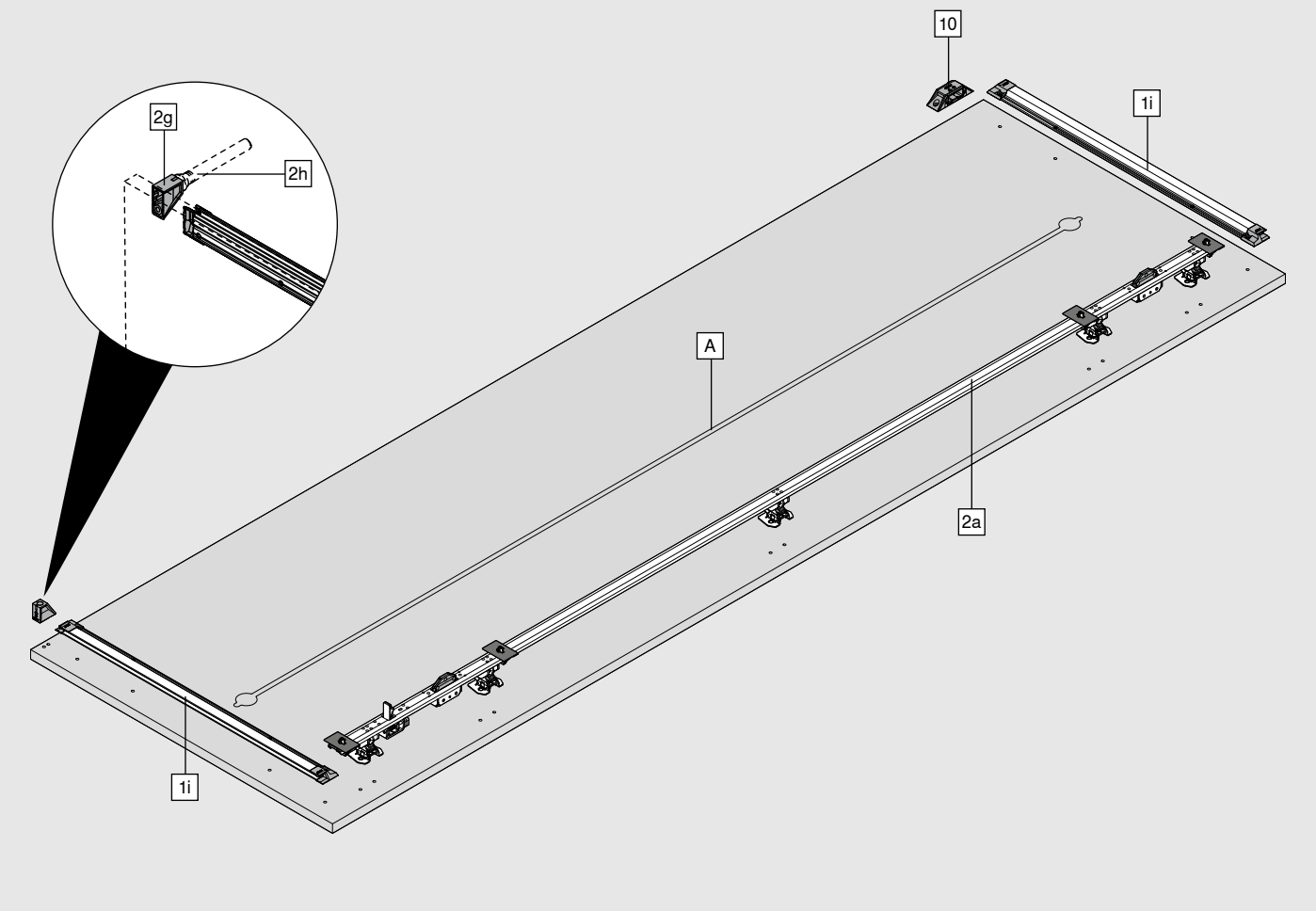

Består af:	
1i	Lågestabilisering
2a	Hængselliste
2g	TIP-ON-distancering
2h	TIP-ON inkl. magnetplade
10	Lågeunderstøtning mod hinanden

A Vi anbefaler mindst ét justeringsbeslag med en maksimal monteringshøjde på 3 mm.
Justerirngsbeslag over 3 mm høje må ikke køre ind i Pocket.

Bestillingsinformation

1	Pocketskinne-sæt med TIP-ON			
	Længde NL (mm)	**min. Pocketdybde POT* (mm)**	**Venstre**	**Højre**
	450	550	801P450E.L3	801P450E.R3
	500	600	801P500E.L3	801P500E.R3
	600	700	801P600E.L3	801P600E.R3
	700	800	801P700E.L3	801P700E.R3
	800	900	801P800E.L3	801P800E.R3

* Specifikation uden Pocketbagvæg. Der kræves en bagvægskonstruktion med en tykkelse på mindst 3 mm. Pocketskinner samt TIP-ON-enhed Pocket kan afkortes efter individuelle længder.

Består af:		
1a	**1 x**	Pocketskinne foroven
1b	**1 x**	Pocketskinne forneden
1d	**1 x**	TIP-ON-enhed Pocket
1e	**5 x**	Befæstelsesclips
1f	**1 x**	BLUMOTION-enhed Pocket
1g	**5 x**	Modtager til Pocket afdækningsliste
1h	**1 x**	BLUMATIC-enhed
1i	**2 x**	Lågestabilisering: Skinneprofil inkl. dækkappe til endestykke, sort eloxeret

Bestil et sæt venstre og højre til hver enkeltlåge

2	Hængselbærer-sæt		
	Pockethøjde (mm)	**Venstre**	**Højre**
	1142–1356	801T1140.L3	801T1140.R3
	1357–1506	801T1350.L3	801T1350.R3
	1507–1656	801T1500.L3	801T1500.R3
	1657–1806	801T1650.L3	801T1650.R3
	1807–1956	801T1800.L3	801T1800.R3
	1957–2106	801T1950.L3	801T1950.R3
	2107–2256	801T2100.L3	801T2100.R3
	2257–2406	801T2250.L3	801T2250.R3
	2407–2556	801T2400.L3	801T2400.R3
	2557–2706	801T2550.L3	801T2550.R3
	2707–2856	801T2700.L3	801T2700.R3
	2857–2999	801T2850.L3	801T2850.R3

Afdækningslister skal afkortes til individuelle mål

Består af:		
2a	**1 x**	Hængselliste, sort
2f	**1 x**	Hængselbærer
2g	**1 x**	TIP-ON-distancering
2h	**1 x**	TIP-ON inkl. magnetplade, farve sort
2i	**1 x**	Pocket afdækningsliste, sort eloxeret
2l	**3–5 x**	Befæstelse af Pocket afdækningsliste
-	**21 x**	Systemskruer til 1i, 2a, 2g und 10, 6 x 14.5 mm, sort

Bestil et sæt venstre og højre til hver enkeltlåge

Bestillingsinformation

Pocketforbindelses-sæt			
3	Anvendelse med sokkel		
	Pocketsidetykkelse (mm)	Farve	
	15–19	Sort	801V505B
Pocketforbindelse foroven + forneden: POVH 10 mm til fuge 0 – 6 mm			
POVH Højde på Pocketforbindelse			
Består af:			
3a	2 x	Pocketforbindelse foran	
3b	2 x	Pocketforbindelse bagved	
Bestil én pr. låge			

Pocketforbindelses-sæt				
4	Anvendelse uden sokkel			
	Pocketsidetykkelse (mm)	Farve	Venstre	Højre
	15–19	Sort	801V605B.L1	801V605B.R1
Pocketforbindelse foroven: POVH 10 mm til fuge 0 – 6 mm				
Pocketforbindelse forneden: POVH 3 mm til fuge 7 – 13 mm				
POVH Højde på Pocketforbindelse				
Består af:				
4a	2 x	Pocketforbindelse foran		
4b	2 x	Pocketforbindelse bagved		
Bestil et sæt venstre og højre til hver enkeltlåge				

Pocketforbindelses-sæt				
5	Anvendelse overskab			
	Pocketsidetykkelse (mm)	Farve	Venstre	Højre
	15–19	Sort	801V705B.L3	801V705B.R3
Pocketforbindelse foroven: POVH 10 mm til fuge 0 – 6 mm				
Pocketforbindelse forneden: POVH 3 mm til fuge 3 – 6 mm				
POVH Højde på Pocketforbindelse				
Består af:				
5a	2 x	Pocketforbindelse foran		
5b	2 x	Pocketforbindelse bagved		
Bestil et sæt venstre og højre til hver enkeltlåge				

10	Montage-sæt til to enkeltlåger kombineret	
	Farve	
	Sort	800ZA02S
Består af:		
1 x	Lågeunderstøtning (højre + venstre)	

Bestillingsinformation

Z	Tilbehør

Adapter til at afbryde elektroniske enheder		
		801ZG0BS
	Udelukkende egnet til afbrydelse af elektroniske apparater med magnetisk kontakt vare nr. 3623011 firma Halemeier GmbH (www.halemeier.de)	
	Ansvarsfraskrivelse: Blum påtager sig intet ansvar for den elektroniske enheds afbrydelsesfunktion	
Består af:		
1 x	Holder til kontaktafbryder	
1 x	Ringmagnet med holderplade	
4 x	Skruer med undersænket hoved M4x12 til kontaktholder	
2 x	Skruer med linsehoved M4x5 til kontaktholder	

Beskyttelse		
	Til fronttykkelser fra 23 mm	801ZA00S
	Ved fronttykkelser under 23 mm kan strejfbeskyttelsen yderligere anvendes, som beskyttelse af fronterne	
Består af:		
3 x	Strejfbeskyttelse på ydersiden af Pocket	

Skruer		
	Systemskruer 6 x 14.5 mm, forniklet	661.1450.HG
	Spånskrue 4 x 35 mm, forniklet	664.3500

Pocketforbindelse		
	Pocketforbindelse bagerst, pocketforbindelseshøjde (POVH) 10 mm	801V5002
Ekstra Pocketforbindelse ved tilbagetrukket sokkel		

EXPANDO T - til tynde fronter		
	EXPANDO T - enkelt	70T4532T
EXPANDO T egner sig til tynde fronter – se side 81		
Hvis fronttykkelsen er mindre end 18 mm, anbefaler vi et anslagsforsøg		
Skruer er ikke indeholdt i pakken		

Planlægning

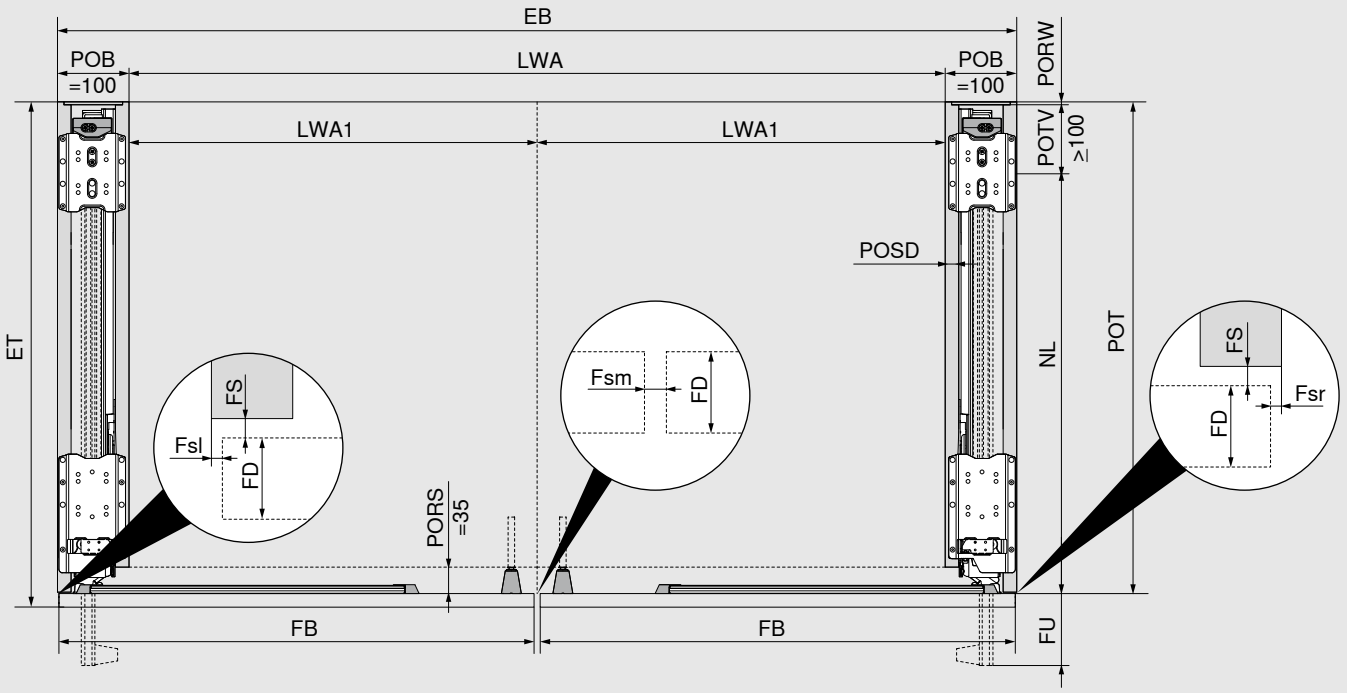

Indbygningsdybde/Pocketdybde
ET = POT + FS (2 mm) + FD
Min. POT = NL + POTV (≥ 100 mm) + PORW (≥ 3 mm)
Indbygningsbredde/indvendig bredde ved anvendelse
EB = 2 x LWA1 + 2 x POB (100 + 100 mm)
FB = EB - Fsl - Fsr Fsl/Fsr = 1.0–4.0 mm; Fsm = 2.0–8.0 mm FD = 18–26 mm
Max. NL = FB + 8 mm
FU = FB - NL + 15 mm (Min. FU = 7 mm)
FD = 18–26 mm

- Ved afkortning af profilerne kan frontoverlægget (FU) justeres individuelt.
- For at sikre en optimal funktion, har fronterne en let hældning i Pocket.
- Ved fritstående eller ved anvendelse af en bordplade som støder op imod, kræves der en justeringsside.
- Den indvendige bredde afgør den maksimale bredde der kan planlægges med ved indvendig konstruktion.
- Fronttykkelser (FD) under 18 mm er mulig afhængig af materiale/stabilitet, vi anbefaler et anslagsforsøg.

EB	Indbygningsbredde
ET	Indbygningsdybde
Fsl	Sidefuge venstre
Fsr	Sidefuge højre
Fsm	Midterfuge i siden (mellem fronterne)
FB	Frontbredde
FD	Fronttykkelse
FS	Frontfuge
FU	Frontoverlæg
LWA	Indvendig bredde ved anvendelse
LWA1	Indvendig bredde ved anvendelse af enkeltlåge
NL	Længde
POB	Pocketbredde
POT	Pocketdybde
PORS	Pockettilskæring
PORW	Pocketbagstykke
POSD	Pocketsidetykkelse
POTV	Pocket dybdetab

Planlægning

Mindstefuge i siden

Pocket anslag til Pocket/tilstødende korpus

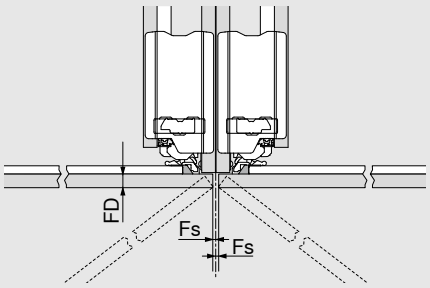

Pocket anslag til væg/endegavl

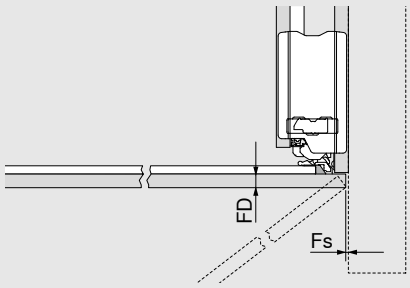

FD (mm)	Min. Fs (mm)
18 –20	2
20.1–23	2.5
23.1–26	3

FD	Fronttykkelse
Fs	Fuge i siden

Indbygningshøjde, fronthøjde

Anvendelse med sokkel

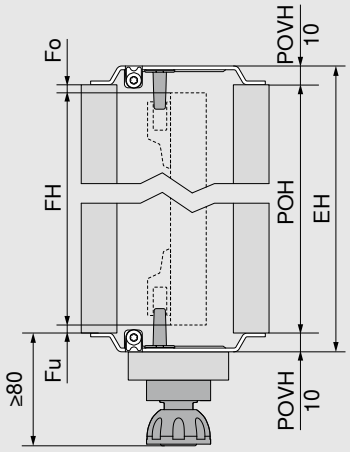

FH = POH - Fo - Fu

EH = POH + POVH foroven og forneden

POVH 10 mm: Fuge 0–6 mm

- Vær opmærksom på vippevinkel ved opstilling af Pocket!
- Minimumsafstanden til det næste bevægelige element ovenfor er 3 mm, for ikke-bevægelige elementer, skal der tages højde for et ophængsbeslag på 6 mm
- Der skal tages højde for Pocketforbindelseshøjden ved planlægningen
- Minimum sokkelhøjde 80 mm

EH	Indbygningshøjde
Fo	Fuge foroven
Fu	Fuge forneden
FH	Fronthøjde
POH	Pockethøjde
POVH	Højde på Pocketforbindelse

Anvendelse med tilbagetrukket sokkel

Yderligere pocketforbindelse bagerst

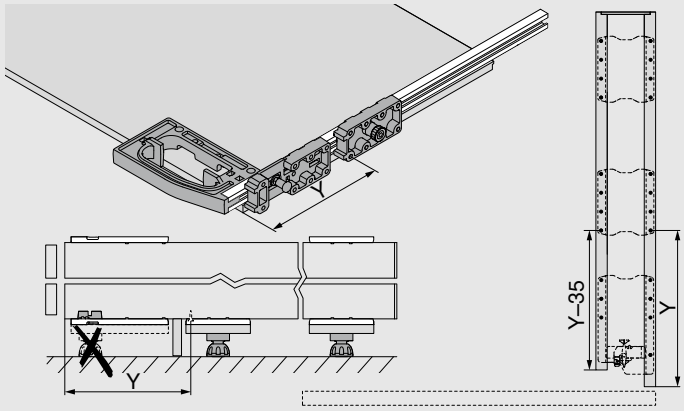

Planlægning

Indbygningshøjde, fronthøjde

Anvendelse uden sokkel

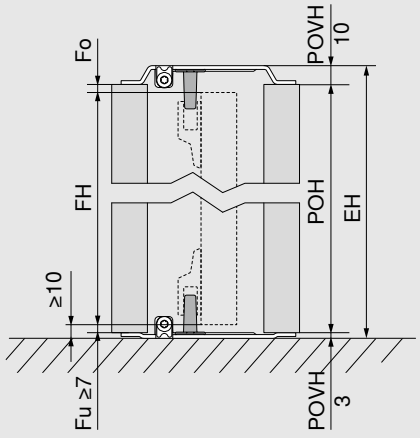

FH = POH - Fo - Fu

EH = POH + POVH foroven og forneden

POVH foroven 10 mm: Fuge 0–6 mm

POVH forneden 3 mm: Fuge fra 7–13 mm

- Vær opmærksom på vippevinkel ved opstilling af Pocket!
- Minimumsafstanden fra underkant af fronten til bunden eller til næste element nedenunder er 10 mm
- Minimumsafstanden til det næste bevægelige element ovenfor er 3 mm, for ikke-bevægelige elementer, skal der tages højde for et ophængsbeslag på 6 mm
- Der skal tages højde for Pocketforbindelseshøjden ved planlægningen

EH	Indbygningshøjde
Fo	Fuge foroven
Fu	Fuge forneden
FH	Fronthøjde
POH	Pockethøjde
POVH	Højde på Pocketforbindelse

Indbygningshøjde, fronthøjde

Anvendelse overskab

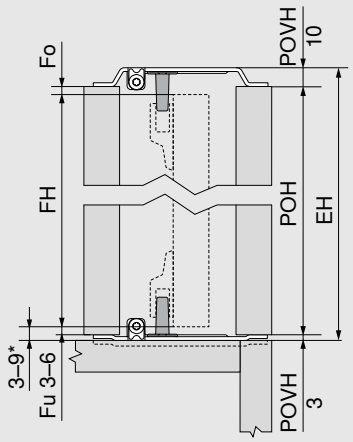

* Hvis afstanden mellem fronten til det næste element nedenfor er < 6 mm, skal Pocket indsættes i bordpladen

FH = POH - Fo - Fu

EH = POH + POVH foroven og forneden

POVH foroven 10 mm: Fuge 0–6 mm

POVH forneden 3 mm: Fuge fra 3–6 mm

- Vær opmærksom på vippevinkel ved opstilling af Pocket!
- Minimumsafstanden mellem fronten og det næste element nedenunder med en plan front (f.eks. ikke synlig bordplade) er 3 mm
- Minimumsafstanden mellem fronten og det næste element nedenunder med ovenstående element (f.eks.synlig bordplade) er 6 mm
- Minimumsafstanden til det næste bevægelige element ovenfor er 3 mm, for ikke-bevægelige elementer, skal der tages højde for et ophængsbeslag på 6 mm
- I yderområder anbefaler vi et anslagsforsøg
- Der skal tages højde for Pocketforbindelseshøjden ved planlægningen
- Afstanden fra fronten til det næste element ovenover og nedenunder består af hhv. Fu eller Fo + POVH

EH	Indbygningshøjde
Fo	Fuge foroven
Fu	Fuge forneden
FH	Fronthøjde
POH	Pockethøjde
POVH	Højde på Pocketforbindelse

Planlægning

Maks frontvægt ved overskab i kg. pr. front

Fronthøjde FH (mm)	Frontbredde FB (mm)						
	450	500	550	600	650	700	750
1130–1349	22	20	18	16	15	14	13
1350–1499	23	21	19	18	17	16	15
1500–1649	25	23	21	19	18	17	16
1650–1799	27	25	23	21	20	19	18

Henvisning

- Den maksimale frontbredde, der kan planlægges med ved overskab, er 750 mm
- Den maksimale Pockethøjde der kan planlægges med ved overskab, er 1806 mm

Indvendig højde og indvendig dybde ved anvendelsen

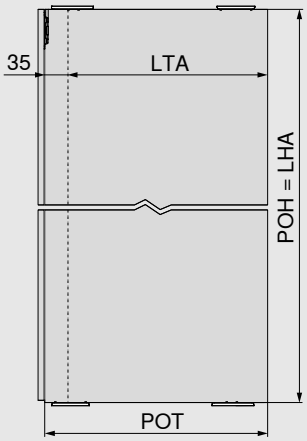

LHA = POH

LTA = POT - 35 mm

- Den indvendige højde/dybde afgør den maksimale højde/dybde der kan planlægges med ved indvendig konstruktion.

LHA	Indvendig højde ved anvendelse
LTA	Indvendig dybde ved anvendelse
POH	Pockethøjde
POT	Pocketdybde

Lågeunderstøtning mod hinanden

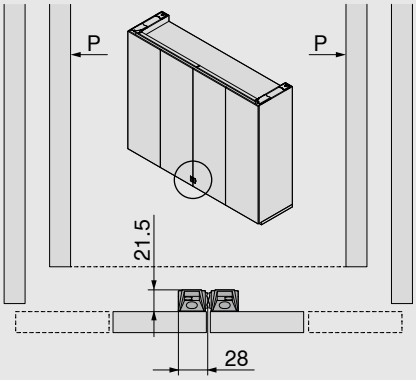

- Afstøtter en enkeltlåge mod en dobbeltlåge, to enkeltlåger eller to dobbeltlåger mod hinanden

P	Pocket

REVEGO duo – dobbeltlåge højre eller venstre

Pladsbehov			
Indbygningsmål (mm)	**Indbygningsbredde EB**	**Indbygningshøjde EH**	**Indbygningsdybde ET**
	900–1500	1155–3012	fra 573
Indvendig bredde ved anvendelse (mm)	**Indvendig bredde ved anvendelse LWA**	**Indvendig højde ved anvendelse LHA**	**LTA = Indvendig dybde ved anvendelse**
	op til 1350	op til 2884	fra 483
Pocketmål (mm)	**Pocketbredde POB**	**Pockethøjde POH**	**Pocketdybde POT**
	150	1142–2999	fra 553
Frontmål (mm)	**Frontbredde FB**	**Fronthøjde FH**	**Fronttykkelse FD**
	442–748	1130–2980	18–26
Frontvægt FG	Op til 35 kg. pr. front		

Oversigt

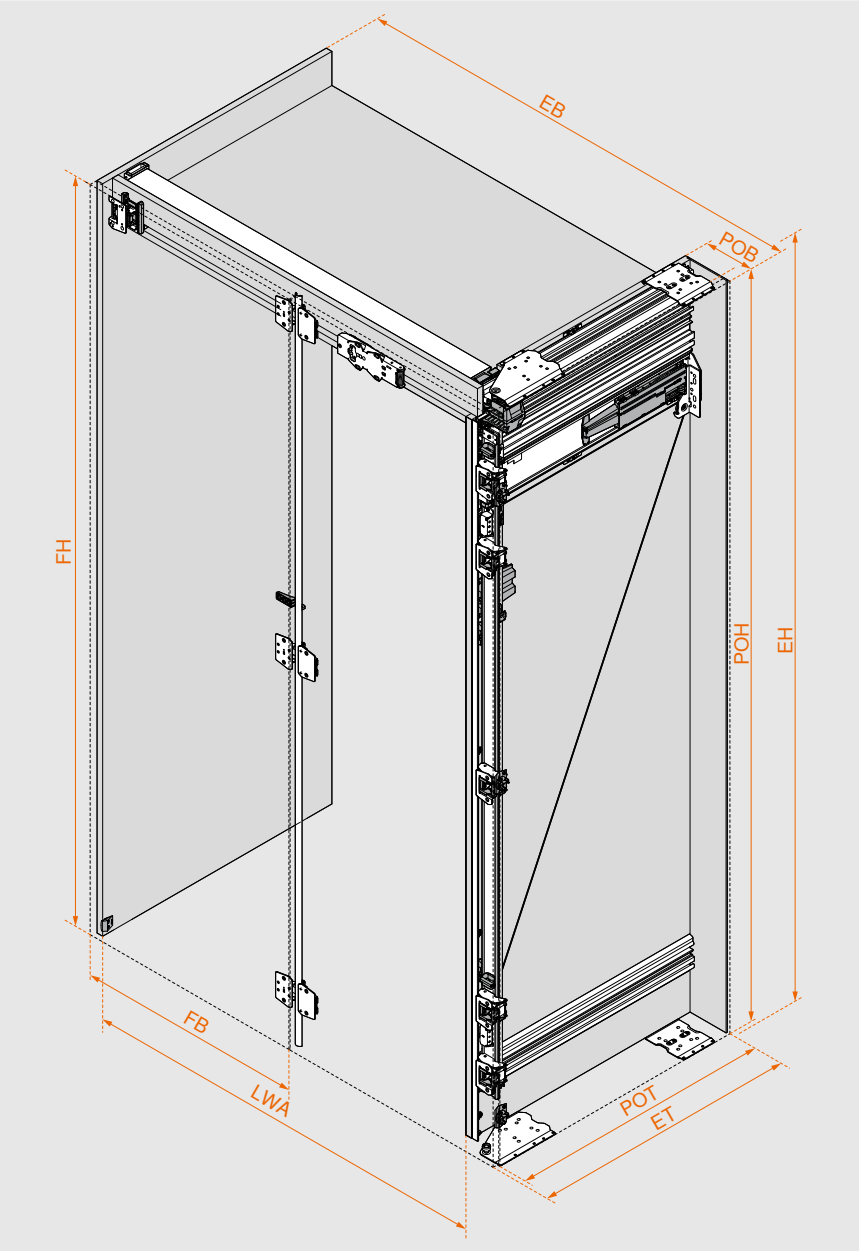

Udvælgelse af beslag er hurtigt klaret

De rigtige beslag og borepositioner finder du ganske let med produktkonfiguratoren.

Med hver produktkonfiguration modtager du udover den kontrollerede stykliste også produktionstegninger, skærelister til trædele og beslag, 3D CAD-data til din software samt CAM-programmer inklusive boreinformation til direkte bearbejdning på din CNC maskine.

Indtast webkoden i produktkonfiguratoren, klik på URL eller scan QR-koden. Har du endnu ingen log-in informationer til vores digitale Services? Registrer dig her og få gratis adgang.

QR-Kode	DQITIM

Produktkonfigurator
www.blum.com/rev10

Montage og justering
www.blum.com/rev6

Oversigt komponenter

Pocket

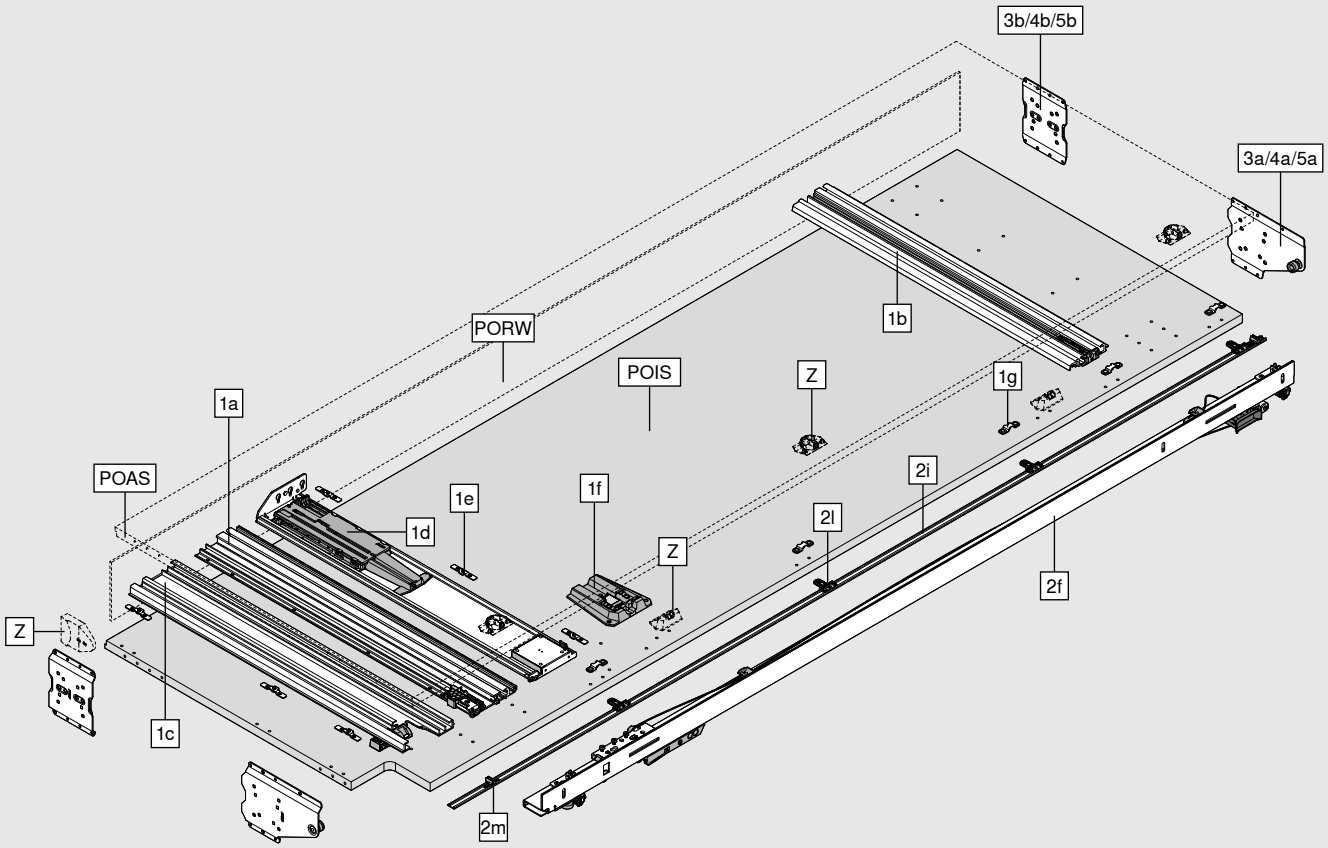

Består af:	
1a	Pocketskinne foroven
1b	Pocketskinne forneden
1c	Skinneudtræk
1d	TIP-ON-enhed Pocket
1e	Befæstelsesclips
1f	BLUMOTION-enhed Pocket
1g	Modtager til Pocket afdækningsliste
2f	Hængselbærer
2i	Pocket afdækningsliste
2l	Befæstelse Pocketafdækningsliste
2m	Understøtningg til Pocket afdækningsliste
3a/4a/5a	Pocketforbindelse foran
3b/4b/5b	Pocketforbindelse bagved
Z	Adapter til at afbryde elektroniske enheder
	Beskyttelse
POAS	Pocket udvendig side
POIS	Pocket inderside
PORW	Pocketbagstykke

Oversigt komponenter

Front

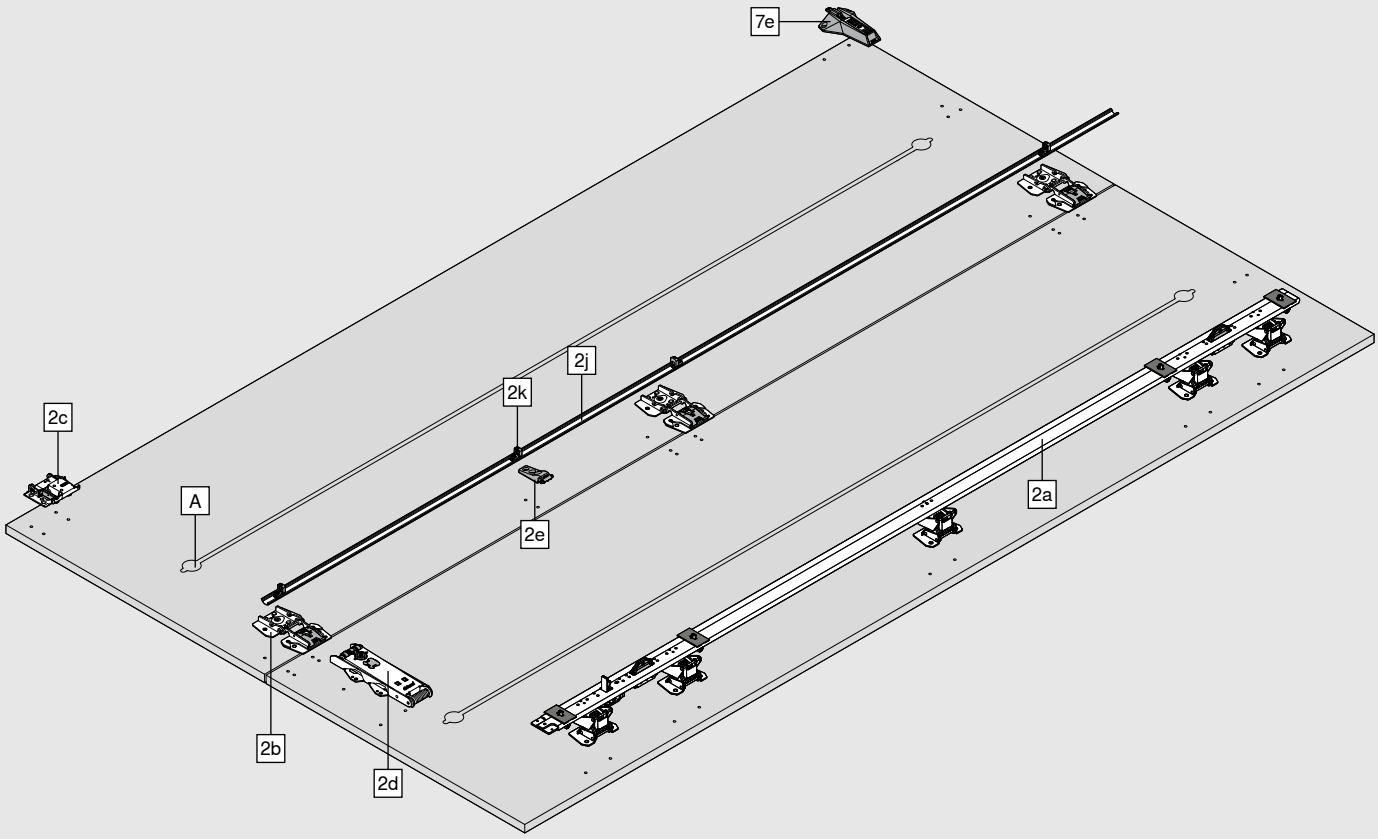

Består af:

2a	Hængselliste
2b	Hængsel til dobbeltlåge
2c	Løbevognshængsel
2d	TIP-ON-enhed låge
2e	Understøtning til lågeafdækningsliste
2j	Lågeafdækningsliste
2k	Befæstigelse til lågeafdækningsliste
7e	Lågeunderstøtning til afslutnings-/korpusside

A Vi anbefaler mindst ét justeringsbeslag pr. front med en maksimal monteringshøjde på 20 mm.
Den tilgængelige plads mellem foldelågerne er 20 mm.

Oversigt komponenter

Skinne

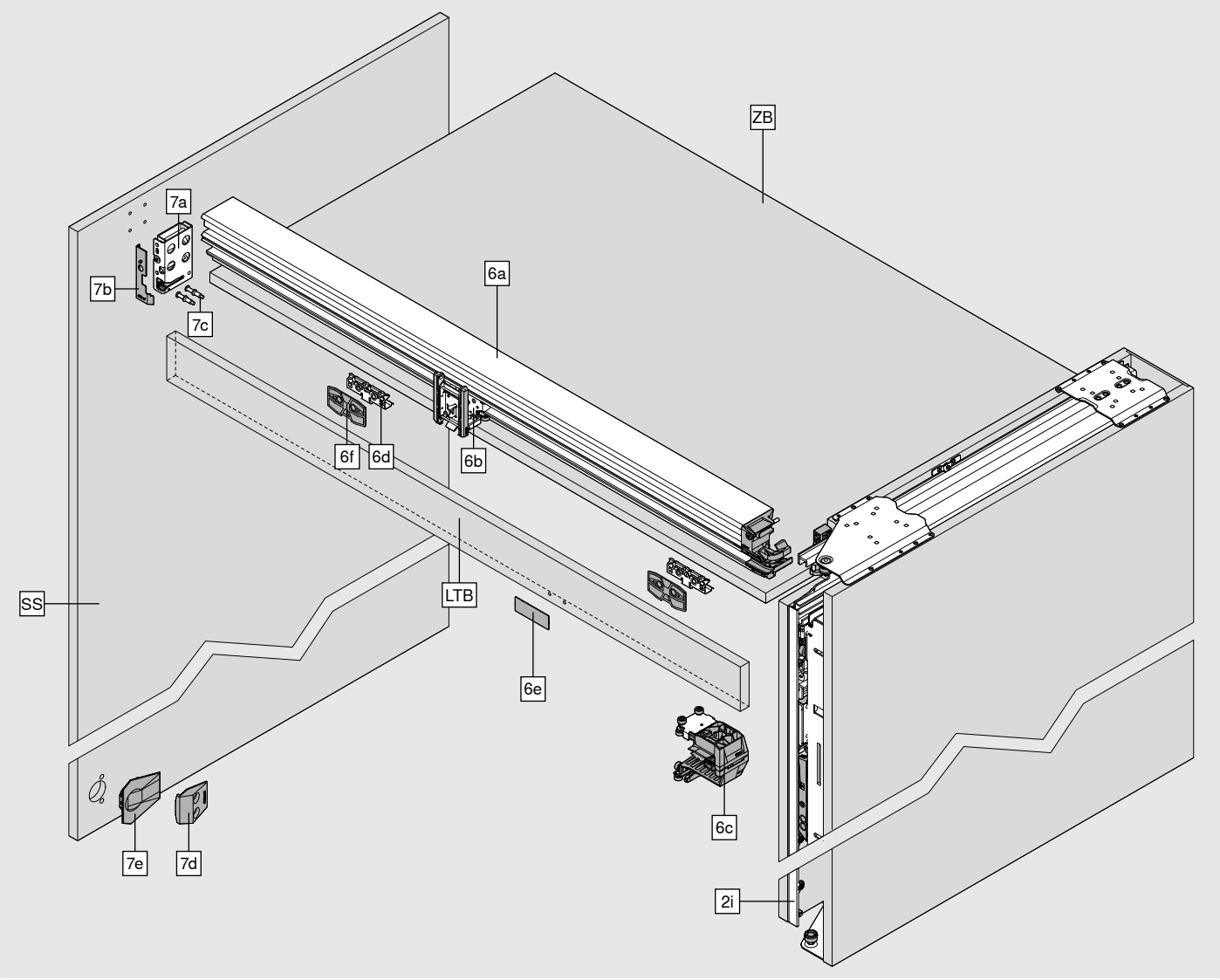

Består af:	
2i	Pocket afdækningsliste
6a	Skinne
6b	Løbevogn
6c	Modtager til skinne
6d	Fastgørelse til skinneblændstykke
6e	Magnetplade
6f	Distanceplade
7a	Befæstelse af holder til løb
7b	Afdækning til befæstelse af holder til løb
7c	Bolte til befæstelse af holder til løb
7d	Lågeunderstøtning til justeringssiden
7e	Lågeunderstøtning til afslutnings-/korpusside
SS	Valgfri indstillingsside
ZB	Mellembund
LTB	Afblænding af skinne

Bestillingsinformation

1	Pocketskinne-sæt med TIP-ON			
	Længde NL (mm)	**min. Pocketdybde POT* (mm)**	**Venstre**	**Højre**
	450	550	802P450D.L3	802P450D.R3
	525	625	802P525D.L3	802P525D.R3
	600	700	802P600D.L3	802P600D.R3
	675	775	802P675D.L3	802P675D.R3
	750	850	802P750D.L3	802P750D.R3

* Specifikation uden Pocketbagvæg. Der kræves en bagvægskonstruktion med en tykkelse på mindst 3 mm.
Pocket- og skinner samt Pocket TIP-ON-enhed kan afkortes efter individuelle længder.

Består af:		
1a	**1 x**	Pocketskinne foroven
1b	**1 x**	Pocketskinne forneden
1c	**1 x**	Skinneudtræk
1d	**1 x**	TIP-ON-enhed Pocket
1e	**6 x**	Befæstelsesclips
1f	**1 x**	BLUMOTION-enhed Pocket
1g	**5 x**	Modtager til Pocket afdækningsliste

2	Hængsel-sæt med TIP-ON		
	Pockethøjde (mm)	**Venstre**	**Højre**
	1142–1356	802T1140.L3	802T1140.R3
	1357–1506	802T1350.L3	802T1350.R3
	1507–1656	802T1500.L3	802T1500.R3
	1657–1806	802T1650.L3	802T1650.R3
	1807–1956	802T1800.L3	802T1800.R3
	1957–2106	802T1950.L3	802T1950.R3
	2107–2256	802T2100.L3	802T2100.R3
	2257–2406	802T2250.L3	802T2250.R3
	2407–2556	802T2400.L3	802T2400.R3
	2557–2706	802T2550.L3	802T2550.R3
	2707–2856	802T2700.L3	802T2700.R3
	2857–2999	802T2850.L3	802T2850.R3

Afdækningslister skal afkortes til individuelle mål

Består af:		
2a	**1 x**	Hængselliste
2b	**5 x**	Hængsel til dobbeltlåge
2c	**1 x**	Løbevognshængsel
2d	**1 x**	TIP-ON-enhed låge
2e	**1 x**	Understøtning til lågeafdækningsliste
2f	**1 x**	Hængselbærer
2i	**1 x**	Pocket afdækningsliste, sort eloxeret
2j	**1 x**	Lågeafdækningsliste, sort eloxeret
2k	**4 x**	Befæstigelse til lågeafdækningsliste
2l	**2–5 x**	Befæstelse af Pocket afdækningsliste
2m	**1 x**	Understøtningg til Pocket afdækningsliste

Bestillingsinformation

Pocketforbindelses-sæt				
3	Anvendelse med sokkel			
	Pocketsidetykkelse (mm)	Farve		
	15–17	Sort		802V560B
	18–19	Sort		802V580B
Pocketforbindelse foroven + forneden: POVH 10 mm til fuge 0 – 6 mm				
POVH Højde på Pocketforbindelse				
Består af:				
3a	2 x	Pocketforbindelse foran		
3b	2 x	Pocketforbindelse bagved		

Pocketforbindelses-sæt				
4	Anvendelse uden sokkel			
	Pocketsidetykkelse (mm)	Farve	Venstre	Højre
	15–17	Sort	802V660B.L1	802V660B.R1
	18–19	Sort	802V680B.L1	802V680B.R1
Pocketforbindelse foroven: POVH 10 mm til fuge 0 – 6 mm				
Pocketforbindelse forneden: POVH 3 mm til fuge 7 – 13 mm				
POVH Højde på Pocketforbindelse				
Består af:				
4a	2 x	Pocketforbindelse foran		
4b	2 x	Pocketforbindelse bagved		

Pocketforbindelses-sæt				
5	Anvendelse overskab			
	Pocketsidetykkelse (mm)	Farve	Venstre	Højre
	15–17	Sort	802V760B.L3	802V760B.R3
	18–19	Sort	802V780B.L3	802V780B.R3
Pocketforbindelse foroven: POVH 10 mm til fuge 0 – 6 mm				
Pocketforbindelse forneden: POVH 3 mm til fuge 3–6 mm				
POVH Højde på Pocketforbindelse				
Består af:				
5a	2 x	Pocketforbindelse foran		
5b	2 x	Pocketforbindelse bagved		

6	Skinne-sæt			
	LWA dobbeltlåge (mm)	Farve	Venstre	Højre
	1050	Sort eloxeret	802L1050DL3	802L1050DR3
	1200	Sort eloxeret	802L1200DL3	802L1200DR3
	1250	Sort eloxeret	802L1250DL3	802L1250DR3
	1350	Sort eloxeret	802L1350DL3	802L1350DR3
Skinneholder kan afkortes efter individuelle mål.				
LWA Indvendig bredde ved anvendelse				
Består af:				
6a	1 x	Skinne		
6b	1 x	Løbevogn		
6c	1 x	Modtager til skinne		
6d	2 x	Befæstelse til skinneblændstykke		
6e	1 x	Befæstelsesplade, sort		
6f	2 x	Distanceplade		

Bestillingsinformation

7	Montage-sæt til dobbeltlåge		
	Farve	**Venstre**	**Højre**
	Sort	802M0002.L2	802M0002.R2
Består af:			
7a	1 x	Befæstelse af holder til løb	
7b	1 x	Afdækning til befæstelse af holder til løb	
7c	2 x	Bolte til befæstelse af holder til løb	
7d	1 x	Understøtning af lågen på justeringssiden (kan vælges afhængigt af indbygningssituation)	
7e	1 x	Understøtning af lågen ved lukke-/korpussiden inkl. montering (kan vælges afhængig af indbygningssituation)	

Z	Tilbehør

Adapter til at afbryde elektroniske enheder		
		802ZG0CS
	Udelukkende egnet til afbrydelse af elektroniske apparater med magnetisk kontakt vare nr. 3623011 firma Halemeier GmbH (www.halemeier.de)	
	Ansvarsfraskrivelse: Blum påtager sig intet ansvar for den elektroniske enheds afbrydelsesfunktion	
Består af:		
1 x	Holder til kontaktafbryder	
1 x	Ringmagnet med holderplade	
4 x	Skruer med undersænket hoved M4x12 til kontaktholder	
2 x	Skruer med linsehoved M4x5 til kontaktholder	

Beskyttelse		
	Til fronttykkelser fra 23 mm	802ZA00S
	Ved fronttykkelser under 23 mm kan strejfbeskyttelsen yderligere anvendes, som beskyttelse af fronterne	
Består af:		
3 x	Strejfbeskyttelse på ydersiden af Pocket	
2 x	Strejfbeskyttelse på indersiden af Pocket	

Skruer		
	Systemskruer 6 x 14.5 mm, forniklet	661.1450.HG
	Spånskrue 4 x 35 mm, forniklet	664.3500

Pocketforbindelse		
	Pocketforbindelse bagerst, pocketforbindelseshøjde (POVH) 10 mm	802V5002
Ekstra Pocketforbindelse ved tilbagetrukket sokkel		

EXPANDO T - til tynde fronter		
	EXPANDO T - enkelt	70T4532T
EXPANDO T egner sig til tynde fronter – se side 81		
Hvis fronttykkelsen er mindre end 18 mm, anbefaler vi et anslagsforsøg		
Skruer er ikke indeholdt i pakken		

Planlægning

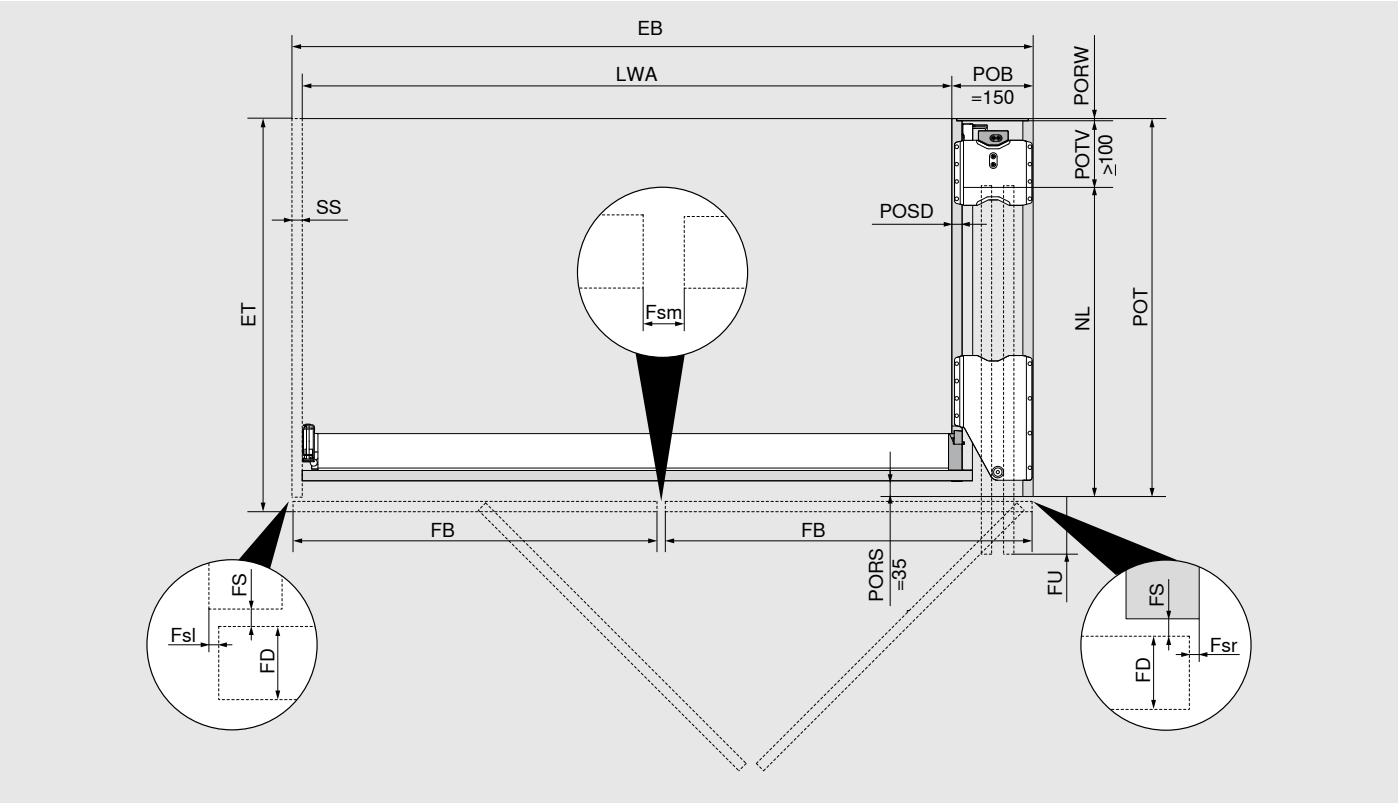

Indbygningsbredde/indvendig bredde ved anvendelse
Uden justeringsside: EB = LWA + POB (150 mm)
Med justeringsside: EB = LWA + POB (150 mm) + SS
Frontbredde/frontoverlæg
FB = (EB - Fsl - Fsm - Fsr) : 2 (fronter) Fsl/Fsr = 1.0–4.0 mm; Fsm = 2.0–8.0 mm
Max. NL = FB + 8 mm
FU = FB - NL + 15 mm (Min. FU = 7 mm)
Indbygningsdybde/Pocketdybde
ET = POT + FS (2 mm) + FD
FD = 18–26 mm
Min. POT = NL + POTV (≥ 100 mm) + PORW (≥ 3 mm)
POSD = 15–19 mm

- Ved afkortning af profilerne kan frontoverlægget (FU) justeres individuelt.
- For at sikre en optimal funktion, har fronterne en let hældning i Pocket.
- Den indvendige bredde afgør den maksimale bredde der kan planlægges med ved indvendig konstruktion.
- Fronttykkelser (FD) under 18 mm er mulig afhængig af materiale/stabilitet, vi anbefaler et anslagsforsøg.

EB	Indbygningsbredde
ET	Indbygningsdybde
Fsl	Sidefuge venstre
Fsr	Sidefuge højre
Fsm	Midterfuge i siden (mellem fronterne)
FB	Frontbredde
FD	Fronttykkelse
FS	Frontfuge
FU	Frontoverlæg
LWA	Indvendig bredde ved anvendelse
NL	Længde
POB	Pocketbredde
POT	Pocketdybde
PORS	Pockettilskæring
PORW	Pocketbagstykke
POSD	Pocketsidetykkelse
POTV	Pocket dybdetab
SS	Justeringsside (valgfri)

Planlægning

Mindstefuge i siden

Pocket anslag til Pocket/tilstødende korpus

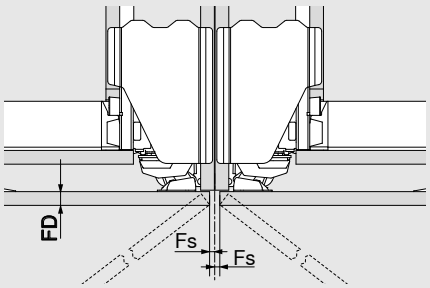

Pocket anslag til væg/endegavl

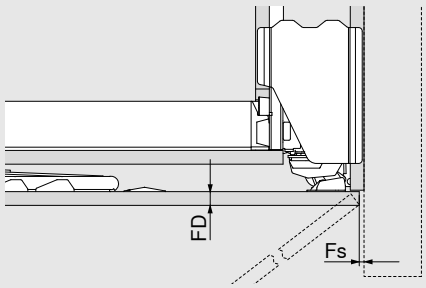

FD (mm)	Min. Fs (mm)
18 –20	2
20.1–23	2.5
23.1–26	3

FD	Fronttykkelse
Fs	Fuge i siden

Indbygningshøjde, fronthøjde

Anvendelse med sokkel

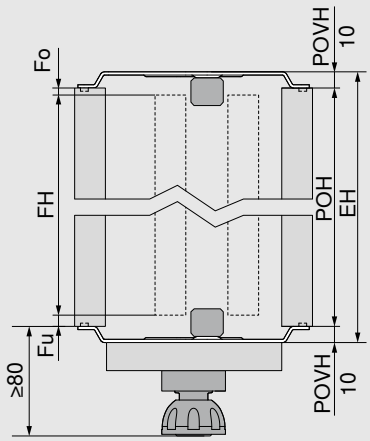

FH = POH - Fo - Fu

EH = POH + POVH foroven og forneden

POVH 10 mm: Fuge 0–6 mm

- Vær opmærksom på vippevinkel ved opstilling af Pocket!
- Minimumsafstanden til det næste bevægelige element ovenfor er 3 mm, for ikke-bevægelige elementer, skal der tages højde for et ophængsbeslag til fronten på 6 mm
- Der skal tages højde for Pocketforbindelseshøjden ved planlægningen
- Minimum sokkelhøjde 80 mm

EH	Indbygningshøjde
Fo	Fuge foroven
Fu	Fuge forneden
FH	Fronthøjde
POH	Pockethøjde
POVH	Højde på Pocketforbindelse

Anvendelse med tilbagetrukket sokkel

Yderligere pocketforbindelse bagerst

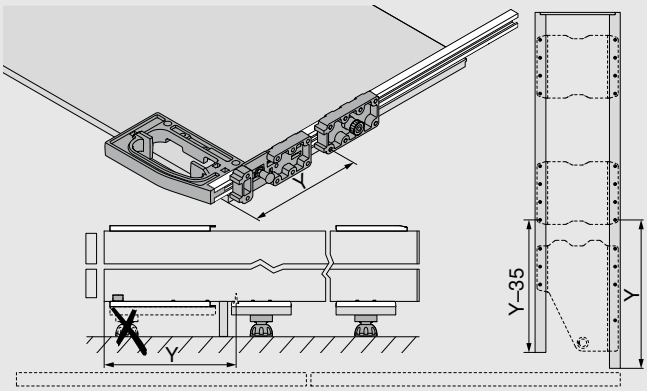

Planlægning

Indbygningshøjde, fronthøjde

Anvendelse uden sokkel

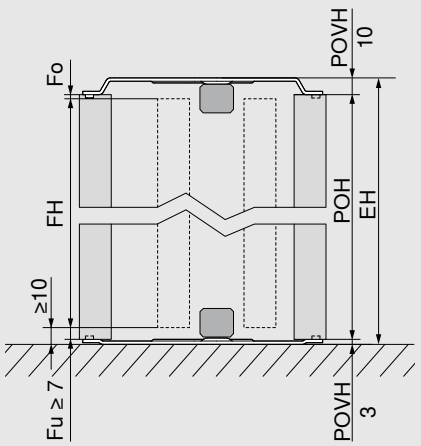

FH = POH - Fo - Fu

EH = POH + POVH foroven og forneden

POVH foroven 10 mm: Fuge 0–6 mm

POVH forneden 3 mm: Fuge fra 7–13 mm

- Vær opmærksom på vippevinkel ved opstilling af Pocket!
- Minimumsafstanden fra underkant af fronten til bunden eller til næste element nedenunder er 10 mm
- Minimumsafstanden til det næste bevægelige element ovenfor er 3 mm, for ikke-bevægelige elementer, skal der tages højde for et ophængsbeslag til fronten på 6 mm
- Der skal tages højde for Pocketforbindelseshøjden ved planlægningen

EH	Indbygningshøjde
Fo	Fuge foroven
Fu	Fuge forneden
FH	Fronthøjde
POH	Pockethøjde
POVH	Højde på Pocketforbindelse

Indbygningshøjde, fronthøjde

Anvendelse overskab

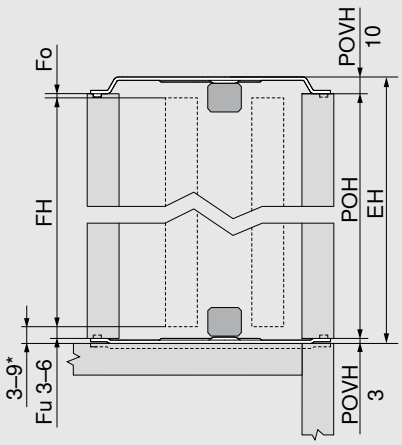

* Hvis afstanden mellem fronten til det næste element nedenfor er < 6 mm, skal Pocket indsættes i bordpladen

FH = POH - Fo - Fu

EH = POH + POVH foroven og forneden

POVH foroven 10 mm: Fuge 0–6 mm

POVH forneden 3 mm: Fuge fra 3–6 mm

- Vær opmærksom på vippevinkel ved opstilling af Pocket!
- Minimumsafstanden mellem fronten og det næste element nedenunder med en plan front (f.eks. ikke synlig bordplade) er 3 mm
- Minimumsafstanden mellem fronten og det næste element nedenunder med ovenstående element (f.eks.synlig bordplade) er 6 mm
- Minimumsafstanden til det næste bevægelige element ovenfor er 3 mm, for ikke-bevægelige elementer, skal der tages højde for et ophængsbeslag på 6 mm
- I yderområder anbefaler vi et anslagsforsøg
- Der skal tages højde for Pocketforbindelseshøjden ved planlægningen
- Afstanden fra fronten til det næste element ovenover og nedenunder består af hhv. Fu eller Fo + POVH

EH	Indbygningshøjde
Fo	Fuge foroven
Fu	Fuge forneden
FH	Fronthøjde
POH	Pockethøjde
POVH	Højde på Pocketforbindelse

Planlægning

Maks frontvægt ved overskab i kg. pr. front

Fronthøjde FH (mm)	Frontbredde FB (mm)						
	450	500	550	600	650	700	750
1130–1349	22	20	18	16	15	14	13
1350–1499	23	21	19	18	17	16	15
1500–1649	25	23	21	19	18	17	16
1650–1799	27	25	23	21	20	19	18

Henvisning

– Den maksimale Pockethøjde der kan planlægges med ved overskab, er 1806 mm

Lågeunderstøtning til justeringssiden

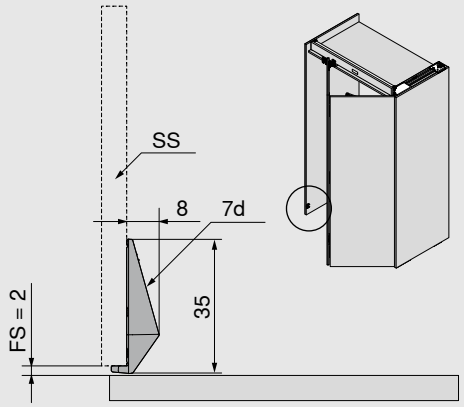

– Montagehøjde: Ideelt set bør lågeunderstøtningen monteres så langt nede som muligt, men dog op til en maksimal højde på 1.000 mm fra underkanten af fronten
– Vær opmærksom på kollisionsfri indbygning.

FS	Frontfuge
SS	Indstillingsside
7d	Lågeunderstøtning til justeringssiden

Lågeunderstøtning til afslutnings-/korpusside

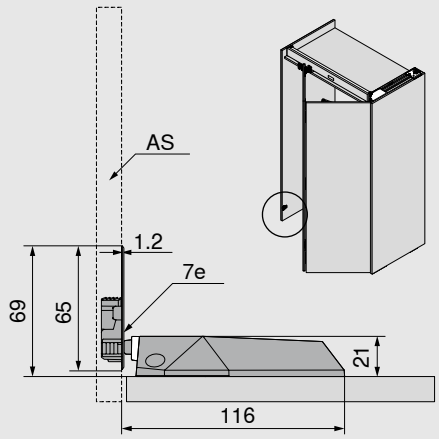

– Montagehøjde AS: 64 mm + Fu fra underkant lukke-/korpusside
– Montagehøjde front: 64 mm fra underkant front
– Vær opmærksom på kollisionsfri indbygning.

AS	Lukke-/Korpusside
Fu	Fuge forneden
7e	Lågeunderstøtning til afslutnings-/korpusside

Planlægning

Indbygningsmål løb

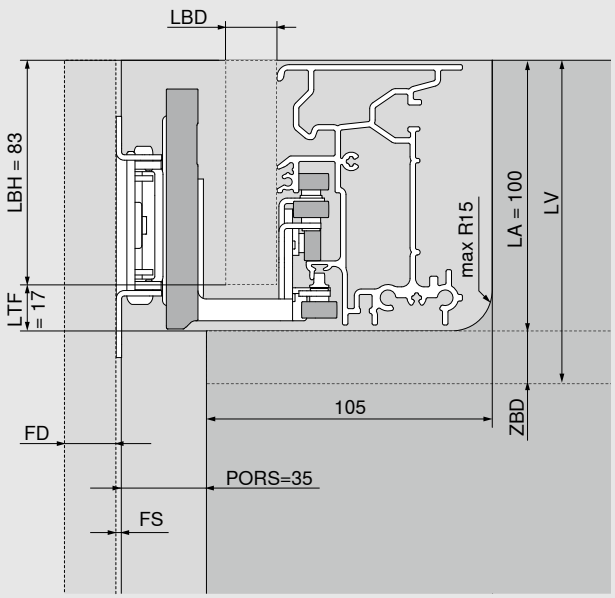

LBH = 83 mm

LBD = 15–19 mm
(≤ 17 mm skal der anvendes distanceplade)

LTF = 17 mm

LA = 100 mm

LV = LA + ZBD (≥ 15 mm)

- Til stabilisering af mellembund anbefaler vi en traverse, mindste afstand til forkant af indvendig Pocketside = 170 mm.
- For et flot fugebillede anbefales en stabil forbindelse af mellembunden og Pocket med forbindelsesbeslag.
- Ingen umiddelbare befæstelser af monteringsdele til løbet.

FD	Fronttykkelse
LA	Løbsudskæring
LV	Løbsanvendelse
LBD	Afblændingstykkelse til løb
LBH	Blendhøjde skinne
LTF	Skinneholder fuge
PORS	Pockettilskæring
ZBD	Mellmbundtykkelse

Indvendig højde og indvendig dybde ved anvendelsen

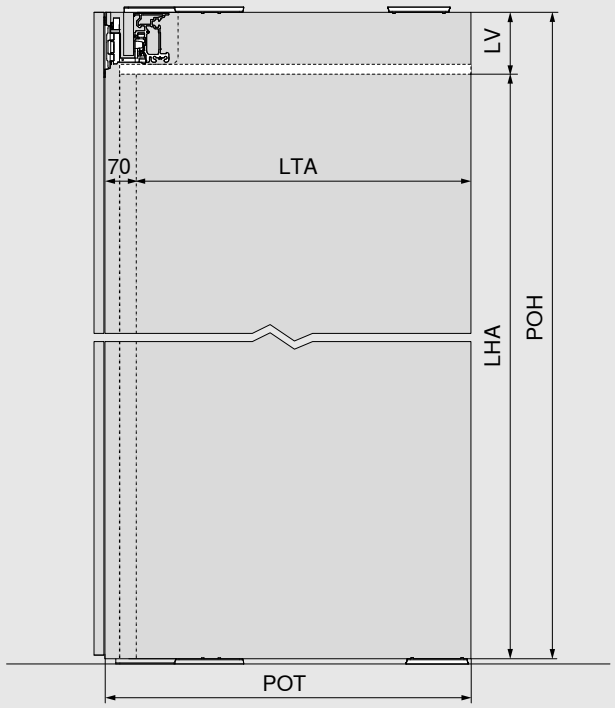

LHA = POH - LV

LTA = POT - 70 mm

- Den indvendige højde/dybde afgør den maksimale højde/dybde der kan planlægges med ved indvendig konstruktion.

LHA	Indvendig højde ved anvendelse
LTA	Indvendig dybde ved anvendelse
LV	Løbsanvendelse
POH	Pockethøjde
POT	Pocketdybde

REVEGO uno + duo – Enkeltlåge højre eller venstre og dobbeltlåge højre eller venstre

Pladsbehov			
Indbygningsmål (mm)	**Indbygningsbredde EB**	**Indbygningshøjde EH**	**Indbygningsdybde ET**
	1350–2400	1155–3012	fra 573
Indvendig bredde ved anvendelse (mm)	**Indvendig bredde ved anvendelse LWA**	**Indvendig højde ved anvendelse LHA**	**LTA = Indvendig dybde ved anvendelse**
	op til 2150	op til 2884	fra 483
Pocketmål (mm)	**Pocketbredde POB**	**Pockethøjde POH**	**Pocketdybde POT**
	100 / 150	1142–2999	fra 553
Frontmål (mm)	**Frontbredde FB**	**Fronthøjde FH**	**Fronttykkelse FD**
	442–898/748	1130–2980	18–26
Frontvægt FG	Op til 35 kg. pr. front		

Oversigt

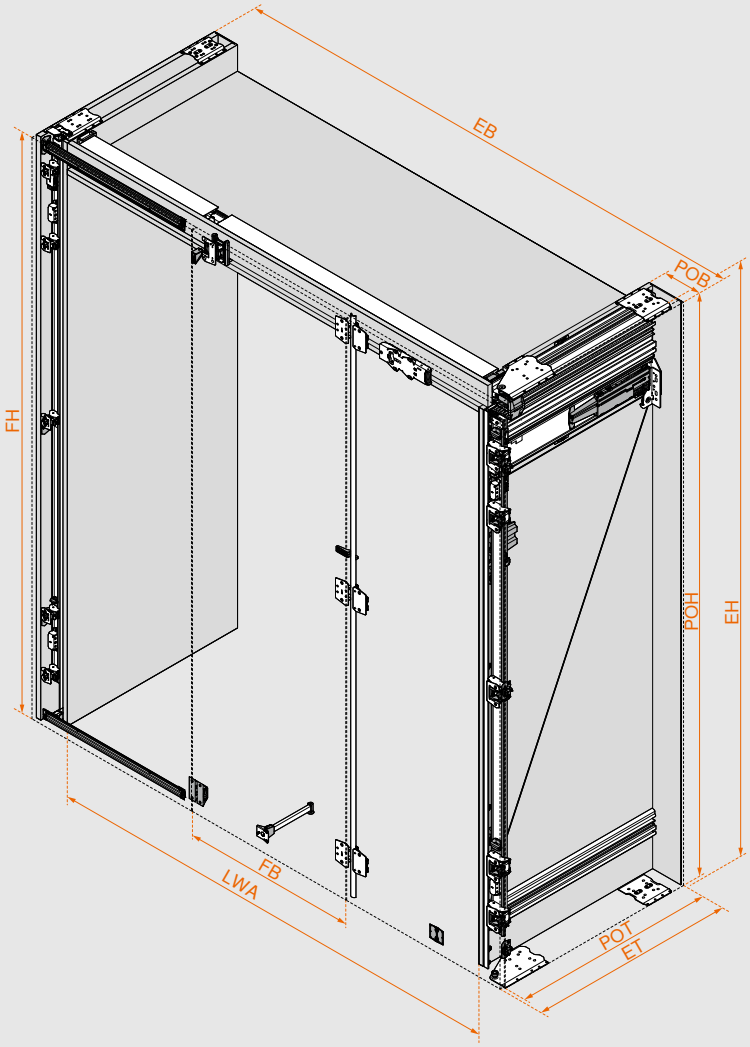

Udvælgelse af beslag er hurtigt klaret

De rigtige beslag og borepositioner finder du ganske let med produktkonfiguratoren.

Med hver produktkonfiguration modtager du udover den kontrollerede stykliste også produktionstegninger, skærelister til trædele og beslag, 3D CAD-data til din software samt CAM-programmer inklusive boreinformation til direkte bearbejdning på din CNC maskine.

Indtast webkoden i produktkonfiguratoren, klik på URL eller scan QR-koden. Har du endnu ingen log-in informationer til vores digitale Services? Registrer dig her og få gratis adgang.

QR-Kode **DQIVXA**

Produktkonfigurator
www.blum.com/rev11

Montage og justering
www.blum.com/rev7

Oversigt komponenter dobbeltlåge

Pocket

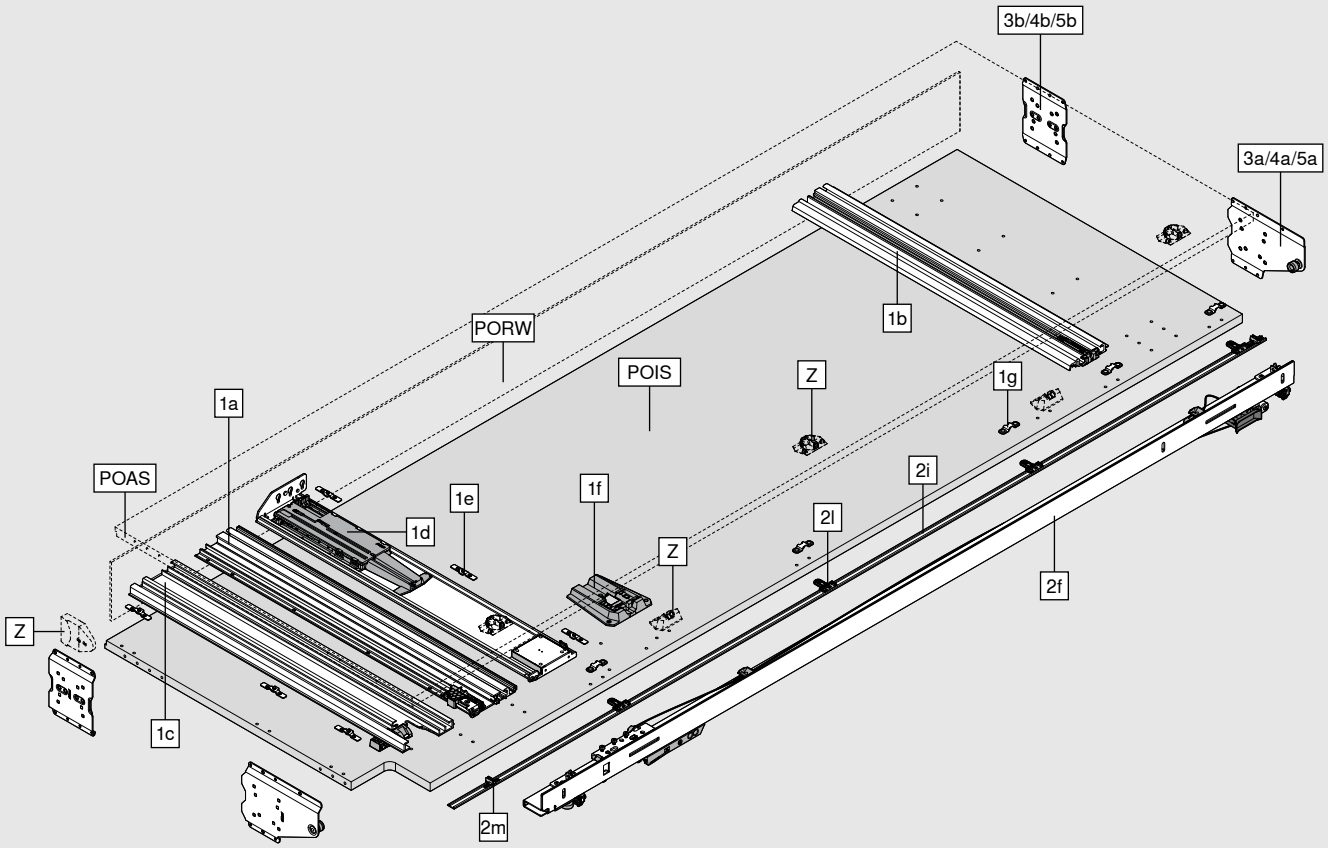

Består af:	
1a	Pocketskinne foroven
1b	Pocketskinne forneden
1c	Skinneudtræk
1d	TIP-ON-enhed Pocket
1e	Befæstelsesclips
1f	BLUMOTION-enhed Pocket
1g	Modtager til Pocket afdækningsliste
2f	Hængselbærer
2i	Pocket afdækningsliste
2l	Befæstelse Pocketafdækningsliste
2m	Understøtningg til Pocket afdækningsliste
3a/4a/5a	Pocketforbindelse foran
3b/4b/5b	Pocketforbindelse bagved
Z	Adapter til at afbryde elektroniske enheder
	Beskyttelse
POAS	Pocket udvendig side
POIS	Pocket inderside
PORW	Pocketbagstykke

Oversigt komponenter dobbeltlåge

Front

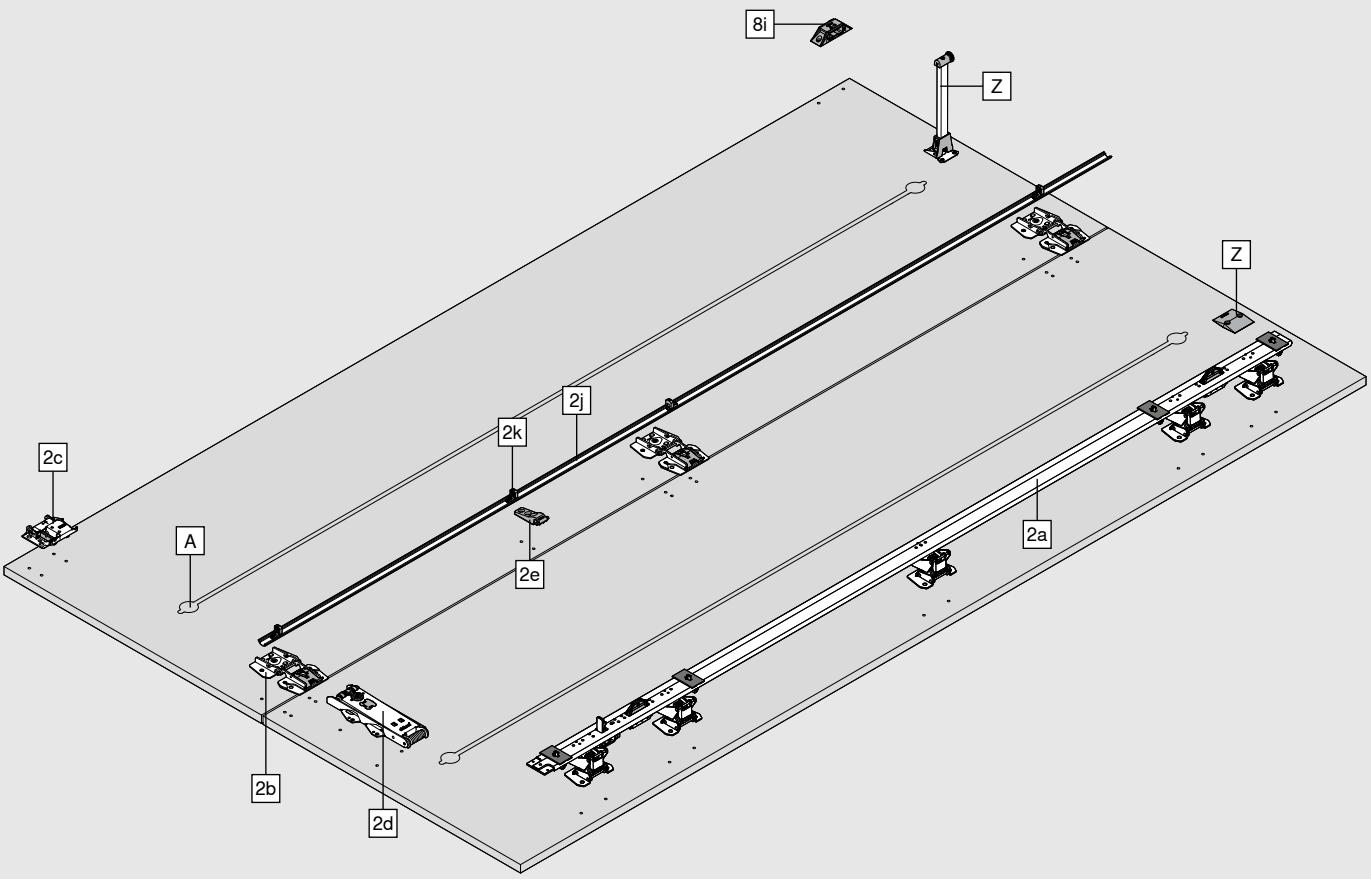

Består af:	
2a	Hængselliste
2b	Hængsel til dobbeltlåge
2c	Løbevognshængsel
2d	TIP-ON-enhed låge
2e	Understøtning til lågeafdækningsliste
2j	Lågeafdækningsliste
2k	Befæstigelse til lågeafdækningsliste
8i	Lågeunderstøtning mod hinanden
Z	Lågeunderstøtning indad inkl. hældning

A Vi anbefaler mindst ét justeringsbeslag pr. front med en maksimal monteringshøjde på 20 mm.
Den tilgængelige plads mellem foldelågerne er 20 mm.

Oversigt komponenter dobbeltlåge

Skinne

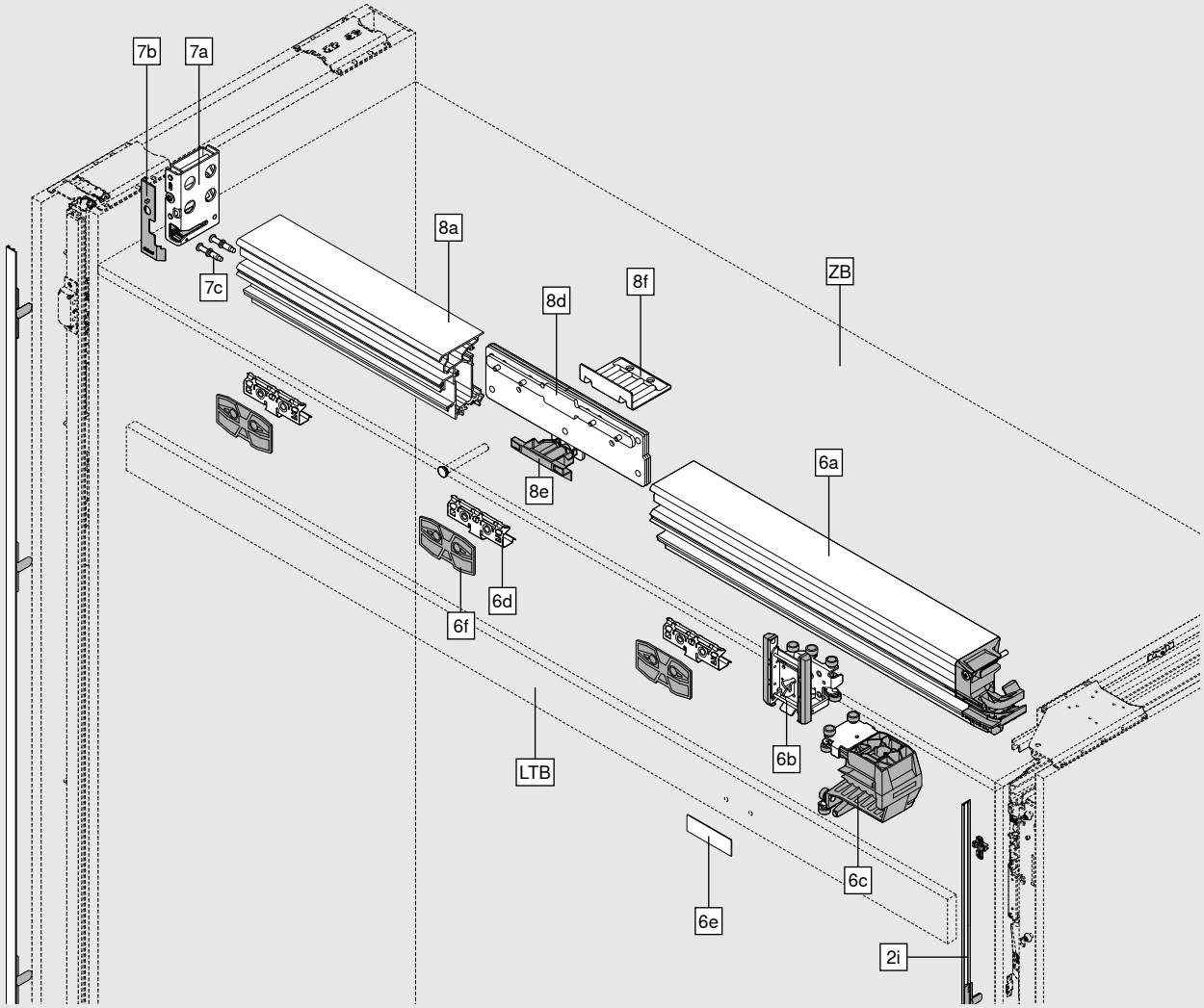

Består af:	
2h	TIP-ON inkl. magnetplade
2i	Pocket afdækningsliste inkl. befæstigelse
6a	Skinne
6b	Løbevogn
6c	Modtager til skinne
6d	Befæstelse til skinneblændstykke
6e	Magnetplade
6f	Distanceplade
7a	Befæstelse af holder til løb
7b	Afdækning til befæstelse af holder til løb
7c	Bolte til befæstelse af holder til løb
8a	Skinneholderforlænger
8d	Skinneholderforbindelse
8e	Afdækning til skinneholderforbindelse
8f	Understøtning til dybdejustering
LTB	Afblænding af skinne
ZB	Mellembund

Oversigt komponenter enkeltlåge

Pocket

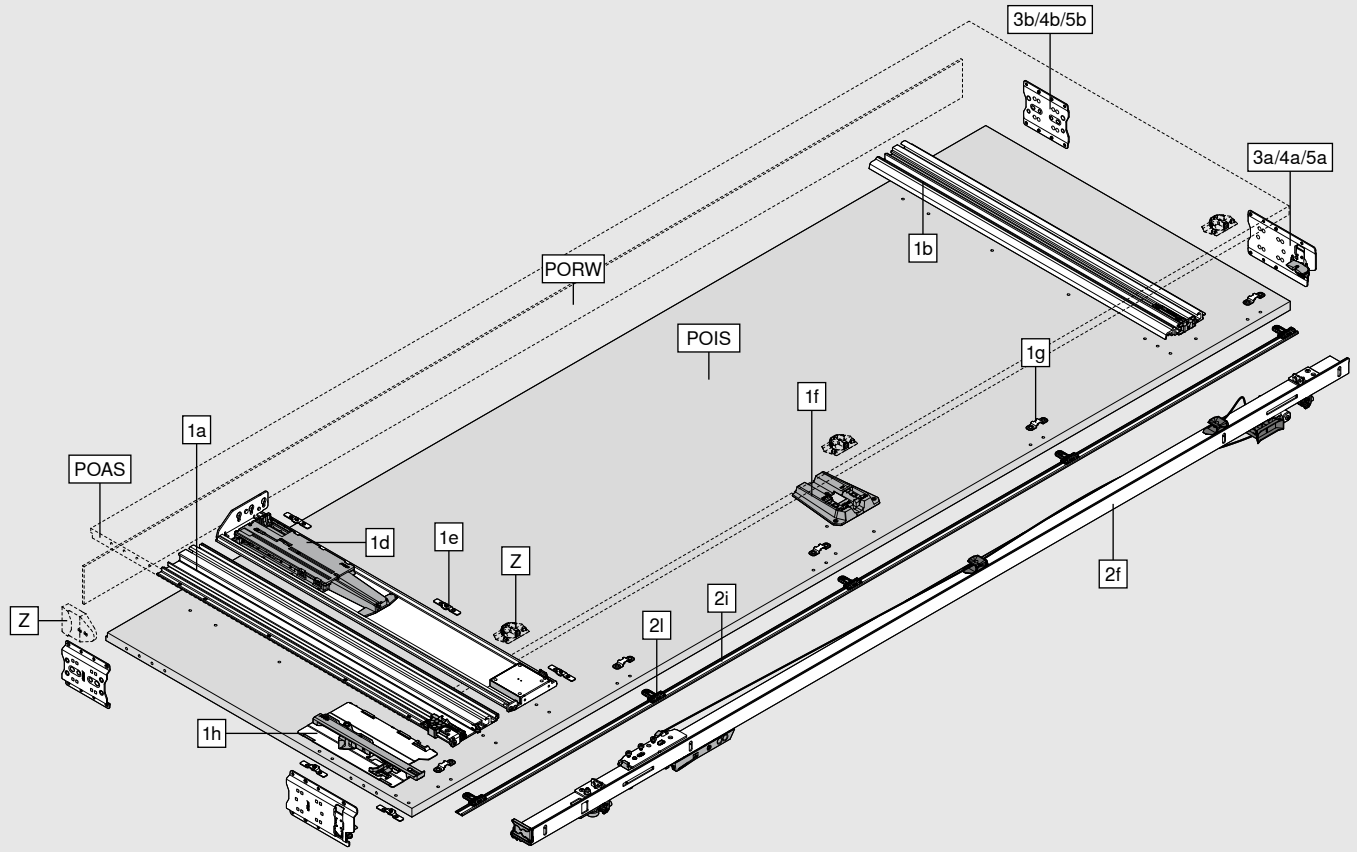

Består af:	
1a	Pocketskinne foroven
1b	Pocketskinne forneden
1d	TIP-ON-enhed Pocket
1e	Befæstelsesclips
1f	BLUMOTION-enhed Pocket
1g	Modtager til Pocket afdækningsliste
1h	BLUMATIC-enhed
2f	Hængselbærer
2i	Pocket afdækningsliste
2l	Befæstelse Pocketafdækningsliste
3a/4a/5a	Pocketforbindelse foran
3b/4b/5b	Pocketforbindelse bagved
Z	Adapter til at afbryde elektroniske enheder
	Beskyttelse
POAS	Pocket udvendig side
POIS	Pocket inderside
PORW	Pocketbagstykke

Oversigt komponenter enkeltlåge

Front

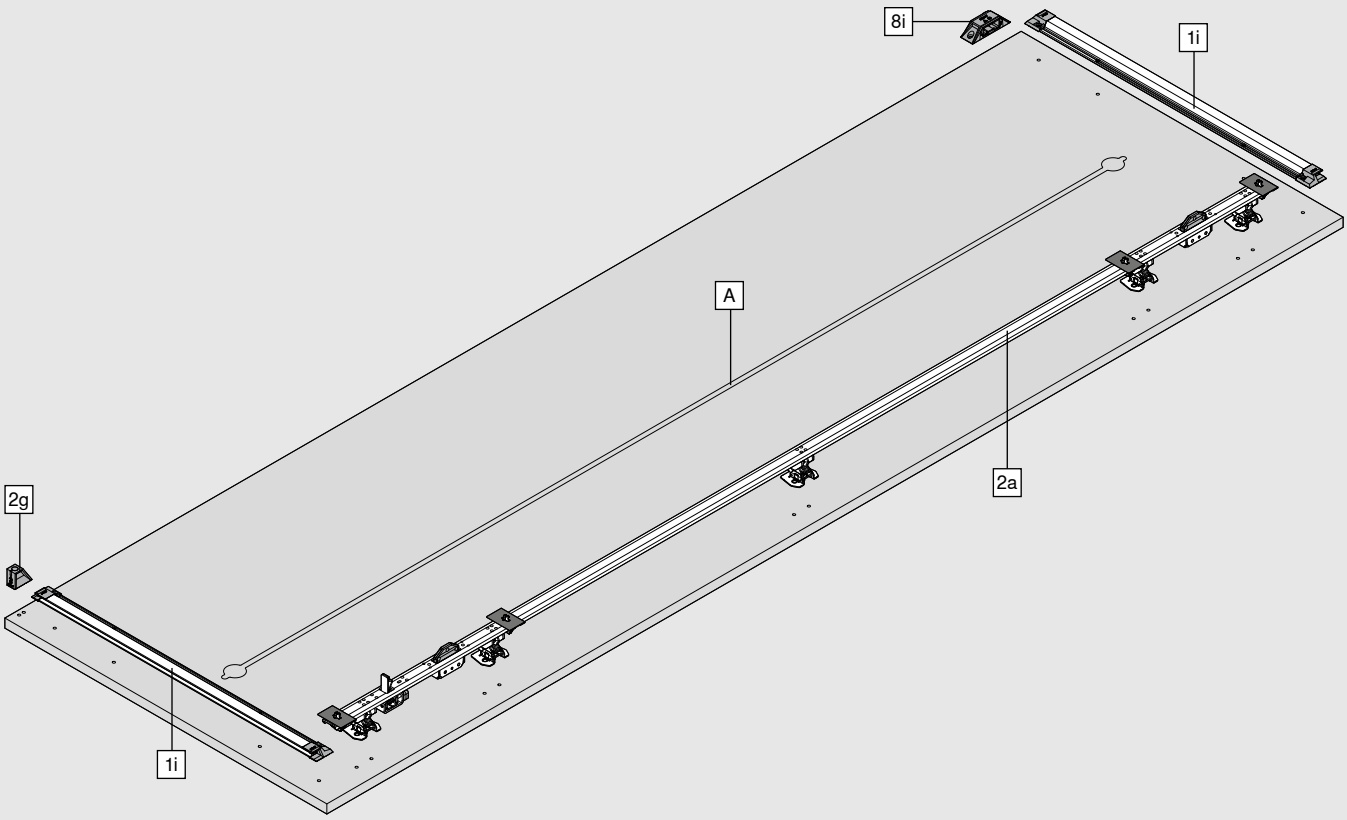

Består af:

1i	Lågestabilisering
2a	Hængselliste
2g	TIP-ON-distancering
8i	Lågeunderstøtning mod hinanden

A Vi anbefaler mindst ét justeringsbeslag med en maksimal monteringshøjde på 3 mm.
Justerirngsbeslag over 3 mm høje må ikke køre ind i Pocket.

Bestillingsinformation dobbeltlåge

1	Pocketskinne-sæt med TIP-ON			
	Længde NL (mm)	**min. Pocketdybde POT* (mm)**	**Venstre**	**Højre**
	450	550	802P450D.L3	802P450D.R3
	525	625	802P525D.L3	802P525D.R3
	600	700	802P600D.L3	802P600D.R3
	675	775	802P675D.L3	802P675D.R3
	750	850	802P750D.L3	802P750D.R3

* Specifikation uden Pocketbagvæg. Der kræves en bagvægskonstruktion med en tykkelse på mindst 3 mm.
Pocket- og skinner samt Pocket TIP-ON-enhed kan afkortes efter individuelle længder.

Består af:		
1a	**1 x**	Pocketskinne foroven
1b	**1 x**	Pocketskinne forneden
1c	**1 x**	Skinneudtræk
1d	**1 x**	TIP-ON-enhed Pocket
1e	**6 x**	Befæstelsesclips
1f	**1 x**	BLUMOTION-enhed Pocket
1g	**5 x**	Modtager til Pocket afdækningsliste

2	Hængsel-sæt med TIP-ON		
	Pockethøjde (mm)	**Venstre**	**Højre**
	1142–1356	802T1140.L3	802T1140.R3
	1357–1506	802T1350.L3	802T1350.R3
	1507–1656	802T1500.L3	802T1500.R3
	1657–1806	802T1650.L3	802T1650.R3
	1807–1956	802T1800.L3	802T1800.R3
	1957–2106	802T1950.L3	802T1950.R3
	2107–2256	802T2100.L3	802T2100.R3
	2257–2406	802T2250.L3	802T2250.R3
	2407–2556	802T2400.L3	802T2400.R3
	2557–2706	802T2550.L3	802T2550.R3
	2707–2856	802T2700.L3	802T2700.R3
	2857–2999	802T2850.L3	802T2850.R3

Afdækningslister skal afkortes til individuelle mål

Består af:		
2a	**1 x**	Hængselliste
2b	**5 x**	Hængsel til dobbeltlåge
2c	**1 x**	Løbevognshængsel
2d	**1 x**	TIP-ON-enhed låge
2e	**1 x**	Understøtning til lågeafdækningsliste
2f	**1 x**	Hængselbærer
2i	**1 x**	Pocket afdækningsliste, sort eloxeret
2j	**1 x**	Lågeafdækningsliste, sort eloxeret
2k	**4 x**	Befæstigelse til lågeafdækningsliste
2l	**2–5 x**	Befæstelse af Pocket afdækningsliste
2m	**1 x**	Understøtningg til Pocket afdækningsliste

Bestillingsinformation dobbeltlåge

Pocketforbindelses-sæt				
3	**Anvendelse med sokkel**			
	Pocketsidetykkelse (mm)	**Farve**		
	15–17	Sort		802V560B
	18–19	Sort		802V580B
Pocketforbindelse foroven + forneden: POVH 10 mm til fuge 0 – 6 mm				
POVH Højde på Pocketforbindelse				
Består af:				
3a	**2 x**	Pocketforbindelse foran		
3b	**2 x**	Pocketforbindelse bagved		

Pocketforbindelses-sæt				
4	**Anvendelse uden sokkel**			
	Pocketsidetykkelse (mm)	**Farve**	**Venstre**	**Højre**
	15–17	Sort	802V660B.L1	802V660B.R1
	18–19	Sort	802V680B.L1	802V680B.R1
Pocketforbindelse foroven: POVH 10 mm til fuge 0–6 mm				
Pocketforbindelse forneden: POVH 3 mm til fuge 7–13 mm				
POVH Højde på Pocketforbindelse				
Består af:				
4a	**2 x**	Pocketforbindelse foran		
4b	**2 x**	Pocketforbindelse bagved		

Pocketforbindelses-sæt				
5	**Anvendelse overskab**			
	Pocketsidetykkelse (mm)	**Farve**	**Venstre**	**Højre**
	15–17	Sort	802V760B.L3	802V760B.R3
	18–19	Sort	802V780B.L3	802V780B.R3
Pocketforbindelse foroven: POVH 10 mm til fuge 0 – 6 mm				
Pocketforbindelse forneden: POVH 3 mm til fuge 3–6 mm				
POVH Højde på Pocketforbindelse				
Består af:				
5a	**2 x**	Pocketforbindelse foran		
5b	**2 x**	Pocketforbindelse bagved		

6	**Skinne-sæt**			
	LWA2 dobbeltlåge (mm)	**Farve**	**Venstre**	**Højre**
	1050	Sort eloxeret	802L1050DL3	802L1050DR3
	1200	Sort eloxeret	802L1200DL3	802L1200DR3
	1250	Sort eloxeret	802L1250DL3	802L1250DR3
	1350	Sort eloxeret	802L1350DL3	802L1350DR3
Skinneholder kan afkortes efter individuelle mål.				
LWA2 Indvendig bredde ved anvendelse af dobbeltlåge				
Består af:				
6a	**1 x**	Skinne		
6b	**1 x**	Løbevogn		
6c	**1 x**	Modtager til skinne		
6d	**2 x**	Befæstelse til skinneblændstykke		
6e	**1 x**	Befæstelsesplade, sort		
6f	**2 x**	Distanceplade		

Bestillingsinformation dobbeltlåge

8	Montage-sæt til enkeltlåge og dobbeltlåge kombineret		
	LWA1 enkeltlåge (mm)	**Venstre**	**Højre**
	600	802M6003.L3	802M6003.R3
	700	802M7003.L3	802M7003.R3
	800	802M8003.L3	802M8003.R3
Skinneholderforlænger kan afkortes efter individuelle mål.			
LWA1 Indvendig bredde ved anvendelse af enkeltlåge			
Består af:			
6d	**1 x**	Fastgørelse til skinneblændstykke	
6f	**1 x**	Distanceplade	
7a	**1 x**	Befæstelse af holder til løb	
7b	**1 x**	Afdækning til befæstelse af holder til løb	
7c	**2 x**	Bolte til befæstelse af holder til løb	
8a	**1 x**	Skinneholderforlænger	
8d	**1 x**	Skinneholderforbindelse	
8e	**1 x**	Afdækning til skinneholderforbindelse	
8f	**1 x**	Understøtning til dybdejustering	
8i	**1 x**	Lågeunderstøtning (højre + venstre)	

Z	Tilbehør

Lågeunderstøtning indad inkl. hældning		
	Afstøtningslængde 218 mm	802ZA030
	Afstøtningslængde 350 mm	802ZA031
Til yderligere afstøtning af bordplade, sokkelafblænding, korpus osv.		

Adapter til at afbryde elektroniske enheder		
		802ZG0CS
	Udelukkende egnet til afbrydelse af elektroniske apparater med magnetisk kontakt vare nr. 3623011 firma Halemeier GmbH (www.halemeier.de)	
	Ansvarsfraskrivelse: Blum påtager sig intet ansvar for den elektroniske enheds afbrydelsesfunktion	
Består af:		
1 x	Holder til kontaktafbryder	
1 x	Ringmagnet med holderplade	
4 x	Skruer med undersænket hoved M4x12 til kontaktholder	
2 x	Skruer med linsehoved M4x5 til kontaktholder	

Beskyttelse		
	Til fronttykkelser fra 23 mm	802ZA00S
	Ved fronttykkelser under 23 mm kan strejfbeskyttelsen yderligere anvendes, som beskyttelse af fronterne	
Består af:		
3 x	Strejfbeskyttelse på ydersiden af Pocket	
2 x	Strejfbeskyttelse på indersiden af Pocket	

Bestillingsinformation dobbeltlåge

Z	Tilbehør	
Skruer		
	Systemskruer 6 x 14.5 mm, forniklet	661.1450.HG
	Spånskrue 4 x 35 mm, forniklet	664.3500
Pocketforbindelse		
	Pocketforbindelse bagerst, pocketforbindelseshøjde (POVH) 10 mm	802V5002
Ekstra Pocketforbindelse ved tilbagetrukket sokkel		
EXPANDO T - til tynde fronter		
	EXPANDO T - enkelt	70T4532T
EXPANDO T egner sig til tynde fronter – se side 81		
Hvis fronttykkelsen er mindre end 18 mm, anbefaler vi et anslagsforsøg		
Skruer er ikke indeholdt i pakken		

Bestillingsinformation enkeltlåge

1	Pocketskinne-sæt med TIP-ON			
	Længde NL (mm)	**min. Pocketdybde POT* (mm)**	**Venstre**	**Højre**
	450	550	801P450E.L3	801P450E.R3
	500	600	801P500E.L3	801P500E.R3
	600	700	801P600E.L3	801P600E.R3
	700	800	801P700E.L3	801P700E.R3
	800	900	801P800E.L3	801P800E.R3

* Specifikation uden Pocketbagvæg. Der kræves en bagvægskonstruktion med en tykkelse på mindst 3 mm. Pocketskinner samt TIP-ON-enhed Pocket kan afkortes efter individuelle længder.

Består af:		
1a	1 x	Pocketskinne foroven
1b	1 x	Pocketskinne forneden
1d	1 x	TIP-ON-enhed Pocket
1e	5 x	Befæstelsesclips
1f	1 x	BLUMOTION-enhed Pocket
1g	5 x	Modtager til Pocket afdækningsliste
1h	1 x	BLUMATIC-enhed
1i	2 x	Lågestabilisering: Skinneprofil inkl. dækkappe til endestykke, sort eloxeret

2	Hængselbærer-sæt		
	Pockethøjde (mm)	**Venstre**	**Højre**
	1142–1356	801T1140.L3	801T1140.R3
	1357–1506	801T1350.L3	801T1350.R3
	1507–1656	801T1500.L3	801T1500.R3
	1657–1806	801T1650.L3	801T1650.R3
	1807–1956	801T1800.L3	801T1800.R3
	1957–2106	801T1950.L3	801T1950.R3
	2107–2256	801T2100.L3	801T2100.R3
	2257–2406	801T2250.L3	801T2250.R3
	2407–2556	801T2400.L3	801T2400.R3
	2557–2706	801T2550.L3	801T2550.R3
	2707–2856	801T2700.L3	801T2700.R3
	2857–2999	801T2850.L3	801T2850.R3

Afdækningslister skal afkortes til individuelle mål

Består af:		
2a	1 x	Hængselliste, sort
2f	1 x	Hængselbærer
2g	1 x	TIP-ON-distancering
2h	1 x	TIP-ON inkl. magnetplade, farve sort
2i	1 x	Pocket afdækningsliste, sort eloxeret
2l	3–5 x	Befæstelse af Pocket afdækningsliste
-	21 x	Systemskruer til 1i, 2a, 2g og 10, 6 x 14.5 mm, sort

Bestillingsinformation enkeltlåge

Pocketforbindelses-sæt				
3	Anvendelse med sokkel			
	Pocketsidetykkelse (mm)	Farve		
	15–19	Sort		801V505B
Pocketforbindelse foroven + forneden: POVH 10 mm til fuge 0 – 6 mm				
POVH Højde på Pocketforbindelse				
Består af:				
3a	2 x	Pocketforbindelse foran		
3b	2 x	Pocketforbindelse bagved		

Pocketforbindelses-sæt				
4	Anvendelse uden sokkel			
	Pocketsidetykkelse (mm)	Farve	Venstre	Højre
	15–19	Sort	801V605B.L1	801V605B.R1
Pocketforbindelse foroven: POVH 10 mm til fuge 0–6 mm				
Pocketforbindelse forneden: POVH 3 mm til fuge fra 7–13 mm				
POVH Højde på Pocketforbindelse				
Består af:				
4a	2 x	Pocketforbindelse foran		
4b	2 x	Pocketforbindelse bagved		

Pocketforbindelses-sæt				
5	Anvendelse overskab			
	Pocketsidetykkelse (mm)	Farve	Venstre	Højre
	15–19	Sort	801V705B.L3	801V705B.R3
Pocketforbindelse foroven: POVH 10 mm til fuge 0–6 mm				
Pocketforbindelse forneden: POVH 3 mm til fuge fra 3–6 mm				
POVH Højde på Pocketforbindelse				
Består af:				
5a	2 x	Pocketforbindelse foran		
5b	2 x	Pocketforbindelse bagved		

Bestillingsinformation enkeltlåge

Z	Tilbehør

Adapter til at afbryde elektroniske enheder		
		801ZG0BS
	Udelukkende egnet til afbrydelse af elektroniske apparater med magnetisk kontakt vare nr. 3623011 firma Halemeier GmbH (www.halemeier.de)	
	Ansvarsfraskrivelse: Blum påtager sig intet ansvar for den elektroniske enheds afbrydelsesfunktion	
Består af:		
1 x	Holder til kontaktafbryder	
1 x	Ringmagnet med holderplade	
4 x	Skruer med undersænket hoved M4x12 til kontaktholder	
2 x	Skruer med linsehoved M4x5 til kontaktholder	

Beskyttelse		
	Til fronttykkelser fra 23 mm	**801ZA00S**
	Ved fronttykkelser under 23 mm kan strejfbeskyttelsen yderligere anvendes, som beskyttelse af fronterne	
Består af:		
3 x	Strejfbeskyttelse på ydersiden af Pocket	

Skruer		
	Systemskruer 6 x 14.5 mm, forniklet	**661.1450.HG**
	Spånskrue 4 x 35 mm, forniklet	**664.3500**

Pocketforbindelse		
	Pocketforbindelse bagerst, pocketforbindelseshøjde (POVH) 10 mm	**801V5002**
Ekstra Pocketforbindelse ved tilbagetrukket sokkel		

EXPANDO T - til tynde fronter		
	EXPANDO T - enkelt	**70T4532T**
EXPANDO T egner sig til tynde fronter – se side 81		
Hvis fronttykkelsen er mindre end 18 mm, anbefaler vi et anslagsforsøg		
Skruer er ikke indeholdt i pakken		

Planlægning

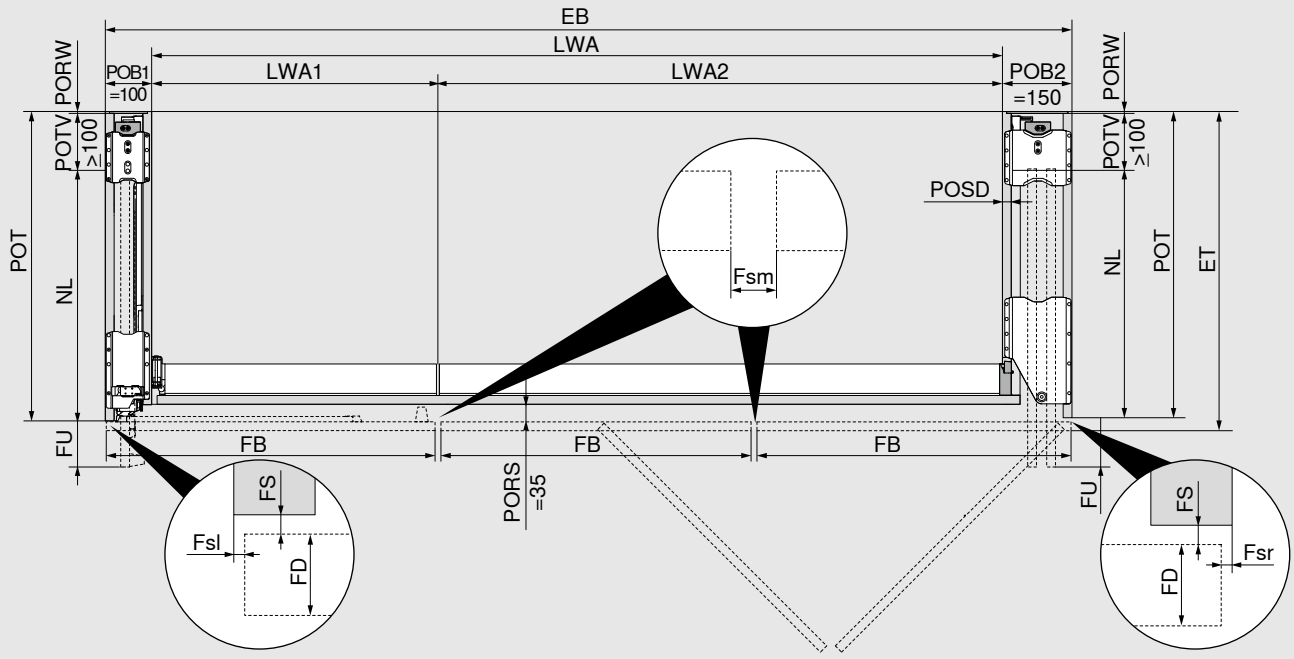

Indbygningsbredde/indvendig bredde ved anvendelse
EB = LWA1 + LWA2 + POB1 (100 mm) + POB2 (150 mm)
Frontbredde/frontoverlæg
Dobbeltlåge: FB = (LWA2 + POB2 - Fsl - Fsm - Fsr): 2 (Fronter) Enkeltlåge: FB = LWA1 + POB1 - Fsl - Fsr Fsl/Fsr = 1.0–4.0 mm; Fsm = 2.0–8.0 mm
Max. NL = FB + 8 mm
FU = FB - NL + 15 mm (Min. FU = 7 mm)
Indbygningsdybde/Pocketdybde
ET = POT + FS (2 mm) + FD
FD = 18–26 mm
Min. POT = NL + POTV (≥ 100 mm) + PORW (≥ 3 mm)
POSD = 15–19 mm

- Ved afkortning af profilerne kan frontoverlægget (FU) justeres individuelt.
- For at sikre en optimal funktion, har fronterne en let hældning i Pocket.
- Den indvendige bredde afgør den maksimale bredde der kan planlægges med ved indvendig konstruktion.
- Fronttykkelser (FD) under 18 mm er mulig afhængig af materiale/stabilitet, vi anbefaler et anslagsforsøg.

EB	Indbygningsbredde
ET	Indbygningsdybde
Fsl	Sidefuge venstre
Fsr	Sidefuge højre
Fsm	Midterfuge i siden (mellem fronterne)
FB	Frontbredde
FD	Fronttykkelse
FS	Frontfuge
FU	Frontoverlæg
LWA	Indvendig bredde ved anvendelse
LWA1	Indvendig bredde ved anvendelse af enkeltlåge
LWA2	Indvendig bredde ved anvendelse af dobbeltlåge
NL	Længde
POB1	Pocketbredde enkeltlåge
POB2	Pocketbredde dobbeltlåge
POT	Pocketdybde
PORS	Pockettilskæring
PORW	Pocketbagstykke
POSD	Pocketsidetykkelse
POTV	Pocket dybdetab

Planlægning

Mindstefuge i siden

Pocket anslag til Pocket/tilstødende korpus

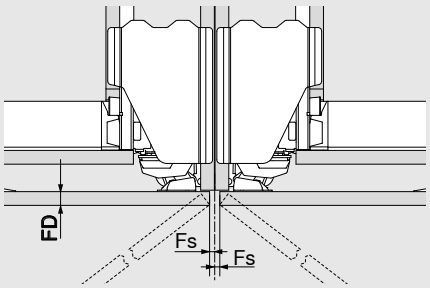

Pocket anslag til væg/endegavl

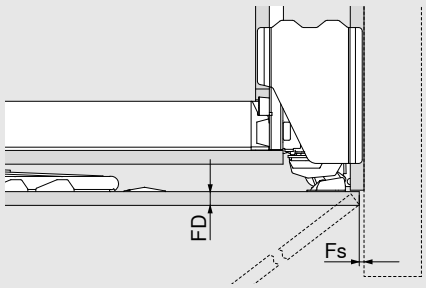

FD (mm)	Min. Fs (mm)
18 –20	2
20.1–23	2.5
23.1–26	3

FD	Fronttykkelse
Fs	Fuge i siden

Indbygningshøjde, fronthøjde

Anvendelse med sokkel

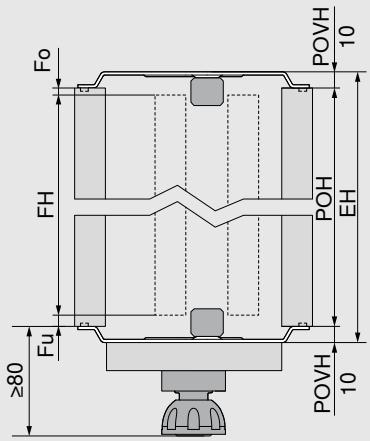

FH = POH - Fo - Fu

EH = POH + POVH foroven og forneden

POVH 10 mm: Fuge 0–6 mm

- Vær opmærksom på vippevinkel ved opstilling af Pocket!
- Minimumsafstanden til det næste bevægelige element ovenfor er 3 mm, for ikke-bevægelige elementer, skal der tages højde for et ophængsbeslag til fronten på 6 mm
- Der skal tages højde for Pocketforbindelseshøjden ved planlægningen
- Minimum sokkelhøjde 80 mm

EH	Indbygningshøjde
Fo	Fuge foroven
Fu	Fuge forneden
FH	Fronthøjde
POH	Pockethøjde
POVH	Højde på Pocketforbindelse

Anvendelse med tilbagetrukket sokkel

Yderligere pocketforbindelse bagerst

REVEGO uno

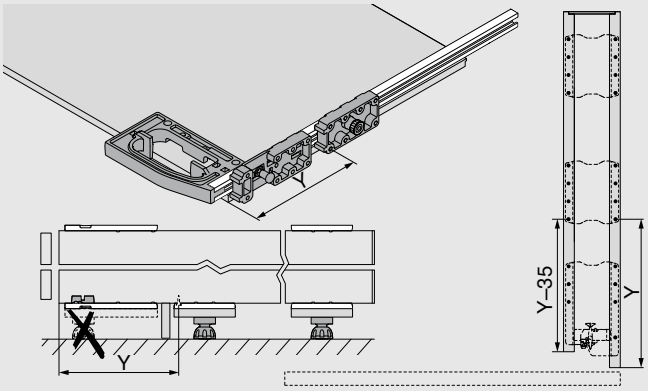

REVEGO duo

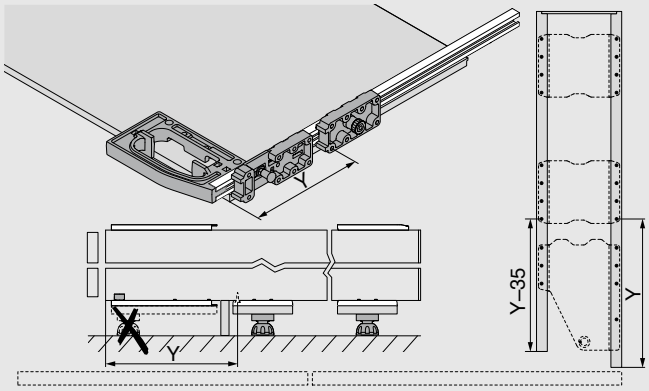

Planlægning

Indbygningshøjde, fronthøjde

Anvendelse uden sokkel

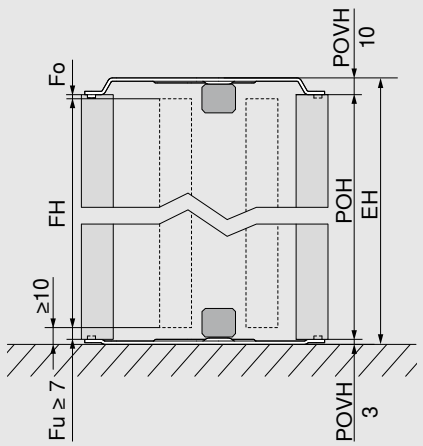

FH = POH - Fo - Fu

EH = POH + POVH foroven og forneden

POVH foroven 10 mm: Fuge 0–6 mm

POVH forneden 3 mm: Fuge fra 7–13 mm

- Vær opmærksom på vippevinkel ved opstilling af Pocket!
- Minimumsafstanden fra underkant af fronten til bunden eller til næste element nedenunder er 10 mm
- Minimumsafstanden til det næste bevægelige element ovenfor er 3 mm, for ikke-bevægelige elementer, skal der tages højde for et ophængsbeslag til fronten på 6 mm
- Der skal tages højde for Pocketforbindelseshøjden ved planlægningen

EH	Indbygningshøjde
Fo	Fuge foroven
Fu	Fuge forneden
FH	Fronthøjde
POH	Pockethøjde
POVH	Højde på Pocketforbindelse

Indbygningshøjde, fronthøjde

Anvendelse overskab

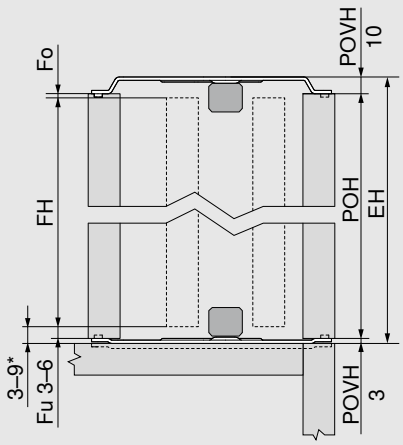

* Hvis afstanden mellem fronten til det næste element nedenfor er < 6 mm, skal Pocket indsættes i bordpladen

FH = POH - Fo - Fu

EH = POH + POVH foroven og forneden

POVH foroven 10 mm: Fuge 0–6 mm

POVH forneden 3 mm: Fuge fra 3–6 mm

- Vær opmærksom på vippevinkel ved opstilling af Pocket!
- Minimumsafstanden mellem fronten og det næste element nedenunder med en plan front (f.eks. ikke synlig bordplade) er 3 mm
- Minimumsafstanden mellem fronten og det næste element nedenunder med ovenstående element (f.eks.synlig bordplade) er 6 mm
- Minimumsafstanden til det næste bevægelige element ovenfor er 3 mm, for ikke-bevægelige elementer, skal der tages højde for et ophængsbeslag på 6 mm
- I yderområder anbefaler vi et anslagsforsøg
- Der skal tages højde for Pocketforbindelseshøjden ved planlægningen
- Afstanden fra fronten til det næste element ovenover og nedenunder består af hhv. Fu eller Fo + POVH

EH	Indbygningshøjde
Fo	Fuge foroven
Fu	Fuge forneden
FH	Fronthøjde
POH	Pockethøjde
POVH	Højde på Pocketforbindelse

Planlægning

Maks frontvægt ved overskab i kg. pr. front

Fronthøjde FH (mm)	Frontbredde FB (mm)						
	450	500	550	600	650	700	750
1130–1349	22	20	18	16	15	14	13
1350–1499	23	21	19	18	17	16	15
1500–1649	25	23	21	19	18	17	16
1650–1799	27	25	23	21	20	19	18

Henvisning

REVEGO uno:
- Den maksimale frontbredde, der kan planlægges med ved overskab, er 750 mm
- Den maksimale Pockethøjde der kan planlægges med ved overskab, er 1806 mm

REVEGO duo:
- Den maksimale Pockethøjde der kan planlægges med ved overskab, er 1806 mm

Lågeunderstøtning mod hinanden

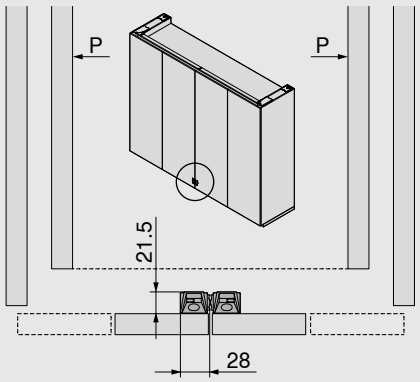

- Afstøtter en enkeltlåge mod en dobbeltlåge, to enkeltlåger eller to dobbeltlåger mod hinanden

P Pocket

Lågeunderstøtning indad inkl. hældning

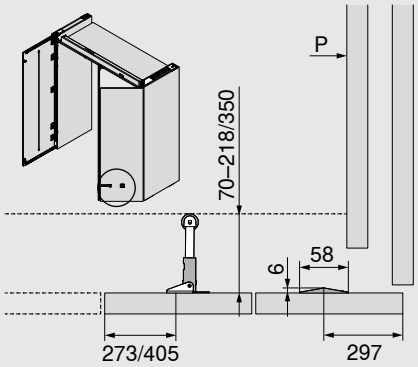

- Afstøtning af bordplade, sokkelblendstykke, korpus osv.
- Afstand ved indvendig konstruktion 70 – 218/350 mm
- Montagehøjde: Ideelt set bør lågeunderstøtningen monteres så langt nede som muligt, men dog op til en maksimal højde på 1.000 mm fra underkanten af fronten

P Pocket

Planlægning

Indbygningsmål løb

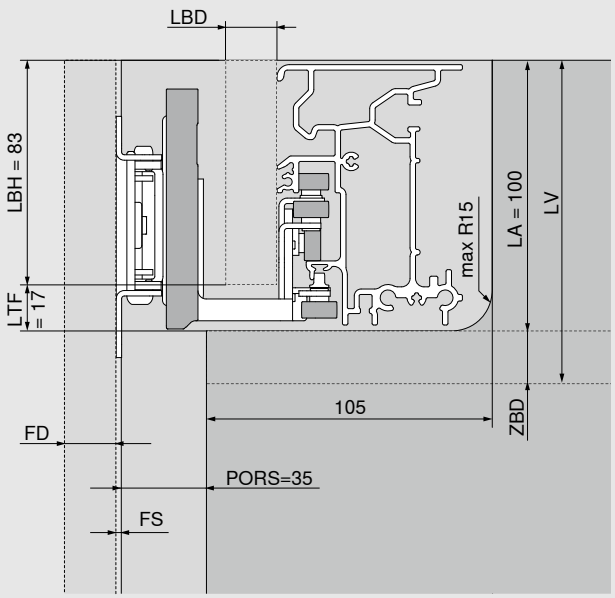

LBH = 83 mm

LBD = 15–19 mm
(≤ 17 mm skal der anvendes distanceplade)

LTF = 17 mm

LA = 100 mm

LV = LA + ZBD (≥ 15 mm)

- Til stabilisering af mellembund anbefaler vi en traverse, mindste afstand til forkant af indvendig Pocketside = 170 mm.
- For et flot fugebillede anbefales en stabil forbindelse af mellembunden og Pocket med forbindelsesbeslag.
- Ingen umiddelbare befæstelser af monteringsdele til løbet.

FD	Fronttykkelse
LA	Løbsudskæring
LV	Løbsanvendelse
LBD	Afblændingstykkelse til løb
LBH	Blendhøjde skinne
LTF	Skinneholder fuge
PORS	Pockettilskæring
ZBD	Mellmbundtykkelse

Indvendig højde og indvendig dybde ved anvendelsen

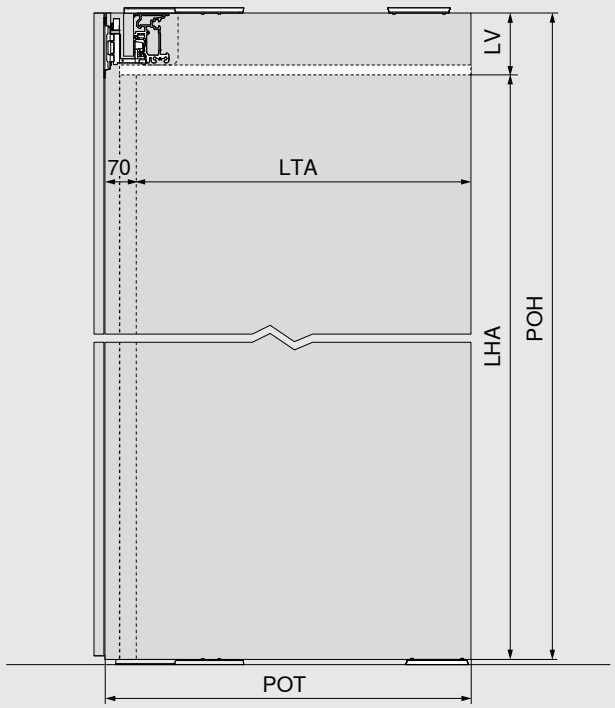

LHA = POH - LV

LTA = POT - 70 mm

- Den indvendige højde/dybde afgør den maksimale højde/dybde der kan planlægges med ved indvendig konstruktion.

LHA	Indvendig højde ved anvendelse
LTA	Indvendig dybde ved anvendelse
LV	Løbsanvendelse
POH	Pockethøjde
POT	Pocketdybde

REVEGO duo + duo – Dobbeltlåge højre og dobbeltlåge venstre

Pladsbehov			
Indbygningsmål (mm)	**Indbygningsbredde EB**	**Indbygningshøjde EH**	**Indbygningsdybde ET**
	1800–3000	1155–3012	fra 573
Indvendig bredde ved anvendelse (mm)	**Indvendig bredde ved anvendelse LWA**	**Indvendig højde ved anvendelse LHA**	**LTA = Indvendig dybde ved anvendelse**
	op til 2700	op til 2884	fra 483
Pocketmål (mm)	**Pocketbredde POB**	**Pockethøjde POH**	**Pocketdybde POT**
	150	1142–2999	fra 553
Frontmål (mm)	**Frontbredde FB**	**Fronthøjde FH**	**Fronttykkelse FD**
	442–748	1130–2980	18–26
Frontvægt FG	Op til 35 kg. pr. front		

Oversigt

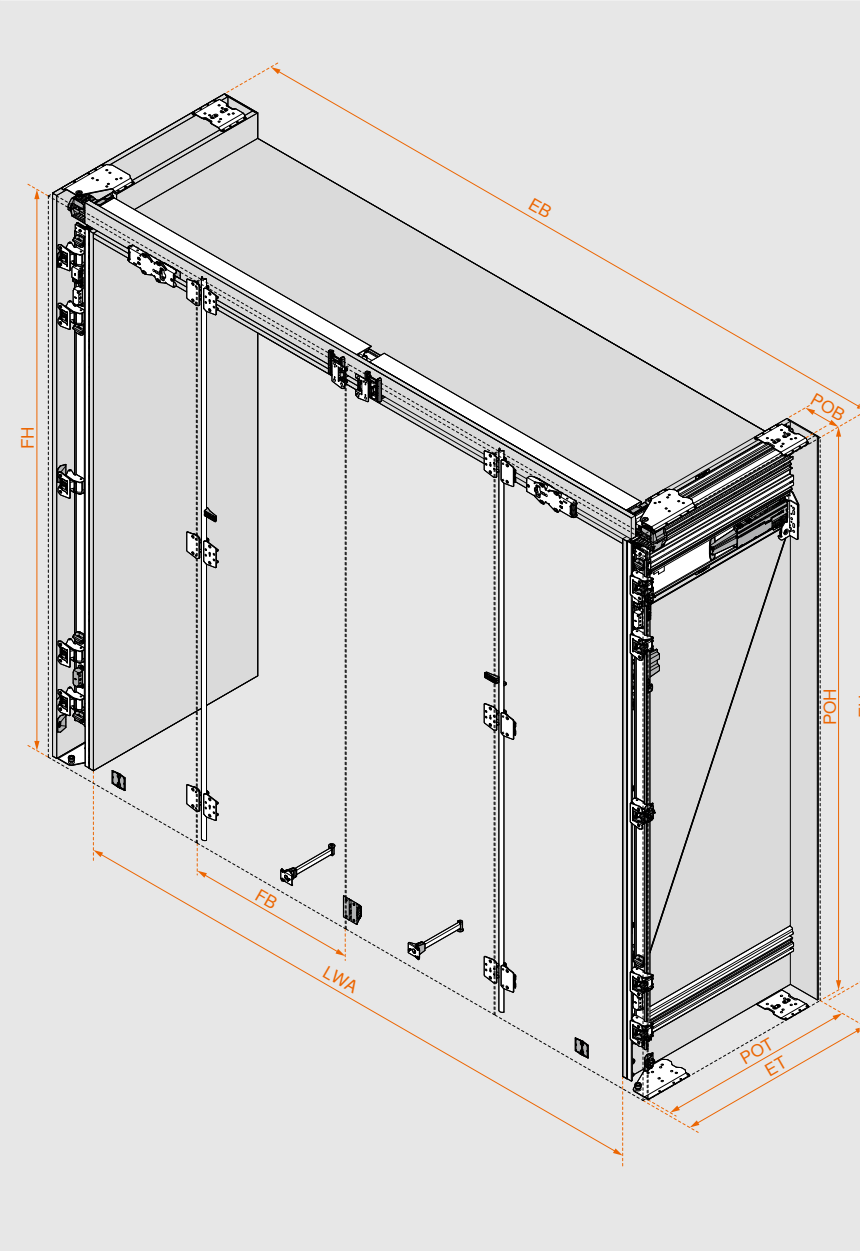

Udvælgelse af beslag er hurtigt klaret

De rigtige beslag og borepositioner finder du ganske let med produktkonfiguratoren.

Med hver produktkonfiguration modtager du udover den kontrollerede stykliste også produktionstegninger, skærelister til trædele og beslag, 3D CAD-data til din software samt CAM-programmer inklusive boreinformation til direkte bearbejdning på din CNC maskine.

Indtast webkoden i produktkonfiguratoren, klik på URL eller scan QR-koden. Har du endnu ingen log-in informationer til vores digitale Services? Registrer dig her og få gratis adgang.

QR-Kode **DQIVMM**

Produktkonfigurator
www.blum.com/rev12

Montage og justering
www.blum.com/rev6

Oversigt komponenter

Pocket

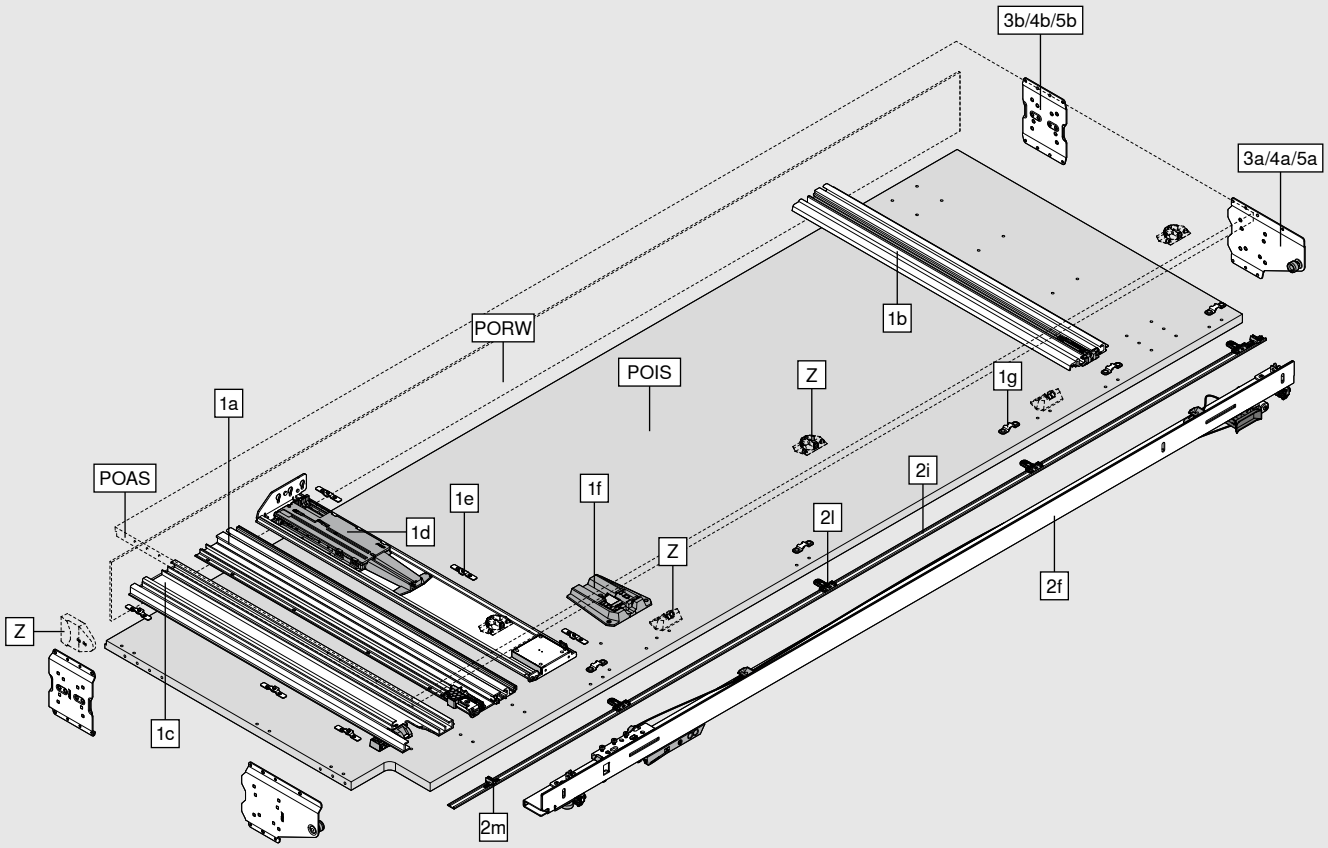

Består af:	
1a	Pocketskinne foroven
1b	Pocketskinne forneden
1c	Skinneudtræk
1d	TIP-ON-enhed Pocket
1e	Befæstelsesclips
1f	BLUMOTION-enhed Pocket
1g	Modtager til Pocket afdækningsliste
2f	Hængselbærer
2i	Pocket afdækningsliste
2l	Befæstelse Pocketafdækningsliste
2m	Understøtningg til Pocket afdækningsliste
3a/4a/5a	Pocketforbindelse foran
3b/4b/5b	Pocketforbindelse bagved
Z	Adapter til at afbryde elektroniske enheder
	Beskyttelse
POAS	Pocket udvendig side
POIS	Pocket inderside
PORW	Pocketbagstykke

Oversigt komponenter

Front

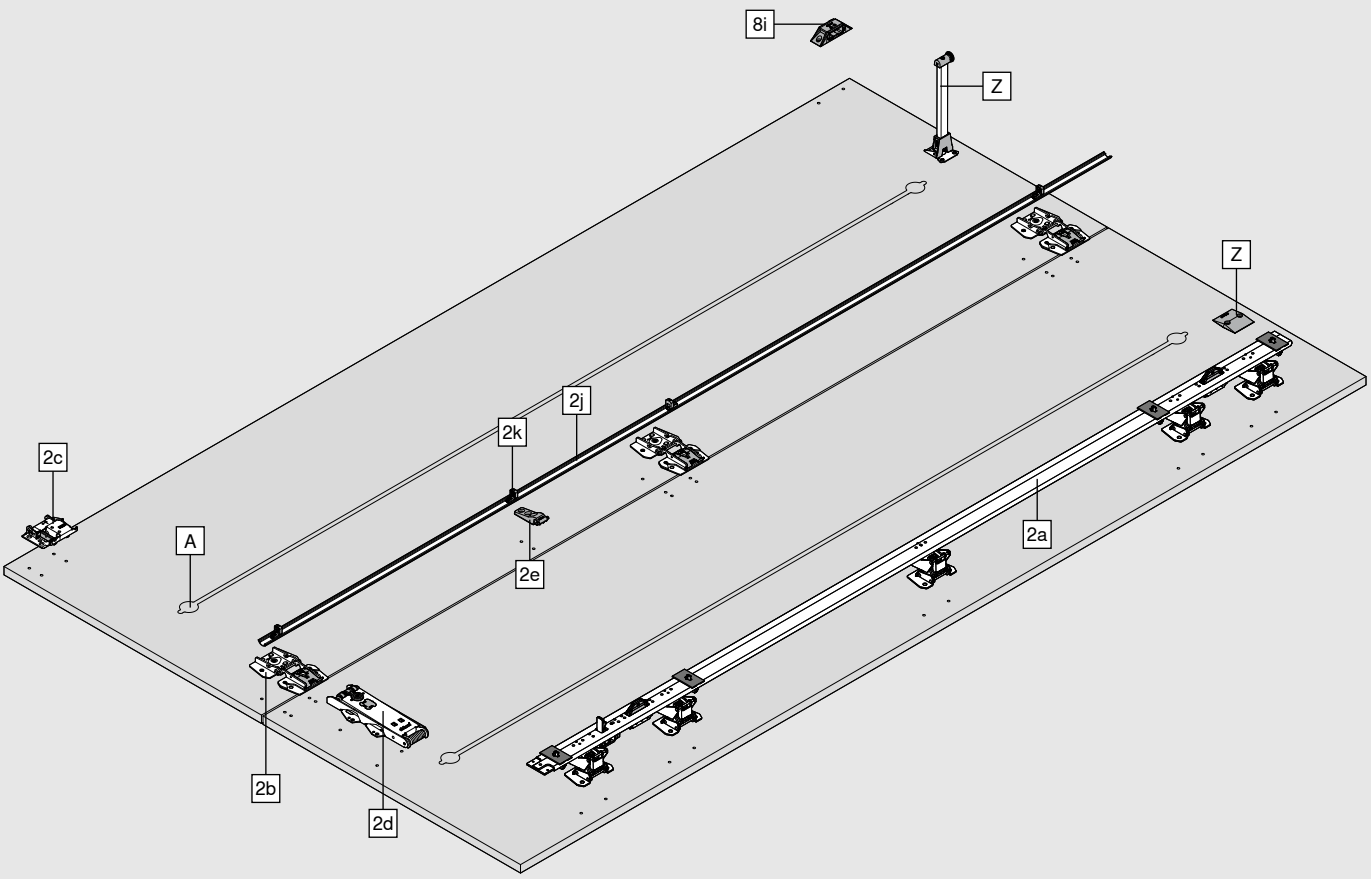

Består af:	
2a	Hængselliste
2b	Hængsel til dobbeltlåge
2c	Løbevognshængsel
2d	TIP-ON-enhed låge
2e	Understøtning til lågeafdækningsliste
2j	Lågeafdækningsliste
2k	Befæstigelse til lågeafdækningsliste
8i	Lågeunderstøtning mod hinanden
Z	Lågeunderstøtning indad inkl. hældning

A Vi anbefaler mindst ét justeringsbeslag pr. front med en maksimal monteringshøjde på 20 mm.
Den tilgængelige plads mellem foldelågerne er 20 mm.

Oversigt komponenter

Skinne

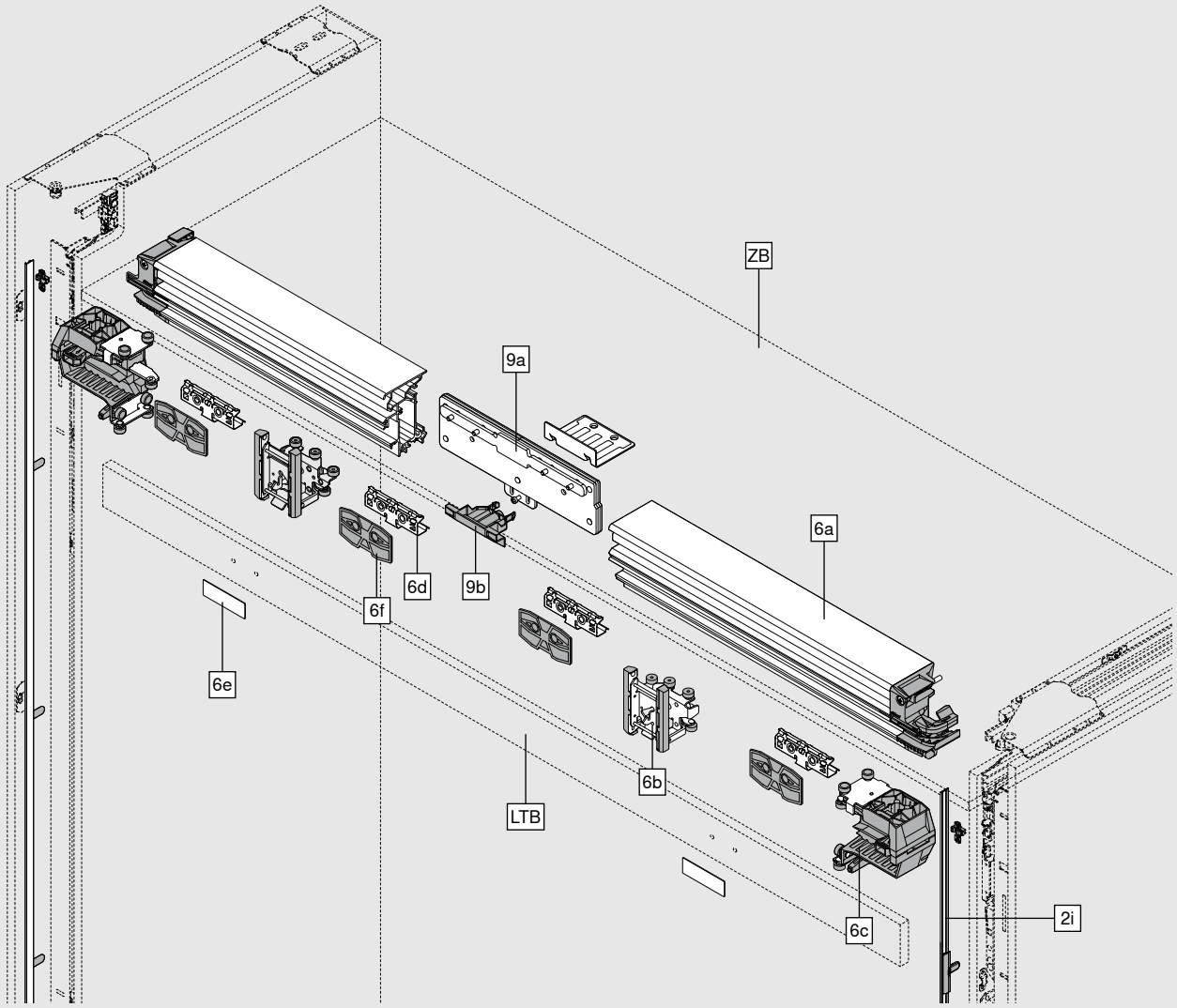

Består af:	
2i	Pocket afdækningsliste inkl. befæstigelse
6a	Skinne
6b	Løbevogn
6c	Modtager til skinne
6d	Befæstelse til skinneblændstykke
6e	Magnetplade
6f	Distanceplade
9a	Skinneholderforbindelse
9b	Afdækning til skinneholderforbindelse
9c	Understøtning til dybdejustering
LTB	Afblænding af skinne
ZB	Mellembund

Bestillingsinformation

1	Pocketskinne-sæt med TIP-ON			
	Længde NL (mm)	**min. Pocketdybde POT* (mm)**	**Venstre**	**Højre**
	450	550	802P450D.L3	802P450D.R3
	525	625	802P525D.L3	802P525D.R3
	600	700	802P600D.L3	802P600D.R3
	675	775	802P675D.L3	802P675D.R3
	750	850	802P750D.L3	802P750D.R3

* Specifikation uden Pocketbagvæg. Der kræves en bagvægskonstruktion med en tykkelse på mindst 3 mm.
Pocket- og skinner samt Pocket TIP-ON-enhed kan afkortes efter individuelle længder.

Består af:		
1a	**1 x**	Pocketskinne foroven
1b	**1 x**	Pocketskinne forneden
1c	**1 x**	Skinneudtræk
1d	**1 x**	TIP-ON-enhed Pocket
1e	**6 x**	Befæstelsesclips
1f	**1 x**	BLUMOTION-enhed Pocket
1g	**5 x**	Modtager til Pocket afdækningsliste

Bestil et sæt venstre og højre til hver dobbeltlåge

2	Hængsel-sæt med TIP-ON		
	Pockethøjde (mm)	**Venstre**	**Højre**
	1142–1356	802T1140.L3	802T1140.R3
	1357–1506	802T1350.L3	802T1350.R3
	1507–1656	802T1500.L3	802T1500.R3
	1657–1806	802T1650.L3	802T1650.R3
	1807–1956	802T1800.L3	802T1800.R3
	1957–2106	802T1950.L3	802T1950.R3
	2107–2256	802T2100.L3	802T2100.R3
	2257–2406	802T2250.L3	802T2250.R3
	2407–2556	802T2400.L3	802T2400.R3
	2557–2706	802T2550.L3	802T2550.R3
	2707–2856	802T2700.L3	802T2700.R3
	2857–2999	802T2850.L3	802T2850.R3

Afdækningslister skal afkortes til individuelle mål

Består af:		
2a	**1 x**	Hængselliste
2b	**5 x**	Hængsel til dobbeltlåge
2c	**1 x**	Løbevognshængsel
2d	**1 x**	TIP-ON-enhed låge
2e	**1 x**	Understøtning til lågeafdækningsliste
2f	**1 x**	Hængselbærer
2i	**1 x**	Pocket afdækningsliste, sort eloxeret
2j	**1 x**	Lågeafdækningsliste, sort eloxeret
2k	**4 x**	Befæstigelse til lågeafdækningsliste
2l	**2–5 x**	Befæstelse af Pocket afdækningsliste
2m	**1 x**	Understøtningg til Pocket afdækningsliste

Bestil et sæt venstre og højre til hver dobbeltlåge

Bestillingsinformation

Pocketforbindelses-sæt				
3	Anvendelse med sokkel			
	Pocketsidetykkelse (mm)		Farve	
	15–17		Sort	802V560B
	18–19		Sort	802V580B
Pocketforbindelse foroven + forneden: POVH 10 mm til fuge 0 – 6 mm				
POVH Højde på Pocketforbindelse				
Består af:				
3a	2 x	Pocketforbindelse foran		
3b	2 x	Pocketforbindelse bagved		
Bestil én pr. dobbeltlåge				

Pocketforbindelses-sæt					
4	Anvendelse uden sokkel				
	Pocketsidetykkelse (mm)		Farve	Venstre	Højre
	15–17		Sort	802V660B.L1	802V660B.R1
	18–19		Sort	802V680B.L1	802V680B.R1
Pocketforbindelse foroven: POVH 10 mm til fuge 0–6 mm					
Pocketforbindelse forneden: POVH 3 mm til fuge fra 7–13 mm					
POVH Højde på Pocketforbindelse					
Består af:					
4a	2 x	Pocketforbindelse foran			
4b	2 x	Pocketforbindelse bagved			
Bestil et sæt venstre og højre til hver dobbeltlåge					

Pocketforbindelses-sæt					
5	Anvendelse overskab				
	Pocketsidetykkelse (mm)		Farve	Venstre	Højre
	15–17		Sort	802V760B.L3	802V760B.R3
	18–19		Sort	802V780B.L3	802V780B.R3
Pocketforbindelse foroven: POVH 10 mm til fuge 0–6 mm					
Pocketforbindelse forneden: POVH 3 mm til fuge fra 3–6 mm					
POVH Højde på Pocketforbindelse					
Består af:					
5a	2 x	Pocketforbindelse foran			
5b	2 x	Pocketforbindelse bagved			
Bestil et sæt venstre og højre til hver dobbeltlåge					

Bestillingsinformation

6	Skinne-sæt			
	LWA dobbeltlåge (mm)	**Farve**	**Venstre**	**Højre**
	1050	Sort eloxeret	802L1050DL3	802L1050DR3
	1200	Sort eloxeret	802L1200DL3	802L1200DR3
	1250	Sort eloxeret	802L1250DL3	802L1250DR3
	1350	Sort eloxeret	802L1350DL3	802L1350DR3
Skinneholder kan afkortes efter individuelle mål.				
LWA Indvendig bredde ved anvendelse				
Består af:				
6a	**1 x**	Skinne		
6b	**1 x**	Løbevogn		
6c	**1 x**	Modtager til skinne		
6d	**2 x**	Befæstelse til skinneblændstykke		
6e	**1 x**	Befæstelsesplade, sort		
6f	**2 x**	Distanceplade		
Bestil et sæt venstre og højre til hver dobbeltlåge				

9	Montage-sæt til to dobbeltlåger kombineret	
	Farve	
	Sort	802M0004
Består af:		
9a	**1 x**	Skinneholderforbindelse
9b	**1 x**	Afdækning til skinneholderforbindelse
9c	**1 x**	Understøtning til dybdejustering
9e	**1 x**	Lågeunderstøtning (højre + venstre)

Bestillingsinformation

Z	Tilbehør

Lågeunderstøtning indad inkl. hældning		
	Afstøtningslængde 218 mm	802ZA030
	Afstøtningslængde 350 mm	802ZA031
Til yderligere afstøtning af bordplade, sokkelafblænding, korpus osv.		

Adapter til at afbryde elektroniske enheder		
		802ZG0CS
	Udelukkende egnet til afbrydelse af elektroniske apparater med magnetisk kontakt vare nr. 3623011 firma Halemeier GmbH (www.halemeier.de)	
	Ansvarsfraskrivelse: Blum påtager sig intet ansvar for den elektroniske enheds afbrydelsesfunktion	
Består af:		
1 x	Holder til kontaktafbryder	
1 x	Ringmagnet med holderplade	
4 x	Skruer med undersænket hoved M4x12 til kontaktholder	
2 x	Skruer med linsehoved M4x5 til kontaktholder	

Beskyttelse		
	Til fronttykkelser fra 23 mm	802ZA00S
	Ved fronttykkelser under 23 mm kan strejfbeskyttelsen yderligere anvendes, som beskyttelse af fronterne	
Består af:		
3 x	Strejfbeskyttelse på ydersiden af Pocket	
2 x	Strejfbeskyttelse på indersiden af Pocket	

Skruer		
	Systemskruer 6 x 14.5 mm, forniklet	661.1450.HG
	Spånskrue 4 x 35 mm, forniklet	664.3500

Pocketforbindelse		
	Pocketforbindelse bagerst, pocketforbindelseshøjde (POVH) 10 mm	802V5002
Ekstra Pocketforbindelse ved tilbagetrukket sokkel		

EXPANDO T - til tynde fronter		
	EXPANDO T - enkelt	70T4532T
EXPANDO T egner sig til tynde fronter – se side 81		
Hvis fronttykkelsen er mindre end 18 mm, anbefaler vi et anslagsforsøg		
Skruer er ikke indeholdt i pakken		

Planlægning

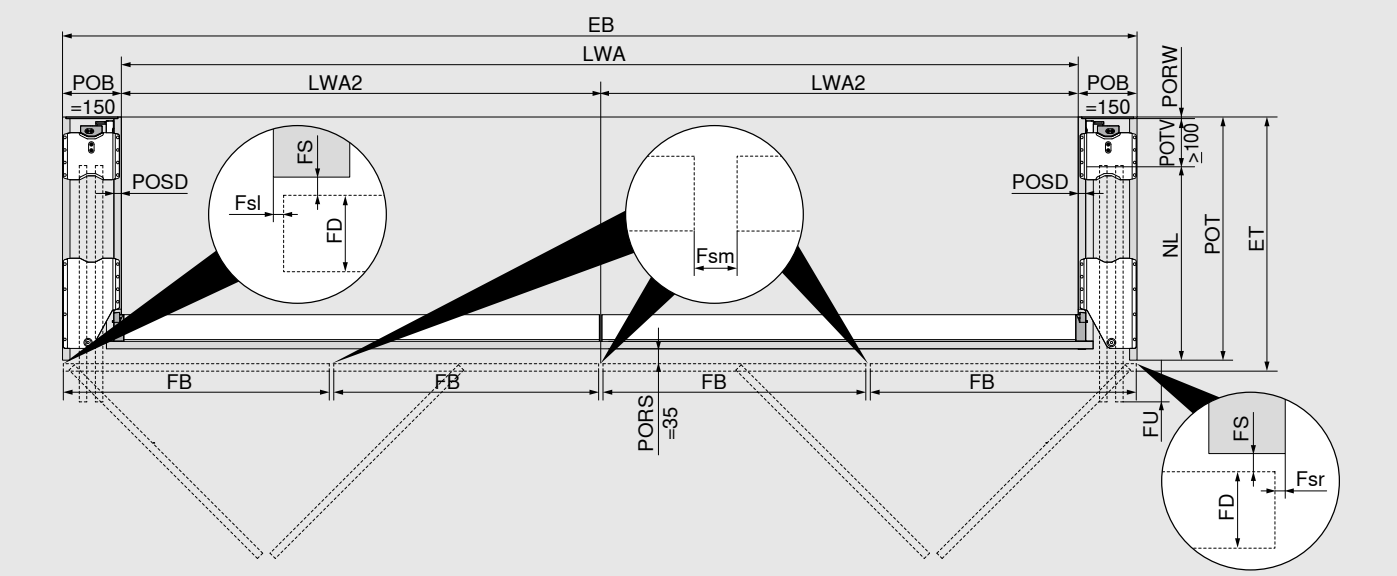

Indbygningsbredde/indvendig bredde ved anvendelse
EB = 2 x LWA2 + 2 x POB (150 + 150 mm)
Frontbredde/frontoverlæg
FB = (EB - Fsl - 3x Fsm - Fsr): 4 (Fronter)
Fsl/Fsr = 1.0–4.0 mm; Fsm = 2.0–8.0 mm
Max. NL = FB + 8 mm
FU = FB - NL + 15 mm (Min. FU = 7 mm)
Indbygningsdybde/Pocketdybde
ET = POT + FS (2 mm) + FD
FD = 18–26 mm
Min. POT = NL + POTV (≥ 100 mm) + PORW (≥ 3 mm)
POSD = 15–19 mm

- Ved afkortning af profilerne kan frontoverlægget (FU) justeres individuelt.
- For at sikre en optimal funktion, har fronterne en let hældning i Pocket.
- Den indvendige bredde afgør den maksimale bredde der kan planlægges med ved indvendig konstruktion.
- Fronttykkelser (FD) under 18 mm er mulig afhængig af materiale/stabilitet, vi anbefaler et anslagsforsøg.

EB	Indbygningsbredde
ET	Indbygningsdybde
Fsl	Sidefuge venstre
Fsr	Sidefuge højre
Fsm	Midterfuge (mellem fronterne)
FB	Frontbredde
FD	Fronttykkelse
FS	Frontfuge
FU	Frontoverlæg
LWA	Indvendig bredde ved anvendelse
LWA2	Indvendig bredde ved anvendelse af dobbeltlåge
NL	Længde
POB	Pocketbredde
POT	Pocketdybde
PORS	Pockettilskæring
PORW	Pocketbagstykke
POSD	Pocketsidetykkelse
POTV	Pocket dybdetab

Mindstefuge i siden

Pocket anslag til Pocket/tilstødende korpus

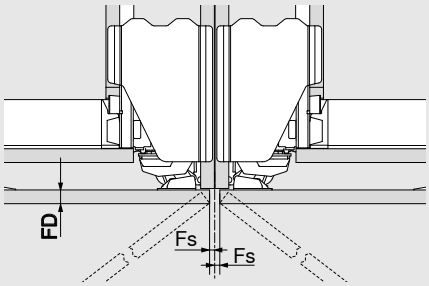

Pocket anslag til væg/endegavl

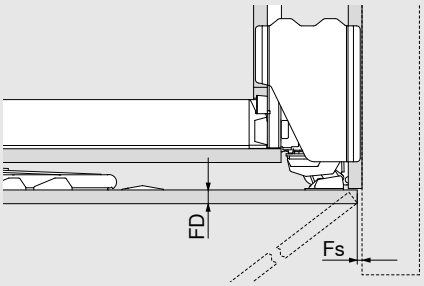

FD (mm)	Min. Fs (mm)
18 –20	2
20.1–23	2.5
23.1–26	3

FD	Fronttykkelse
Fs	Fuge i siden

Planlægning

Indbygningshøjde, fronthøjde

Anvendelse med sokkel

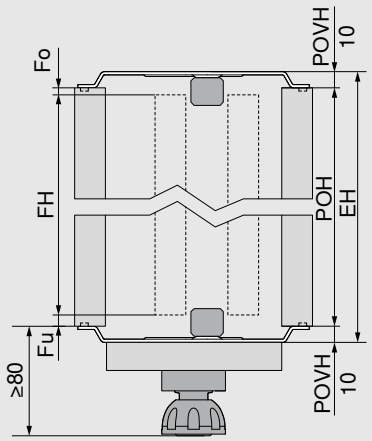

FH = POH - Fo - Fu

EH = POH + POVH foroven og forneden

POVH 10 mm: Fuge 0–6 mm

- Vær opmærksom på vippevinkel ved opstilling af Pocket!
- Minimumsafstanden til det næste bevægelige element ovenfor er 3 mm, for ikke-bevægelige elementer, skal der tages højde for et ophængsbeslag til fronten på 6 mm
- Der skal tages højde for Pocketforbindelseshøjden ved planlægningen
- Minimum sokkelhøjde 80 mm

EH	Indbygningshøjde
Fo	Fuge foroven
Fu	Fuge forneden
FH	Fronthøjde
POH	Pockethøjde
POVH	Højde på Pocketforbindelse

Anvendelse med tilbagetrukket sokkel

Yderligere pocketforbindelse bagerst

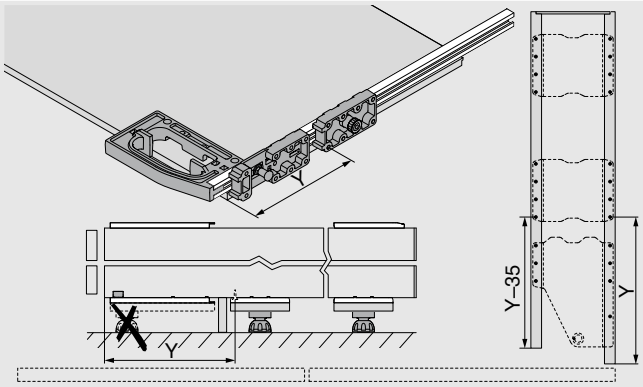

Indbygningshøjde, fronthøjde

Anvendelse uden sokkel

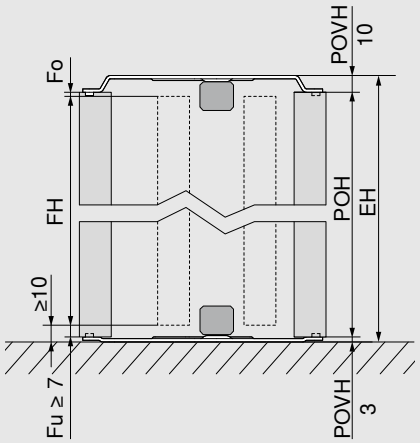

FH = POH - Fo - Fu

EH = POH + POVH foroven og forneden

POVH foroven 10 mm: Fuge 0–6 mm

POVH forneden 3 mm: Fuge fra 7–13 mm

- Vær opmærksom på vippevinkel ved opstilling af Pocket!
- Minimumsafstanden fra underkant af fronten til bunden eller til næste element nedenunder er 10 mm
- Minimumsafstanden til det næste bevægelige element ovenfor er 3 mm, for ikke-bevægelige elementer, skal der tages højde for et ophængsbeslag til fronten på 6 mm
- Der skal tages højde for Pocketforbindelseshøjden ved planlægningen

EH	Indbygningshøjde
Fo	Fuge foroven
Fu	Fuge forneden
FH	Fronthøjde
POH	Pockethøjde
POVH	Højde på Pocketforbindelse

Planlægning

Indbygningshøjde, fronthøjde

Anvendelse overskab

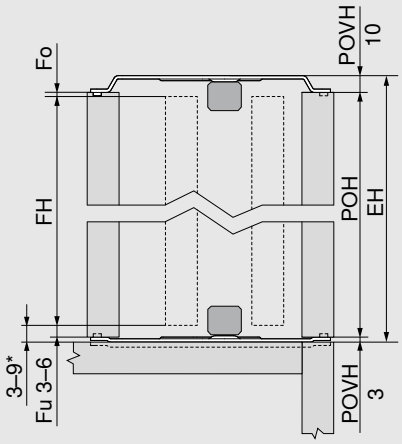

* Hvis afstanden mellem fronten til det næste element nedenfor er < 6 mm, skal Pocket indsættes i bordpladen

FH = POH - Fo - Fu

EH = POH + POVH foroven og forneden

POVH foroven 10 mm: Fuge 0–6 mm

POVH forneden 3 mm: Fuge fra 3–6 mm

- Vær opmærksom på vippevinkel ved opstilling af Pocket!
- Minimumsafstanden mellem fronten og det næste element nedenunder med en plan front (f.eks. ikke synlig bordplade) er 3 mm
- Minimumsafstanden mellem fronten og det næste element nedenunder med ovenstående element (f.eks.synlig bordplade) er 6 mm
- Minimumsafstanden til det næste bevægelige element ovenfor er 3 mm, for ikke-bevægelige elementer, skal der tages højde for et ophængsbeslag på 6 mm
- I yderområder anbefaler vi et anslagsforsøg
- Der skal tages højde for Pocketforbindelseshøjden ved planlægningen
- Afstanden fra fronten til det næste element ovenover og nedenunder består af hhv. Fu eller Fo + POVH

EH	Indbygningshøjde
Fo	Fuge foroven
Fu	Fuge forneden
FH	Fronthøjde
POH	Pockethøjde
POVH	Højde på Pocketforbindelse

Maks frontvægt ved overskab i kg. pr. front

Fronthøjde FH (mm)	Frontbredde FB (mm)						
	450	500	550	600	650	700	750
1130–1349	22	20	18	16	15	14	13
1350–1499	23	21	19	18	17	16	15
1500–1649	25	23	21	19	18	17	16
1650–1799	27	25	23	21	20	19	18

Henvisning

- Den maksimale Pockethøjde der kan planlægges med ved overskab, er 1806 mm

Planlægning

Lågeunderstøtning indvendig

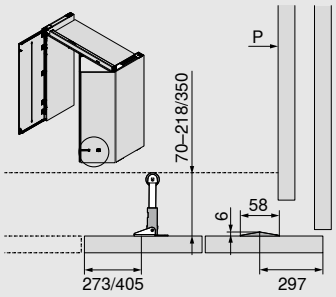

- Afstøtning af bordplade, sokkelblendstykke, korpus osv.
- Afstand ved indvendig konstruktion 70 – 218/350 mm
- Montagehøjde: Ideelt set bør lågeunderstøtningen monteres så langt nede som muligt, men dog op til en maksimal højde på 1.000 mm fra underkanten af fronten

P Pocket

Lågeunderstøtning mod hinanden

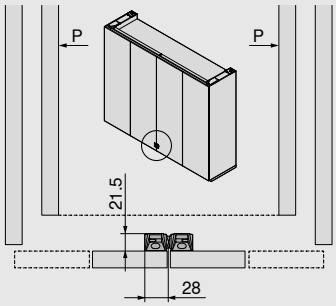

- Afstøtter en enkeltlåge mod en dobbeltlåge, to enkeltlåger eller to dobbeltlåger mod hinanden

P Pocket

Indbygningsmål løb

LBH = 83 mm

LBD = 15–19 mm
(≤ 17 mm skal der anvendes distanceplade)

LTF = 17 mm

LA = 100 mm

LV = LA + ZBD (≥ 15 mm)

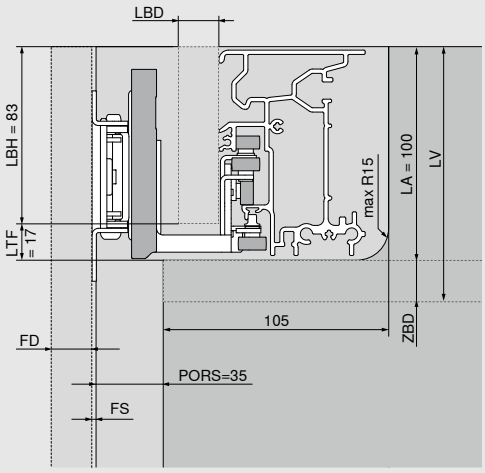

- Til stabilisering af mellembund anbefaler vi en traverse, mindste afstand til forkant af indvendig Pocketside = 170 mm.
- For et flot fugebillede anbefales en stabil forbindelse af mellembunden og Pocket med forbindelsesbeslag.
- Ingen umiddelbare befæstelser af monteringsdele til løbet.

FD	Fronttykkelse
LA	Løbsudskæring
LV	Løbsanvendelse
LBD	Afblændingstykkelse til løb
LBH	Blendhøjde skinne
LTF	Skinneholder fuge
PORS	Pockettilskæring
ZBD	Mellmbundtykkelse

Indvendig højde og indvendig dybde ved anvendelsen

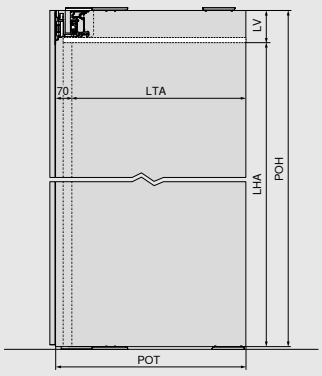

LHA = POH - LV

LTA = POT - 70 mm

- Den indvendige højde/dybde afgør den maksimale højde/dybde der kan planlægges med ved indvendig konstruktion.

LHA	Indvendig højde ved anvendelse
LTA	Indvendig dybde ved anvendelse
LV	Løbsanvendelse
POH	Pockethøjde
POT	Pocketdybde

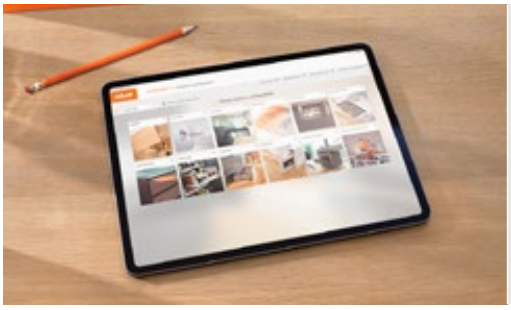

Produktkonfigurator

Den nøjagtige beregning for bearbejdning af de profiler, der kan afkortes i længden, får du hurtigt og nemt med produktkonfiguratoren. Denne beregner alle dimensioner for samtlige konfigurationer og udlæser dem også som tegninger.

www.blum.com/rev1

Beregning og bearbejdning af profilerne

REVEGO duo | dobbeltlåge

Pocket afdækningsliste, lågeafdækningsliste

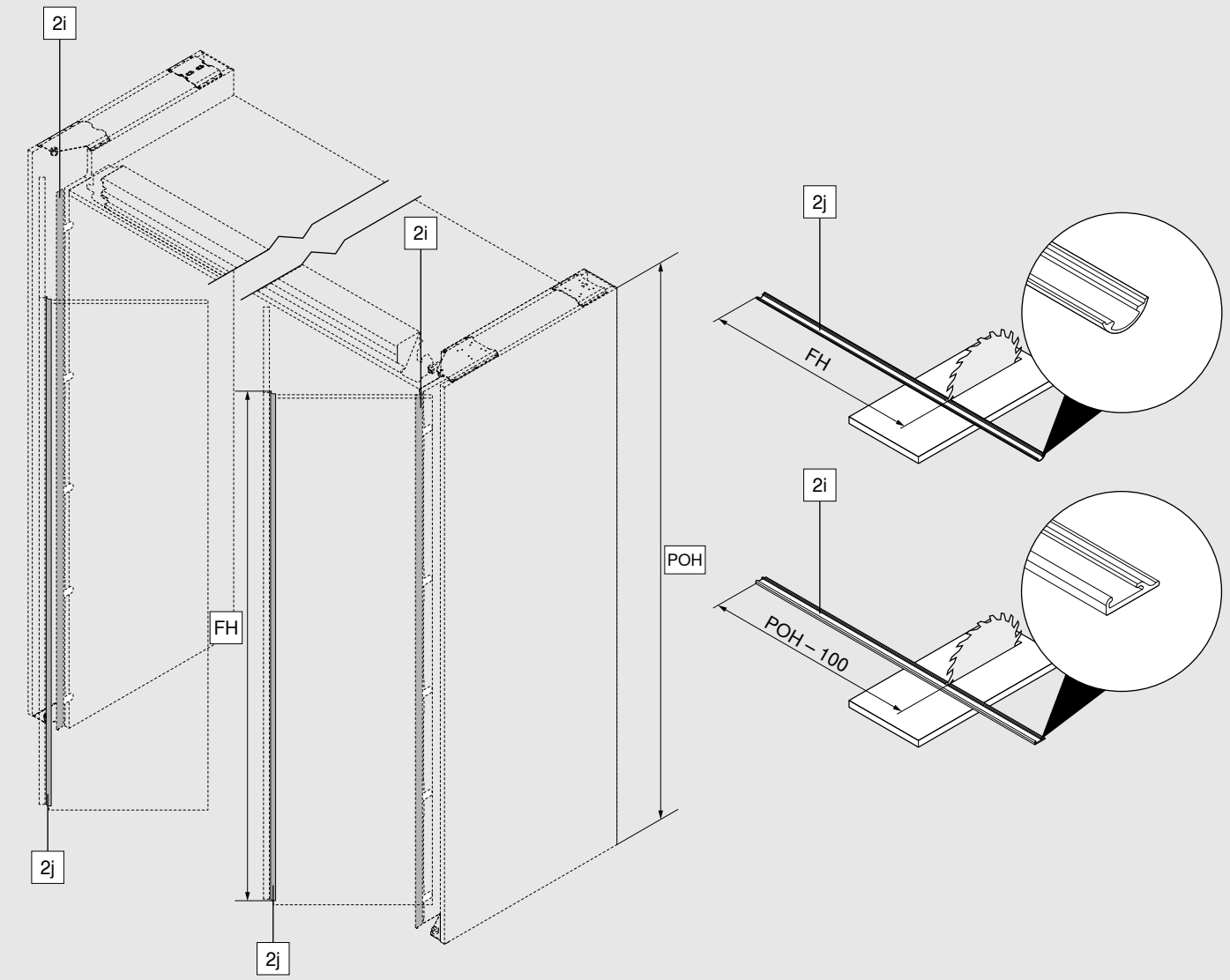

FH	Fronthøjde
POH	Pockethøjde
2i	Pocket afdækningsliste
2j	Lågeafdækningsliste

Beregning og bearbejdning af profilerne

REVEGO duo | dobbeltlåge

Skinne, Pocketskinne, TIP-ON enhed Pocket

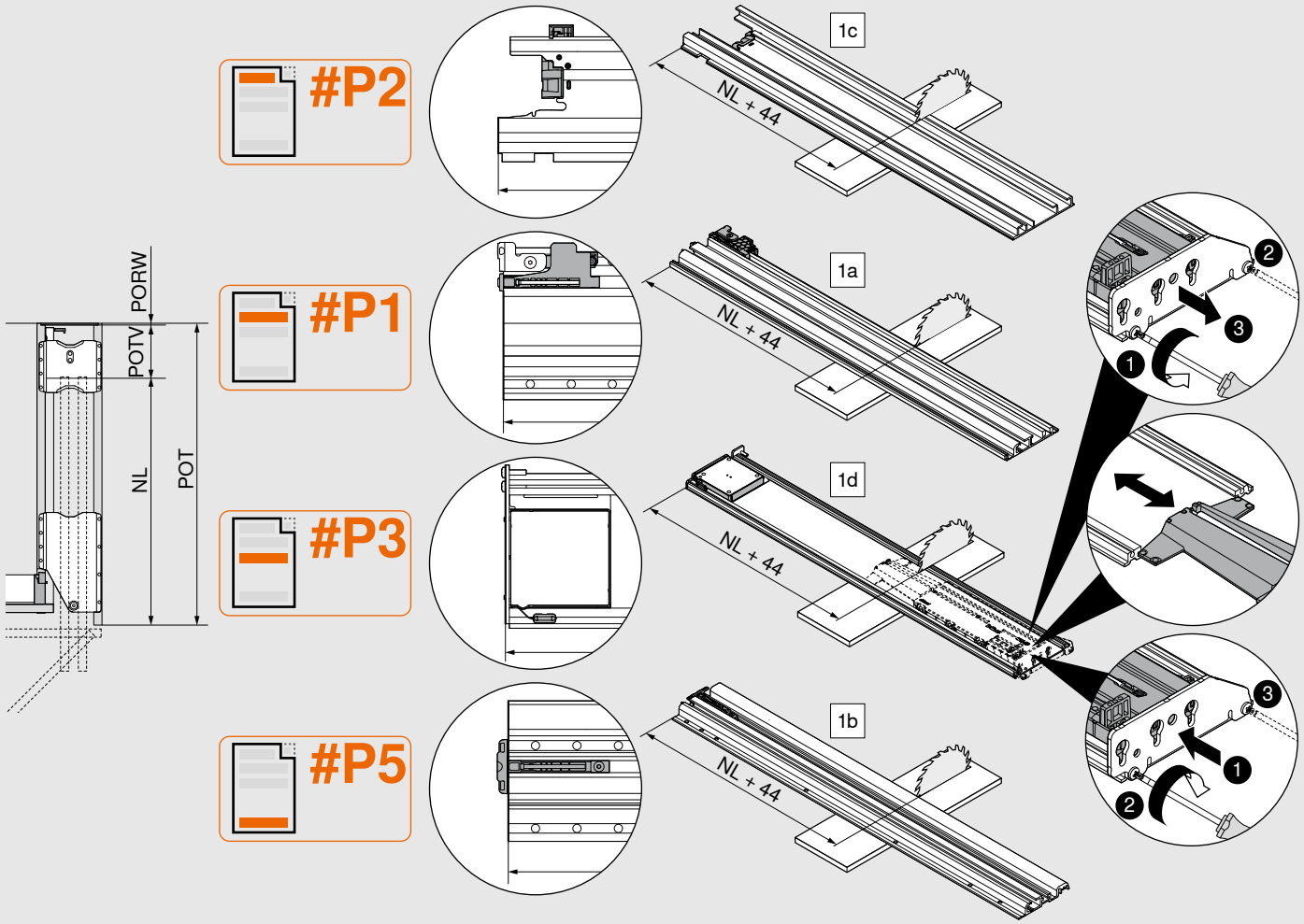

NL = POT – POTV – PORW

#P1	1a	Pocketskinne foroven
#P2	1c	Skinneudtræk
#P3	1d	TIP-ON-enhed Pocket
#P5	1b	Pocketskinne forneden

NL	Længde
POT	Pocketdybde
PORW	Pocketbagstykke
POTV	Pocket dybdetab

Henvisning

- Pocket- og udtræksskinner samt Pocket TIP-ON-enheden må ikke beskadiges ved afkortning
- Pocket- og udtræksskinner samt Pocket TIP-ON-enheden må ikke have skarpe kanter og skal være rengjort før indbygning

Beregning og bearbejdning af profilerne

REVEGO uno | enkeltlåge

Pocket afdækningsliste

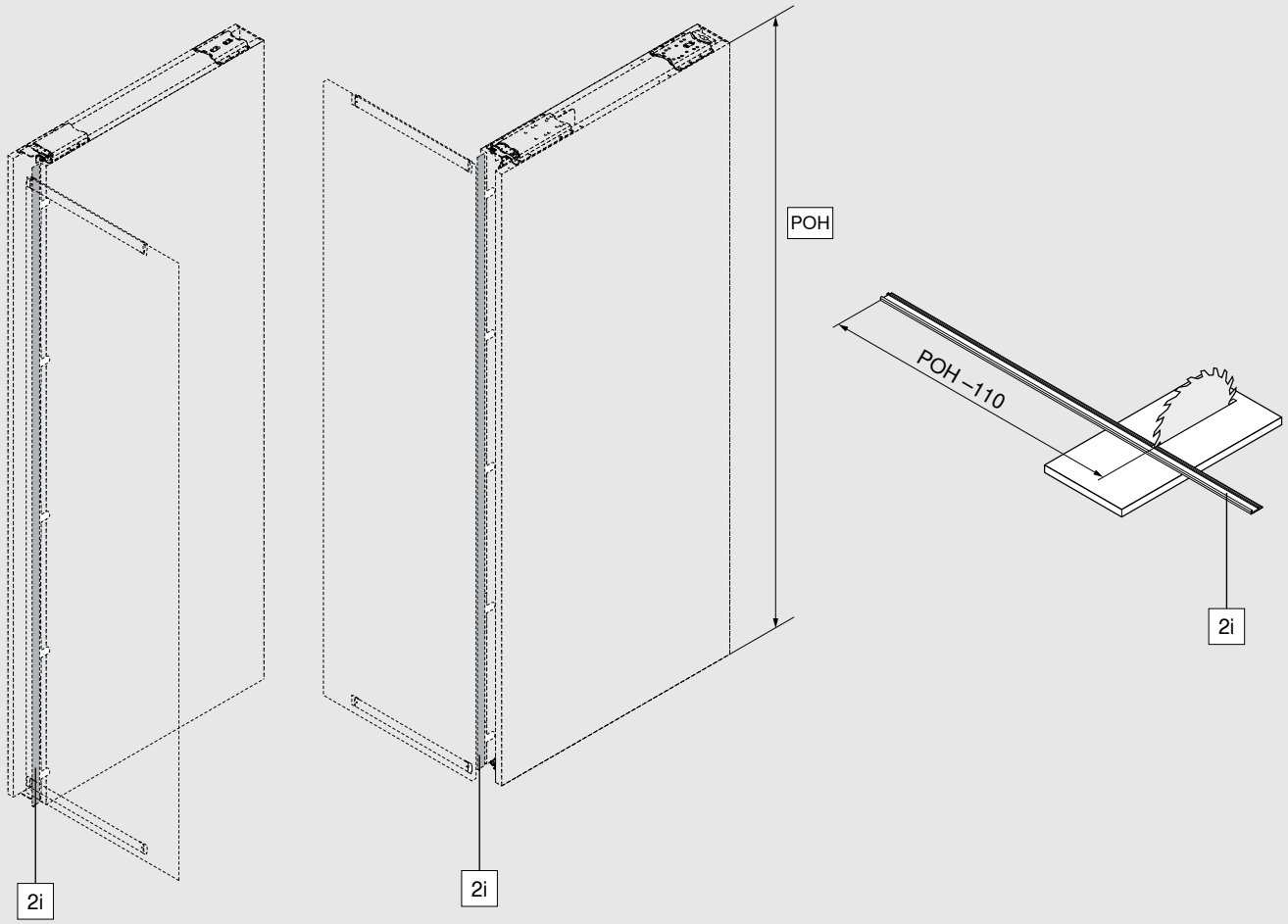

POH	Pockethøjde
2i	Pocket afdækningsliste

Beregning og bearbejdning af profilerne

REVEGO uno | enkeltlåge

Pocketskinne, TIP-ON-enhed Pocket, lågestabilisering

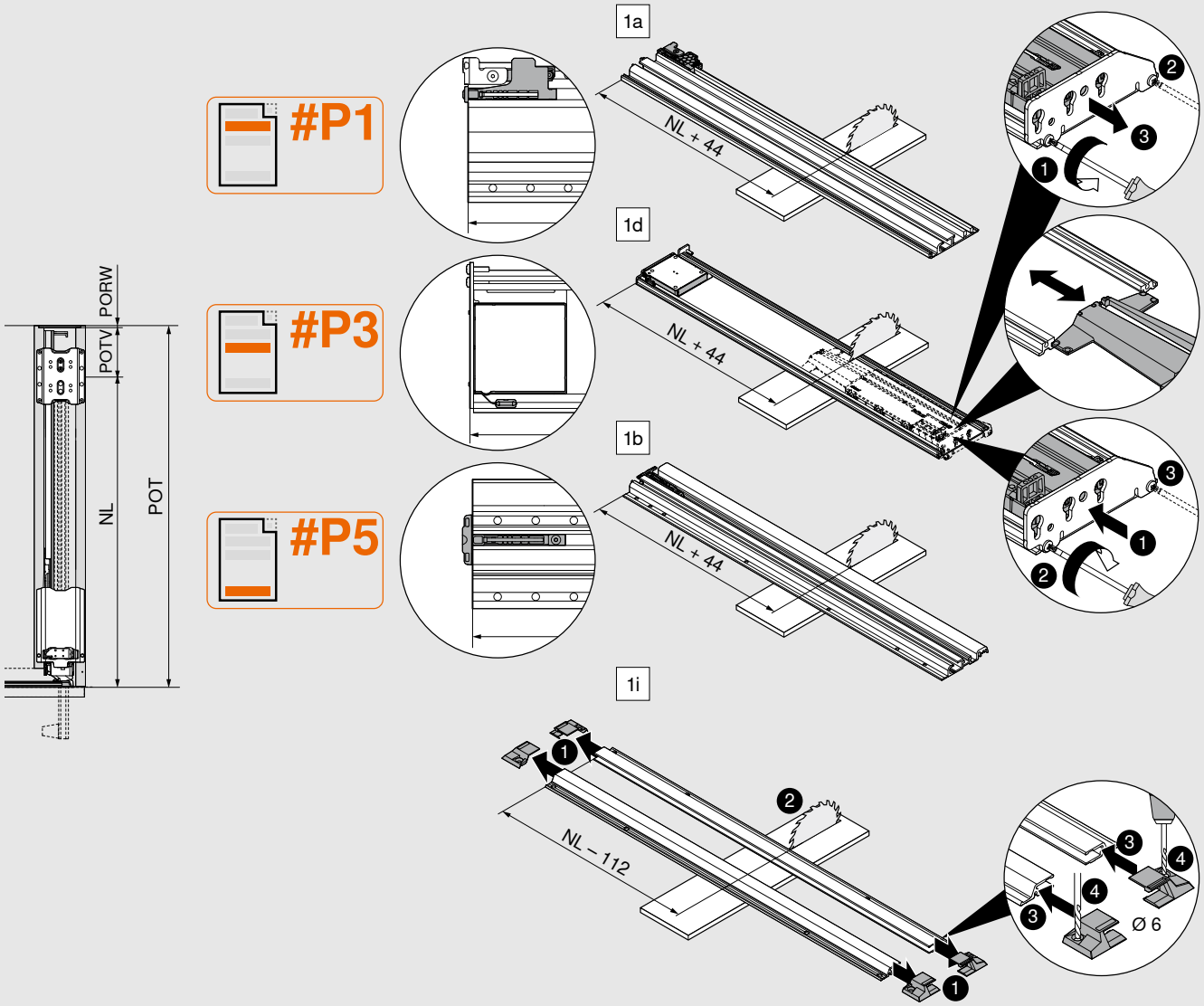

NL = POT – POTV – PORW

#P1	1a	Pocketskinne foroven
#P3	1d	TIP-ON-enhed Pocket
#P5	1b	Pocketskinne forneden
	1i	Lågestabilisering

NL	Længde
POT	Pocketdybde
PORW	Pocketbagstykke
POTV	Pocket dybdetab

Henvisning

- Pocketskinner, TIP-ON-enhed Pocket og lågestabilisering må ikke beskadiges ved afkortning.
- Pocketskinner samt Pocket TIP-ON-enhed Pocket og lågestabilisering må ikke have skarpe kanter og skal være rengjort før indbygning.

Beregning og bearbejdning af profilerne

REVEGO duo | dobbeltlåge

Skinneholder, forlængelse af skinneholder

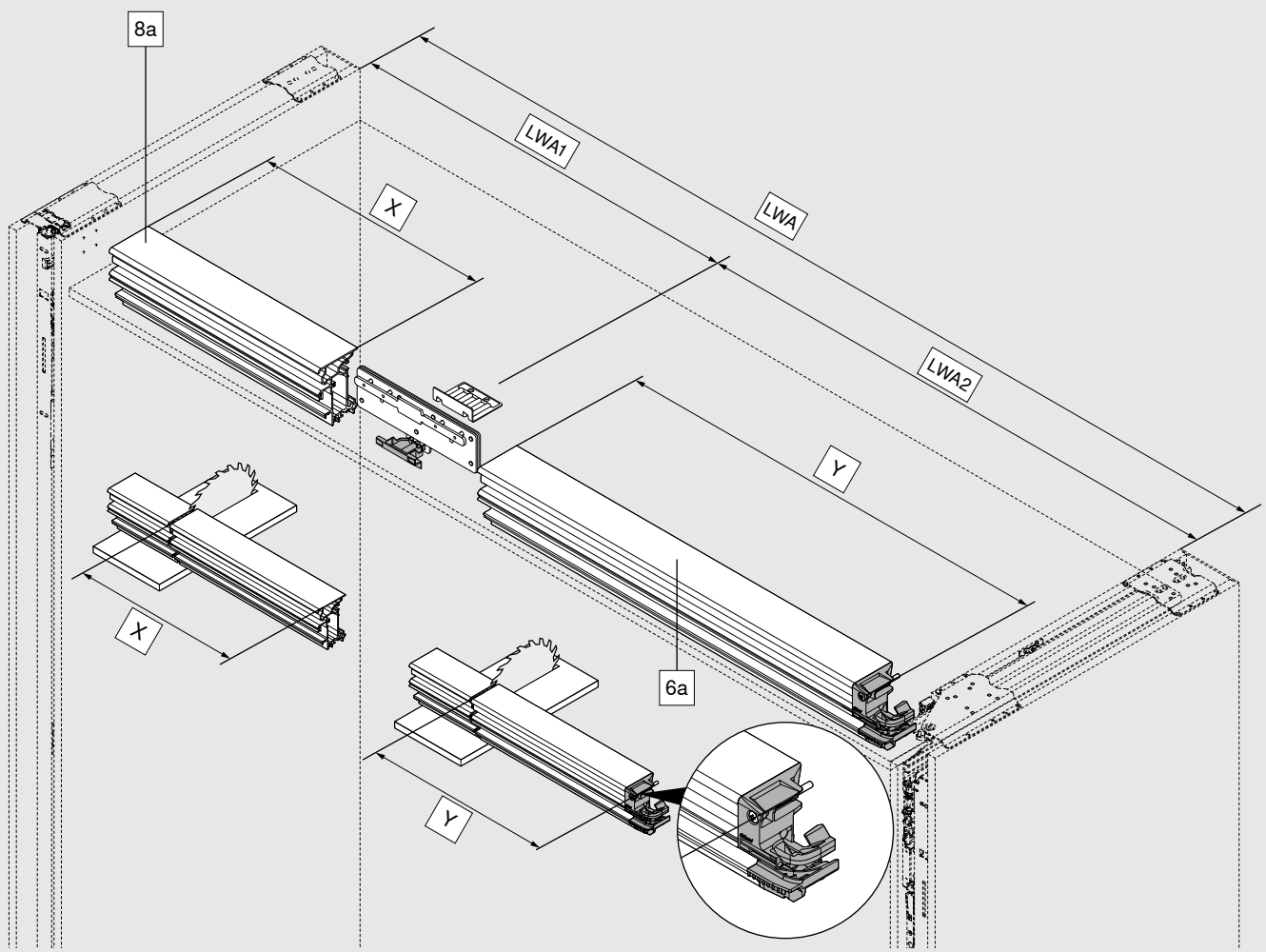

Anvendelse	X	Y
REVEGO duo	–	LWA - 12 mm
REVEGO uno + duo	LWA1 - 58 mm	LWA2 - 12 mm
REVEGO duo + duo	–	LWA2 - 12 mm

LWA	Indvendig bredde ved anvendelse
LWA1	Indvendig bredde ved anvendelse af enkeltlåge
LWA2	Indvendig bredde ved anvendelse af dobbeltlåge
6a	Skinne
8a	Skinneholderforlænger

EXPANDO T

- EXPANDO T – befæstelsessystem
- Tynde fronter fra 8 mm
- Forskellige frontmaterialer

EXPANDO T - enkelt

Farve	Materiale	
Dybgrå	Kunststof/stål	70T4532T

Boredybde | skruesortiment EXPANDO T

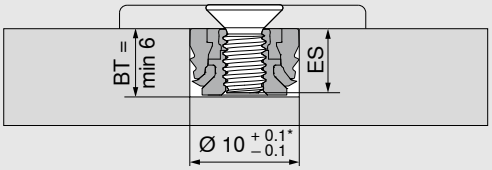

Til EXPANDO T - der skal særskilt anvendes skruer med M4 gevind

Boredybden for individuelle dyvler, skal være så lille som mulig, afhængig af skruelængden

BT Boredybde

ES Isskrunings-dybde skrue

ES min. = 4 mm

ES max. = BT – 0.5 mm

* Sten og keramik +0.2/–0.1 mm

Montage - EXPANDO T

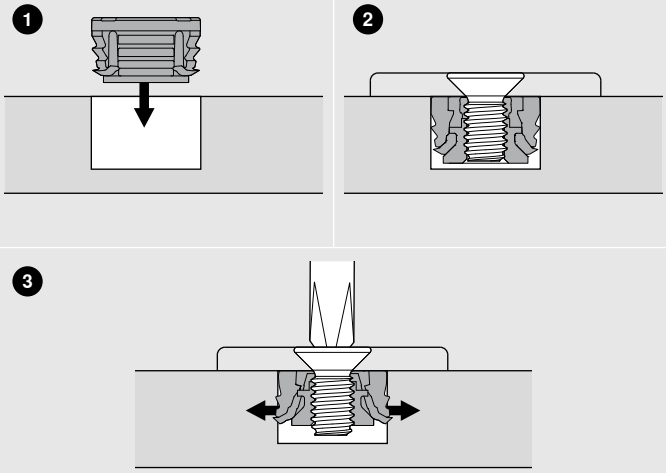

Anvendelsesområde og anbefaling til forarbejdning

EXPANDO T egner sig til møbelfremstilling med befæstelse af Blum beslag til tynde frontmaterialer. For tilstrækkelig stabilitet og fastgørelse kan frontmaterialer fra 8 mm tykkelse anvendes.

Vi anbefaler et anslagsforsøg.

Nm Minimums-tilspændingsværdi

Materialer testet af Blum	Nm
Spånplade (brudstyrke > 0.4 N/mm²)	1.5
MDF (brudstyrke > 0.6 N/mm²)	1.5
HDF	2
HPL	2
Mineralske materialer	2
Frontvægt	
Maks 35 kg per front	

Ansvarsfraskrivelse

Blum påtager sig intet ansvar ved anvendelse af EXPANDO T i kombination med ikke anførte materialer eller i kombination med beslag fra andre producenter. Det anbefales, at montagen foretages af en fagkyndig møbelproducent.

Information om montering og justering af EXPANDO T findes under

www.blum.com/rev13

Stanglære til REVEGO Pocket-forbindelsesled

- Borelære til de horisontale boringer i REVEGO pocketforbindelse til pocketsidevæg
- Materiale: Kunststof/stål/aluminium

Bestillingsinformation	
	STL.8000.01

Intern test- og kontrolforskrifter

Holdbarhed

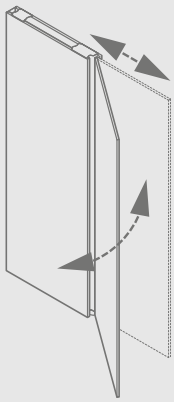

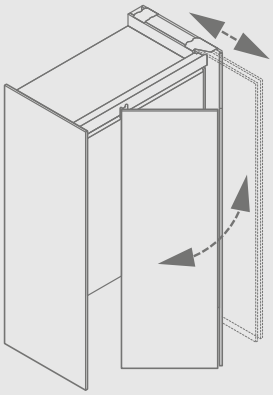

40.000 åbne- og lukkebevægelser.

Overtrykstest

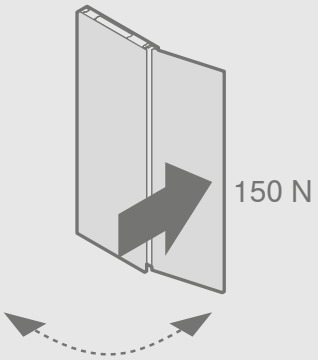

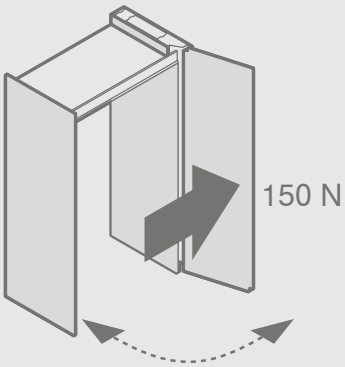

Horisontal belastningstest
for at beskytte mod utilsigtet
overbelastning

Anslagstest

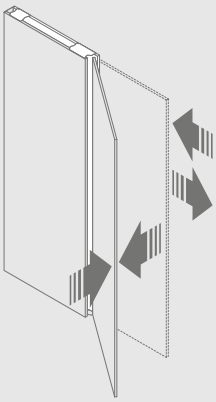

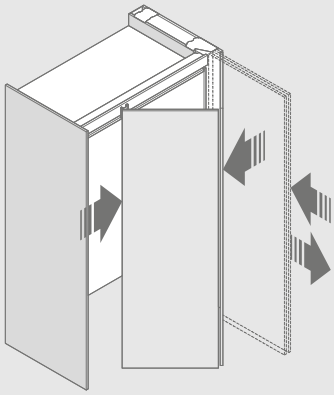

For at simulere overbelastning
ved åbning og lukning og
for at beskytte mod at fronterne
falder ned.

Korrosionstest

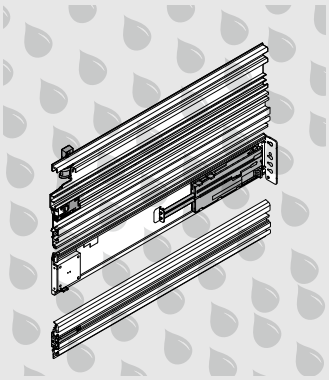

Baseret på DIN EN ISO 9227 og
DIN EN ISO 6270-2 til simulering
af virkningerne ved korrosion.

Look for our FSC™-certified products

FSC
www.fsc.org
FSC™ C115115

Indholdet er underlagt copyright fra Blum.
Tekniske ændringer og programændringer forbeholdt.
IDNR: 162.407.4 · EP-649/1 DA-DK/12.24

OL Beslag A/S
Bergsøesvej 2
DK-8600 Silkeborg, Denmark
Tel.: +45 86 813 111
Fax: +45 86 813 149
E-Mail: ol@ol-beslag.dk
www.ol-beslag.dk

Julius Blum GmbH
6973 Höchst, Austria
Tel.: +43 5578 705-0
Fax: +43 5578 705-44
E-Mail: info@blum.com
www.blum.com

Vores afdelinger i Østrig, Polen og Kina er certificeret som anført nedenfor.
Vores afdeling i USA er certificeret efter ISO 9001.
Vores afdeling i Brasilien er certificeret efter ISO 9001, ISO 14001 og ISO 45001.

ISO 9001 Certified Quality System
ISO 14001 Certified Environmental System
ISO 50001 Certified Energy System

blum®