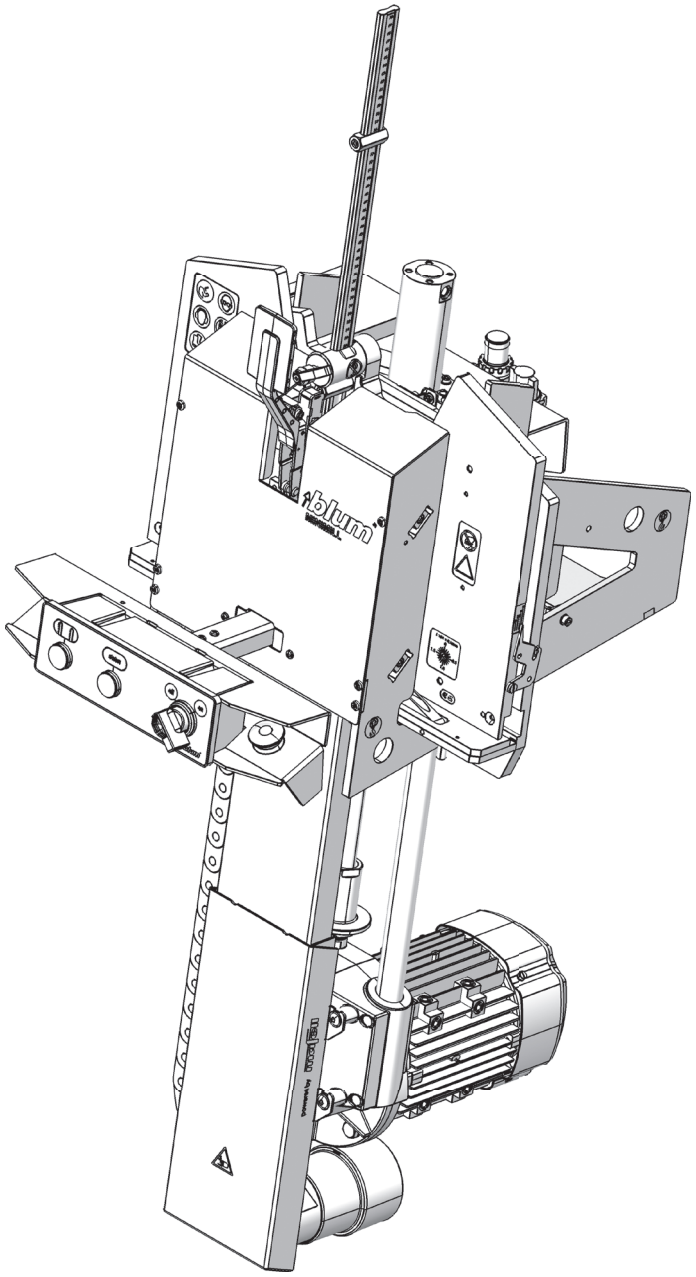



Citiți și înțelegeți complet instrucțiunile înainte de a opera mașina de prelucrare. Numai personalul autorizat și instruit corespunzător poate opera mașina de prelucrare.
Manualul de utilizare trebuie să fie disponibil în orice moment.

MINIMILL

Instrucțiuni de siguranță, configurare și operare

www.blum.com

Cuprins

4 Siguranță
- **4** Utilizare conformă cu destinația
- **5** Niveluri de pericol
- **6** Instrucțiuni de siguranță
- **7** Plăcuțe de avertizare

10 Grafice explicative

15 Explicarea elementelor de operare și control

17 Ridicare și punere în funcțiune

23 Vedere de ansamblu asupra prelucrării

24 Configurare

26 Frezarea piesei de prelucrat

28 Verificarea piesei de prelucrat

29 Reajustare reglaje

38 Întreținere

44 Ce trebuie făcut atunci când?

46 Informații suplimentare
- **46** Date tehnice
- **47** Declarație CE
- **48** Schema electrică
- **50** Schema pneumatică

55 Notițe

Siguranță

Manevrare

➢ Înainte de punerea în funcțiune a mașinii de prelucrare, citiți manualul de utilizare precum și instrucțiunile de siguranță!
➢ Pentru o identificare mai simplă a părților descrise, vă recomandăm să folosiți graficele explicative.

Principiul siguranței

Mașina de prelucrare corespunde, din punct de vedere al securității muncii, normelor actuale în vigoare. Cu toate acestea, dacă nu este respectat acest manual de utilizare, rămân anumite riscuri reziduale.

Risc rezidual conform EN ISO 12100:2010

- Mașina de prelucrare este echipată cu toate măsurile de protecție necesare.
- Rămân riscuri reziduale pentru operator, în special la îndepărtarea dispozitivelor de protecție și defectarea elementelor de comandă.
- Semnele de avertizare și instrucțiunile de siguranță indică riscuri reziduale suplimentare. De aceea, este necesar să respectați instrucțiunile de siguranță.

Utilizare conformă cu destinația

Mașina de prelucrare este destinată exclusiv prelucrării lateralelor corpului de mobilier pentru feroneria Blum AVENTOS HKi. Mașina de prelucrare poate fi utilizată numai în următoarele condiții:

- Mașina de prelucrare poate fi operată numai de către specialiști cu pregătire completă.
- Mașina de prelucrare poate fi folosită numai în domeniul industriei și artizanatului.
- Locul de instalare în spații uscate, închise.
- Mașina de prelucrare este destinată numai funcționării staționare.
- Pot fi utilizate numai unelte și piese de schimb originale de la Blum.
- Pentru orice altă utilizare, nu se preia nicio responsabilitate.
- Destinația de utilizare prevăzută a mașinii de prelucrare este frezarea în piese de lucru din PAL, MDF sau lemn masiv.
- Mașina de prelucrare trebuie utilizată numai cu sistemul de aspirație pornit și funcțional.
- Mașina de prelucrare nu trebuie să fie exploatată fără piesă de prelucrare.

Domenii de responsabilitate

Administratorul

- se asigură că numai personalul instruit corespunzător care a citit manualul de utilizare și în special capitolul privind siguranța operează și întreține mașina de prelucrare.
- este responsabil pentru starea legată de siguranță a mașinii de prelucrare.
- scoate imediat din funcțiune mașina de prelucrare dacă apar deficiențe care afectează siguranța.

Niveluri de pericol

⚠ AVERTIZARE

- AVERTIZAREA marchează un pericol care poate duce la rănire gravă, dacă nu este evitat.

⚠ ATENȚIE

- ATENȚIA marchează un pericol care poate duce la răniri, dacă nu este evitat.

i INDICAȚIE

- Acest simbol de INDICAȚIE marchează o observație pe care trebuie să o respectați.

Instrucțiuni de siguranță

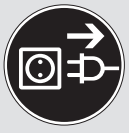

⚠ AVERTIZARE

Răniri grave prin tăiere.
Nerespectarea normelor poate duce la vătămări corporale.

➢ Deconectați neapărat mașina de prelucrare de la rețeaua de curent electric și de la rețeaua de aer comprimat înainte de fiecare curățare și întreținere.



⚠ AVERTIZARE

Arsuri grave.
Nerespectarea normelor poate duce la vătămări corporale.

➢ Lăsați neapărat mașina de prelucrare să se răcească înainte de fiecare lucrări de reglare, curățare și întreținere.

Siguranță

Utilizare

- Mașina de prelucrare este destinată numai exploatării de către o persoană.
- Mașina de prelucrare poate fi operată numai în picioare, nu din poziția așezată.

Amplasarea

- Asigurați-vă că există o iluminare suficientă.
- Mașina de prelucrare nu este potrivită pentru funcționarea în exterior.
- Mașina de prelucrare este destinată numai funcționării staționare.

Dispozitive de protecție

- Nu efectuați modificări la mașina de prelucrare.
- Dispozitivele de protecție nu trebuie îndepărtate sau scoase din uz.
- Înainte de fiecare începere a lucrului, schimbare de tură și schimbare de personal, trebuie să vă asigurați că dispozitivele de siguranță și piesele mașinii funcționează corect.
  Înlocuiți piesele deteriorate cu piese originale de la Blum.
- Deconectați mașina de prelucrare de la alimentarea cu aer comprimat și alimentarea cu energie electrică înainte de a îndepărta capacele sau panourile.

Unelte / accesorii

- Folosiți pentru propria dumneavoastră securitate numai accesorii și dispozitive suplimentare ce sunt recomandate sau indicate de Blum în manualul de utilizare sau în catalog.
- Lanțul de frezare nu trebuie uns.

Alimentarea cu energie

- Se poate utiliza numai aer comprimat fără ulei.
- Presiunea reglată a aerului trebuie să fie 5 - 7 bar.
- Piesele mașinii se pot afla sub presiune chiar și atunci când mașina de prelucrare nu este în funcțiune.

Reparație și întreținere

- Pentru întrebări vă stă la dispoziție oricare punct de service Blum.
- Verificați înainte de fiecare lucrare, dacă furtunul de aer comprimat și furtunurile pneumatice sunt deteriorate.
- Reparațiile pot fi efectuate numai de către personal specializat autorizat.
- Înlocuiți piesele deteriorate cu piese originale de la Blum.

Echipament individual de protecție

- Reglementările naționale, normele de protecție și securitate a muncii, dreptul muncii, precum și directivele pentru înlăturarea deșeurilor trebuie neapărat respectate.
- Purtați ochelari de protecție.
- Purtați protecție auditivă.
- Purtați îmbrăcăminte de lucru adecvată.
- Purtați pantofi de lucru.
- Purtați mănuși atunci când manipulați lanțul.

Plăcuțe de avertizare



Înainte de conectarea mașinii de prelucrare la rețeaua de aer comprimat și rețeaua electrică, trebuie să vă asigurați că ați înțeles TOATE instrucțiunile de siguranță, semnele de avertizare și manualul de utilizare.

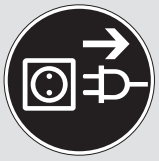



Este absolut necesar să deconectați mașina de prelucrare de la rețeaua de aer comprimat și de la rețeaua electrică înainte de a îndepărta capacul și înainte de orice operațiune de curățare sau întreținere.



Se recomandă restricționarea accesului persoanelor neautorizate la mașina de prelucrare. La mașina de prelucrare trebuie să lucreze întotdeauna **1** persoană.



Mașina de prelucrare poate fi operată numai în picioare, nu din poziția așezată.



Nu ridicați aici.



Atenție, pericol de tăiere



În timpul lucrului, purtați întotdeauna ochelari de protecție.



În timpul lucrului, purtați întotdeauna protecție pentru auz.



Purtați mânuși.



Purtați pantofi de lucru.



Ridicați aici!



Atenție, pericol de strivire!



Atenție tensiune - Risc de șoc electric.



Suprafață fierbinte - risc de arsuri.



Nu introduceți mâna în orificiu.

Poziția semnelor de avertizare și a zonelor periculoase

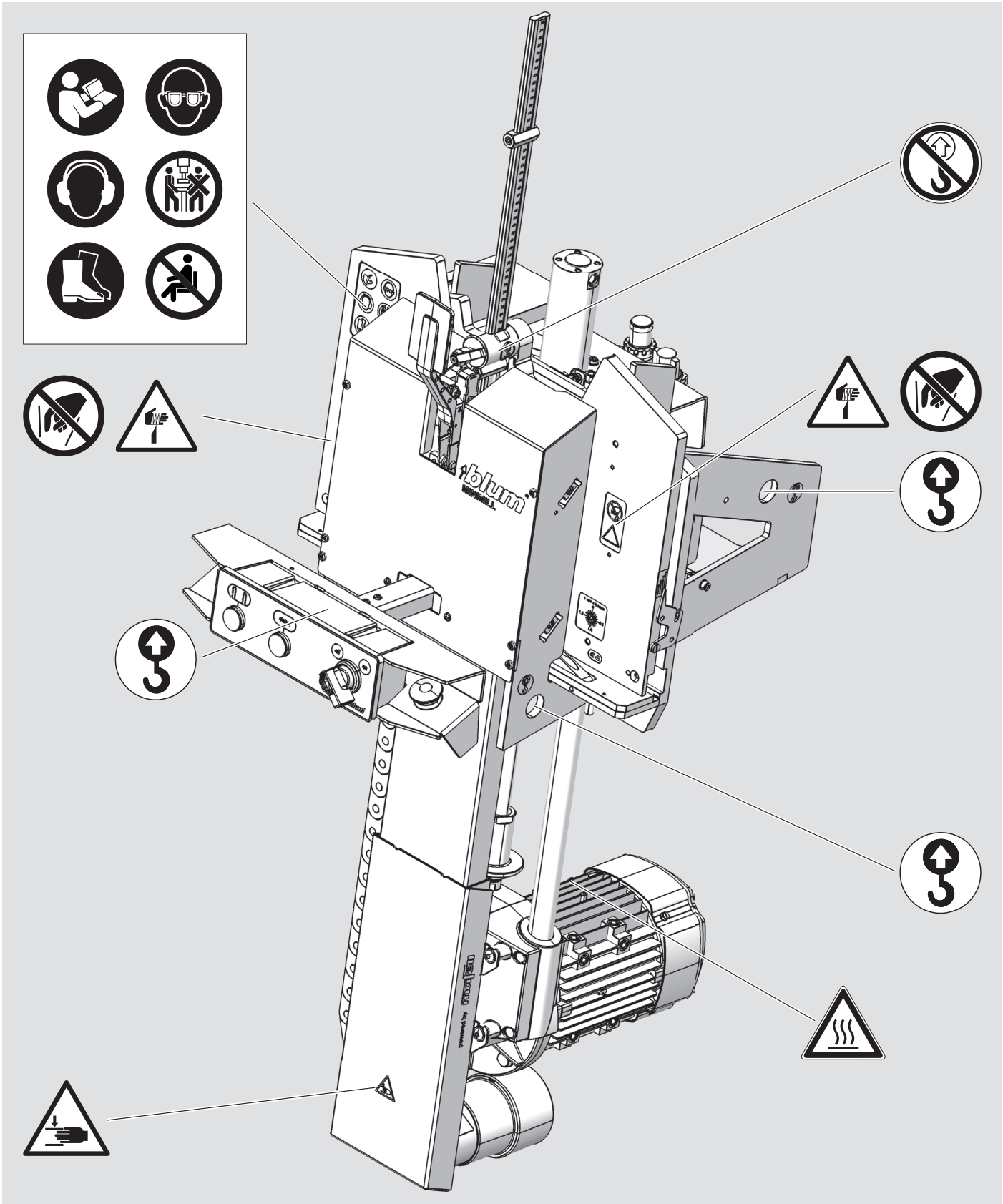

Poziția plăcuțelor de identificare [A]

Tipul aparatului: mașină de frezare

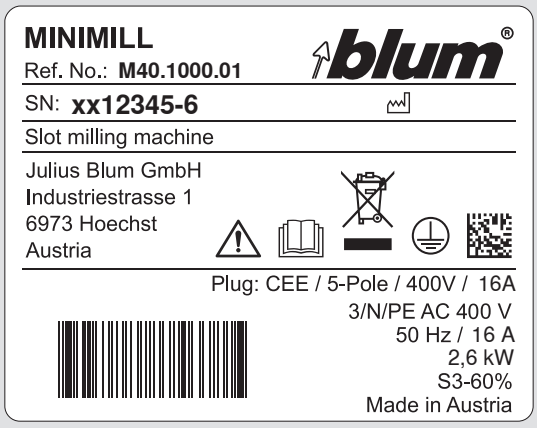

Imagine simbol

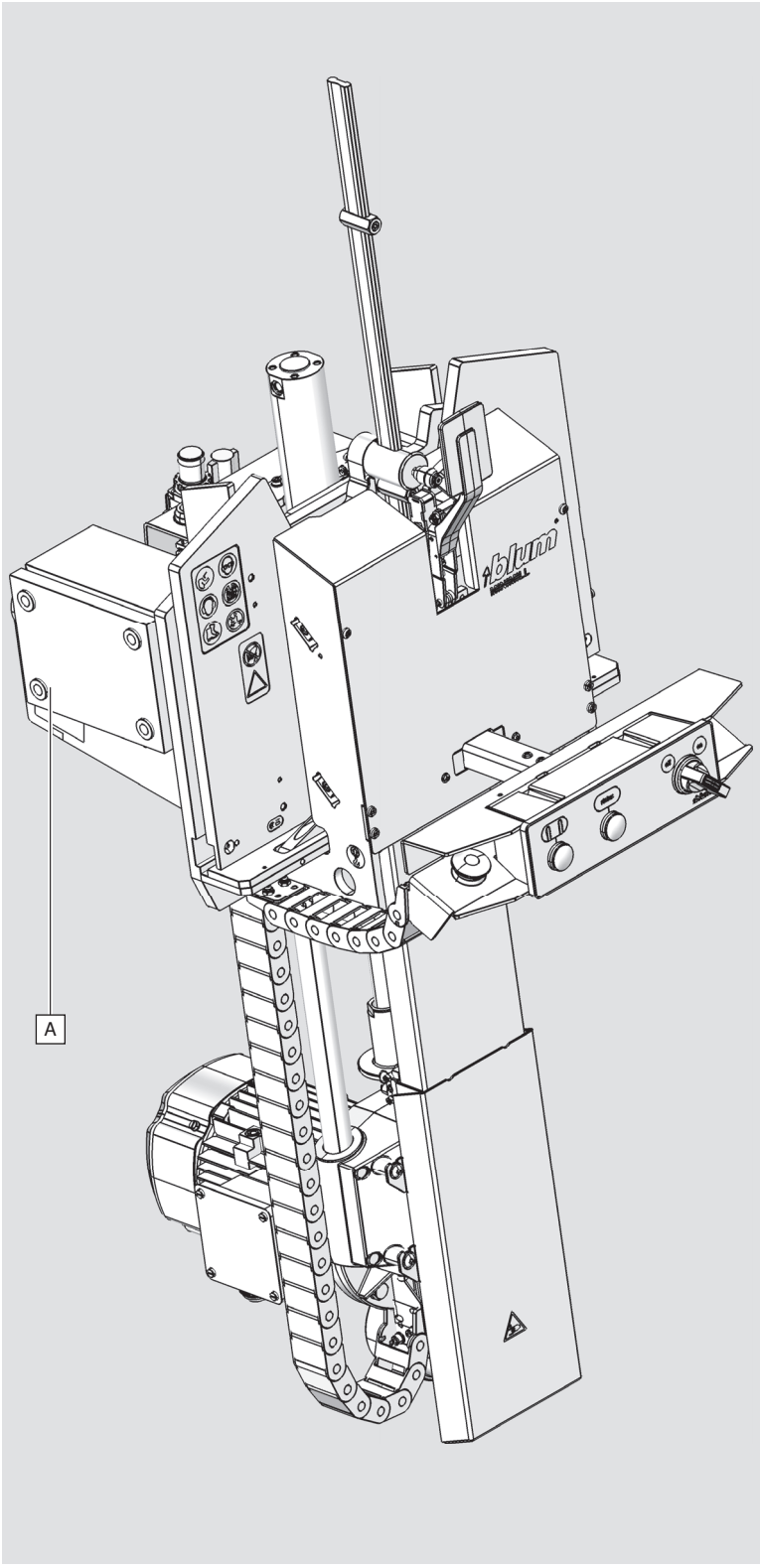

Grafice explicative

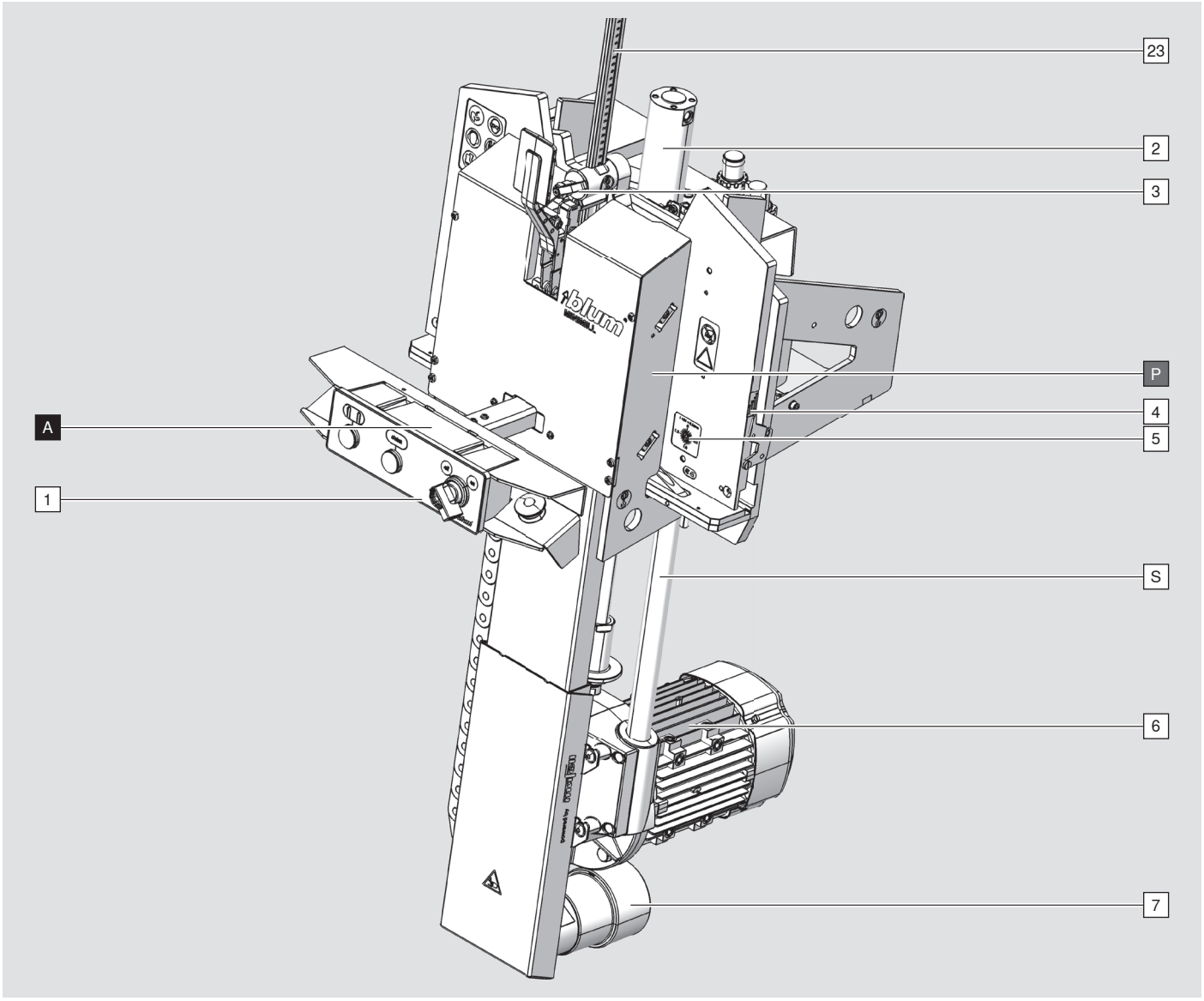

1 Comutator principal
2 Cilindru
3 Pârghie de fixare Reglare adâncime corp
4 Afișaj grosime placă
5 Reglare grosime placă
6 Motor
7 Aspirare
23 Riglă
A Tablou de comandă
P Centrul de greutate al mașinii
S Coloană de ghidare

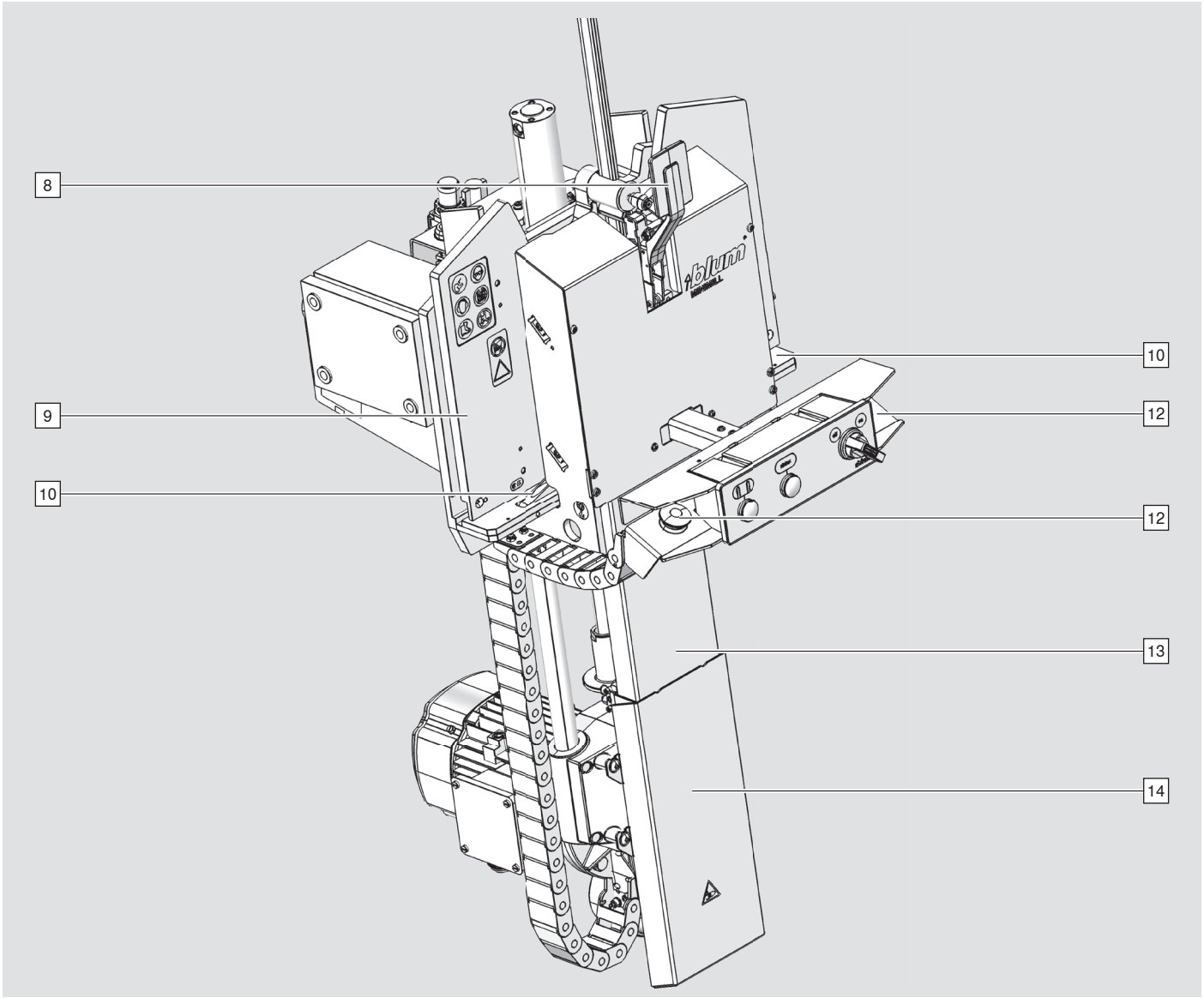

8 Pârghia de prindere
9 Masă de lucru
10 Opritor
12 Declanșator pentru două mâini
13 Capacul de sus
14 Capacul de jos

Grafice explicative

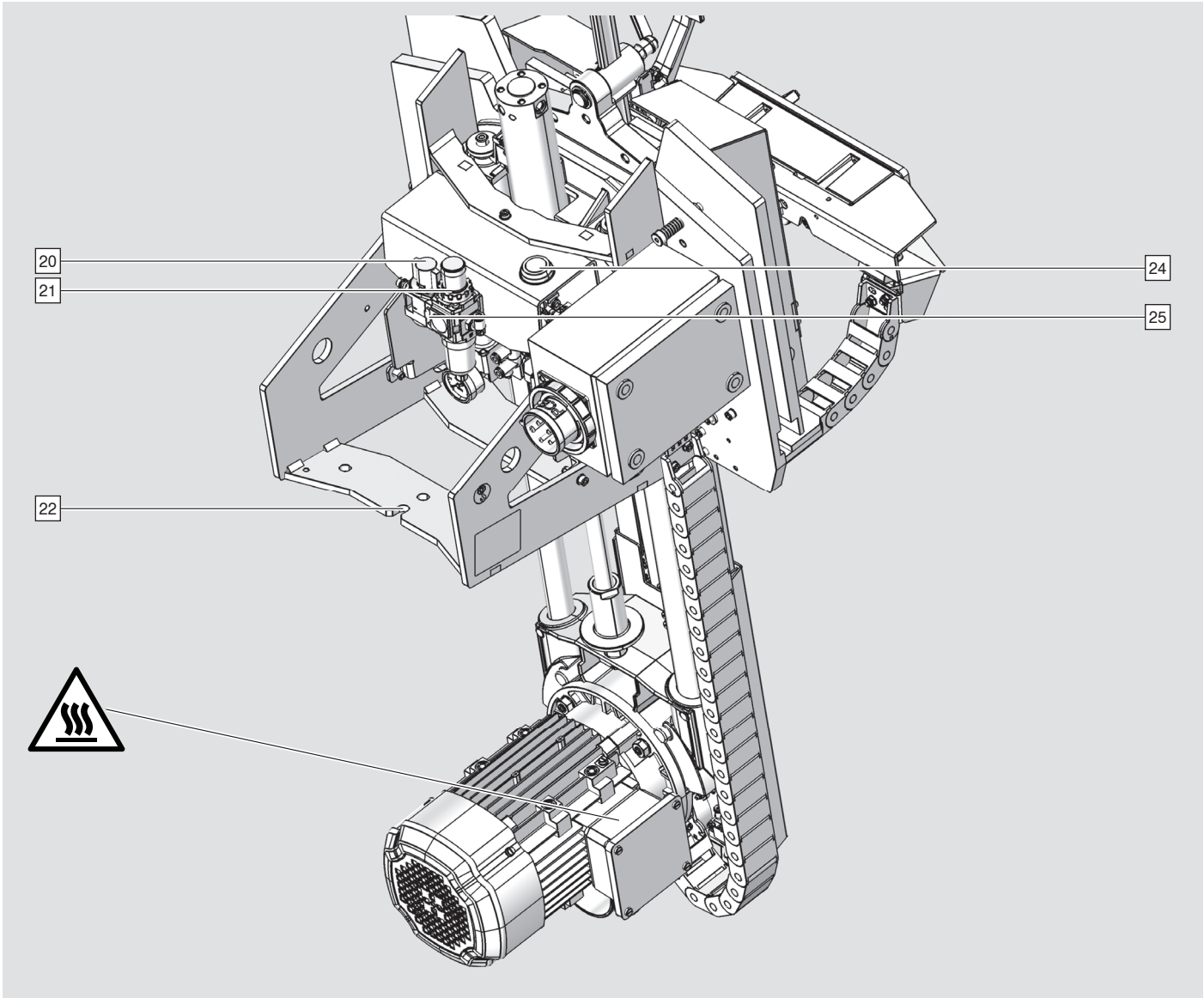

20 Robinet de închidere
21 Regulator de presiune a filtrului
22 Soclu
24 Buton de confirmare
25 Manometru

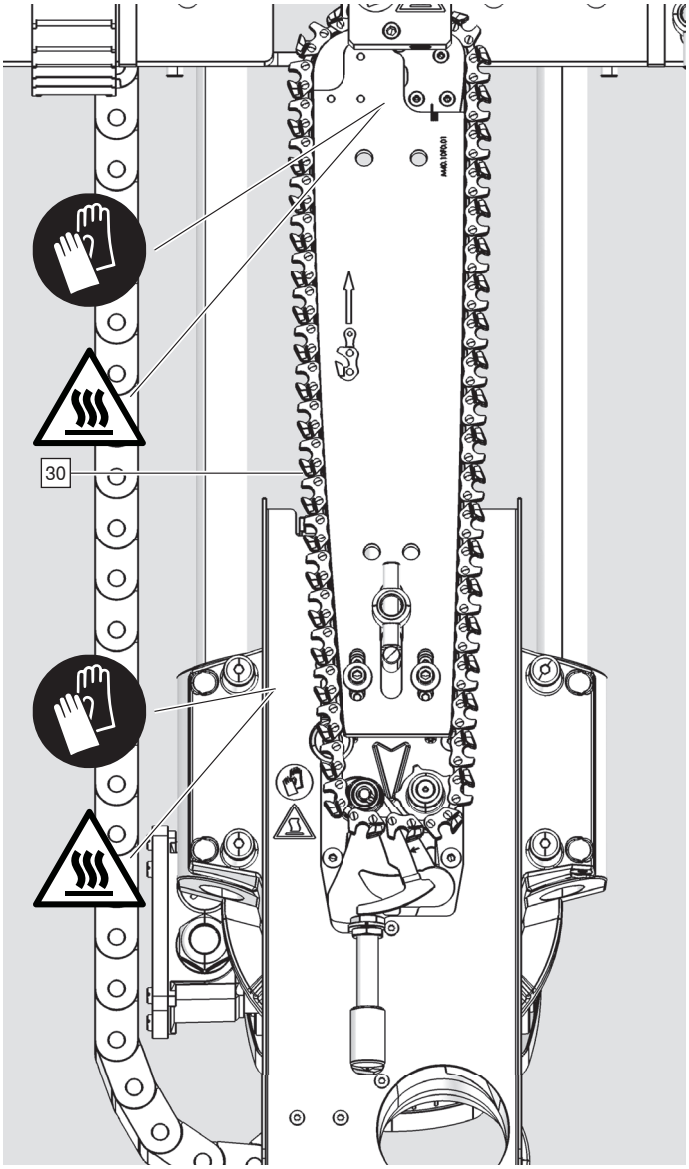

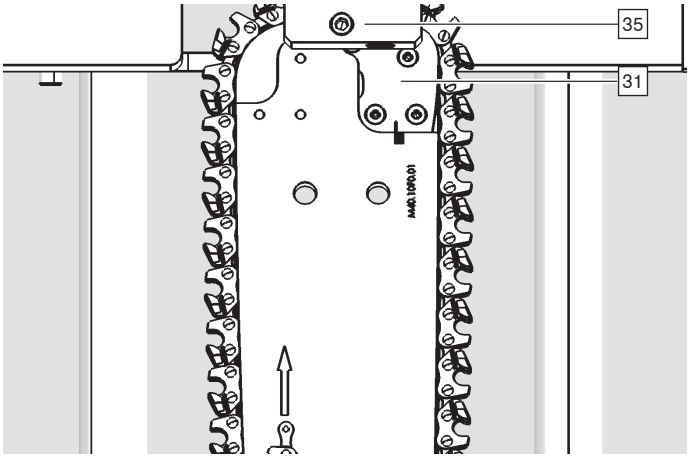

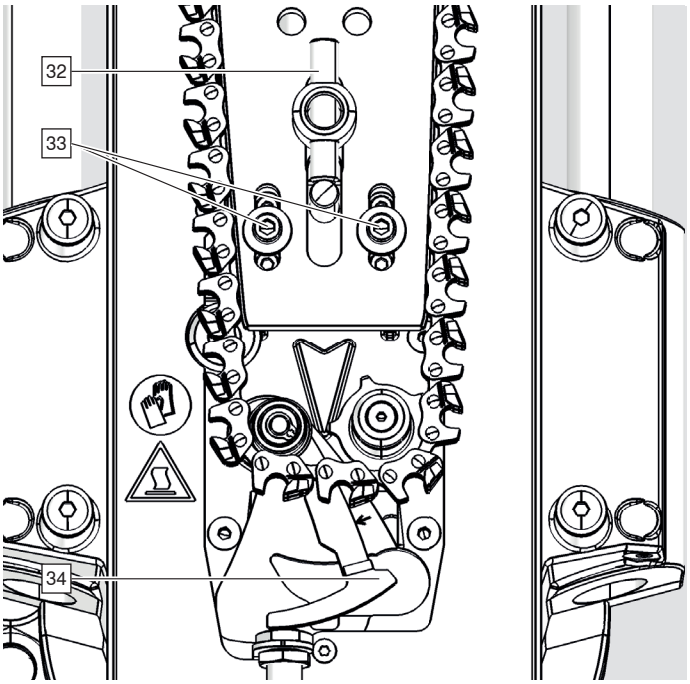

30 Lanț de frezare
31 Falcă
32 Șurub întinzător de lanț
33 Fixare întinzător de lanț
34 Indicator tensionare lanț
35 Bloc de poziționare

Acoperirile nu a fost prezentate în manualul de utilizare din motive de claritate.

Grafice explicative

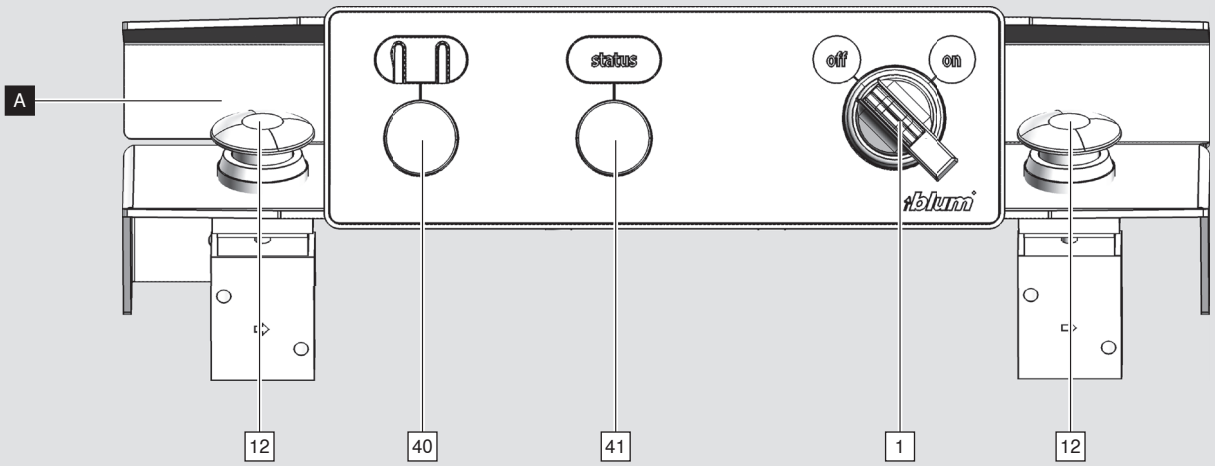

A Tablou de comandă
1 Comutator principal
12 Declanșator pentru două mâini
40 Tensionare lanț
41 Indicator de funcționare

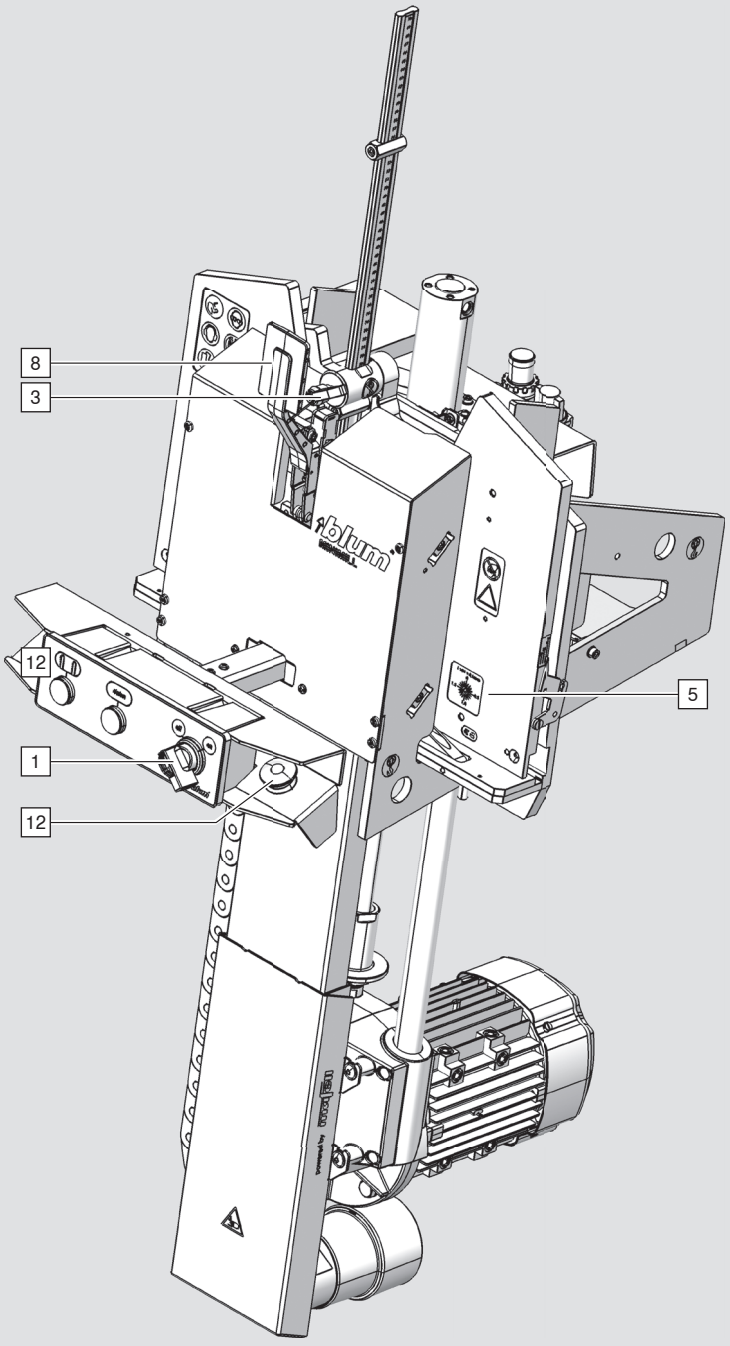

1 Comutator principal: Comutatorul principal deconectează mașina de prelucrare de la rețeaua electrică. Atenție: Comutatorul principal nu deconectează mașina de prelucrare de la aerul comprimat. Mișcarea pneumatică este posibilă chiar și atunci când comutatorul principal este oprit.

3 Pârghie de fixare adâncime corp: Adâncimea corpului setată la riglă și fixată cu pârghia de fixare.

5 Grosime placă: Aici se reglează grosimea plăcii piesei de prelucrat.

8 Pârghia de prindere: Cu pârghia de prindere este strânsă piesa de prelucrat.

12 Dispozitivul de acționare cu două mâini: Declanșează procesul de prelucrare.

Explicarea elementelor de operare și control

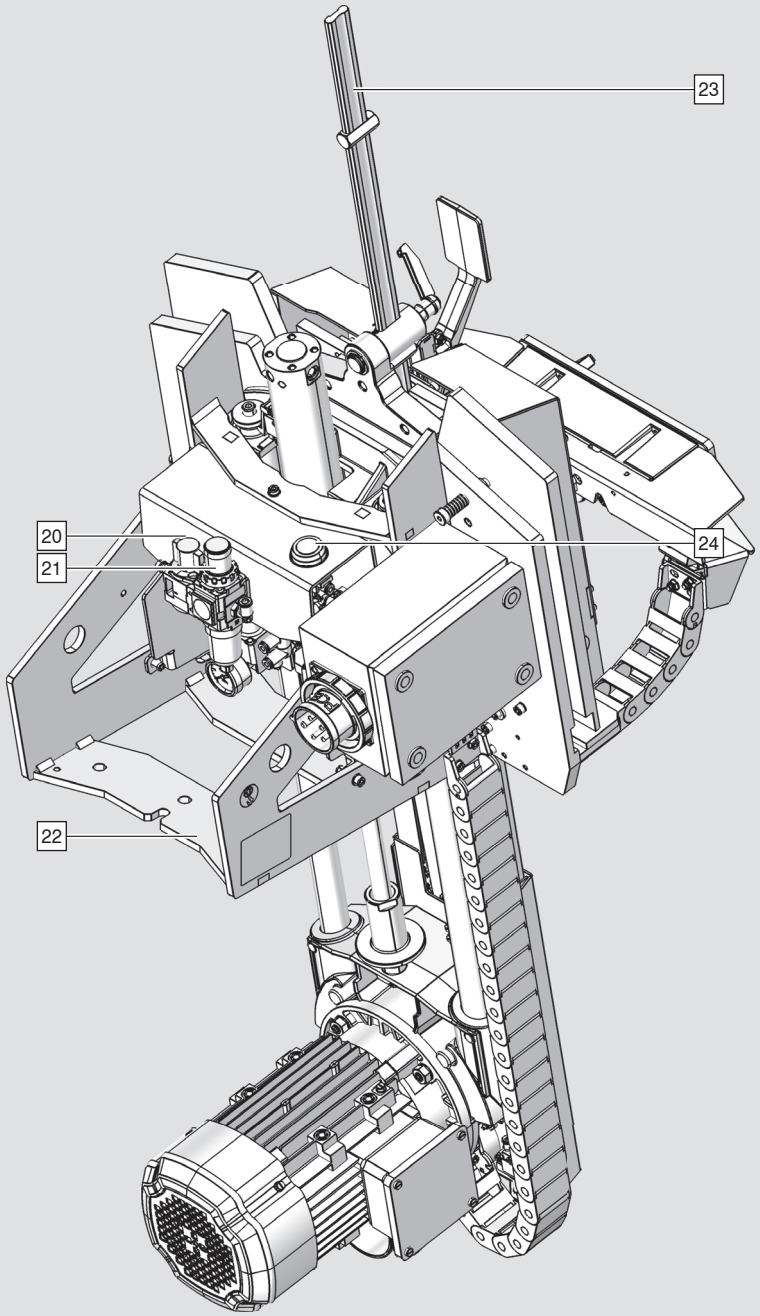

20 Robinet de închidere: Robinetul de închidere separă mașina de prelucrare de rețeaua de aer comprimat.

22 Soclu: Mașina este înșurubată cu soclul de bancul de lucru.

23 Riglă: Adâncimea corpului se reglează cu această riglă.

24 Buton de resetare: După fiecare conectare la rețeaua de aer comprimat sau după o întrerupere a alimentării cu aer comprimat, trebuie apăsat butonul de resetare.

Dimensiuni și greutate

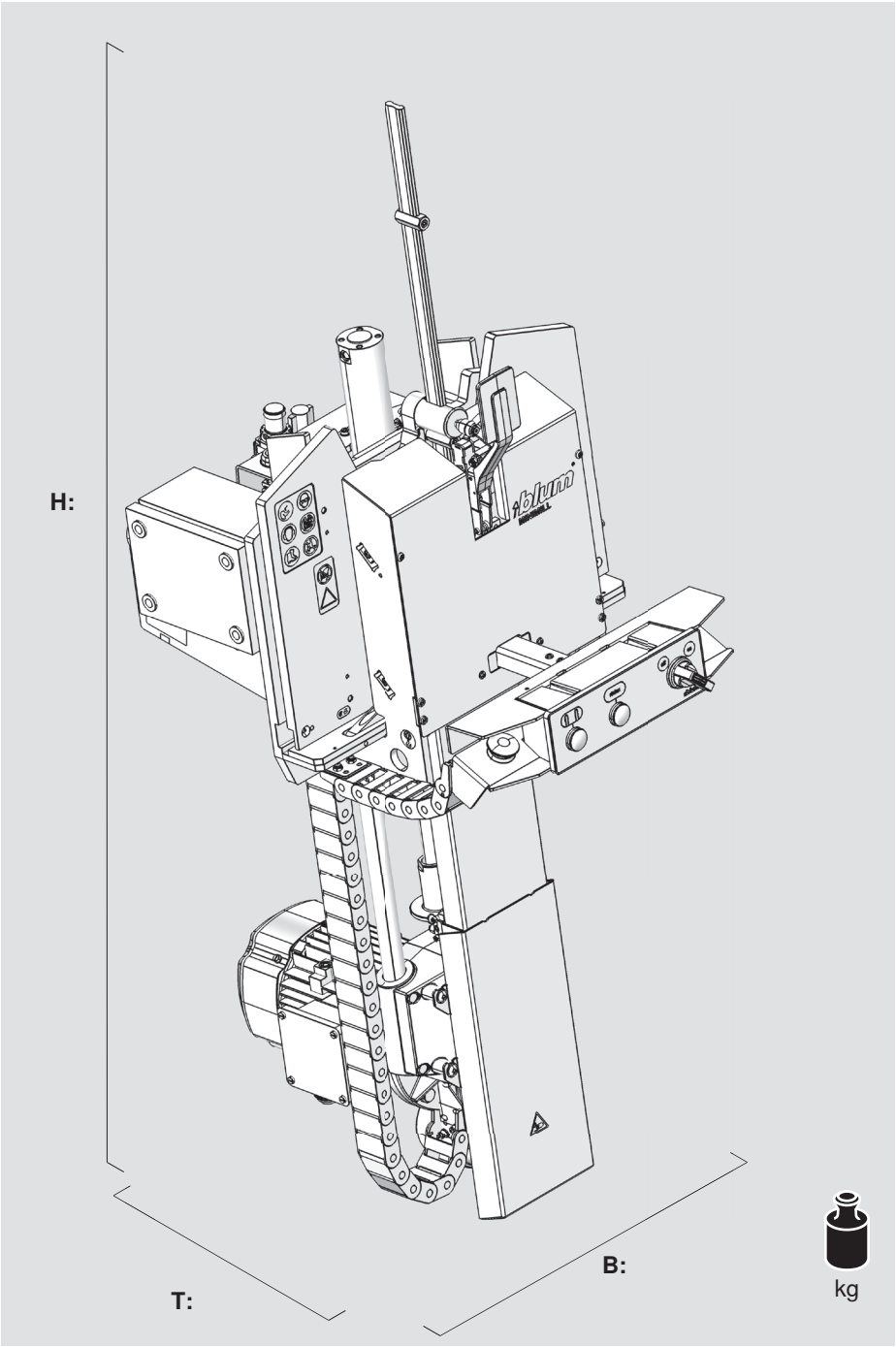

Înălțime (H):	1530 mm
Lățime (B):	550 mm
Adâncime (T):	770 mm
Greutate:	99 kg

Utilizare numai în spații închise și uscate.
Asigurați o iluminare suficientă.

Punere în funcțiune

Livrare

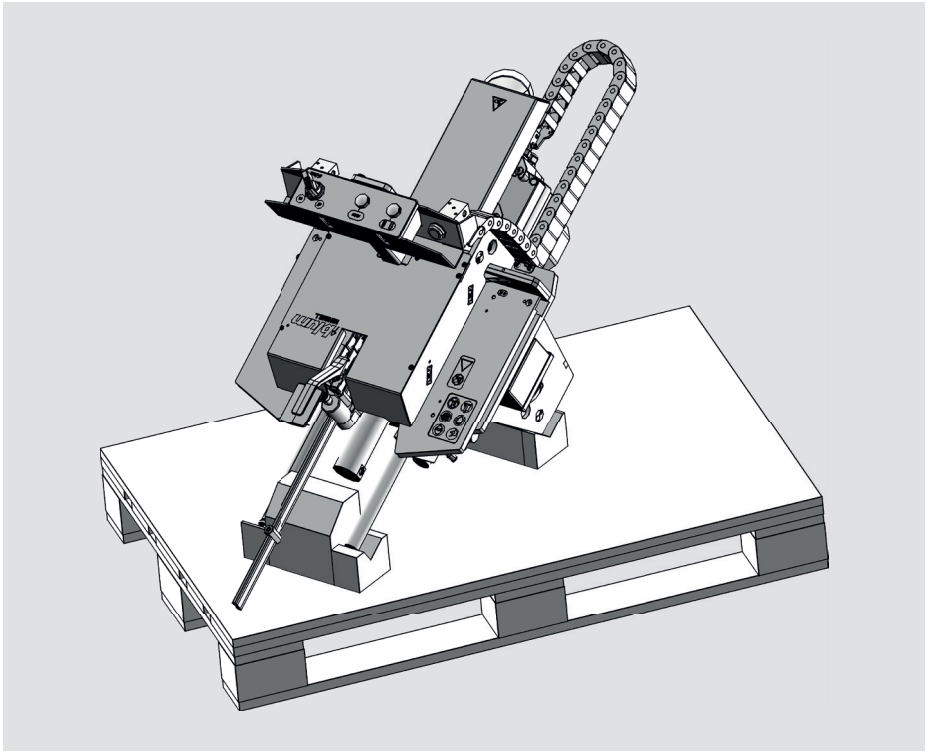

Mașina de prelucrare este livrată pe un europalet.

Solicitare privind bancul de lucru

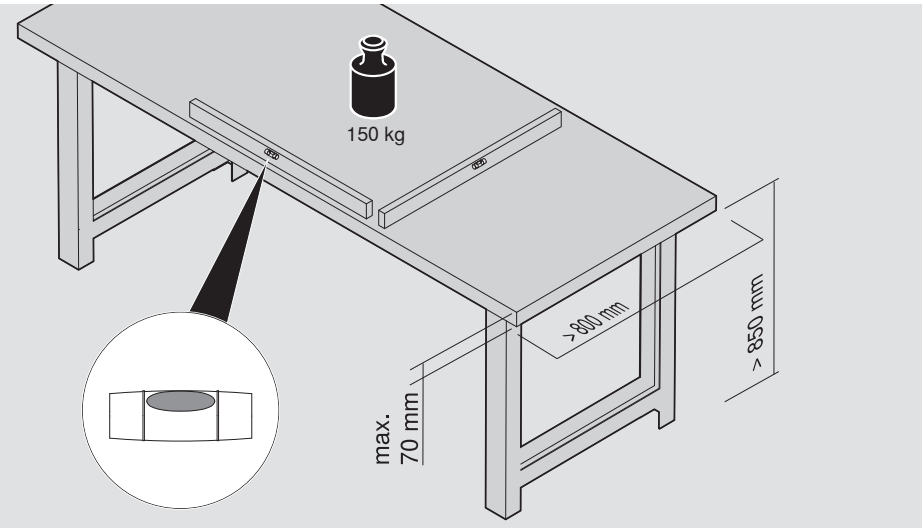

- ➢ Înălțimea mesei trebuie să fie mai mare de 850 mm.
- ➢ Capacitate de încărcare de cel puțin 150 kg.
- ➢ Spațiul de sub blatul mesei nu trebuie blocat cu obiecte.
- ➢ Lățimea, adâncimea și înălțimea indicate sunt dimensiuni minime.
- ➢ Utilizați mașina de prelucrare numai pe o masă de lucru stabilă.

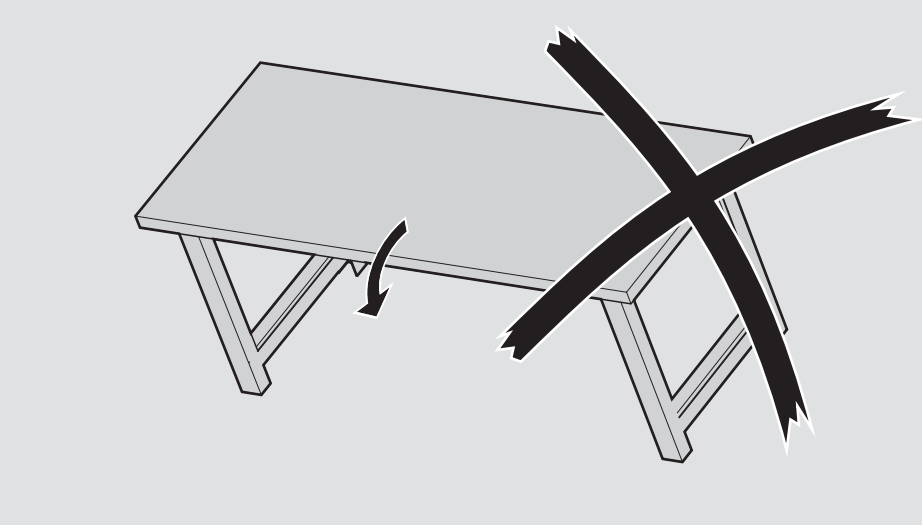

- ➢ Bancul de lucru trebuie asigurat astfel încât să nu se răstoarne.
- ➢ Bancul de lucru trebuie fixat cu șuruburi de podea sau de peretele clădirii.

AVERTIZARE

Mașina de prelucrare cântărește 99 kg.

Nerespectarea instrucțiunilor poate duce la vătămări corporale.

➢ Mașina de prelucrare trebuie ridicată numai de patru persoane.

➢ Folosiți tijele furnizate.

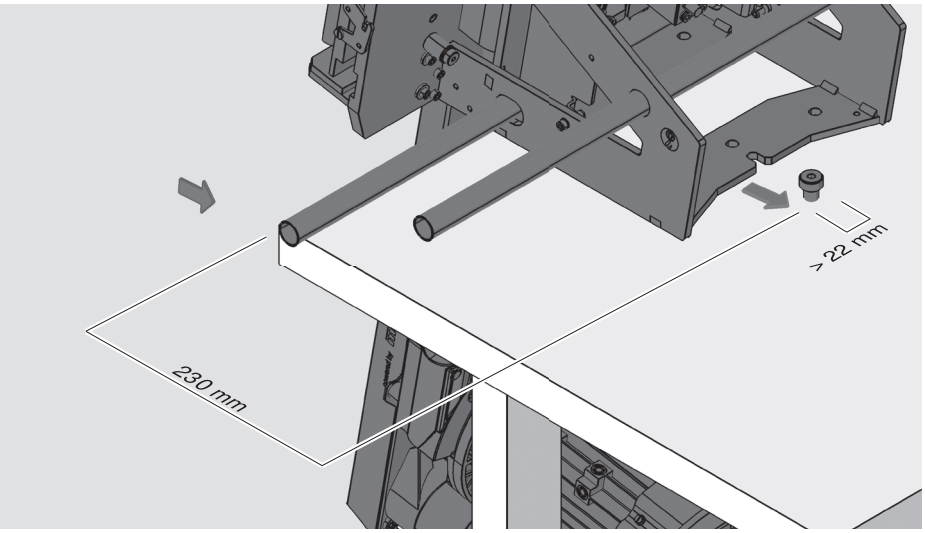

➢ Ridicați mașina de prelucrare pe bancul de lucru.

AVERTIZARE

Mașina de prelucrare se poate înclina încă în față.

Nerespectarea instrucțiunilor poate duce la vătămări corporale.

➢ Împingeți soclul în zona găurii alungite, sub capul șurubului premontat

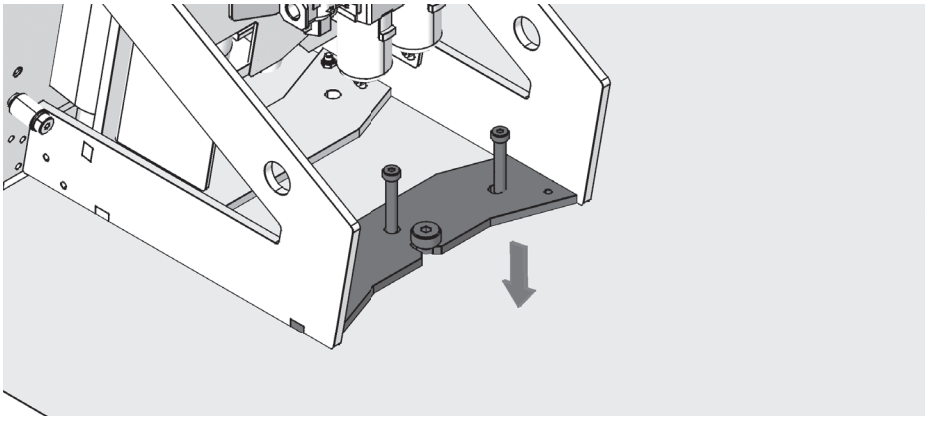

➢ Înșurubați mașina de prelucrare cu bancul de lucru, așa cum se arată în imagine.

Conectarea la rețeaua de aer comprimat

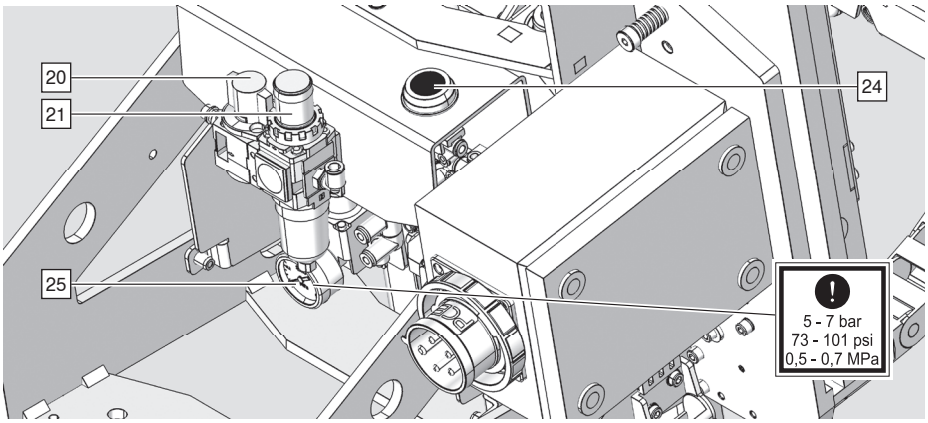

INDICAȚIE

- Se poate utiliza numai aer comprimat fără ulei.

➢ Introduceți furtunul de alimentare cu aer în unitatea de filtrare a aerului.
➢ Deschideți robinetul de închidere [20].
➢ Presiunea afișată pe manometru [25], trebuie să indice 5 - 7 bari.
➢ Presiunea poate fi reglată cu ajutorul mânerului rotativ [21].

Consum aer: 1,5 litri pe ciclu

INDICAȚIE

- Piesele mașinii de prelucrare pot efectua o mișcare în timpul următorului proces.

➢ După fiecare conectare la rețeaua de aer comprimat sau după o întrerupere a alimentării cu aer comprimat, trebuie apăsat butonul de confirmare [24]. Mașina de prelucrare se deplasează în poziția inițială.

➢ Setați comutatorul principal [1] în poziția "OFF".

Conectarea la rețeaua de curent electric

INDICAȚIE

- Mașina de prelucrare este proiectată pentru tensiune cf. plăcuței de identificare și etichetei pentru cablu.
- Priza trebuie să fie echipată cu un contact de protecție PE.
- Priza trebuie să fie echipată cu un conductor neutru.
- Priza trebuie să fie protejată cu o siguranță de 16 A.
- Deconectați mașina de prelucrare de la rețeaua de curent electric după lucru.
- Utilizați o priză separată cu siguranțe fuzibile pentru aspirație și mașina de prelucrare.
- Folosiți un întrerupător diferențial în rețeaua electrică.
- Este necesar un prelungitor cu un ștecher CEE 16.

➢ Introduceți fișa electrică.

Punere în funcțiune

Conectarea aspirației

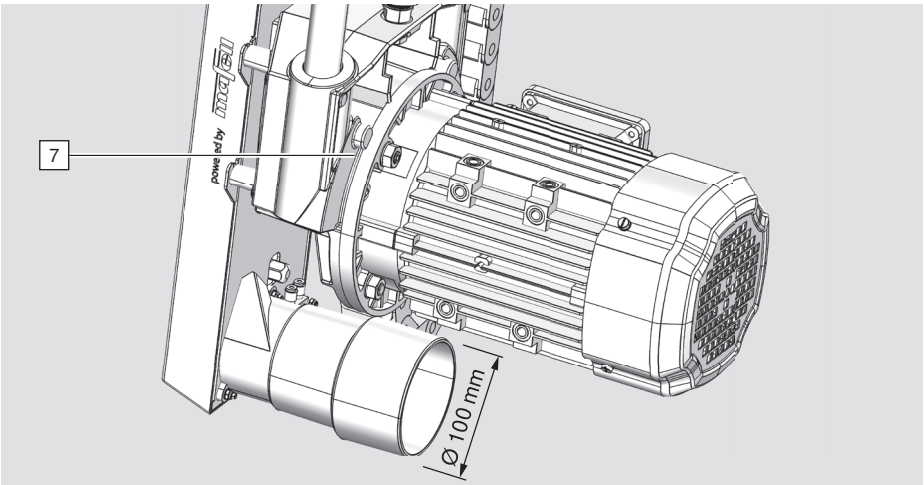

➢ Introduceți furtunul de aspirare la ștuțul de aspirare [7] și fixați-l.

i INDICAȚIE

- Viteza medie a aerului a instalației de aspirație trebuie să fie de cel puțin 20 m/sec.
- Presiunea negativă trebuie să fie de 250 - 300 mbar.
- Debit volumic 1400 m^3/h.
- Trebuie respectate cerințele reglementărilor naționale aplicabile privind praful de lemn la locul de utilizare.

Legarea la pământ a aspirației

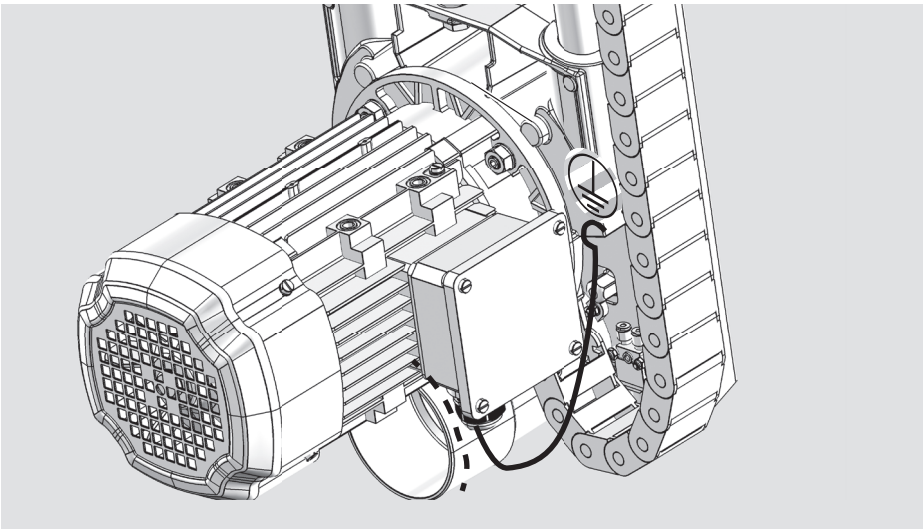

➢ Conectați firul spiralat metalic al furtunului de aspirație la mașina de prelucrare.

Vedere de ansamblu asupra prelucrării

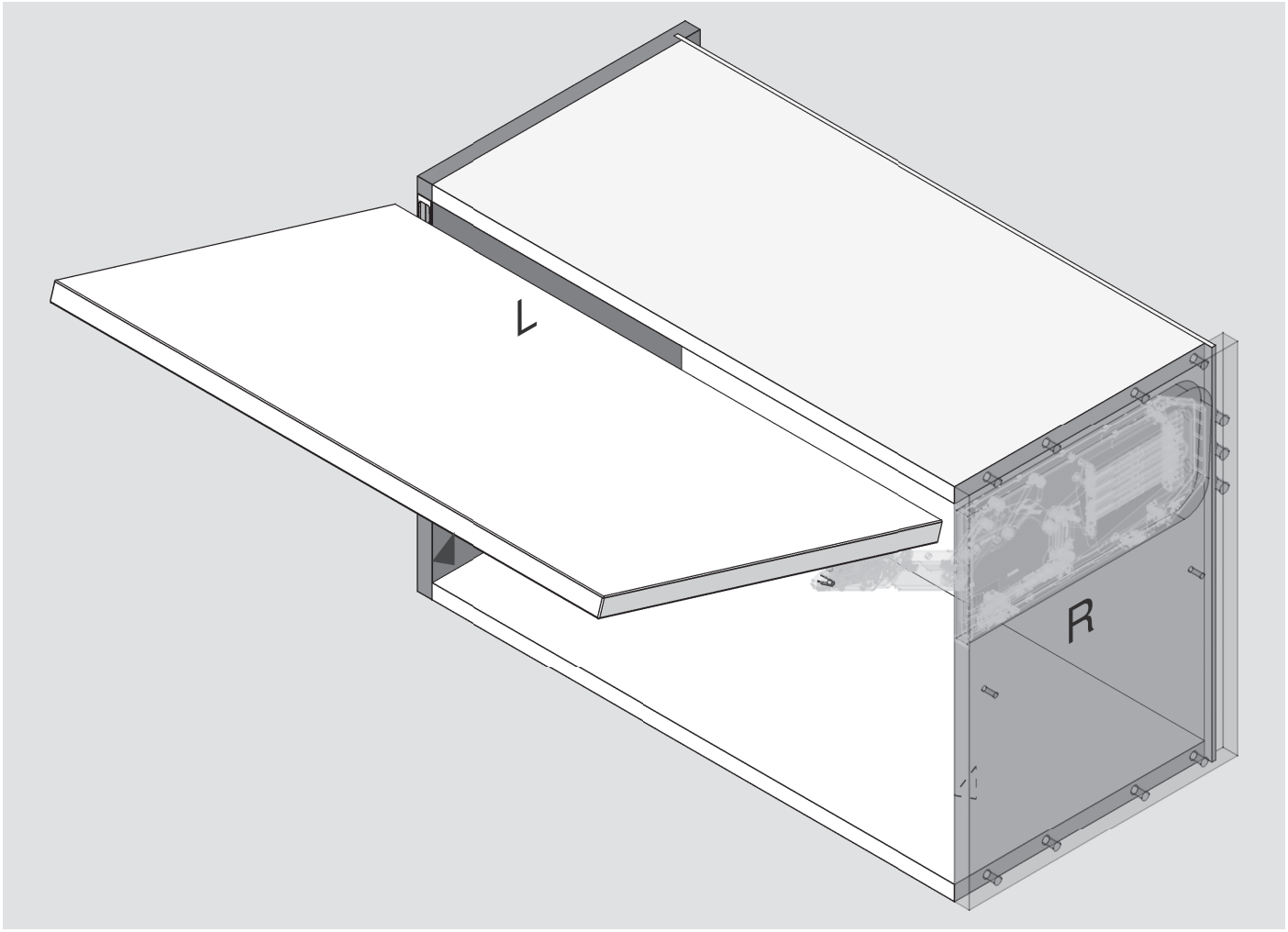

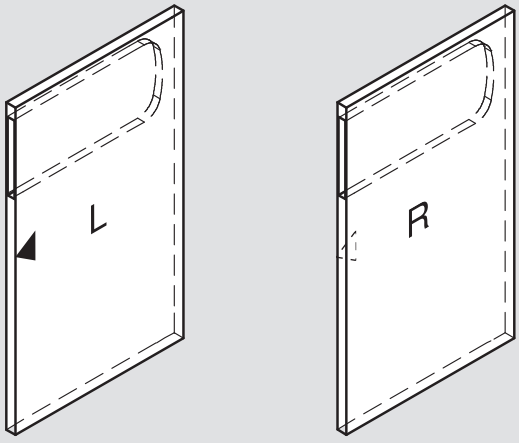

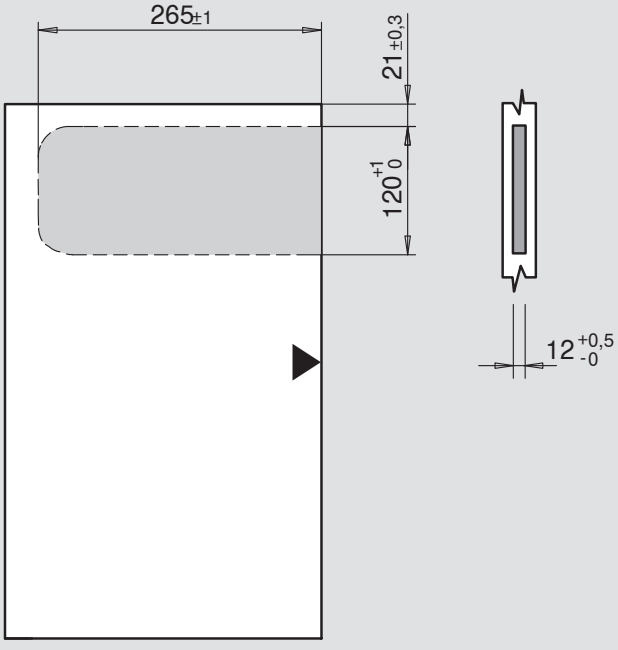

Este necesară prelucrarea părților din stânga și din dreapta.

Reglarea dimensiunilor de proiectare la mașina de prelucrare



AVERTIZARE

Răniri grave prin tăiere.
Nerespectarea normelor poate duce la vătămări corporale.

- ➢ La mașina de prelucrare trebuie să lucreze întotdeauna numai o singură persoană.
- ➢ Statul jos este interzis. Stați în fața mașinii de prelucrare.

Adâncime corp

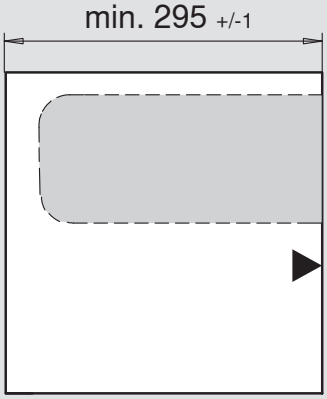

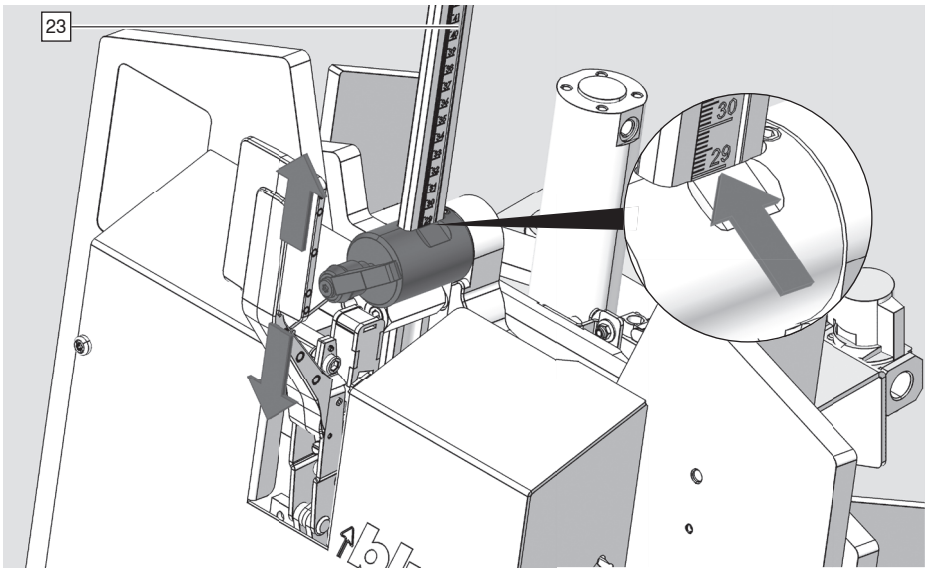

➢ Reglarea adâncimii corpului la riglă [23].

Grosimea plăcii

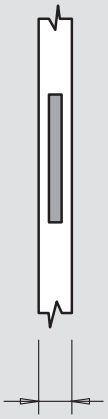

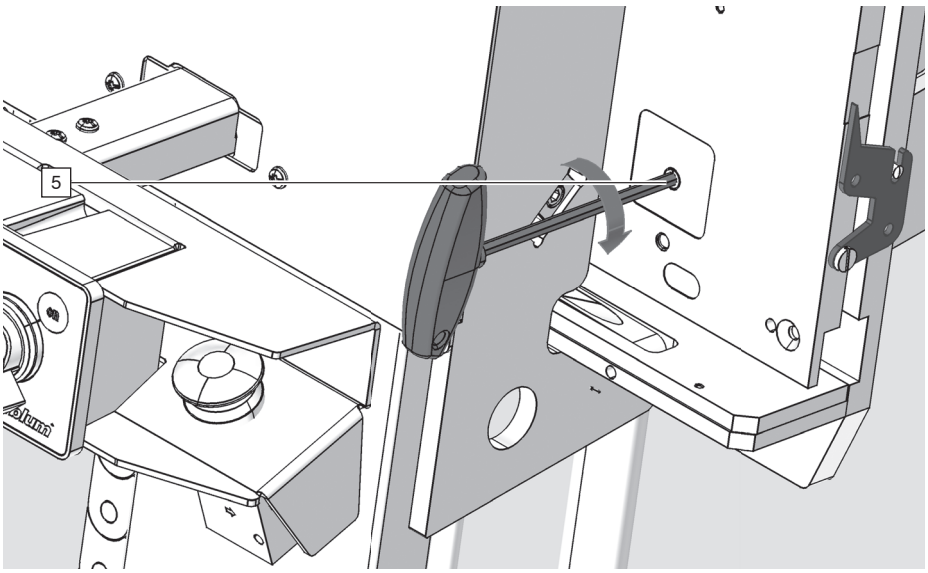

➢ Reglarea grosimii plăcii [5].

Dimensiunea 21

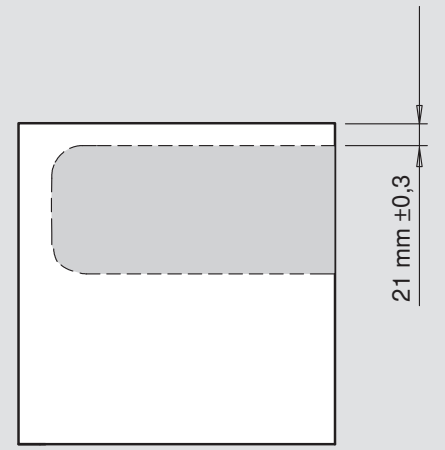

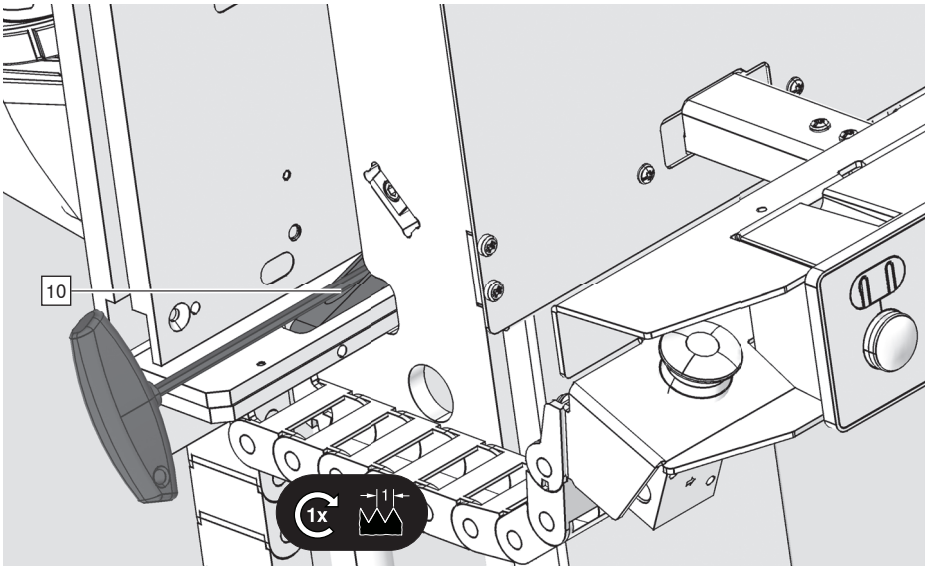

Opritoarele sunt reglate în prealabil la 21 mm.

➢ Opritoarele [10] pot fi reglate pe partea stângă și pe partea dreaptă.

i INDICAȚIE

- Vă recomandăm să efectuați o frezare pe o piesă de probă.
- În cazul frezării simetrice, recomandăm utilizarea opritorului din dreapta. Piesa de prelucrat este introdusă din partea stângă.

Poziționarea piesei de prelucrat

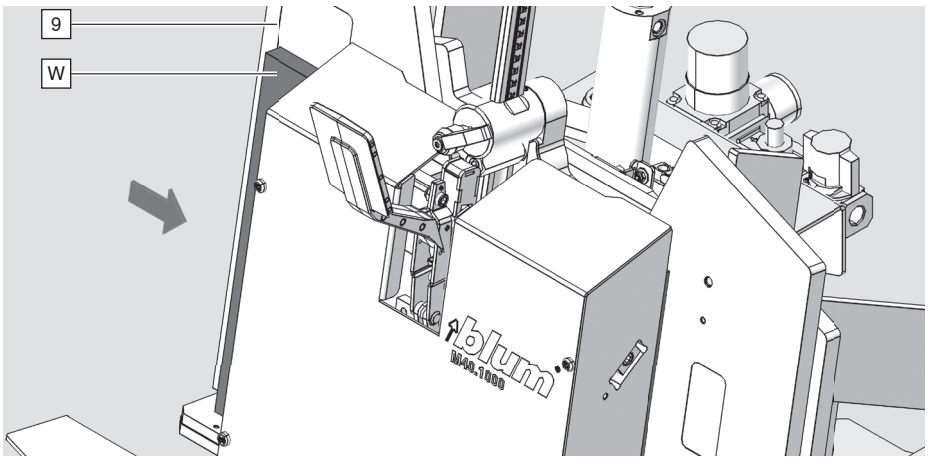

i INDICAȚIE

- Începând cu o înălțime a corpului de 600 mm, trebuie utilizată rigla de prelungire.

➢ Verificați dacă masa de lucru [9] nu are impurități și eliminați-le.

➢ Împingeți piesa de prelucrat [W] până la opritor.

Fixare piesă de prelucrat

INDICAȚIE

- Pentru o prelucrare sigură și precisă a piesei de prelucrat, aceasta trebuie fixată.

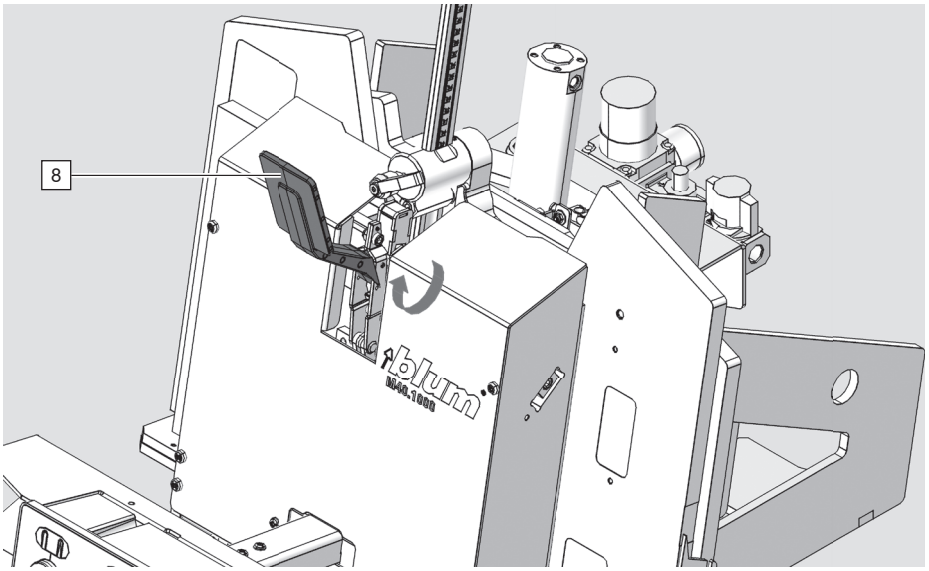

➢ Rotiți pârghia de prindere [8] pentru a fixa piesa de prelucrat.

INDICAȚIE

- Aspirația trebuie să fie întotdeauna pornită pentru evacuarea așchiilor, a prafului și a căldurii.

➢ Porniți aspirația.





AVERTIZARE

Răniri grave prin tăiere.
Nerespectarea normelor poate duce la vătămări corporale.

- ➢ La mașina de prelucrare trebuie să lucreze întotdeauna numai o singură persoană.
- ➢ Asigurați-vă că nu există alte obiecte decât piesa de prelucrat în zona de lucru [A] a mașinii de prelucrare.
- ➢ Nu manipulați cu mâinile sau alte obiecte în zona de lucru zona de lucru [A] a mașinii de prelucrare.
- ➢ Purtați ochelari de protecție.
- ➢ Purtați protecție auditivă.
- ➢ Purtați îmbrăcăminte de lucru adecvată.

Frezare piesă de prelucrat

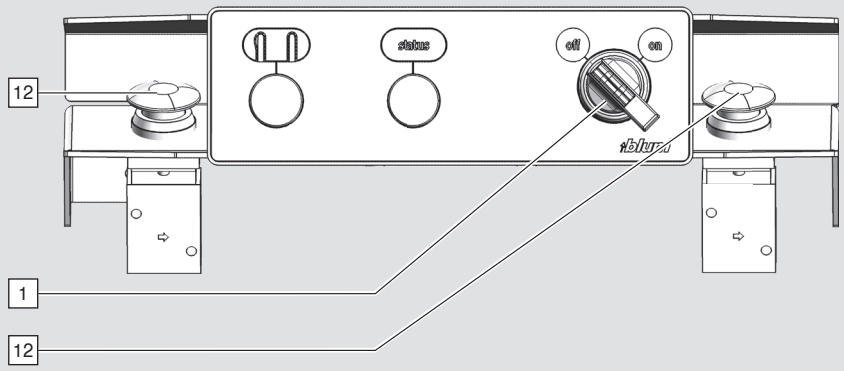

i INDICAȚIE

- Declanșatorul pentru două mâini [12] nu trebuie acționat fără o piesă de prelucrat strânsă.
- Procesul de frezare se încheie automat la atingerea adâncimii prestabilite a corpului; în timpul mișcării ascendente ulterioare, se pot elibera butoanele declanșatorului pentru două mâini.
- În timpul primei operațiuni de frezare, este posibil să apară fum din cauza conservării noului lanț de frezare.

➢ Acționați declanșatorul pentru două mâini [12] și țineți-l apăsat.
➢ Setați comutatorul principal [1] în poziția "OFF".

Îndepărtarea piesei de prelucrat

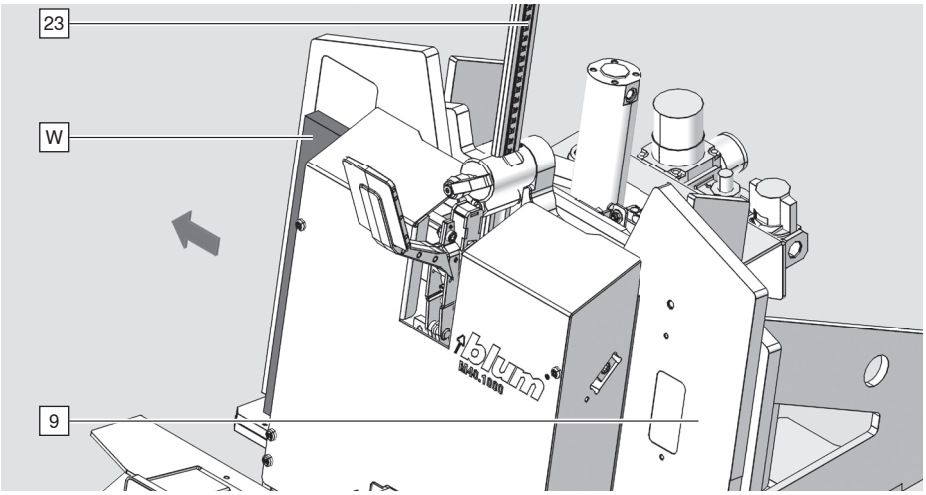

➢ Scoateți piesa de prelucrat [W].
➢ Curățați masa de lucru [9], rigla [23] și opritoarele [10].
➢ Puneți comutatorul principal [1] în poziția "OFF" în cazul unei neutilizări pentru o perioadă mai lungă de timp sau la sfârșitul zilei de lucru.
➢ Verificați piesa de prelucrat, consultați pagina 28

Verificarea piesei de prelucrat

➢ Etapele de lucru trebuie efectuate neapărat în această ordine.

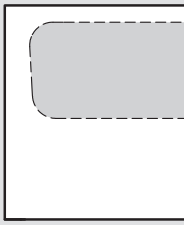



➢ Capitolul "Configurare" > unghi drept

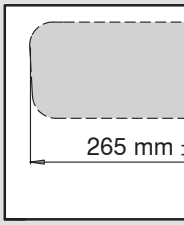



➢ Capitolul "Configurare" > Adâncime corp

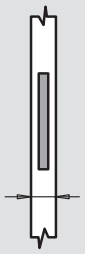

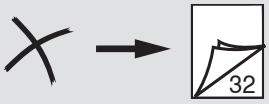

➢ Capitolul „Configurare” > Grosime placă

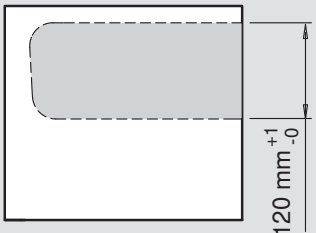

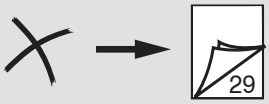

➢ Capitolul „Reajustare reglaje”
Reglarea lățimii la 120 mm

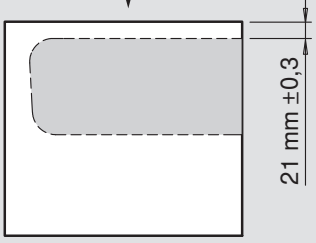



➢ Capitolul „Reajustare reglaje”
Reglarea lățimii la 21 mm

Dacă, în ciuda reglării corecte, rostul prezintă defecte,
consultați capitolul „Ce trebuie făcut în cazul în care...”



AVERTIZARE

Răniri grave prin tăiere.
Nerespectarea normelor poate duce la vătămări corporale.

- ➢ La mașina de prelucrare trebuie să lucreze întotdeauna numai o singură persoană.
- ➢ Statul jos este interzis. Stați în fața mașinii de prelucrare.



AVERTIZARE

Răniri grave prin tăiere.
Nerespectarea normelor poate duce la vătămări corporale.

- ➢ Deconectați neapărat mașina de prelucrare de la rețeaua de curent electric înainte de fiecare curățare și întreținere.
- ➢ Deconectați neapărat mașina de prelucrare de la rețeaua de aer comprimat înainte de fiecare curățare și întreținere.
- ➢ Este interzisă îndepărtarea permanentă a dispozitivelor de protecție și a acoperirilor.
- ➢ Setați comutatorul principal [1] în poziția "OFF".
- ➢ A se asigura împotriva repornirii.
- ➢ Lăsați mașina de prelucrare să se răcească.
- ➢ Folosiți mănuși.

Reajustare reglaje

reglarea unghiului drept

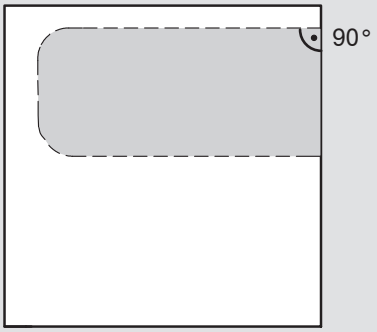

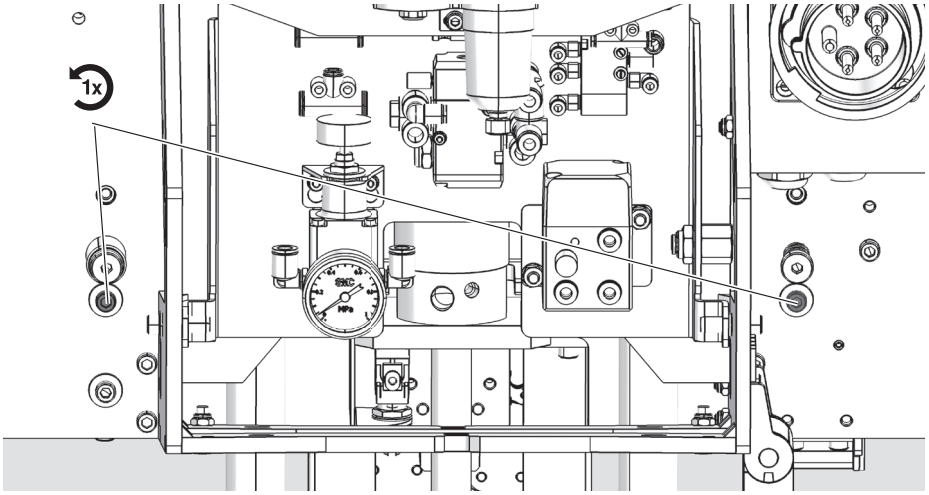

➢ Desfaceți șurubul

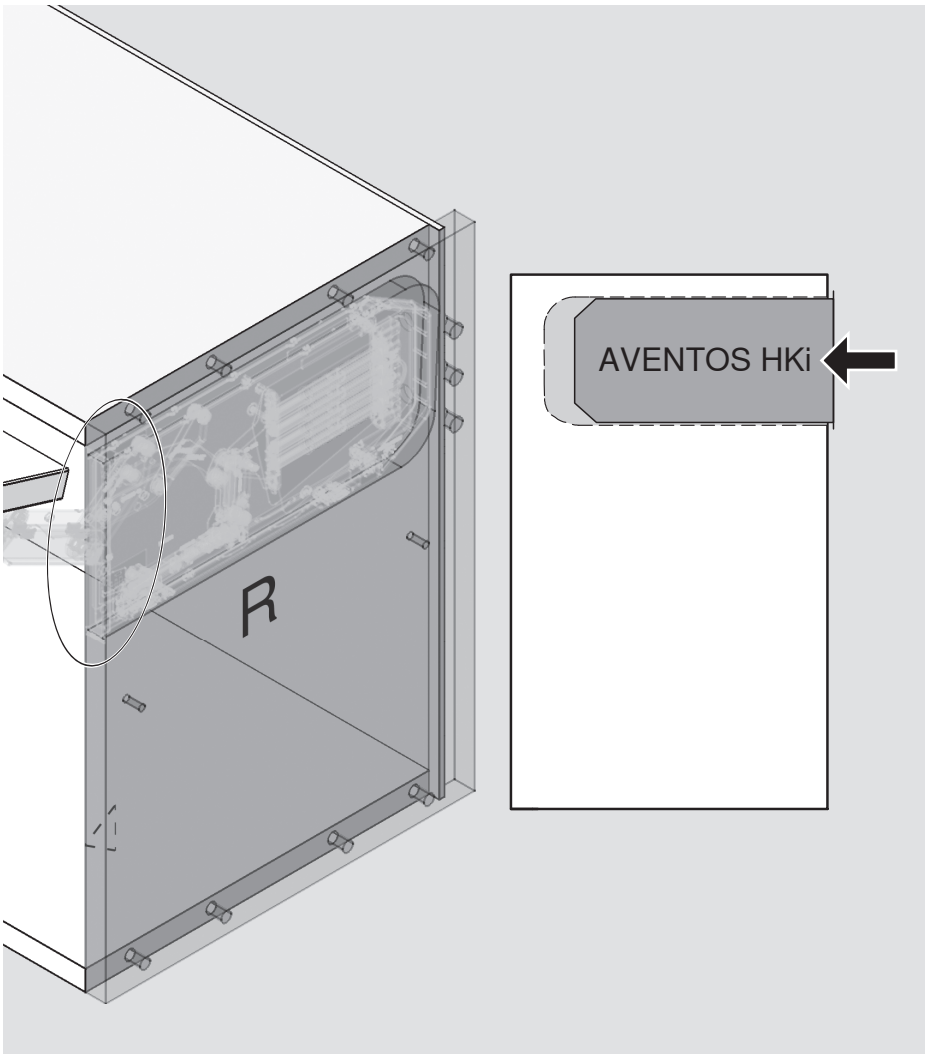

➢ Determinați abaterea



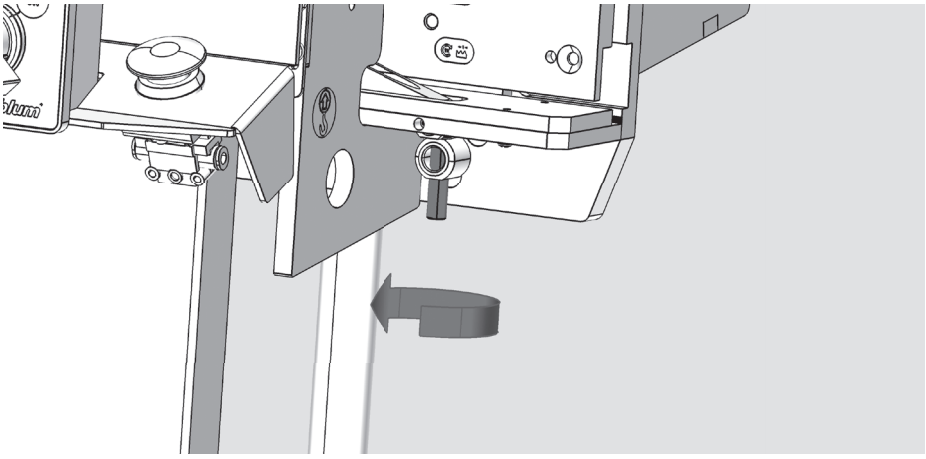

➢ Efectuați corecția



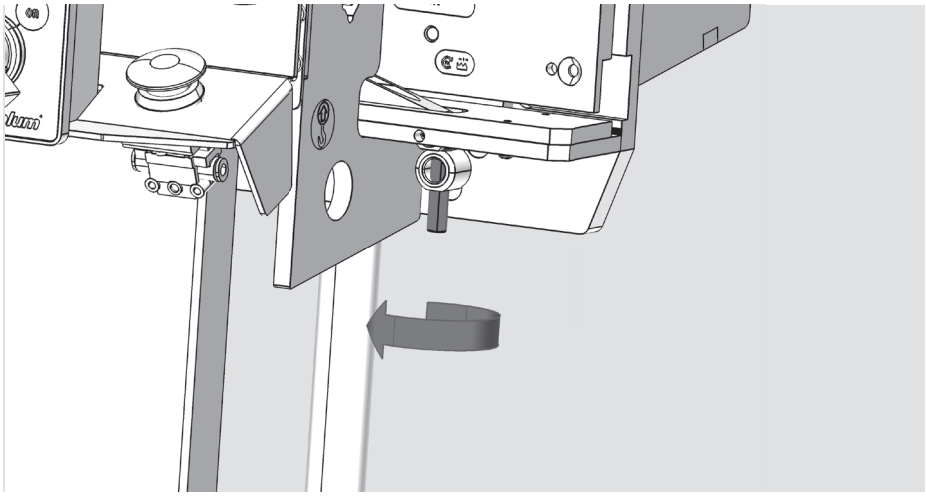

➢ Efectuați corecția

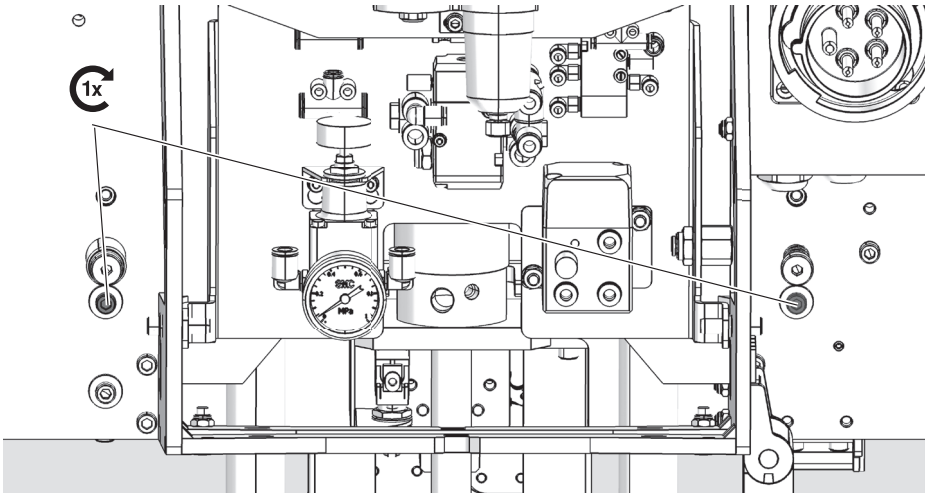

➢ Strângeți șuruburile

Reajustare reglaje

Reglați lățimea la 120 mm

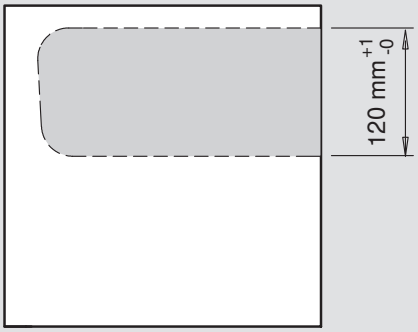

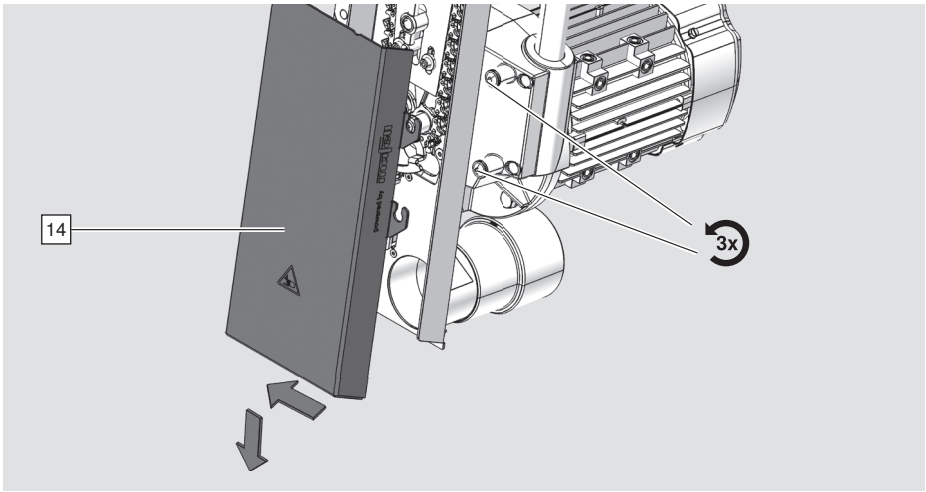

➢ Scoateți capacul de jos [14]

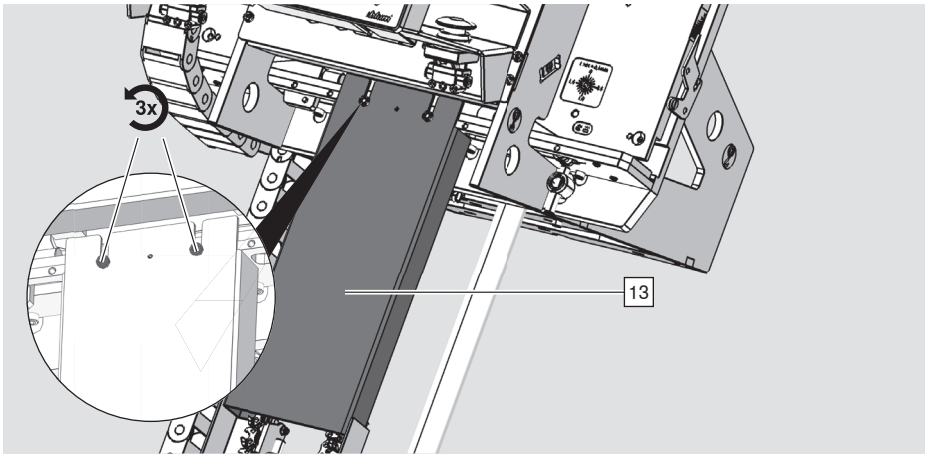

➢ Scoateți capacul de sus [13]

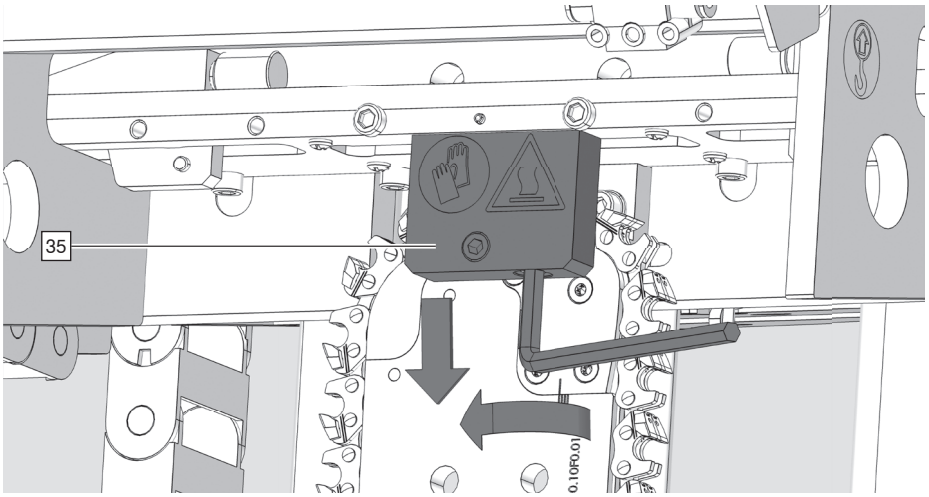

➢ Desfaceți lanțul de frezare (această operațiune este descrisă la pagina 40)

➢ Scoateți blocul de poziționare [35]

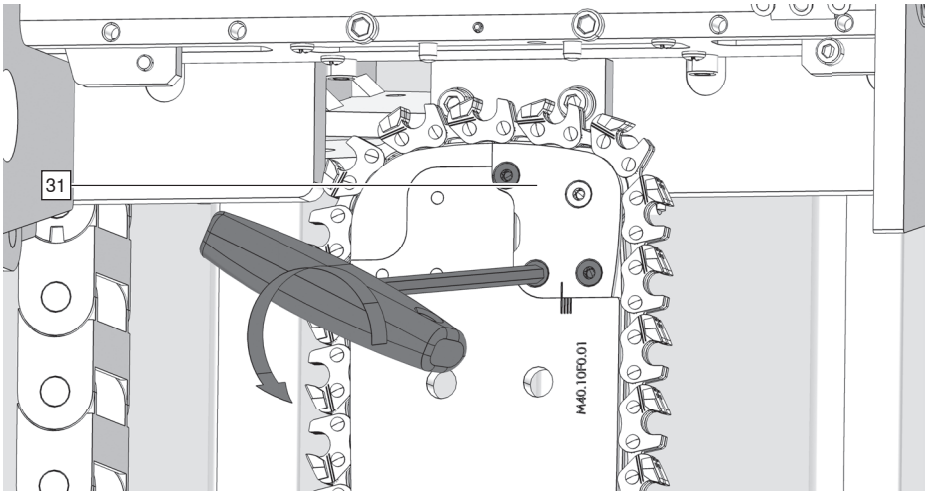

➢ Desfaceți falca dreaptă [31]

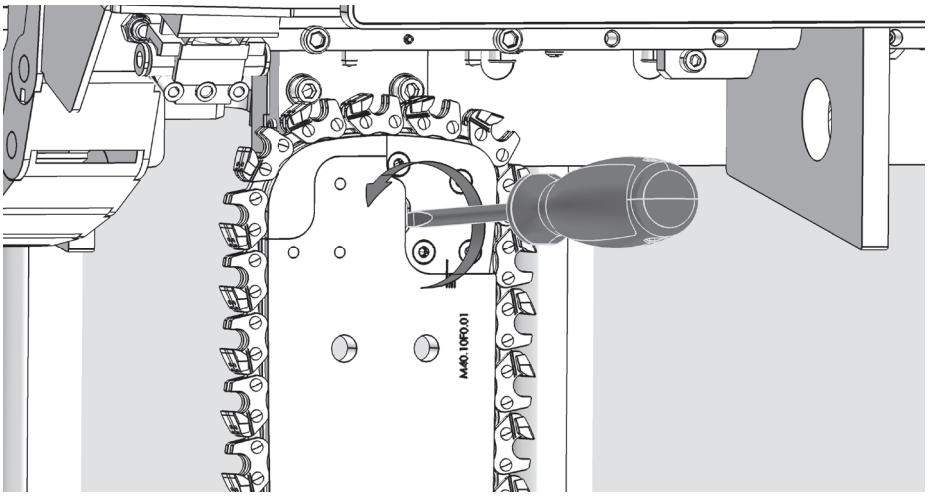

➢ Desfaceți falca dreaptă [31] cu ajutorul unei șurubelnițe

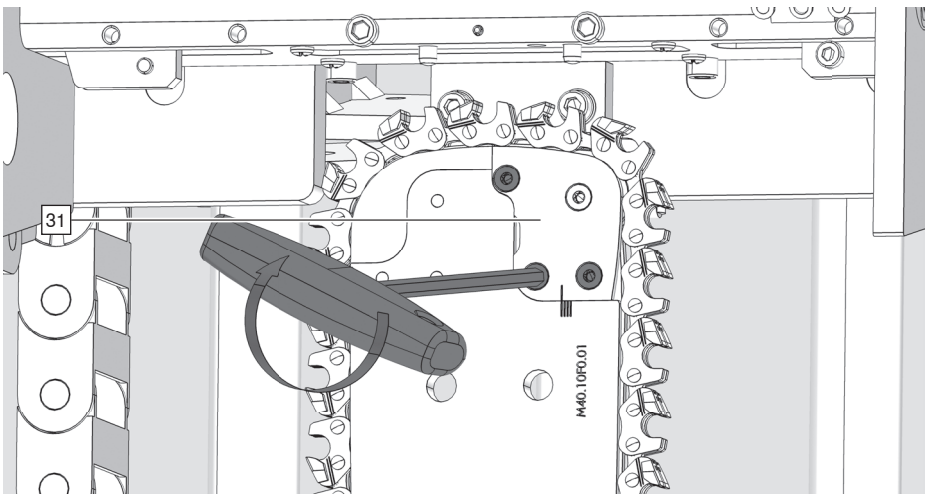

➢ Fixați falca dreaptă [31]

Reajustare reglaje

Verificați tensiunea lanțului de frezare [32]

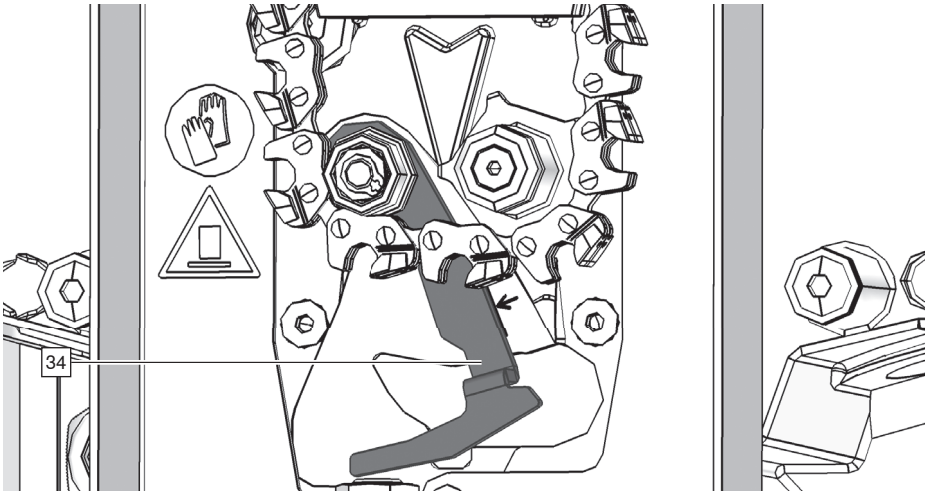

Indicatorul de tensiune a lanțului [34] trebuie să se afle pe marcaj din dreapta.
În cazul în care tensiunea lanțului de frezare [30] nu este suficientă, procedați după cum urmează:

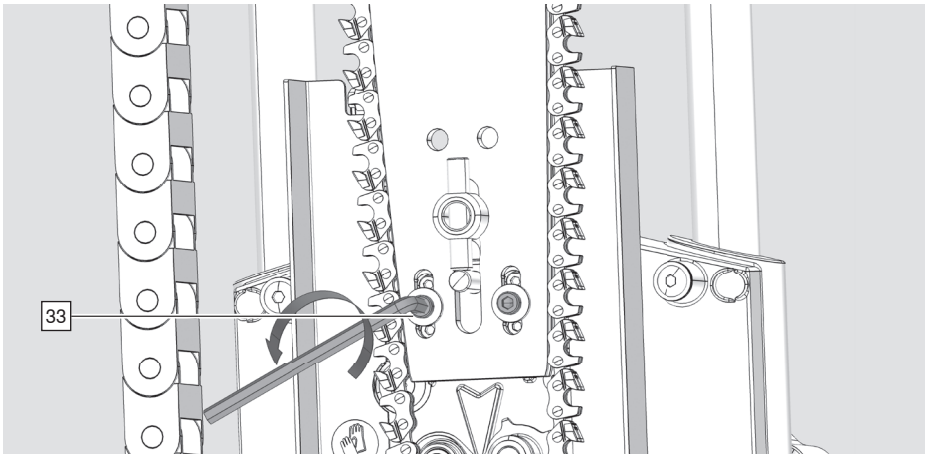

➢ Desfaceți șurubul [33]

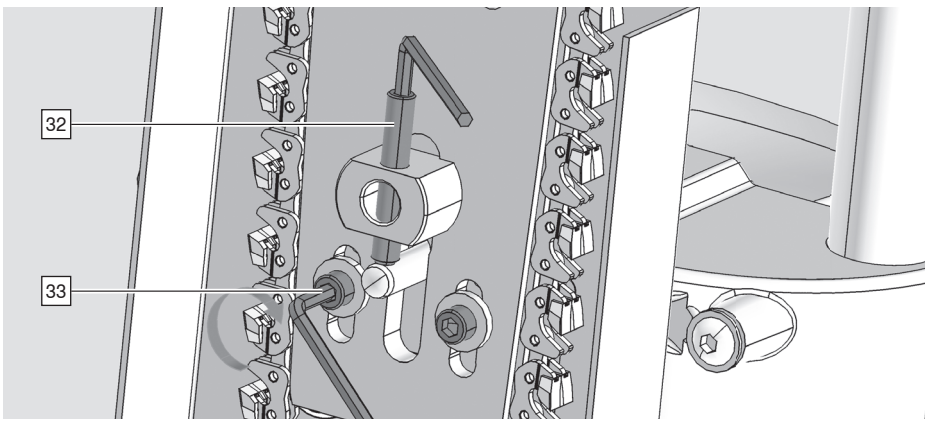

➢ Rotiți șurubul [32] până când indicatorul de tensiune a lanțului [34] se află pe marcajul din dreapta
➢ Strângeți din nou șurubul [33].

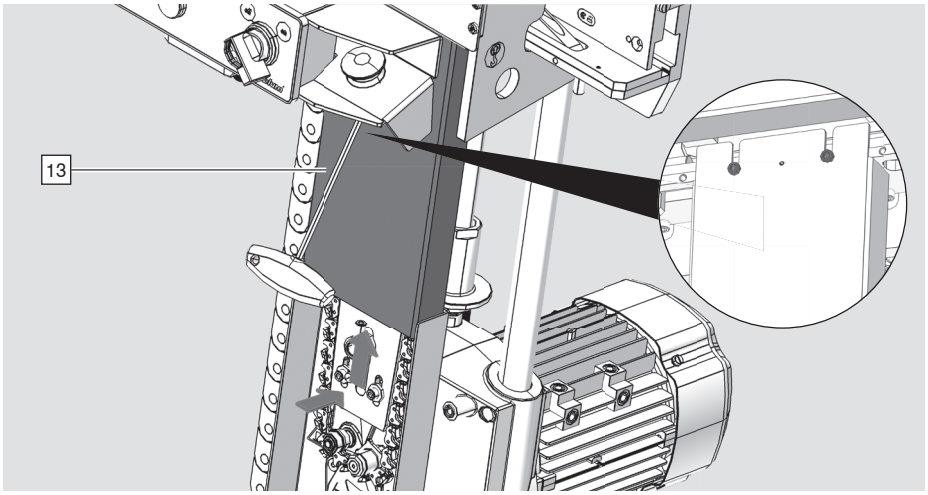

➢ montați capacul de sus [13]

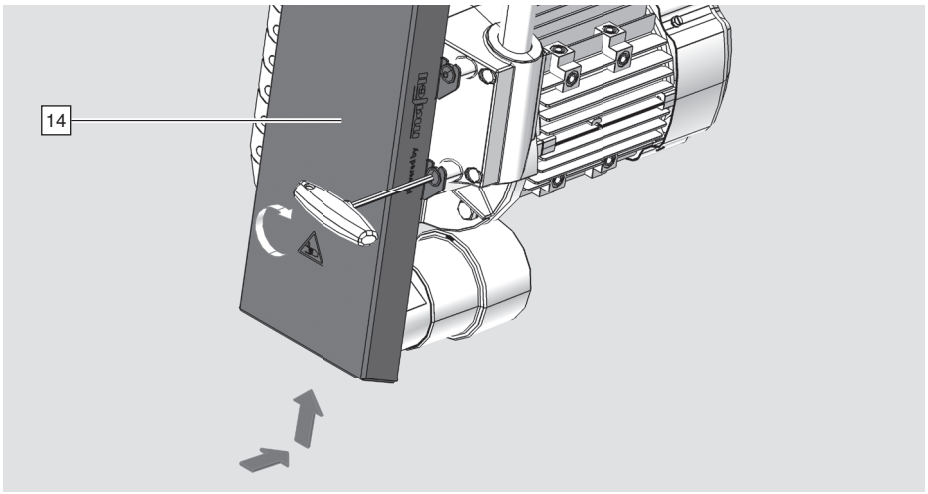

➢ montați capacul de jos [14]

i INDICAȚIE

■ Vă recomandăm să efectuați o frezare pe o piesă de probă.

Frezați piesa de prelucrat [W] fräsen 27

Reajustare reglaje



AVERTIZARE

Răniri grave prin tăiere.
Nerespectarea normelor poate duce la vătămări corporale.

➢ La mașina de prelucrare trebuie să lucreze întotdeauna numai o singură persoană.
➢ Statul jos este interzis. Stați în fața mașinii de prelucrare.



AVERTIZARE

Răniri grave prin tăiere.
Nerespectarea normelor poate duce la vătămări corporale.

➢ Deconectați neapărat mașina de prelucrare de la rețeaua de curent electric înainte de fiecare curățare și întreținere.
➢ Deconectați neapărat mașina de prelucrare de la rețeaua de aer comprimat înainte de fiecare curățare și întreținere.
➢ Este interzisă îndepărtarea permanentă a dispozitivelor de protecție și a acoperirilor.
➢ Setați comutatorul principal [1] în poziția "OFF".

Reglați dimensiunea la 21 mm

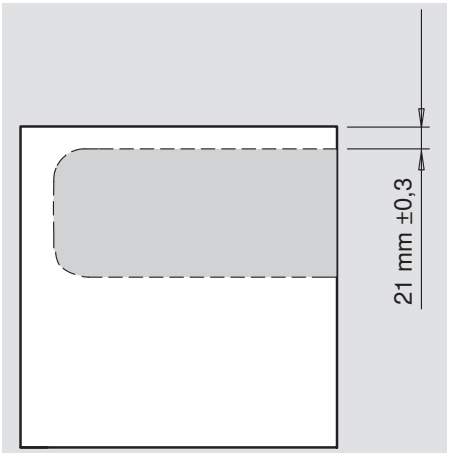

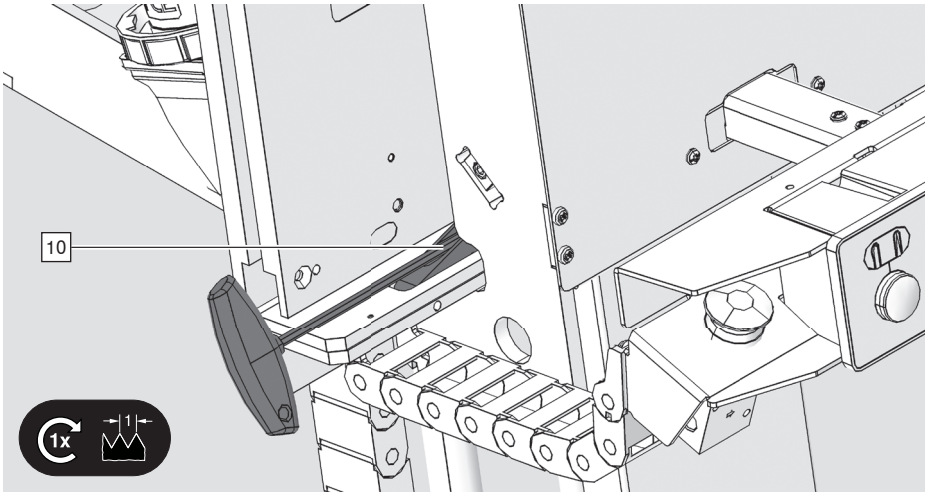

➢ Reglarea opritorului stâng [10]
1 rotație = 1 mm cursă de reglare

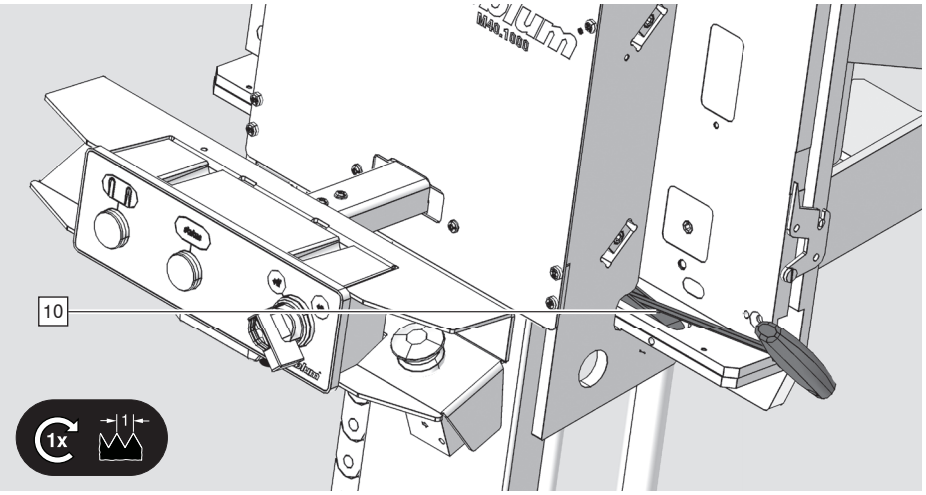

➢ Reglarea opritorului drept [10]
1 rotație = 1 mm cursă de reglare

i INDICAȚIE

- Vă recomandăm să efectuați o frezare pe o piesă de probă.
- În cazul frezării simetrice, recomandăm utilizarea opritorului din dreapta. Piesa de prelucrat este introdusă din partea stângă.

Frezare piesă de prelucrat 27

Reglarea vitezei și a forței de avans

La prelucrarea diferitelor materiale pe bază de lemn, pot fi necesare ajutări ale reglajelor.

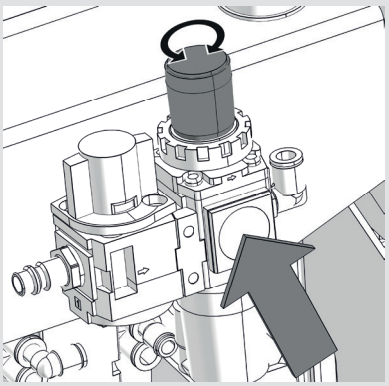

Forța de avans este reglată prin intermediul presiunii de funcționare.

➢ Ridicați mânerul, efectuați reglajul și apăsați mânerul în jos.

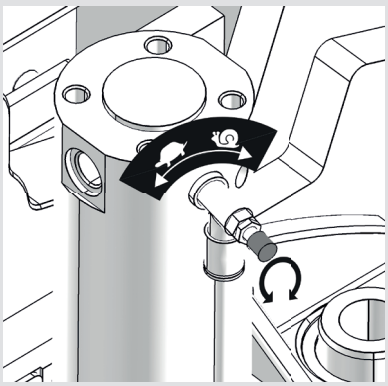

După ce forța de avans a fost redusă, trebuie reglată viteza de avans.

➢ Slăbiți piulița de blocare, efectuați reglajul și strângeți din nou contrapiulița.

Întreținere



AVERTIZARE

Răniri grave prin tăiere.
Nerespectarea normelor poate duce la vătămări corporale.

- ➢ La mașina de prelucrare trebuie să lucreze întotdeauna numai o singură persoană.
- ➢ Statul jos este interzis. Stați în fața mașinii de prelucrare.



AVERTIZARE

Răniri grave prin tăiere.
Nerespectarea normelor poate duce la vătămări corporale.

- ➢ Deconectați neapărat mașina de prelucrare de la rețeaua de curent electric înainte de fiecare curățare și întreținere.
- ➢ Deconectați neapărat mașina de prelucrare de la rețeaua de aer comprimat înainte de fiecare curățare și întreținere.
- ➢ Este interzisă îndepărtarea permanentă a dispozitivelor de protecție și a acoperirilor.
- ➢ Setați comutatorul principal [1] în poziția "OFF".
- ➢ A se asigura împotriva repornirii.
- ➢ Lăsați mașina de prelucrare să se răcească.
- ➢ Folosiți mănuși.

ATENȚIE

- ■ Purtați ochelari de protecție în timpul lucrărilor de curățare.

INDICAȚIE

- ■ Înlocuiți imediat piesele deteriorate.
  Folosiți numai piese de schimb originale de la BLUM.
- ■ Nu utilizați uleiuri sau lubrifianți la curățare.
  Toate ghidajele, rulmenții și lanțul de frezare nu necesită întreținere.
- ■ Nu îndepărtați praful și așchiile cu obiecte cu margini ascuțite sau metalice.
- ■ Recomandăm cârpe din microfibră pentru lucrările de curățare.

INDICAȚIE

- ■ Înainte de începerea lucrului, de schimbare a turelor sau de schimbare a operatorului, trebuie să se efectueze lucrările de întreținere zilnică.
- ■ Pentru manipularea în siguranță a mașinii de prelucrare citiți capitolul Siguranță.

lucrări zilnice de întreținere

INDICAȚIE

- Mașina de prelucrare poate fi ușor murdară în starea în care este livrată. Cauzele sunt testarea și reglarea mașinii de prelucrare.

➢ Înainte de a începe orice lucrare, verificați dacă furtunul de aer comprimat și cablul electric nu sunt deteriorate. Solicitați înlocuirea liniilor deteriorate de către personal specializat autorizat.
➢ Verificați dispozitivele de protecție ale mașinii de prelucrare.
➢ Aspirați praful și așchiile de pe mașina de prelucrare și nu le suflați niciodată cu aer comprimat.
➢ Efectuați o inspecție vizuală a coloanelor de ghidare [S], iar dacă este necesar, ștergeți praful cu o cârpă din microfibră.
➢ Efectuați o inspecție vizuală a riglelor [23], opritoarelor [10], clemelor și ghidajelor, iar dacă este necesar, ștergeți praful cu o cârpă din microfibră.
➢ Piesele defecte pot fi înlocuite numai de către personal autorizat.

lucrări lunare de întreținere

➢ Verificați unitatea de filtrare a aerului [21] pentru reziduuri de apă care se pot acumula în filtrul de aer și goliți-l dacă este necesar.

Service și asistență
Reparații

➢ Pentru service și asistență, vă rugăm să vă adresați unui partener Blum. Puteți găsi partenerii Blum din întreaga lume la: www.blum.com/addresses

Schimbarea lanțului de frezare

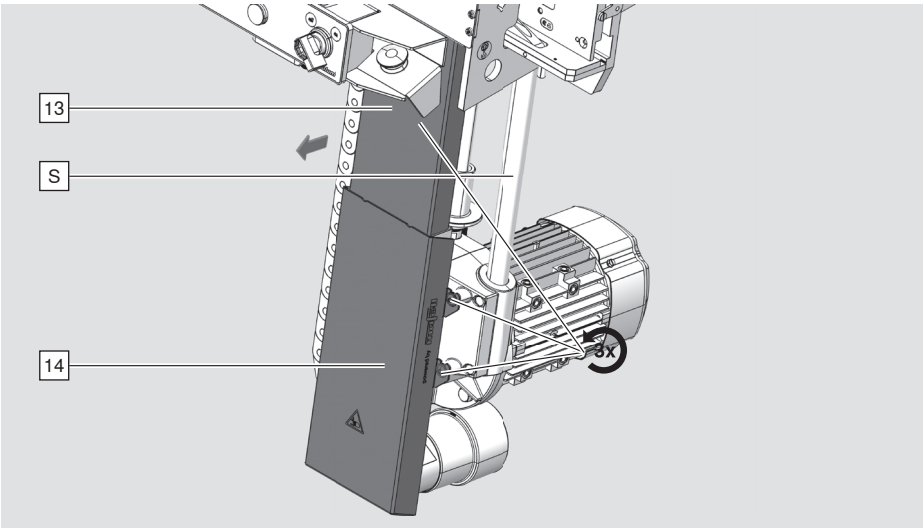

➢ Scoateți capacul de jos [14]
➢ Scoateți capacul de sus [13]

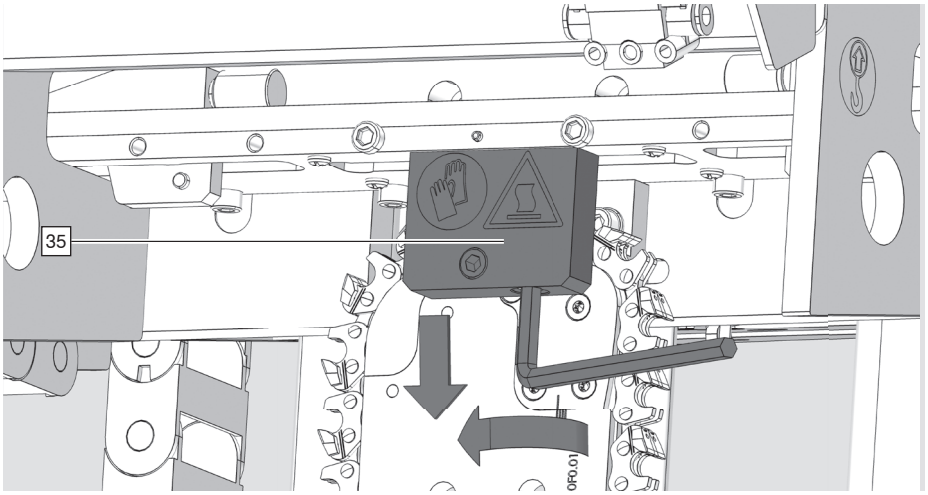

➢ Scoateți blocul de poziționare [35]

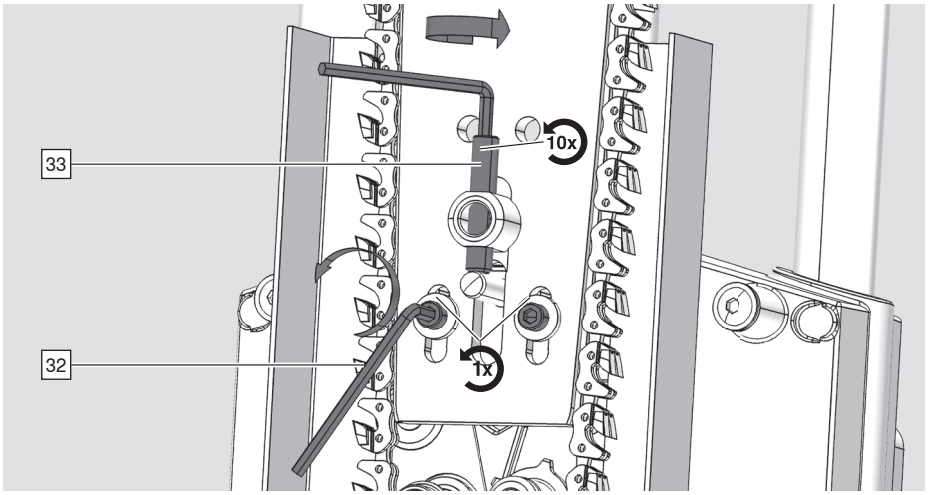

➢ Slăbiți șuruburile în următoarea ordine: [32], [33]

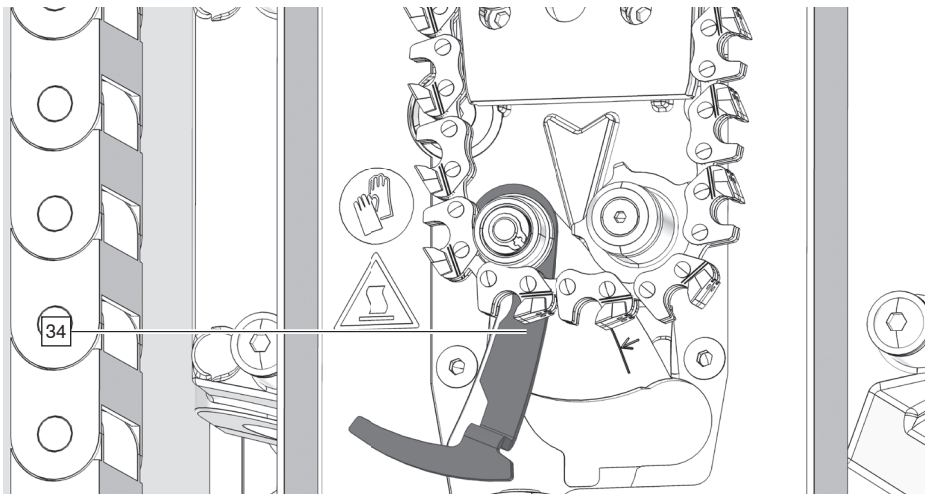

➢ Indicatorul de tensiune a lanțului [34] trebuie să se afle în extrema stângă

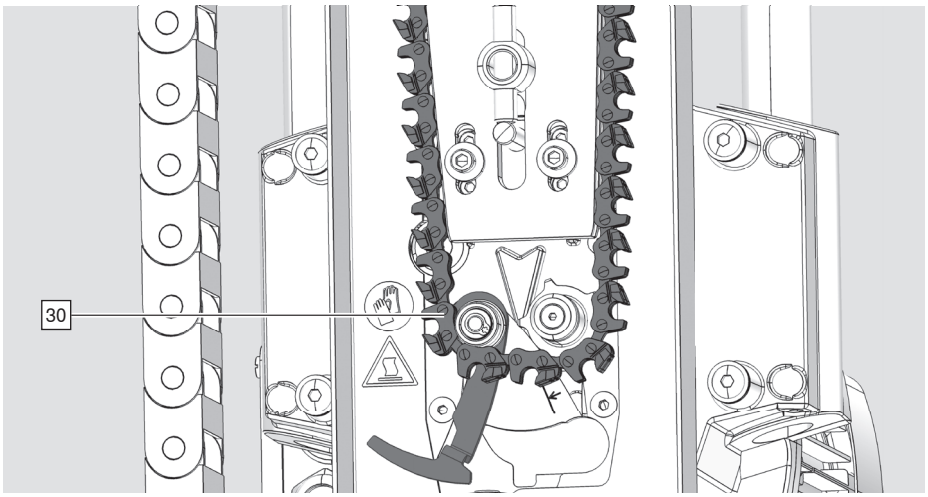

➢ Ridicați cu grijă lanțul de frezare [30] și îndepărtați-l

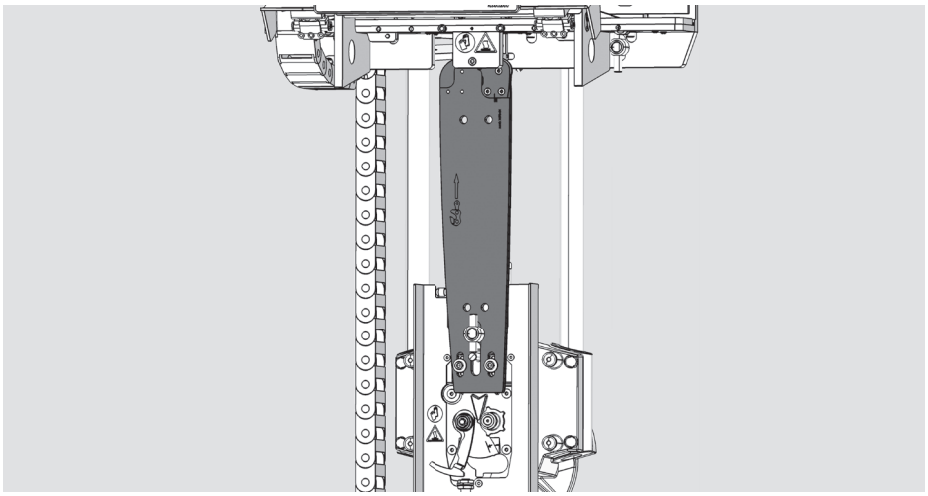

➢ Aspirați praful și așchiile
➢ Verificați dacă rolele de deviere se rotesc ușor
➢ Nu folosiți uleiuri sau lubrifianți

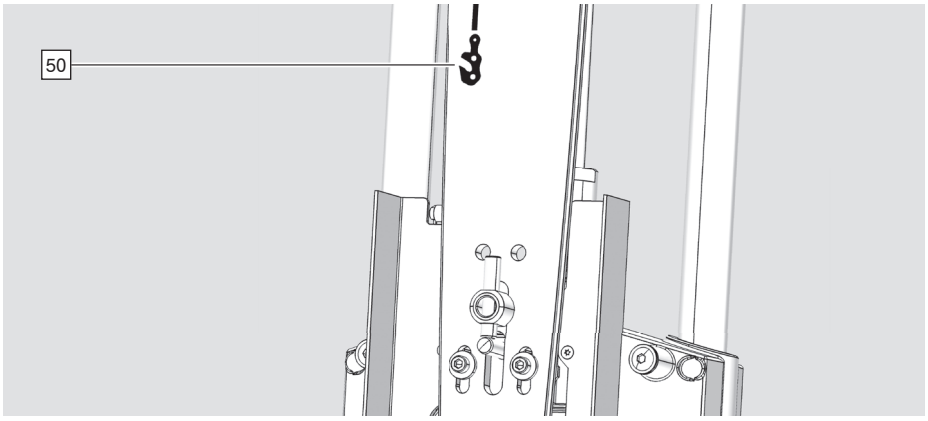

➢ Țineți cont de direcția de deplasare [50] a lanțului de frezare

Întreținere

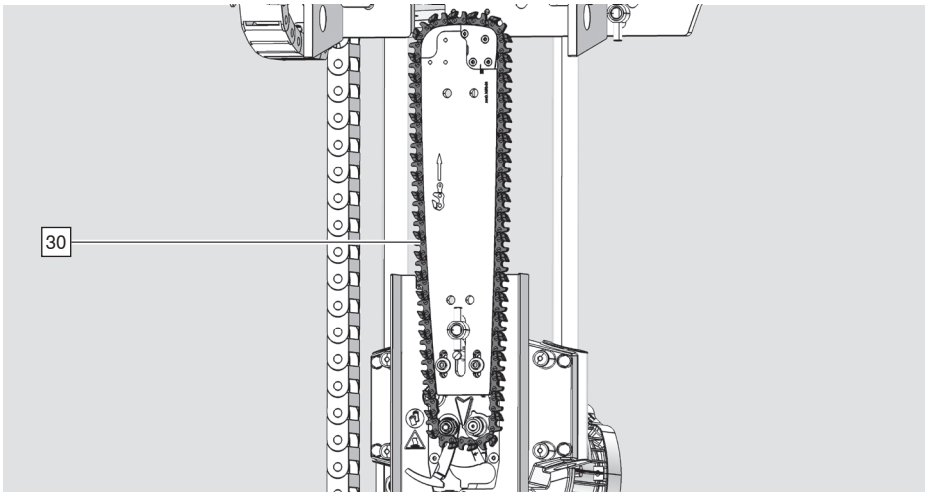

➢ Introduceți cu grijă lanțul de frezare [30]

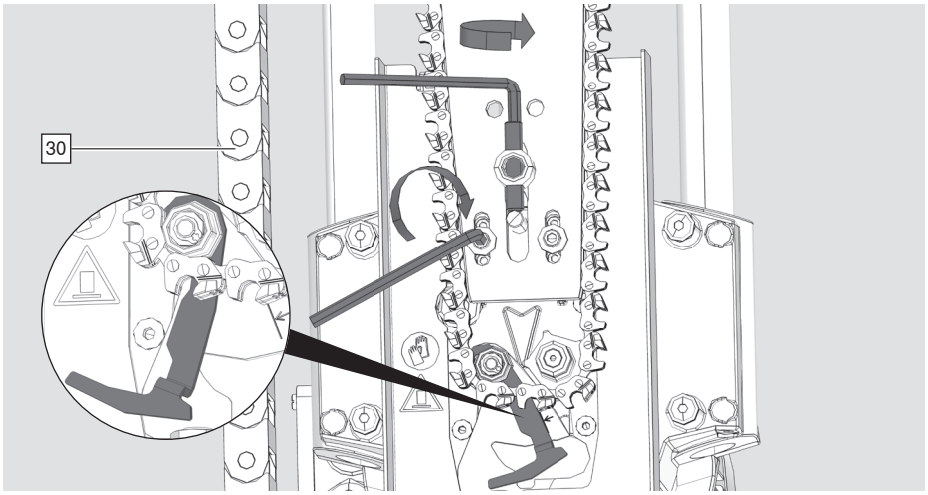

➢ Tensionați lanțul de frezare [30] și fixați-l

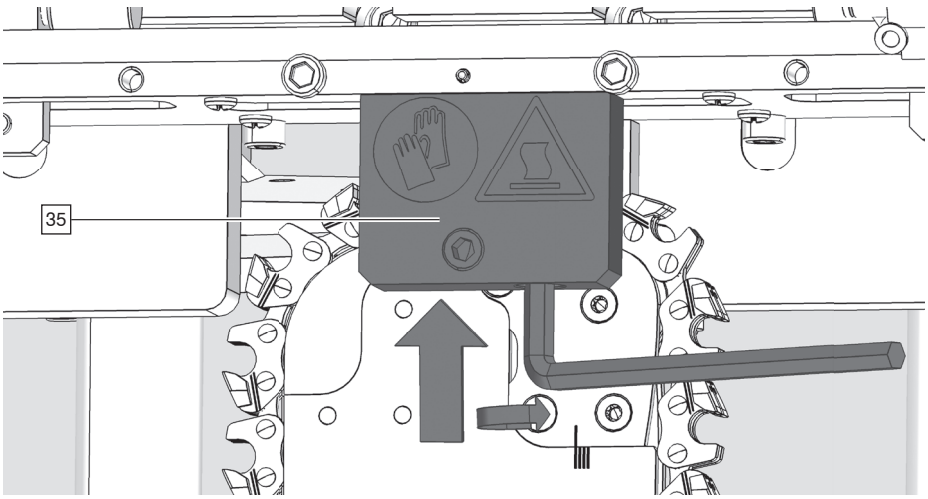

➢ Montați blocul de poziționare [35]

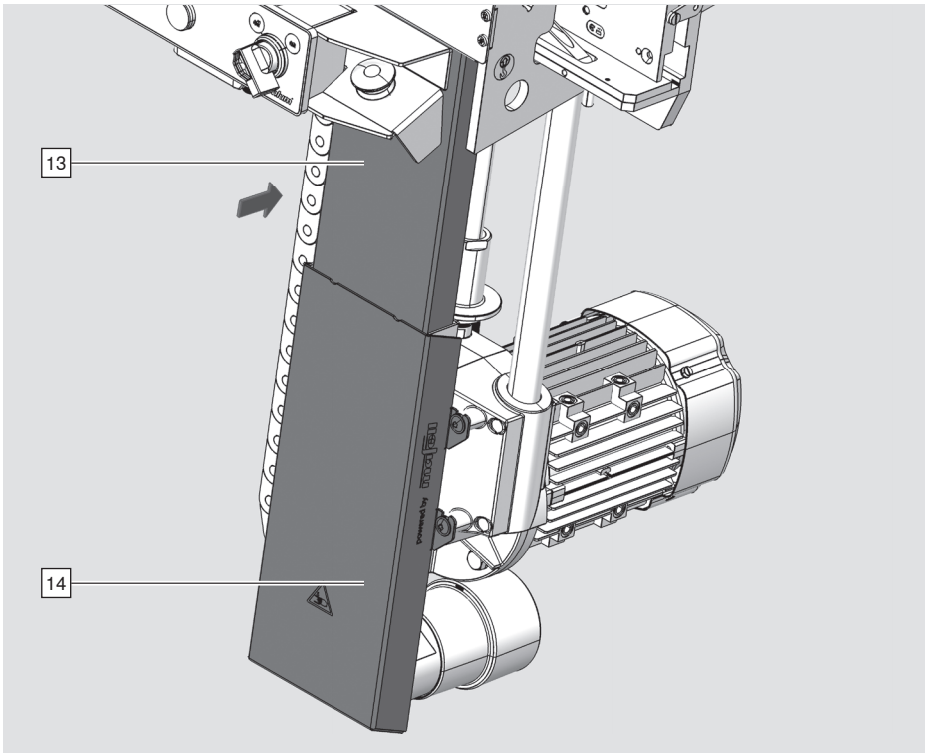

➢ Montați capacul de sus [13]
➢ Montați capacul de jos [14]

i INDICAȚIE

■ Vă recomandăm să efectuați o frezare pe o piesă de probă.

Frezare piesă de prelucrat 27

Eroare la frezare

Funcționare defectuoasă	Cauză posibilă	Remediere
Lanțul de frezare s-a blocat în lemn.	S-a frezat într-un material neindicat pentru prelucrare.	➢ Prelucrați numai piese de lucru stratificate din lemn, PAL sau PAF.
Se formează mult fum la frezare.	Lanțul de frezare [30] este montat incorect.	➢ Înlocuiți lanțul de frezare [30]. Respectați direcția de tăiere.
	Lanțul de frezare [30] este tocit.	➢ Înlocuiți lanțul de frezare [30].
	Lanțul de frezare [30] a fost uns.	➢ Lanțul de frezare nu trebuie [30] uns.

Defecte la piesa de prelucrat

Funcționare defectuoasă	Cauză posibilă	Remediere
Frezările sunt descentrate sau în poziție greșită.	Opritorul [10] nu este reglat corect.	➢ Reglați opritorul [10].
	Așchii între opritor [10] și piesa de prelucrat [W].	➢ Îndepărtați murdăria și așchiile.
	Grosimea plăcii este reglată greșit.	➢ Verificați dacă piesa de prelucrat [W] respectă grosimea admisă a panoului (16 - 25 mm).
	Frezare în poziție greșită.	➢ consultați capitolul Verificare piesă de prelucrat [W].
Adâncimea de frezare nu este atinsă.	Așchii în calea de deplasare.	➢ Îndepărtați așchiile din calea de deplasare.
	Mașina se ciocnește cu un obiect.	➢ Îndepărtați obiectul.
	Lanțul de frezare [30] este tocit.	➢ Înlocuiți lanțul de frezare [30].
Eroare la introducerea feroneriei.	Așchii în gaura frezată.	➢ Îndepărtați așchiile din gaura frezată.
Găurile frezate sunt prea mari, ovale sau ciupite.	Lanțul de frezare este tocit.	➢ Înlocuiți lanțul de frezare [30]. ➢ Verificați tensionarea lanțului de frezare [34].
Piesa de prelucrat este zgâriată.	Masa de lucru [9] este murdară sau deteriorată.	➢ Curățați masa de lucru [9]. ➢ Verificați masa de lucru [9] dacă nu prezintă deteriorări.
	Rigla [23] și opritoarele [10] sunt murdărite.	➢ Curățați rigla [23] și opritoarele [10].

Eroare funcțională la mașina de prelucrare

Funcționare defectuoasă	Cauză posibilă	Remediere
Motorul nu funcționează.	Mașina de prelucrare nu este conectată la rețeaua de aer comprimat.	➢ Conectați mașina de prelucrare la rețeaua de aer comprimat.
	Mașina de prelucrare nu este conectată la rețeaua de curent electric.	➢ Conectați mașina de prelucrare la rețeaua de curent electric.
	Butonul de confirmare [24] nu a fost apăsat.	➢ Apăsați butonul de confirmare [24].
	Siguranța rețelei electrice a cedat.	➢ Activați sau înlocuiți siguranța.
	Siguranțele de la mașină au picat.	➢ Porniți siguranța.
	Mașina de prelucrare este conectată la tensiunea greșită.	➢ Verificați tensiunea rețelei și comparați cu diagrama de conectare. Verificare de către un electrician autorizat.
	Motorul este defect.	➢ Dispuneți înlocuirea motorului de către un electrician autorizat.
Mișcare de ridicare în jos, însă nu și în sus.	Presiune prea puțină.	➢ Verificați setarea regulatorului de presiune al filtrului [21].
	Furtun pneumatic îndoit respectiv deteriorat.	➢ Verificați conductele de aer.
	Butonul de confirmare [24] nu a fost apăsat.	➢ A se vedea „Racordarea la rețeaua de aer comprimat” din capitolul „Punerea în funcțiune”.
Racordul filtrului de aer este neetanș.	Furtunul de aer este neetanș.	➢ Înlocuiți furtunul de aer.
	Unitatea de filtrare a aerului [21] este neetanșă.	➢ Înlocuiți unitatea de filtrare a aerului [21].
Îndepărtarea așchiilor este deficitară.	Aspirația așchiilor nu este pornită. Aspirație insuficientă	➢ Porniți aspirația așchiilor. ➢ Respectați solicitarea pentru aspirare

Date tehnice

Clima ambientală

Transport / Depozitare: de la -30 până la 70°C
Funcționare: de la 0 până la 50°C
umiditate relativă (funcționare): 5 - 93 % fără condensare
Altitudine față de nivelul mării: max. 2000 m

Dimensiuni / Greutate

Înălțime: 1530 mm
Lățime: 550 mm
Adâncime: 770 mm
Greutate: 99 kg

Energie electrică

Tensiune: 3P/N/PE AC 400 V
Putere: 2,6 kW
Siguranță preliminară: 16 A
Ștecăr: Ștecher CEE, 5 poli, 16A, 400V

Energie pneumatică

Presiune aer: 5 - 7 bar
Consum aer: 1,5 litri pe ciclu

Aspirare

Presiune negativă: 250 - 350 mbar
Debit volumic: 1400 m^3/h
Viteza aerului: min. 20 m/sec
Model: TRGS 553

Sunet

Nivelul de presiune acustică de emisie ponderat A: 95,1 dB(A)
Incertitudine de măsurare: +/- 4 dB(A)

Piesă de prelucrat

Adâncime corp: min. 290 mm până la max. 700 mm
Înălțime corp: 200 până la 600 mm
În cazul înălțimilor de corp de peste 600 mm, este necesar să se utilizeze prelungirea.
Grosimea plăcii: 16 - 25 mm
Materialie[1]: PAL, MDF, lemn masiv

[1] Mașina, inclusiv lanțul, este concepută pentru materiale standard sub formă de plăci (PAL, MDF, lemn masiv). Prelucrarea altor materiale (de exemplu, plăci aglomerate rezistente la apă sau MDF, placaje, lemn de esență tare) poate reduce semnificativ durata de viață a lanțului. Se recomandă întotdeauna efectuarea unor teste de frezare.

Plăcuță de identificare

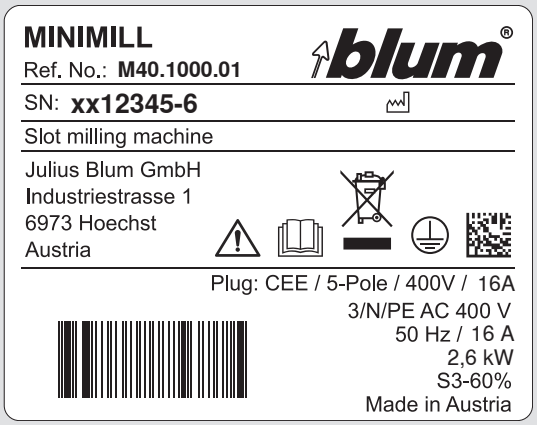

Imagine simbol

Tipul aparatului: mașină de frezare

Declarație de conformitate UE simplificată pentru M40.1000.01

Prin prezenta, Julius Blum GmbH declară că tipul de mașină M40.1000.01 este conform cu Directiva 2006/42/CE, 2014/30/UE și 2011/65/UE. Întregul text al declarației de conformitate UE este disponibil la următoarea adresă de internet: www.blum.com/compliance

Eliminarea ajutoarelor de prelucrare electrice



Ajutoarele de prelucrare electrice nu trebuie aruncate împreună cu gunoiul menajer la sfârșitul duratei lor de viață. Trebuie să vă interesați în acest sens la administrația dumneavoastră locală. Ajutoarele de prelucrare electrice de la Blum îndeplinesc cerințele Directivei 2012/19/UE - Directiva WEEE.

Prin colectarea separată a aparatelor electrice și electronice se facilitează refolosirea și reciclarea materialelor, resp. alte forme de reciclare de la aparate vechi. Efectele negative asupra mediului și sănătății cauzate de substanțele periculoase posibil conținute în aparate trebuie evitate în acest caz prin eliminarea ecologică.

Ajutoarele de prelucrare electrice pot fi returnate producătorului pentru reciclare la sfârșitul duratei lor de utilizare sau de viață sau, dacă acest lucru are sens din punct de vedere ecologic, acestea pot fi reciclate sau reparate.
Găsiți alte informații la următorul link:
www.blum.com/recycling

Acumulator de energie:

Mașina de prelucrare nu dispune de acumulatori de energie electrică și pneumatică.

Schema electrică:

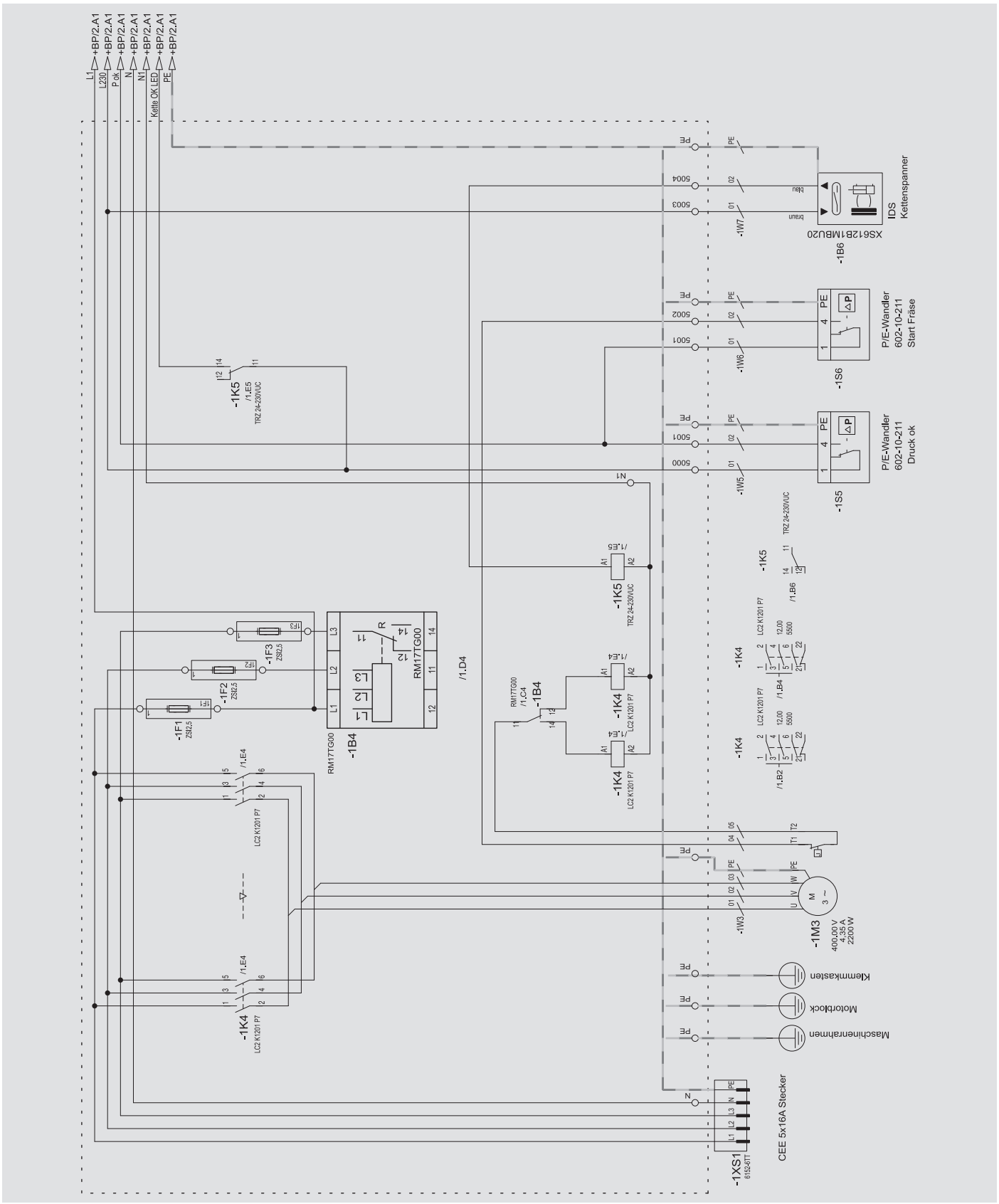

Schema electrică:

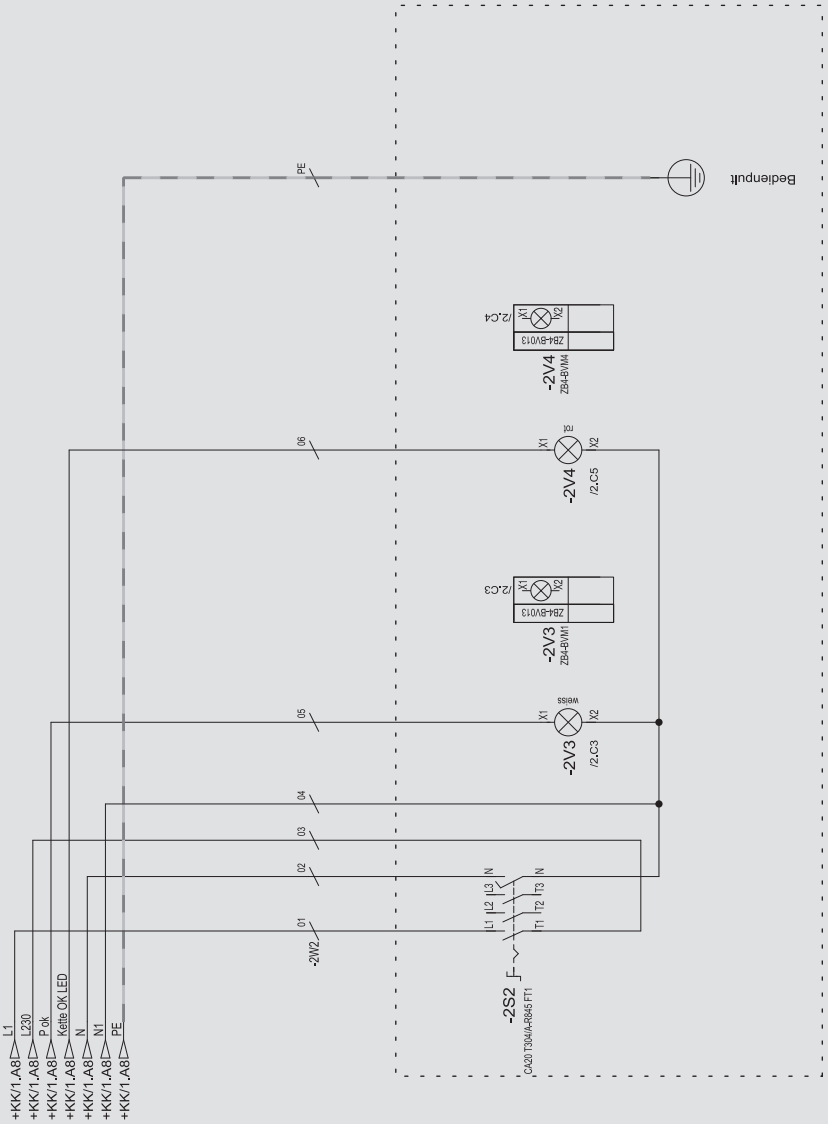

Schema pneumatică:

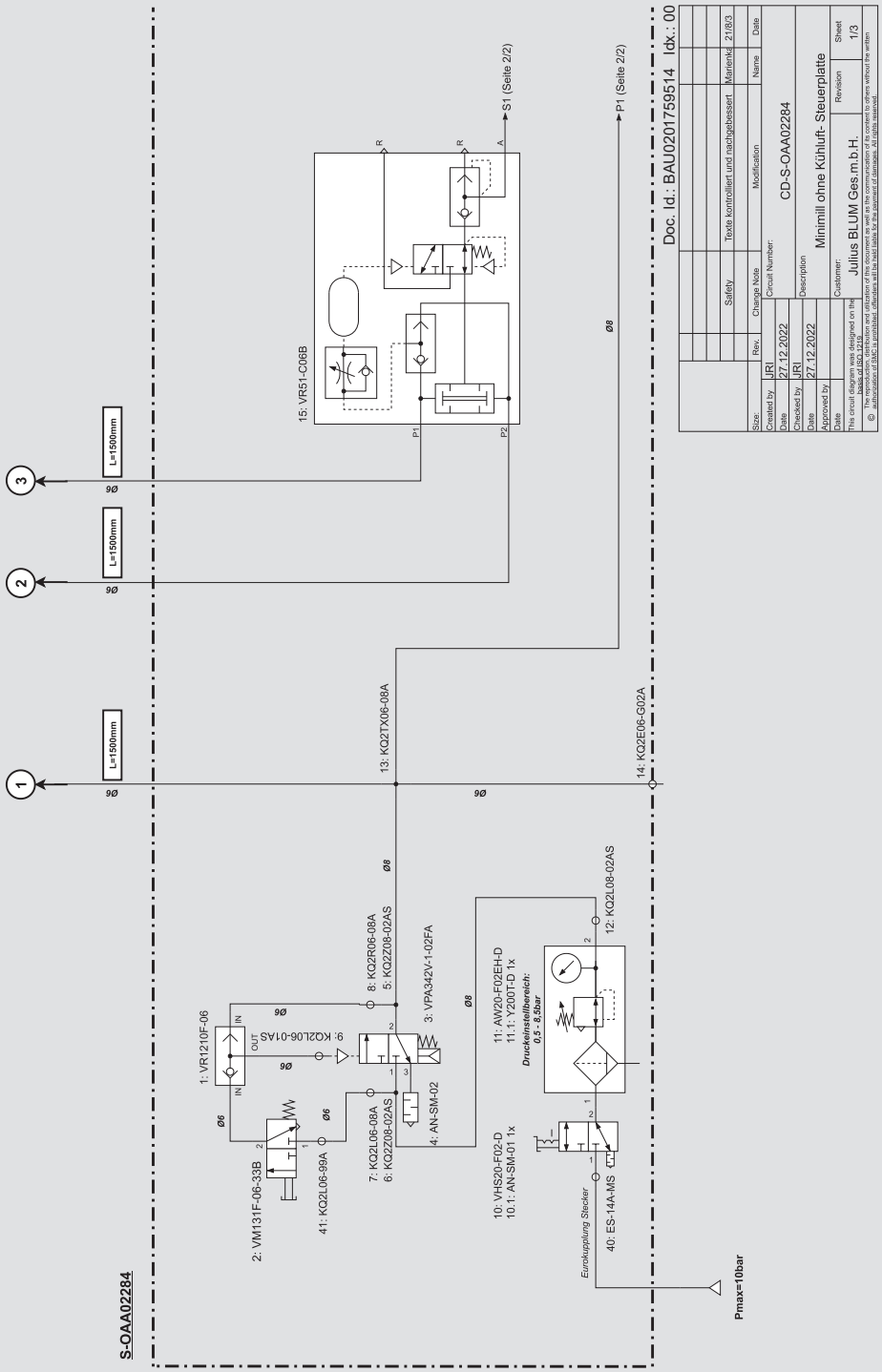

Schema pneumatică:

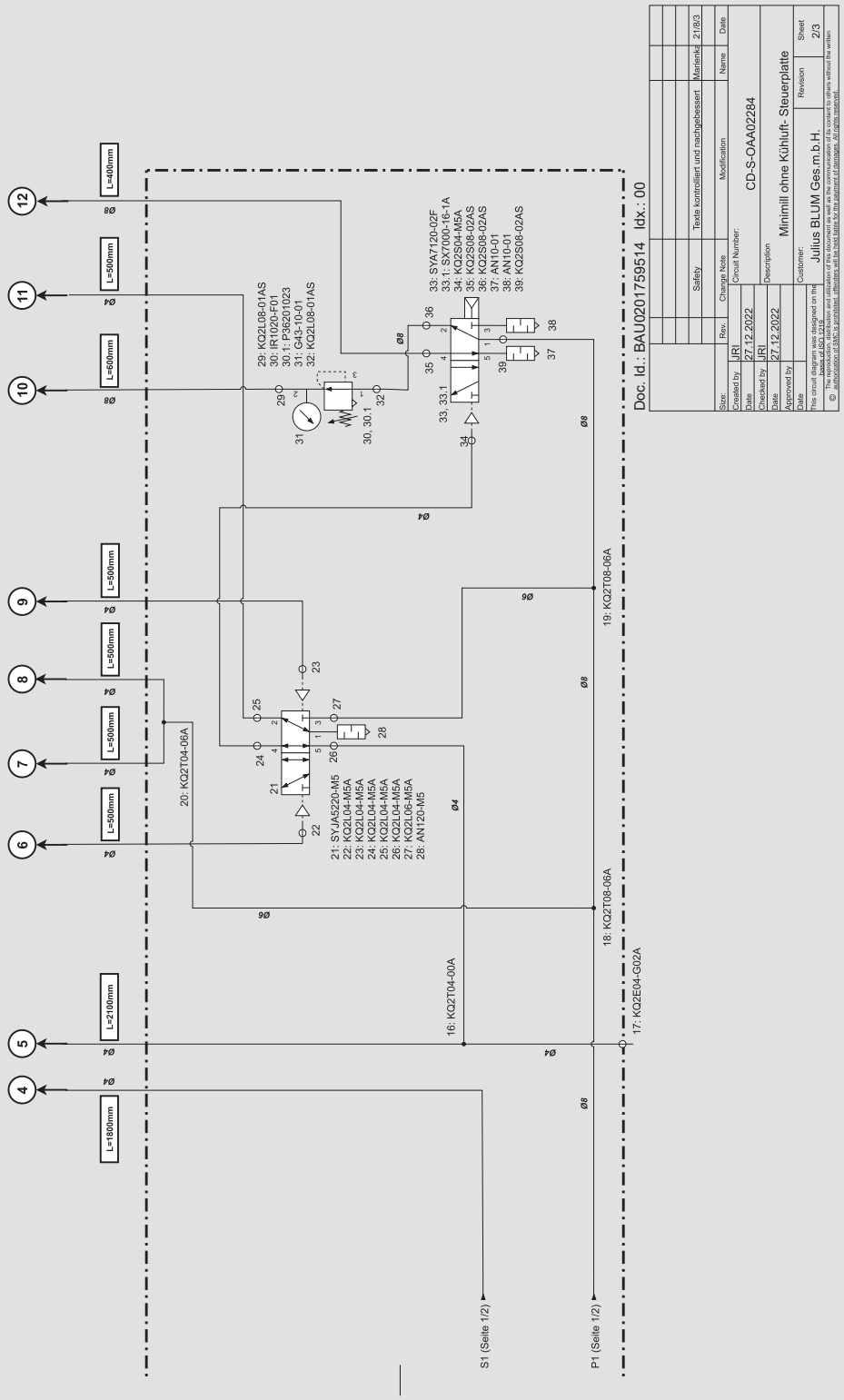

Schema pneumatică:

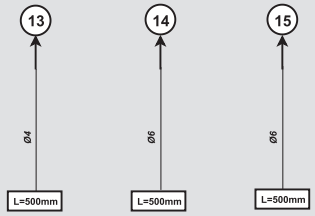

Schlauchzuschnitt- Tabelle Minimill ohne Kühlluft					
Pos.	Artikel	Zuschnitt [mm]	Stk.	Bemerkung	
				eingesteckt bei Steuerplatte	lose beigelegt
1	TU0604B-100	1500	1	X	
2	TU0604B-100	1500	1	X	
3	TU0604B-100	1500	1	X	
4	TU0425B-100	1800	1	X	
5	TU0425B-100	2100	1	X	
6	TU0425B-100	500	1	X	
7	TU0425B-100	500	1	X	
8	TU0425B-100	500	1	X	
9	TU0425B-100	500	1	X	
10	TU0805B-100	600	1	X	
11	TU0425B-100	500	1	X	
12	TU0805B-100	400	1	X	
13	TU0425B-100	500	1		X
14	TU0604B-100	500	1		X
15	TU0604B-100	500	1		X

Doc. Id.: BAU0201759514 Idx.: 00

		Safety	Texte kontrolliert und nachgebessert	Marienka	21/8/3
Size:	Rev.	Change Note	Modification	Name	Date

Created by	JRI	Circuit Number: CD-S-OAA02284		
Date	27.12.2022			
Checked by	JRI	Description Minimill ohne Kühluft- Steuerplatte		
Date	27.12.2022			
Approved by				
Date		Customer: Julius BLUM Ges.m.b.H.	Revision	Sheet 3/3
This circuit diagram was designed on the basis of ISO 1219				

© The reproduction, distribution and utilization of this document as well as the communication of its content to others without the written authorization of SMC is prohibited, offenders will be held liable for the payment of damages. All rights reserved.

Schema pneumatică:

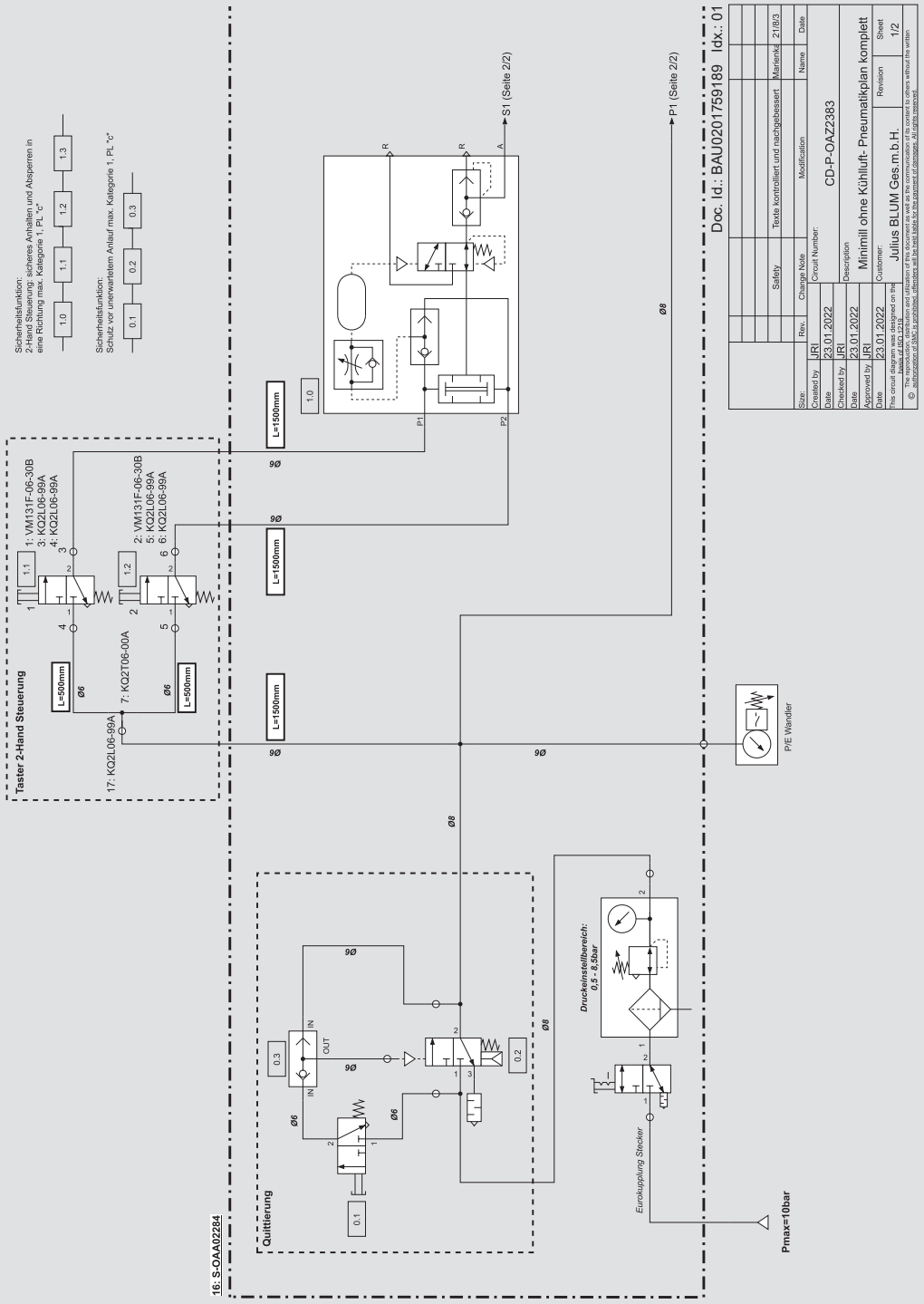

Schema pneumatică:

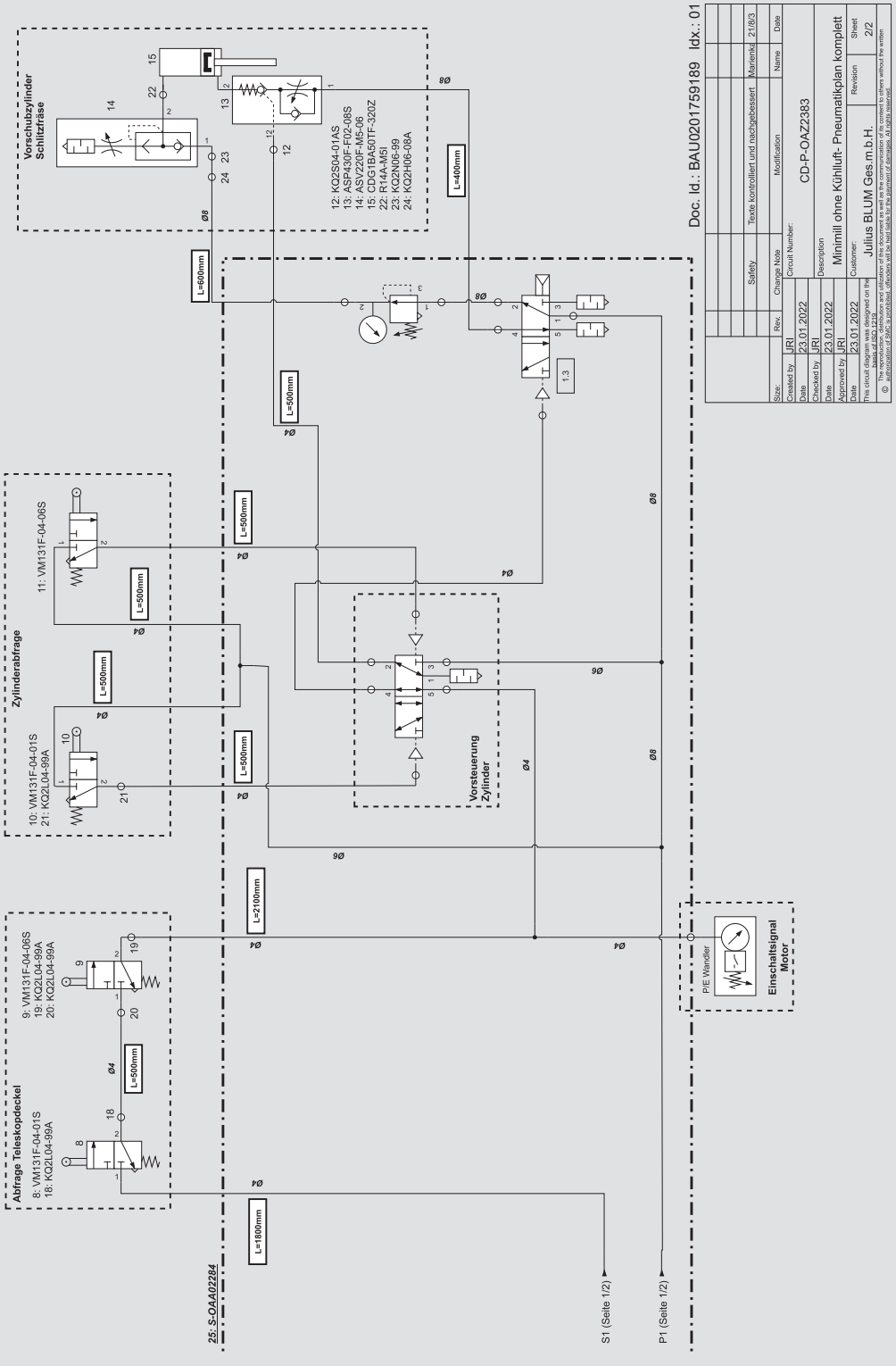

Notițe

Puteți găsi partenerii Blum din întreaga lume la:
www.blum.com/addresses

BAU2524553033 · INX: 01 · IDNR: 00000000 · BA-195/1RO M40.1000.01 · 10.26 · © Copyright by Blum

ISO 9001 Certified Quality System

ISO 14001 Certified Environmental System

ISO 50001 Certified Energy System

blum®