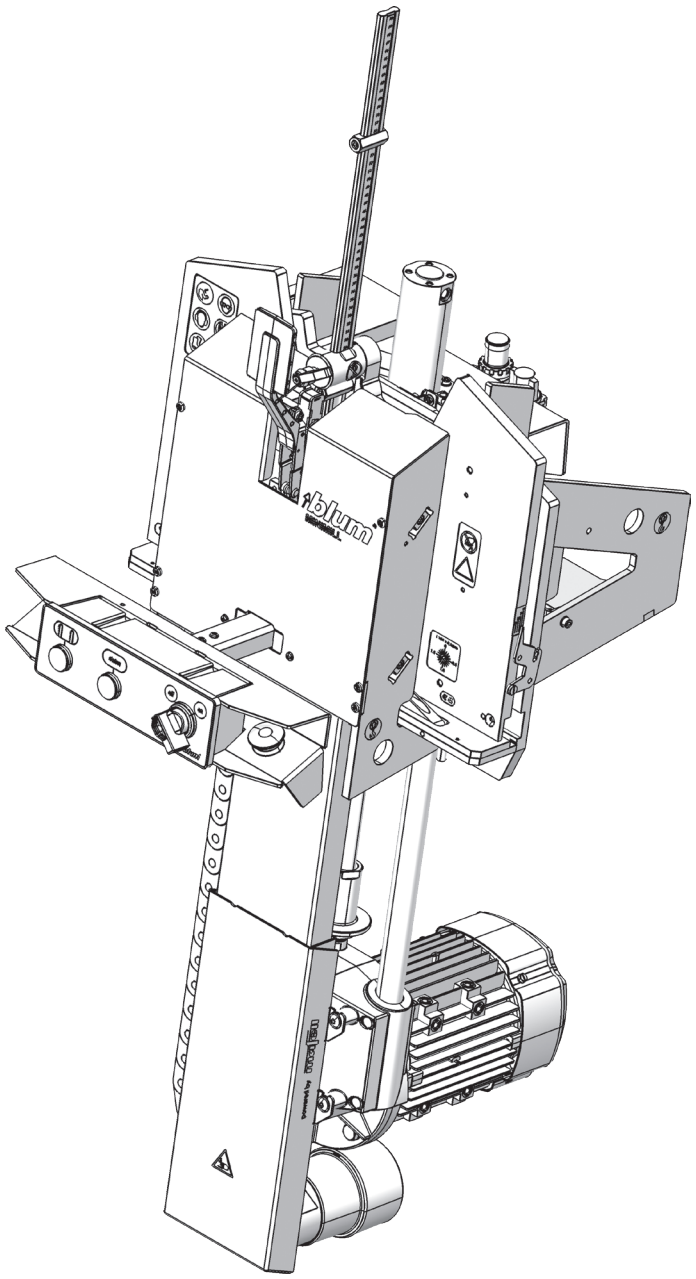



A feldolgozógépet csak akkor üzemeltesse, ha a használati utasítást teljesen elolvasta és megértette. A feldolgozógépet csak megfelelően képzett és felhatalmazott személyzet üzemeltetheti.
A használati útmutatónak mindig elérhetőnek kell lennie.

MINIMILL

Biztonsági, beállítási és használati útmutató

www.blum.com

Tartalomjegyzék

4 Biztonság
- **4** Rendeltetésszerű használat
- **5** Veszélyességi fokozatok
- **6** Biztonsági tudnivalók
- **7** Figyelmeztető táblák

10 Orientációs ábrák

15 A kezelő- és vezérlőelemek magyarázata

17 Megemelés és üzembe helyezés

23 A feldolgozás áttekintése

24 Beállítás

26 A munkadarab marása

28 A munkadarab ellenőrzése

29 A beállítások utánállítása

38 Karbantartás

44 Mit tegyünk, ha...?

46 Kiegészítő információk
- **46** Műszaki adatok
- **47** CE-nyilatkozat
- **48** Kapcsolási rajz
- **50** Pneumatikus ábra

55 Jegyzetek

Biztonság

Használat

➢ A feldolgozógép használatba vétele előtt olvassa el a használati útmutatót és a biztonsági utasítást!
➢ A leírt alkatrészek egyszerű azonosításához javasoljuk a géprajz használatát.

Biztonsági alapelv

A feldolgozógép megfelel az ez időben érvényes biztonságtechnikai előírásoknak. Ennek ellenére maradnak bizonyos kockázatok a használati utasítás figyelmen kívül hagyása esetén.

Fennmaradó kockázat az EN ISO 12100:2010 szerint

- A feldolgozógép fel van szerelve minden szükséges óvintézkedéssel.
- A kezelő számára fennmaradó kockázatok állnak fenn, különösen a védőberendezések eltávolítása és a vezérlőelemek meghibásodása esetén.
- A további fennmaradó kockázatokra a figyelmeztető táblák és a biztonsági utasítások hívják fel a figyelmet. Ezért fontos a biztonsági utasítások betartása.

Rendeltetésszerű használat

A feldolgozógép kizárólag korpuszoldalfalak megmunkálására szolgál, a Blum AVENTOS HKi vasalat esetén. A feldolgozógép csak az alábbi feltételekkel használható:

- A feldolgozógépet csak teljeskörűen képzett szakemberek kezelhetik.
- A megmunkáló gép csak ipari vagy üzemi felhasználásra alkalmazható.
- Felállítási hely száraz, zárt térben.
- A feldolgozógép hálózati csatlakozóval van ellátva.
- Csak a Blum eredeti szerszámait és pótalkatrészeit szabad használni.
- Bevont, fényvisszaverő anyagok használata tilos.
- A feldolgozógép előrelátható rendeltetése a marás forgácslapból, MDF-ből vagy tömörfából készült munkadarabban.
- A feldolgozógép csak bekapcsolt, működő elszívással működtethető.
- A feldolgozógépet nem szabad munkadarab nélkül üzemeltetni.

Felelősségi területek

Az üzemeltető

- biztosítja, hogy csak megfelelően képzett személyzet kezeli és tartja karban a feldolgozógépet, amely elolvasta és megértette a használati útmutatót és különösen a „Biztonság” c. fejezetet.
- felel a feldolgozógép biztonságtechnikai állapotáért.
- haladéktalanul üzemen kívül helyezi a feldolgozógépet, ha olyan hibák lépnek fel, amelyek korlátozzák a biztonságot.

Veszélyességi fokozatok

⚠ FIGYELMEZTETÉS

- A FIGYELMEZTETÉS-jelzés olyan veszélyt jelez, melynek figyelmen kívül hagyása súlyos sérüléshez vezet.

⚠ VIGYÁZAT

- A VIGYÁZAT-jelzés olyan veszélyt jelez, melynek figyelmen kívül hagyása sérüléshez vezet.

i FIGYELEM

- Ez a FIGYELMEZTETŐ-jelzés olyan fontos jelzésekre utal amire feltétlenül ügyelnie kell.

Biztonsági tudnivalók



⚠ FIGYELMEZTETÉS

Súlyos vágási sérülések.
A figyelmen kívül hagyás személyi sérülésekhez vezethet.

➢ Tisztítás és karbantartás előtt feltétlenül válassza le a feldolgozó gépet az áramellátásról és a sűrített levegő hálózatról.



⚠ FIGYELMEZTETÉS

Súlyos égési sérülések.
A figyelmen kívül hagyás személyi sérülésekhez vezethet.

➢ Minden beállítási munka, tisztítás és karbantartás előtt a feldolgozógépet hagyja lehűlni.

Biztonság

Használat

- A feldolgozógép egy személy által történő üzemeltetésre készült.
- A feldolgozógép csak állva kezelhető, ülve nem.

Felállítás

- Ügyeljen a megfelelő világításra.
- A feldolgozógép nem alkalmas kültéri környezetben való üzemeltetésre.
- A feldolgozógép hálózati csatlakozóval van ellátva.

Védőberendezések

- Ne hajtson végre módosításokat a feldolgozógépen.
- A védőberendezéseket nem szabad eltávolítani vagy használhatatlanná tenni.
- Minden munkakezdés, műszakváltás, személyzetváltás előtt győződjön meg a védőberendezések és a gépalkatrészek működőképességéről.
  A sérült alkatrészeket Blum eredeti alkatrészekre cserélje.
- A fedelek vagy burkolat eltávolítása előtt válassza le a feldolgozógépet a sűrített levegős hálózatról és az áramellátásról.

Szerszámok / tartozékok

- Saját biztonsága érdekében csak olyan tartozékokat és kiegészítő eszközöket használjon, amit a használati útmutató vagy a BLUM katalógus javasol.
- A maróláncot nem szabad beolajozni.

Energiaellátás

- Csak olajmentes sűrített levegőt szabad használni.
- A szabályozott levegőnyomás 5-7 bar legyen.
- A gépalkatrészek nyomás alatt állhatnak akkor is, ha a feldolgozógép nem üzemel.

Javítás és karbantartás

- Kérdések esetén minden Blum-szervizállomás rendelkezésére áll.
- Minden munkavégzés előtt ellenőrizze a sűrített levegős hálózat és pneumatikus tömlők épségét.
- A javításokat csak arra felhatalmazott szakszemélyzet hajthatja végre.
- A sérült alkatrészeket Blum eredeti alkatrészekre cserélje.

Egyéni védőfelszerelés

- A nemzetközi határozatokat, munkajog, balesetvédelmi és ártalmatlanítási irányelveket feltétlenül figyelembe kell venni.
- Viseljen védőszemüveget.
- Viseljen hallásvédőt.
- Viseljen megfelelő védőruházatot.
- Viseljen munkavédelmi cipőt!
- A lánc kezeléséhez viseljen kesztyűt.

Figyelmeztető táblák



A feldolgozógépnek a sűrített levegős és elektromos hálózatra csatlakoztatása előtt győződjön meg arról, hogy MINDEN biztonsági utasítást, figyelmeztető táblát és a használati útmutatót megértette.

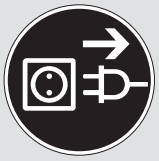



A feldolgozógépet feltétlenül válassza le a sűrített levegős és elektromos hálózatról a burkolat eltávolítása és minden tisztítás és karbantartás előtt.



Az illetéktelen személyeket tartsa távol a feldolgozógéptől. Mindig csak **1** ember dolgozhat a feldolgozógépen.



A feldolgozógép csak állva kezelhető, ülve nem.



Itt ne emelje meg.



Vigyázat: vágási sérülés veszélye



Munkavégzés közben mindig viseljen védőszemüveget.



Munkavégzés közben mindig viseljen megfelelő hallásvédőt.



Viseljen kesztyűt!



Viseljen munkavédelmi cipőt!



Itt emelje meg!



Vigyázat: zúzódásveszély!



Vigyázat feszültség - áramütésveszély.



Forró felület - égési sérülések veszélye.



Ne nyúljon a nyílásba.

A figyelmeztető táblák és a veszélyzónák pozíciója

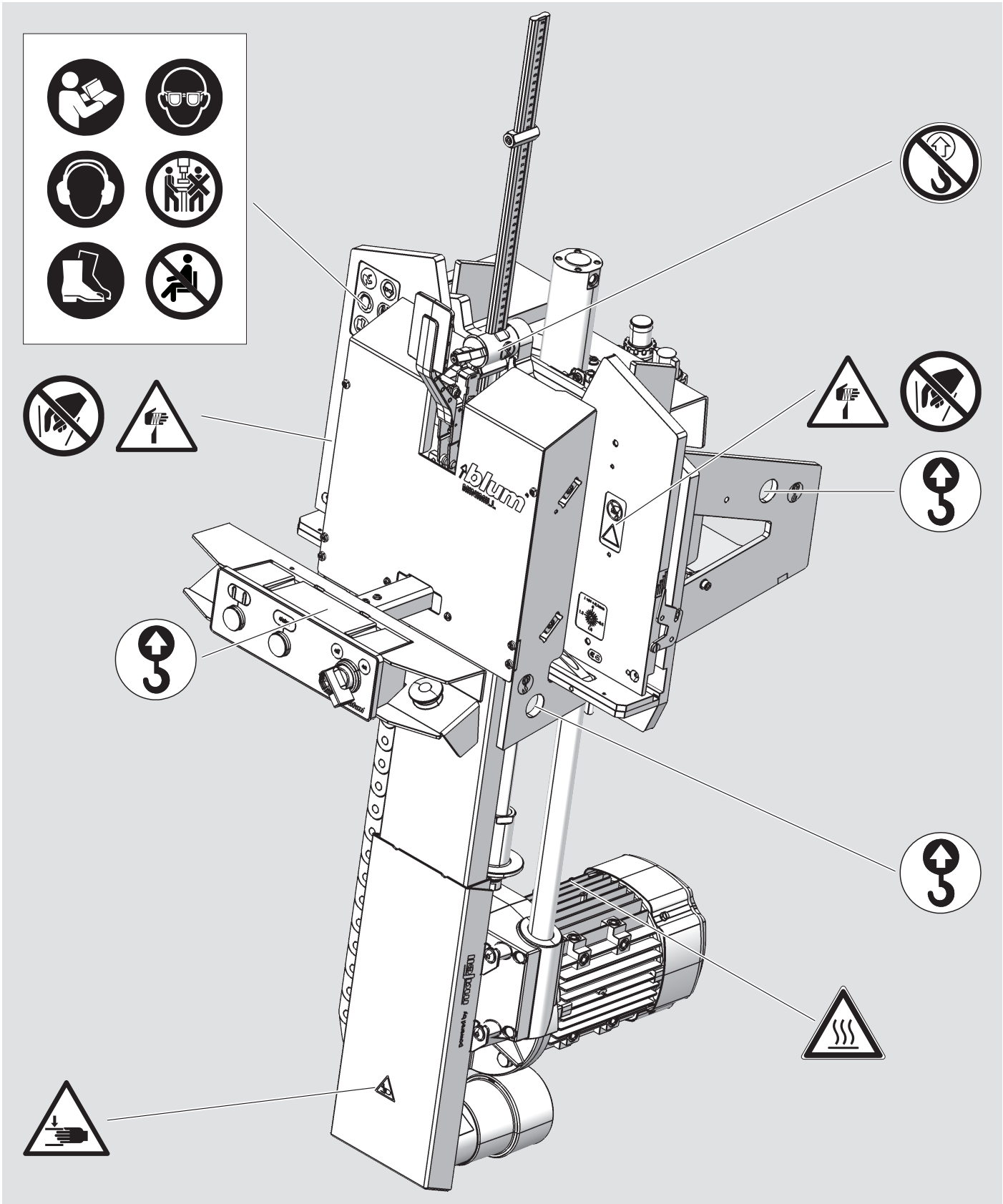

A típustáblák helyzete [A]

Készüléktípus: marógép

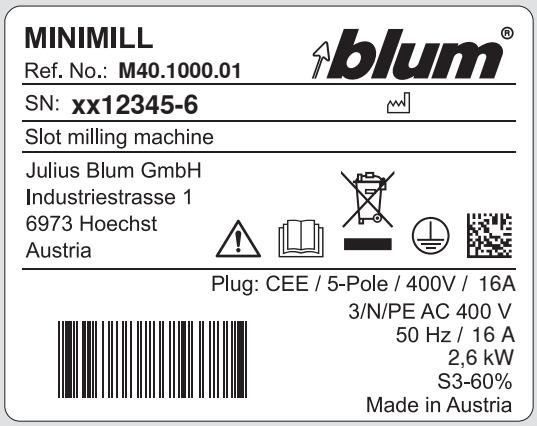

Szimbólikus kép

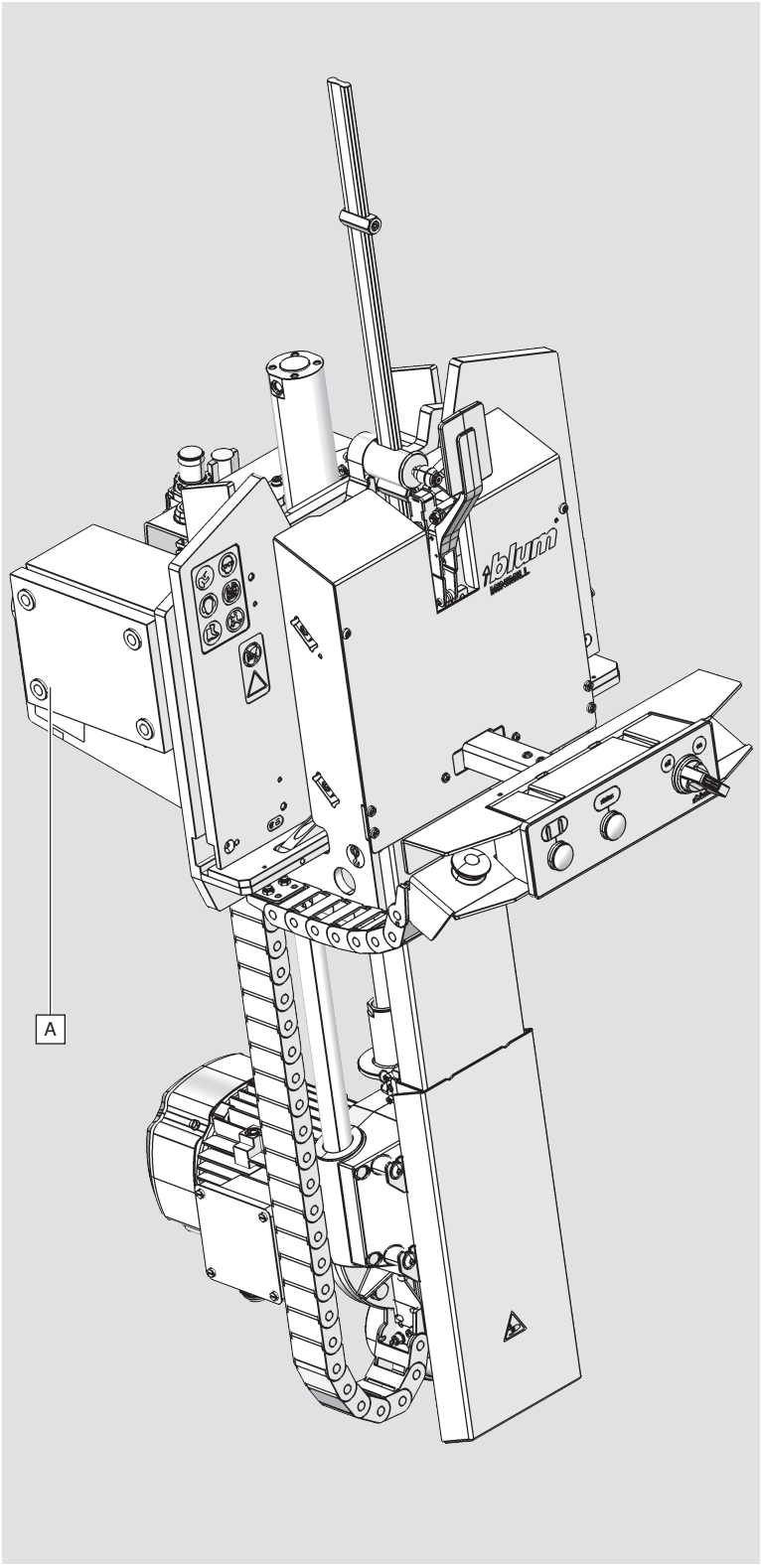

Orientációs ábrák

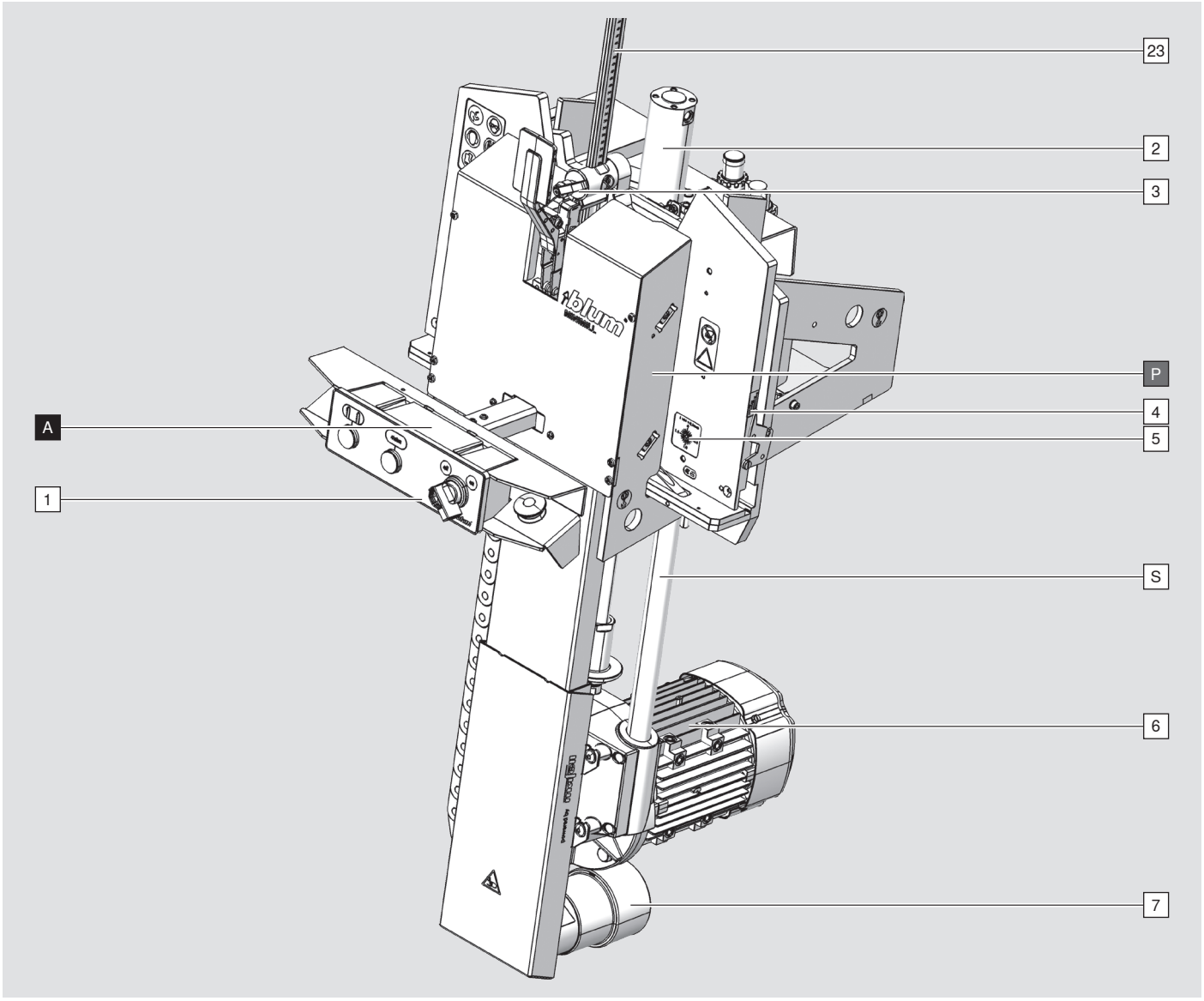

1 Főkapcsoló
2 Henger
3 Leszorító beállítás korpuszmélység
4 Lapvastagság megjelenítése
5 Lapvastagság beállítása
6 Motor
7 Elszívás
23 Vonalzó
A Kezelőtábla
P A gép súlypontja
S Vezetőoszlop

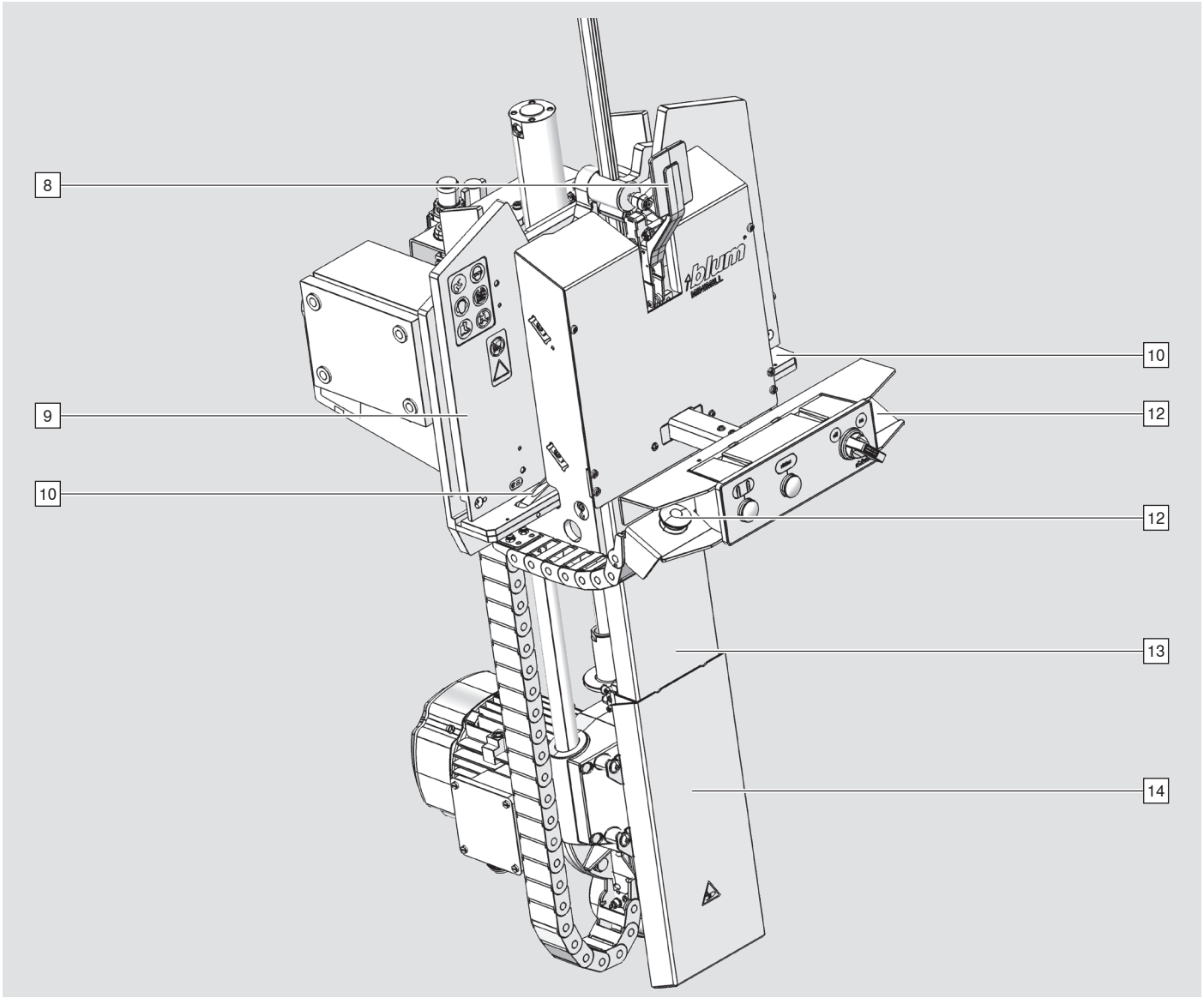

8 Befogókar
9 Munkaasztal
10 Ütköző
12 Kétkezes kioldás
13 Felső borítás
14 Alsó borítás

Orientációs ábrák

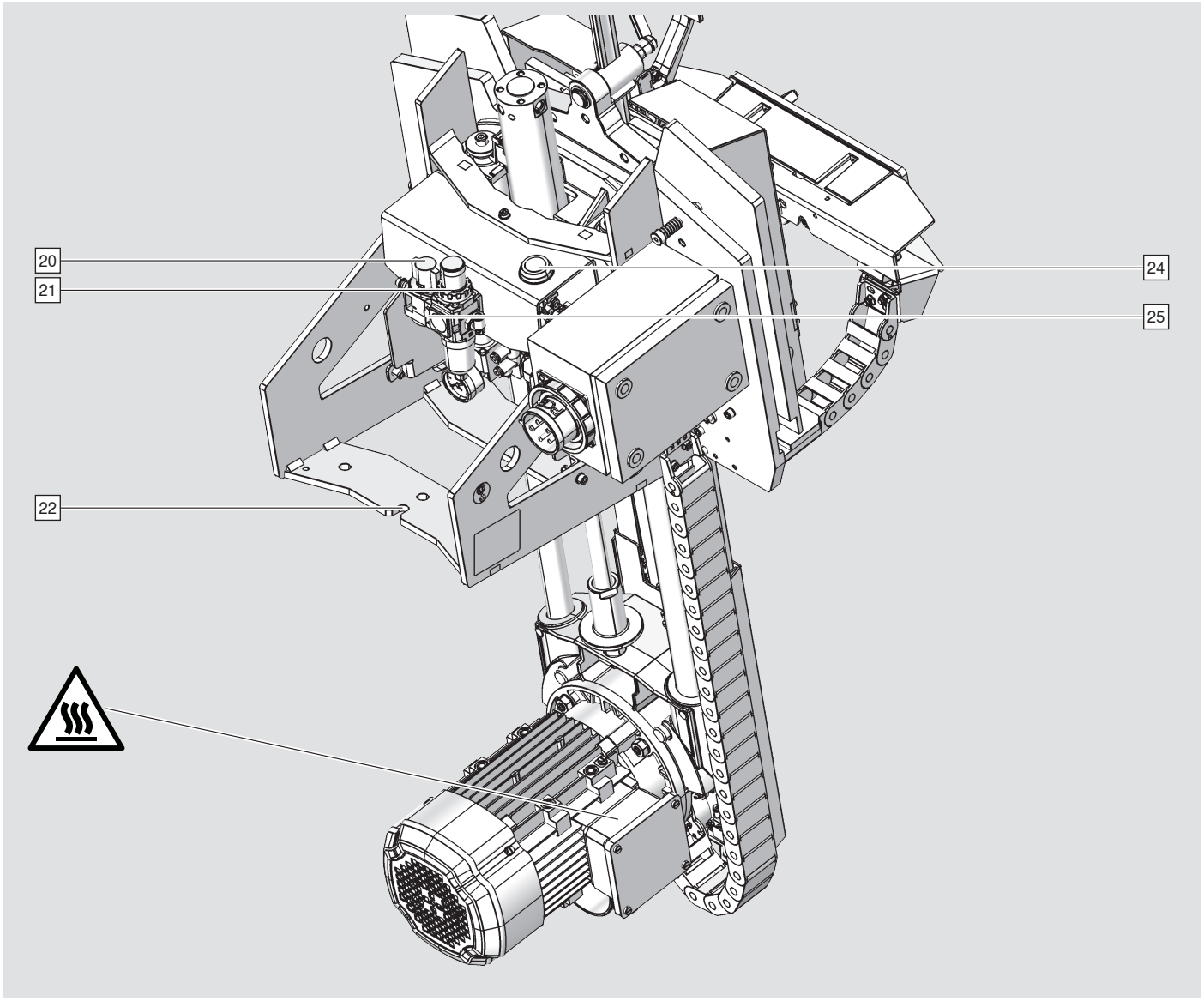

20 Elzárócsap
21 Szűrőnyomásszabályzó
22 Aljzat
24 Nyugtázó gomb
25 Manométer

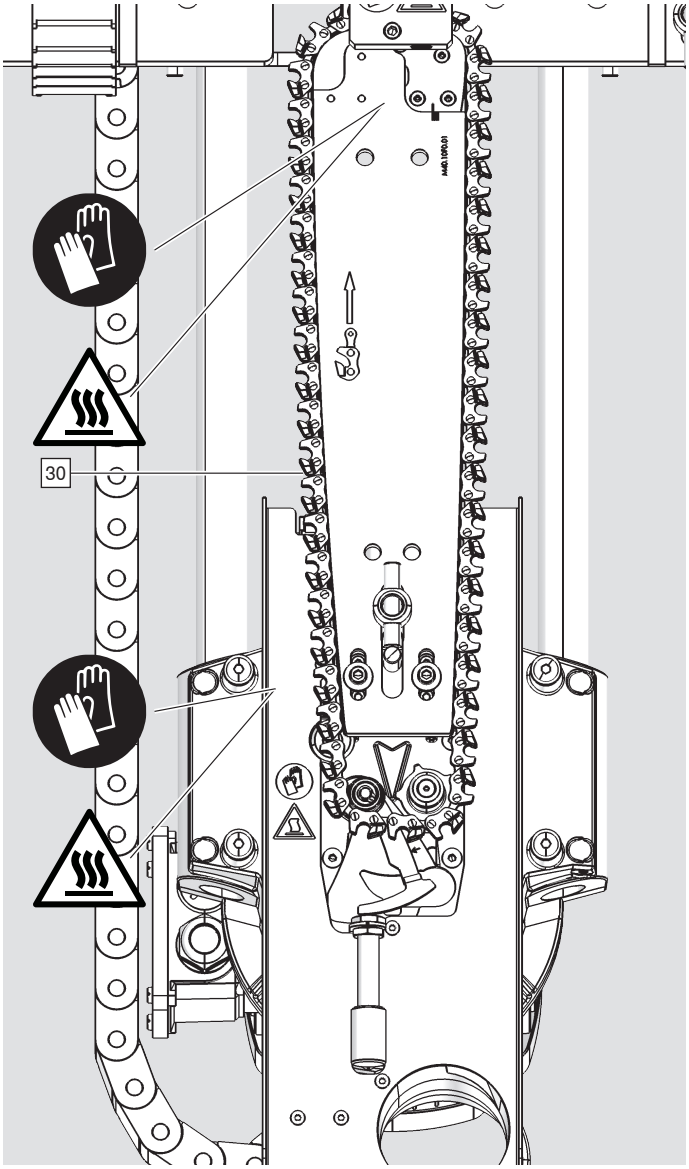

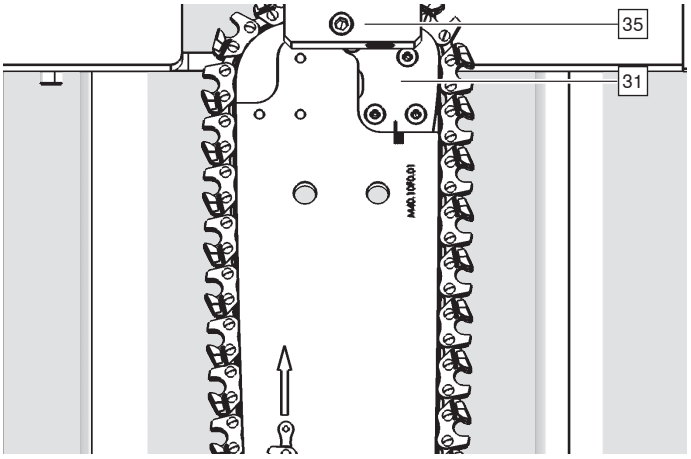

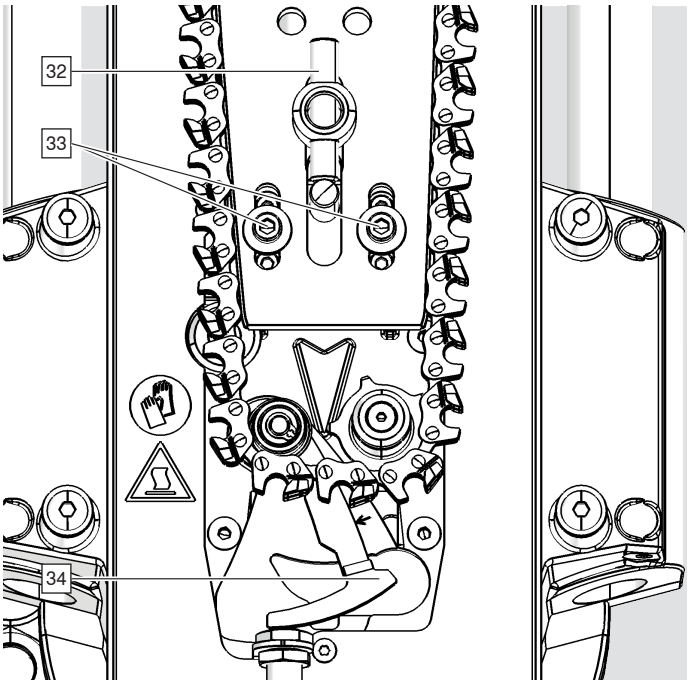

30 Marólánc
31 Pofa
32 Láncfeszítő csavar
33 Láncfeszítő rögzítés
34 Láncfeszítő mutató
35 Pozicionáló tömb

A burkolatok a használati útmutató áttekinthetősége érdekében nem kerültek megjelenítésre.

Orientációs ábrák

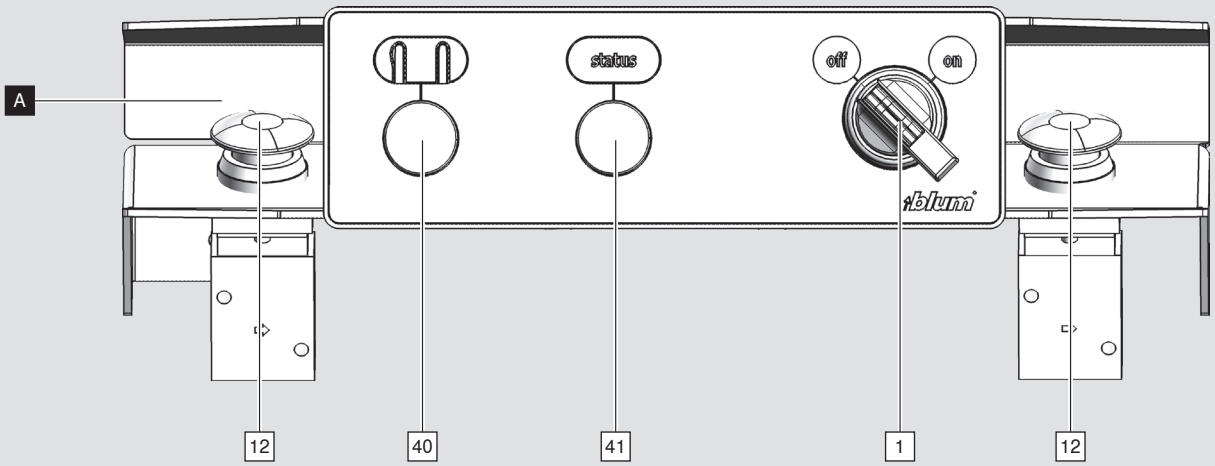

A Kezelőtábla
1 Főkapcsoló
12 Kétkezes kioldás
40 Láncfeszítés
41 Üzemjelző

A kezelő- és vezérlőelemek magyarázata

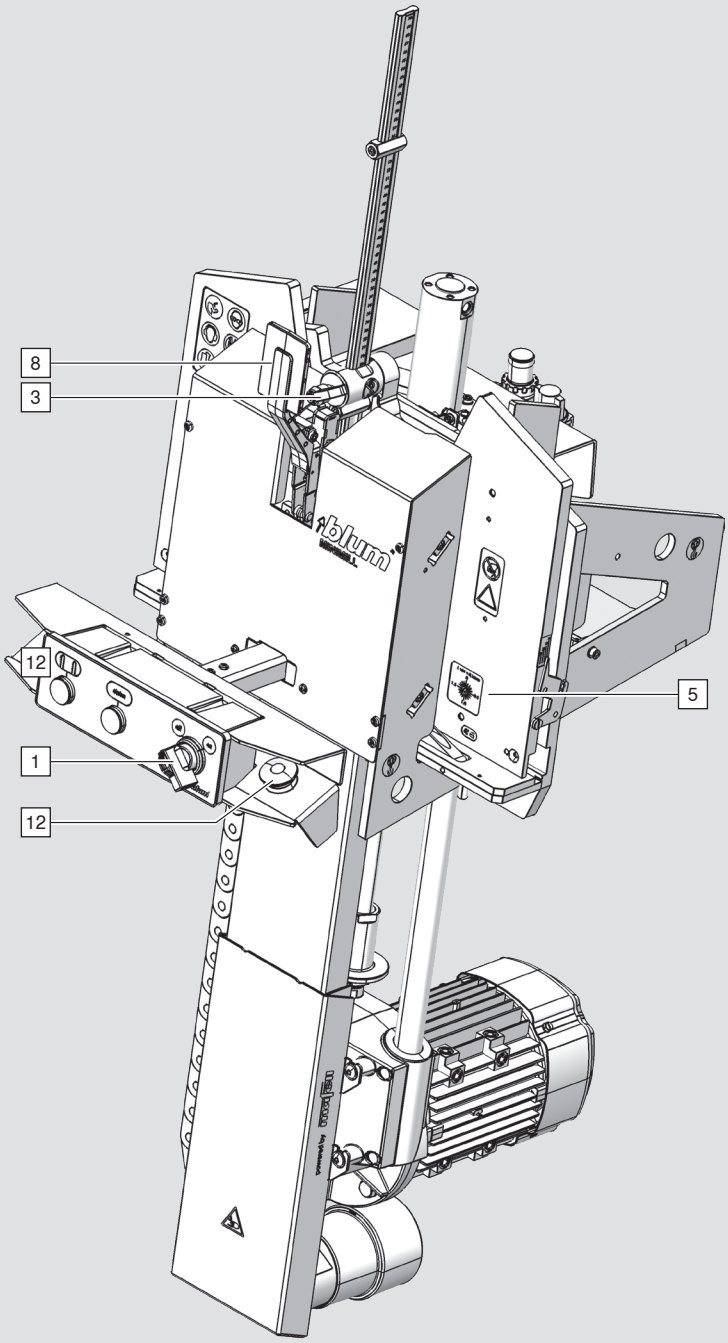

1 Főkapcsoló: A főkapcsoló a feldolgozógépet leválasztja az elektromos hálózatról. Figyelem: A főkapcsoló a feldolgozógépet nem választja le a sűrített levegőről. A főkapcsoló kikapcsolt állapotában is lehetséges a pneumatikus mozgás.

3 Leszorító korpuszmélység: A korpuszmélység a vonalzón állítható be és a leszorítóval rögzíthető.

5 Lapvastagság: A munkadarab lapvastagsága kerül itt beállításra.

8 Befogókar: A befogókar szorítja le a munkadarabot.

12 Kétkezes kioldás: kioldja a megmunkálási folyamatot.

A kezelő- és vezérlőelemek magyarázata

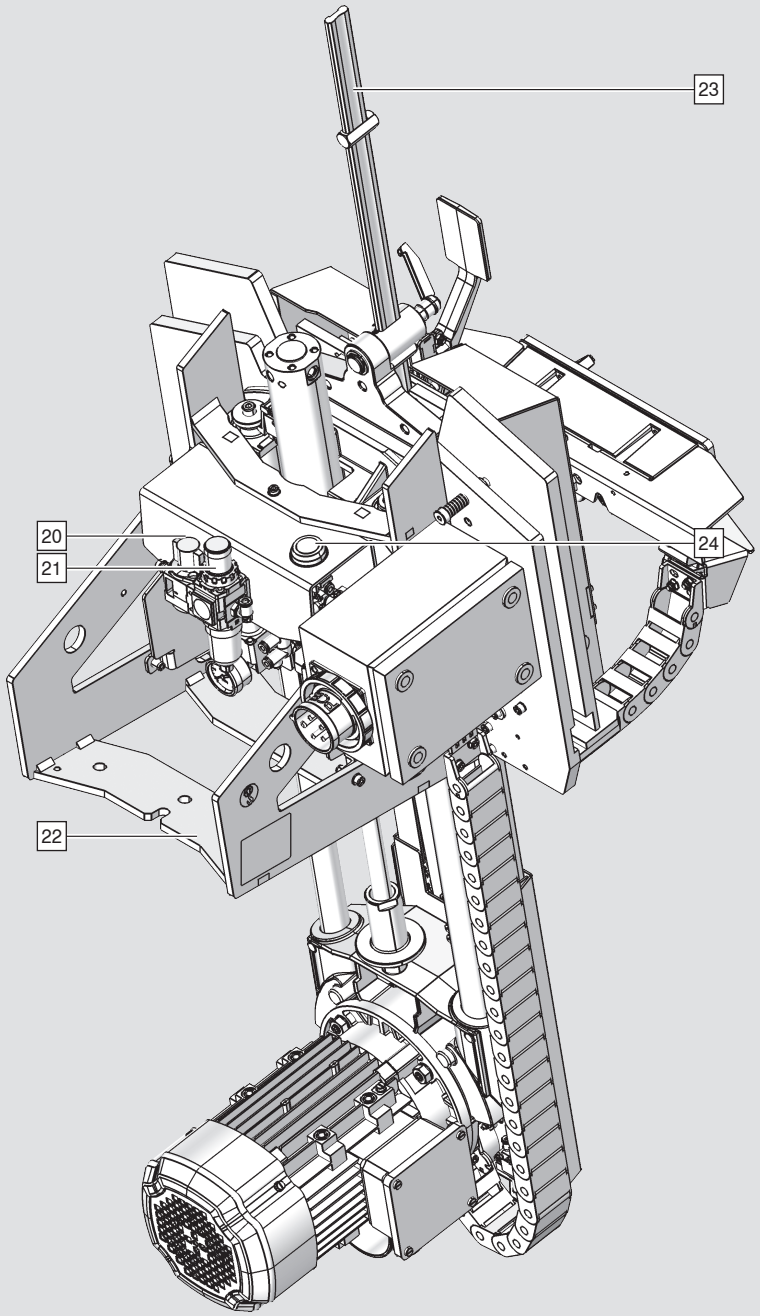

20 Elzárócsap: Az elzárócsap leválasztja a feldolgozógépet a sűrített levegős hálózatról.

22 Aljzat: A gépet az aljzattal együtt a munkapadra csavarozzák.

23 Vonalzó: A korpuszmélység ezzel a vonalzóval állítható be.

24 Reset-gomb: A sűrített levegős hálózathoz való minden csatlakozás után vagy a sűrített levegős hálózat kimaradása után meg kell nyomni a Reset-gombot.

Méretek és tömeg

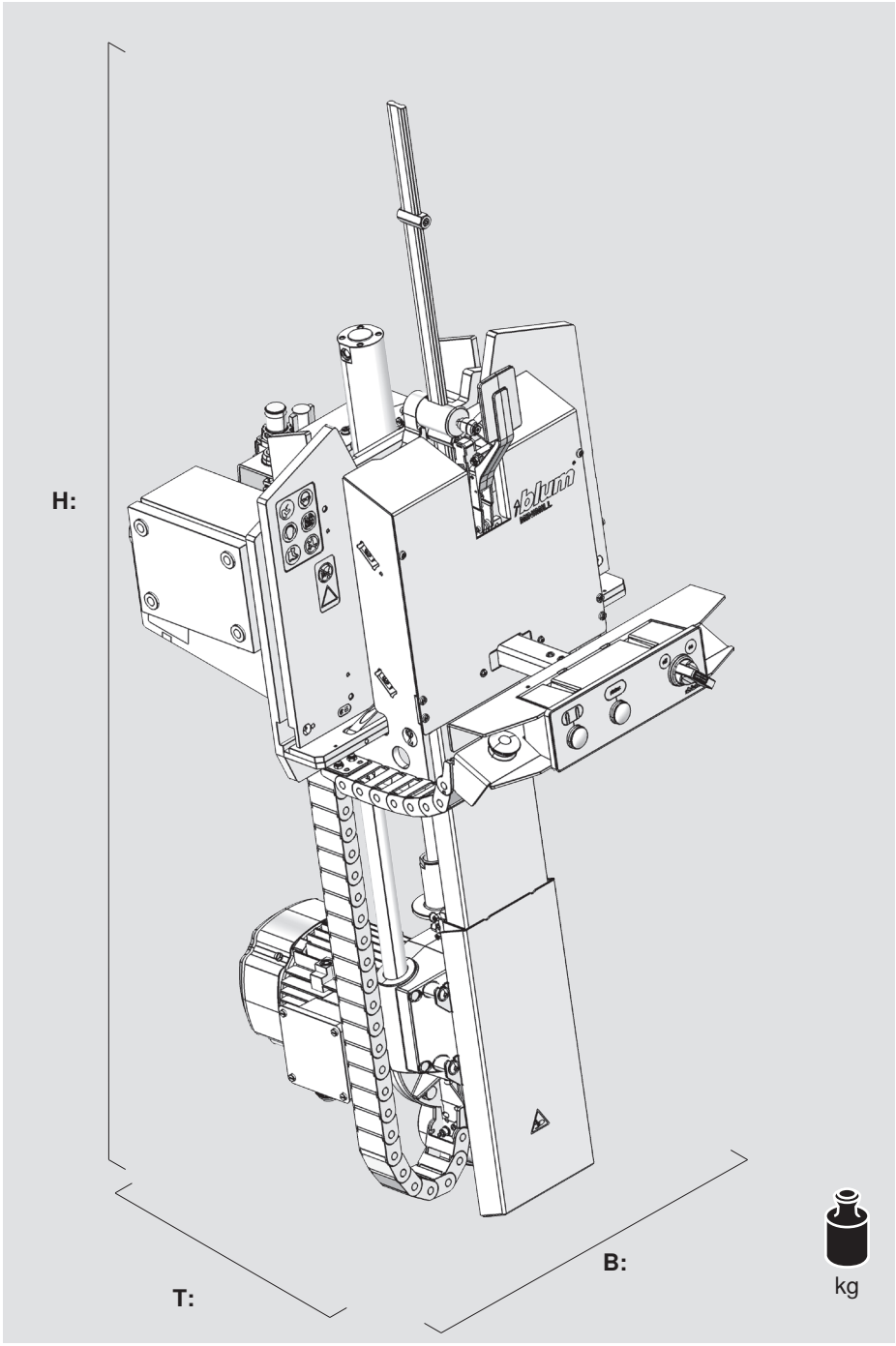

Magasság (H):	1530 mm
Szélesség (B):	550 mm
Mélység (T):	770 mm
Tömeg:	99 kg

Csak száraz, zárt térben használható.
Ügyeljen a megfelelő világításra.

Szállítás

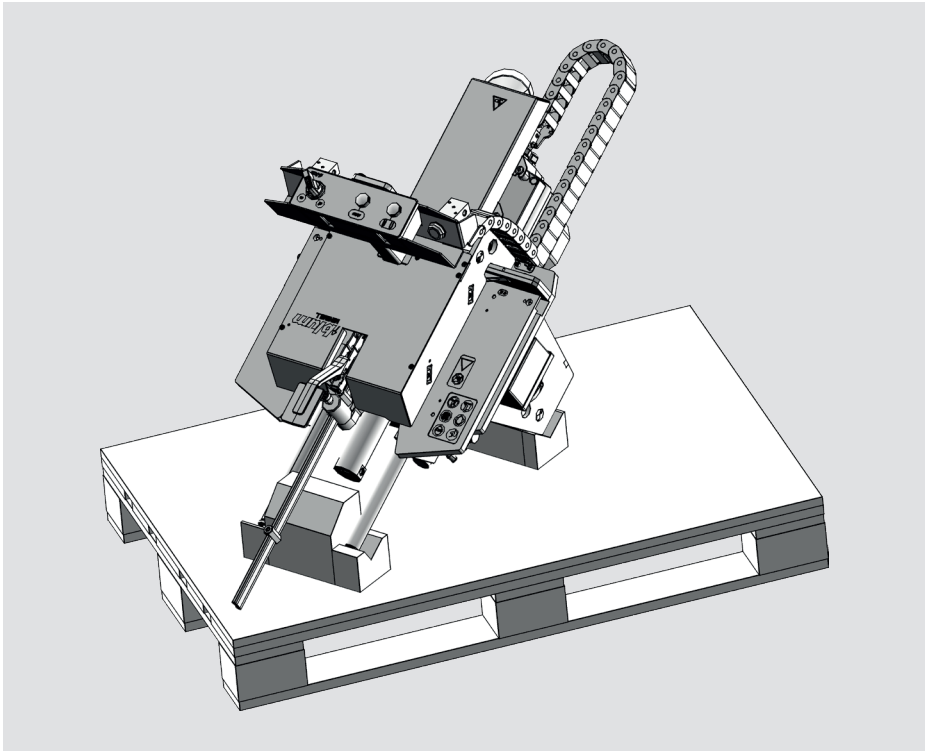

A feldolgozógép euro-raklapon kerül szállításra.

A munkapaddal szemben támasztott követelmény

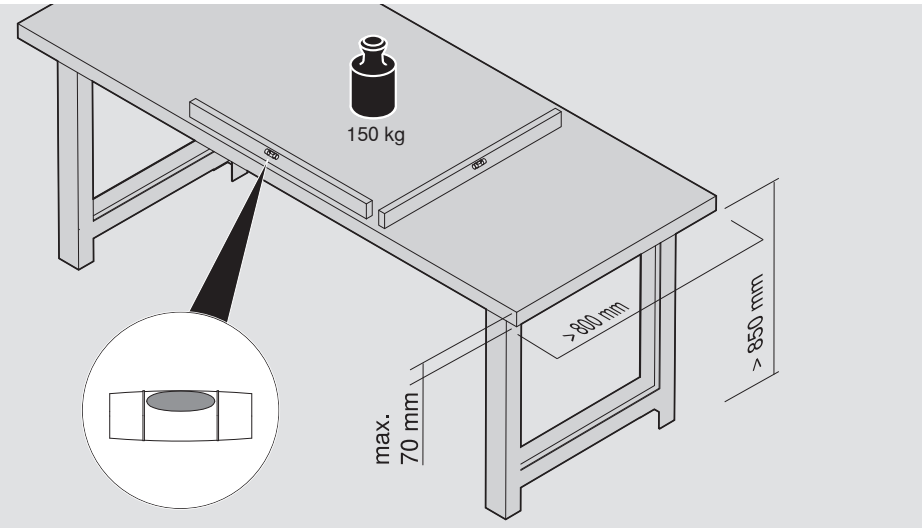

- ➢ Az asztal magasságának nagyobbnak kell lennie mint 850 mm.
- ➢ Teherbírás legalább 150 kg.
- ➢ A terület az asztallap alatt nem foglalható el tárgyakkal.
- ➢ a megadott szélesség, mélység és magasság minimális méretként értendő.
- ➢ A megmunkálógépet csak stabil munkaasztalon használja.

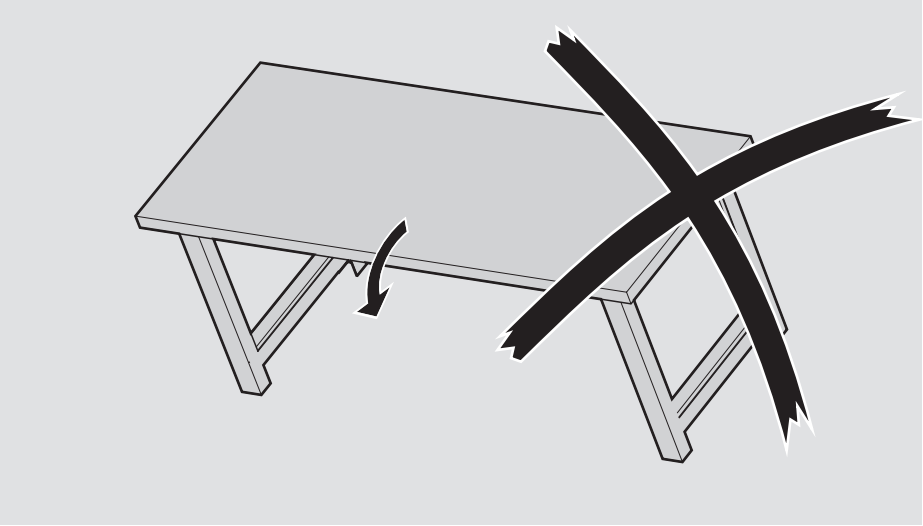

- ➢ A munkapadot elmozdulás és leesés ellen biztosítani kell.
- ➢ A munkapadot az épület padlójával vagy a falával kell összecsavarozni.

Üzembe helyezés

FIGYELMEZTETÉS

A megmunkálógép tömege 99 kg.

A figyelmeztetések figyelmen kívül hagyása személyi sérüléseket okozhat.

➢ A megmunkálógépet csak négyen emeljék meg.

➢ Használják a megküldött rudakat.

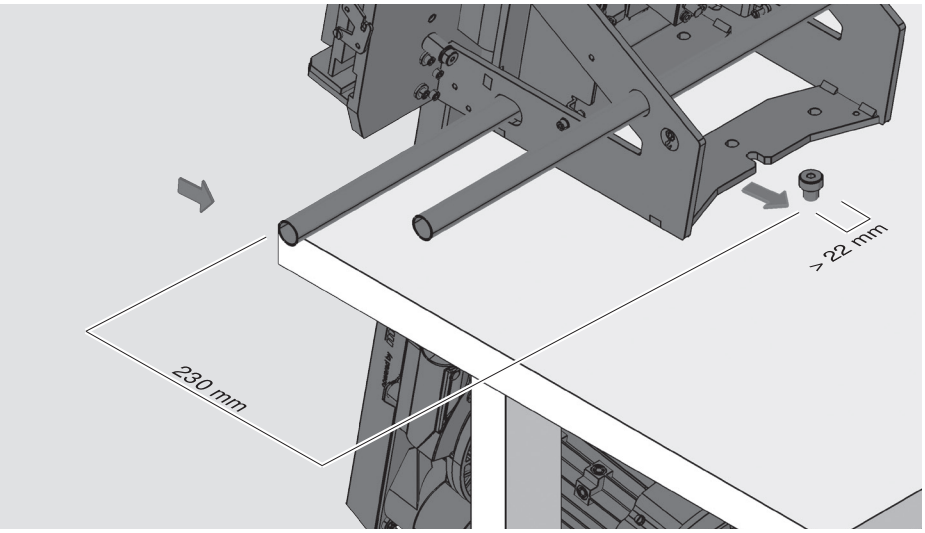

➢ A megmunkálógépet emeljék a munkapadra.

FIGYELMEZTETÉS

A megmunkálógép előre billenhet.

A figyelmeztetések figyelmen kívül hagyása személyi sérüléseket okozhat.

➢ Az oválfurat területén az aljzatot tolja az előszerelt csavarfej alá

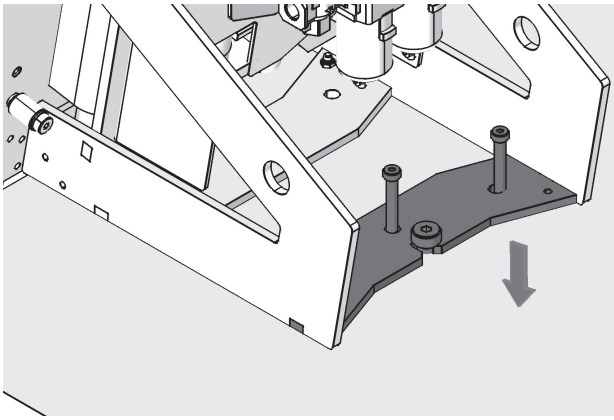

➢ A megmunkálógépet az ábra szerint csavarozza össze a munkapaddal.

Sűrítettlevegős hálózat csatlakoztatása

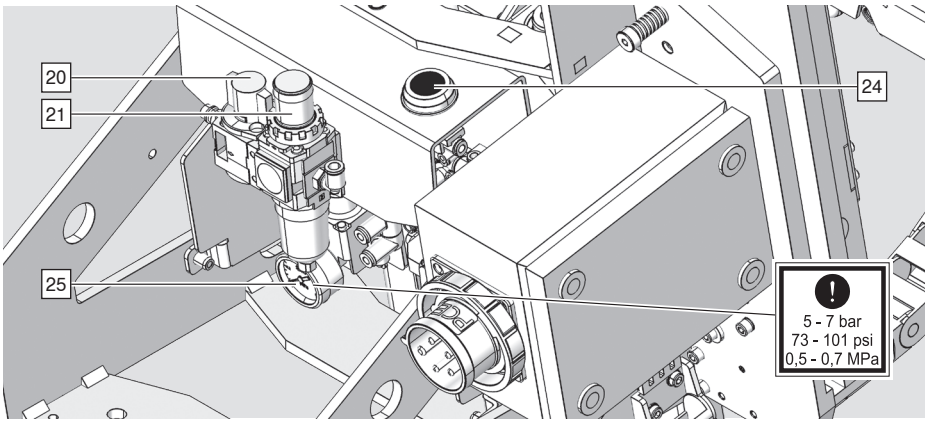

FIGYELEM

- Csak olajmentes sűrített levegőt szabad használni.

➢ A tápvezetéket csatlakoztassa a légszűrő egységhez.
➢ Nyissa meg az elzárócsapot [20].
➢ A nyomásmérőn [25] jelzett nyomásnak 5-7 bar értéket kell mutatnia.
➢ A nyomás a forgó fogantyúval [21] állítható be.

Levegőszükséglet:1,5 liter ciklusonként

FIGYELEM

- Az alábbi folyamat esetén a megmunkálógép alkatrészei elmozdulhatnak.

➢ A sűrített levegős hálózathoz való minden csatlakozás után vagy a sűrített levegős hálózat kimaradása után meg kell nyomni a nyugtázó gombot [24]. A megmunkálógép kiinduló állásba megy.

➢ A főkapcsolót [1] állítsa „OFF” állásba.

Elektormos hálózat csatlakoztatása

FIGYELEM

- A feldolgozógépet a típustábla és a kábelcímke szerinti feszültségre tervezték.
- A csatlakozóaljzatot PE-védőérintkezővel kell felszerelni.
- A csatlakozóaljzatot nullavezetővel kell felszerelni.
- A csatlakozóaljzatot 16 A biztosítékkal kell biztosítani.
- A munka végeztével válassza le a feldolgozógépet az elektromos hálózatról.
- Az elszívó és a feldolgozógép számára külön biztosított csatlakozóaljzatot használjon.
- Használjon hibaáram-védőkapcsolót az elektromos hálózatban.
- CEE 16 csatlakozóval rendelkező hosszabbító kábelre lesz szükség.

➢ Csatlakoztassa az elektromos csatlakozót.

Üzembe helyezés

Elszívás csatlakoztatása

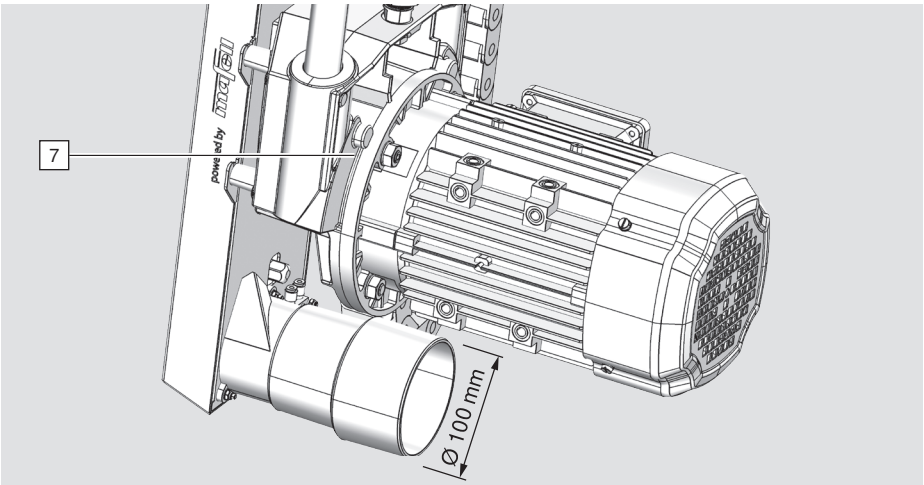

➢ Helyezze az elszívótömlőt az elszívócsonkra [7] és rögzítse.

i FIGYELEM

- Az elszívóberendezés középsebessége legalább 20 m/sec legyen.
- A vákuumnak 250 - 300 mbar-nak kell lennie.
- Térfogatáram 1400 m^3/h.
- A felhasználás helyén érvényes, faporra vonatkozó nemzeti előírásokat be kell tartani.

Elszívás földelése

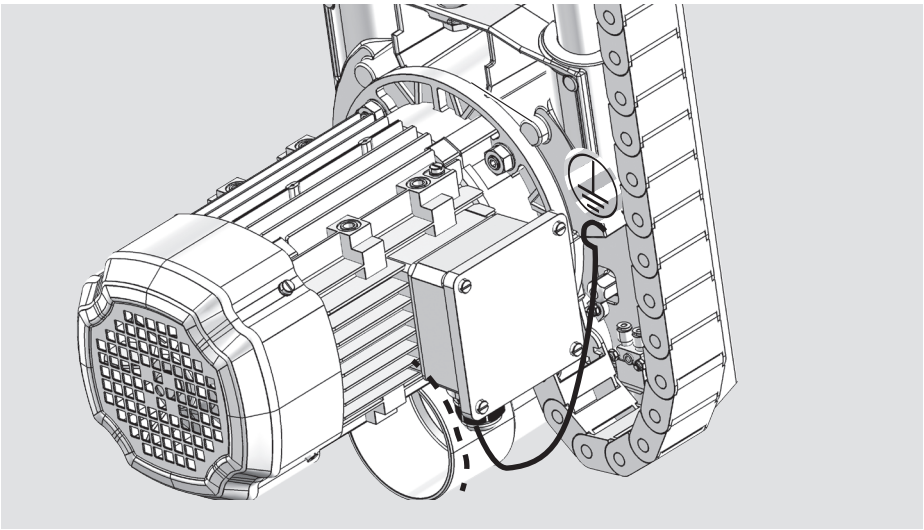

➢ Kösse össze a szívótömlő spirális huzalját a feldolgozógéppel.

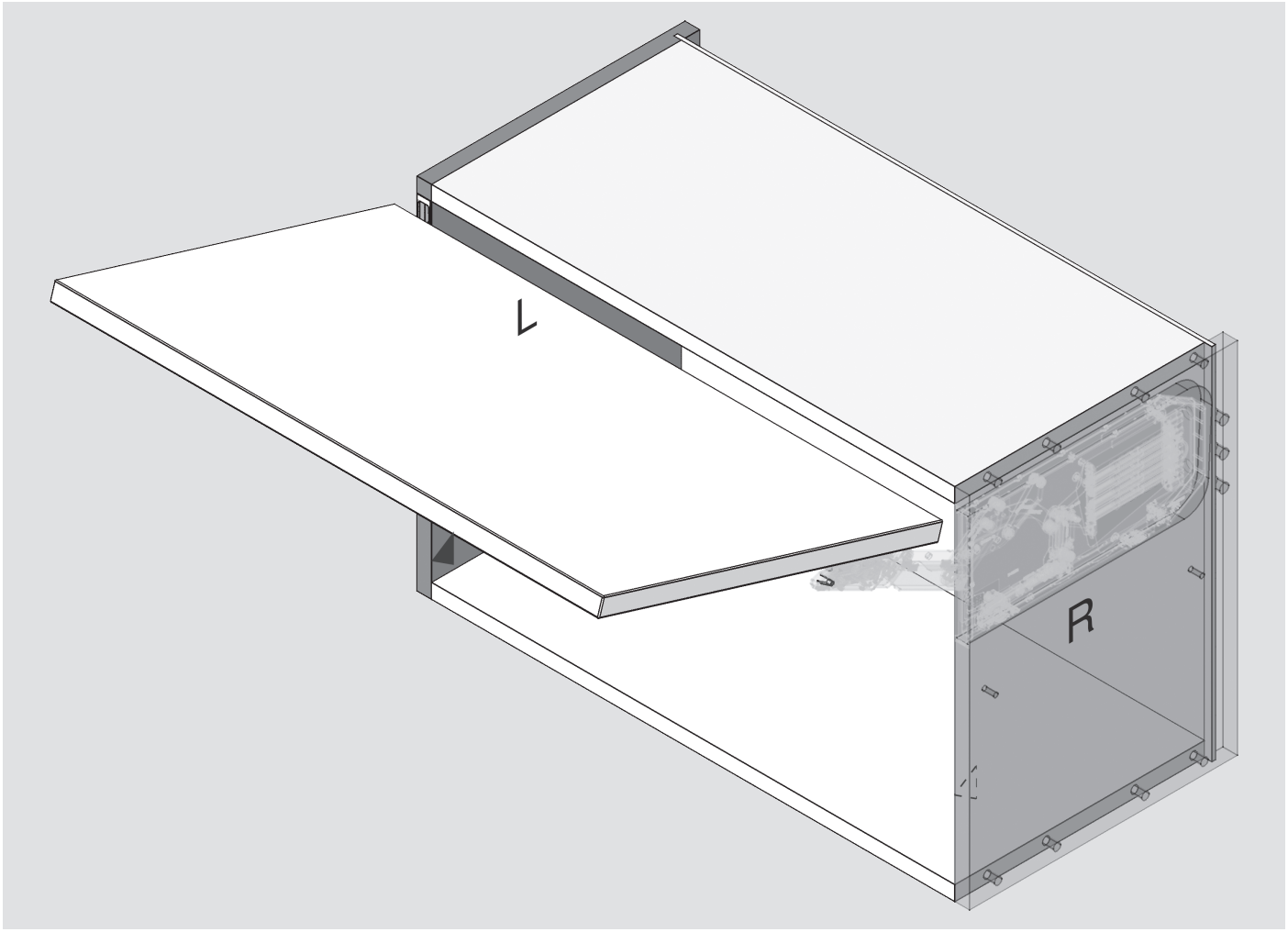

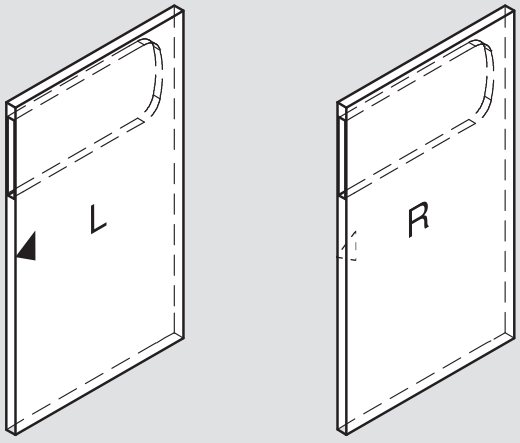

Szükség van a bal és jobb oldali alkatrész megmunkálására.

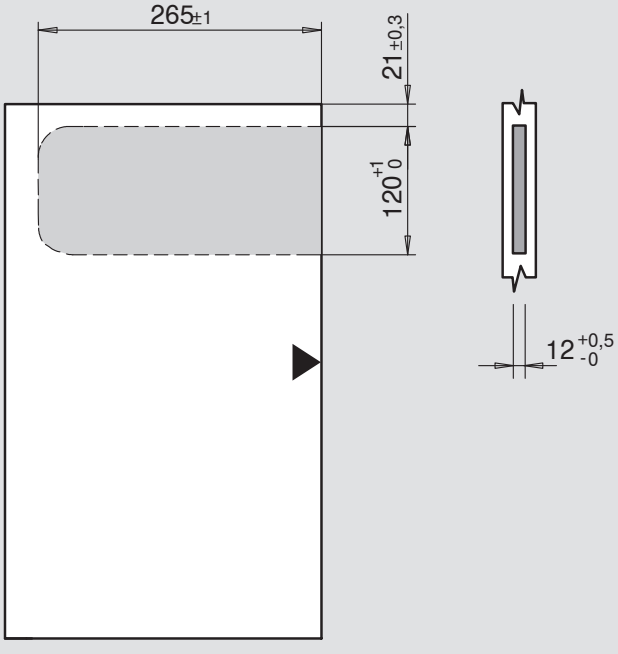

A tervezési méretek beállítása a feldolgozógépen



FIGYELMEZTETÉS

Súlyos vágási sérülések.
A figyelmen kívül hagyás személyi sérülésekhez vezethet.

➢ Mindig csak egy ember dolgozhat a feldolgozógéppel.
➢ Ülni tilos. A feldolgozógép előtt álljon.

Korpuszmélység

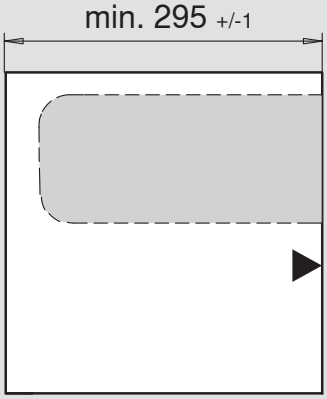

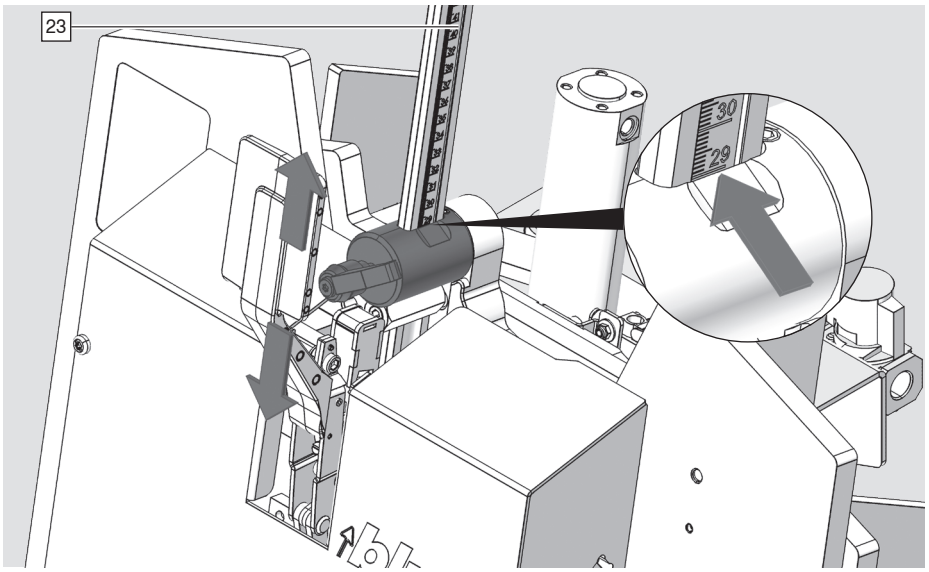

➢ A korpuszmélység beállítása a vonalzón [23].

Talpvastagság

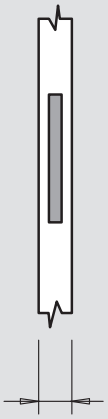

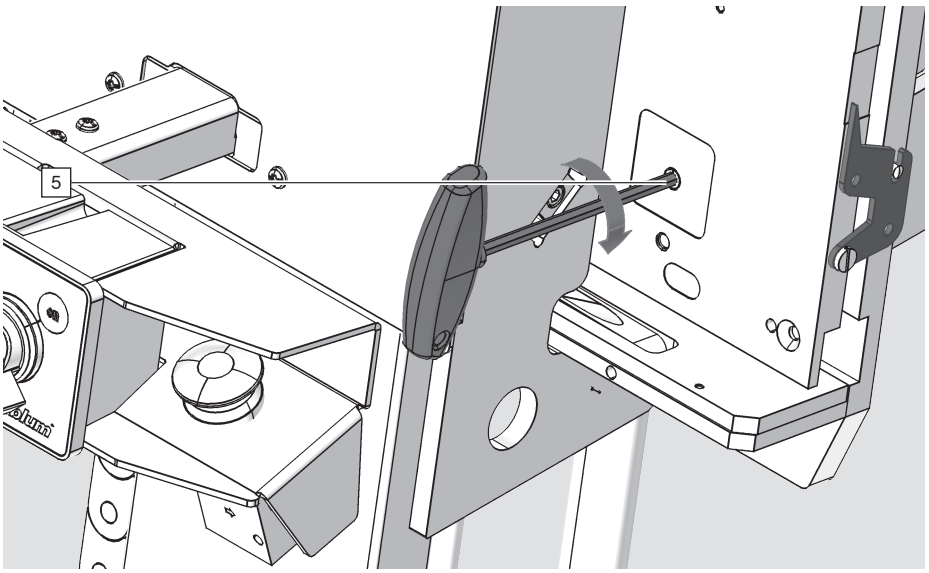

➢ Lapvastagság [5] beállítása.

21-es méret

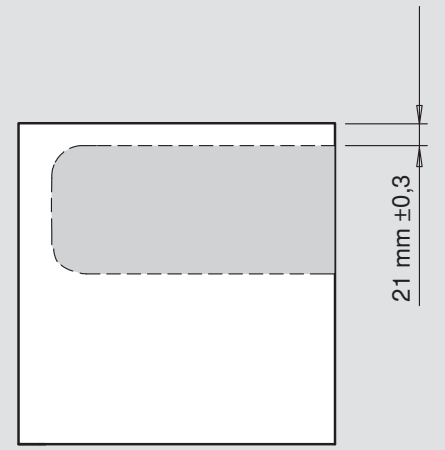

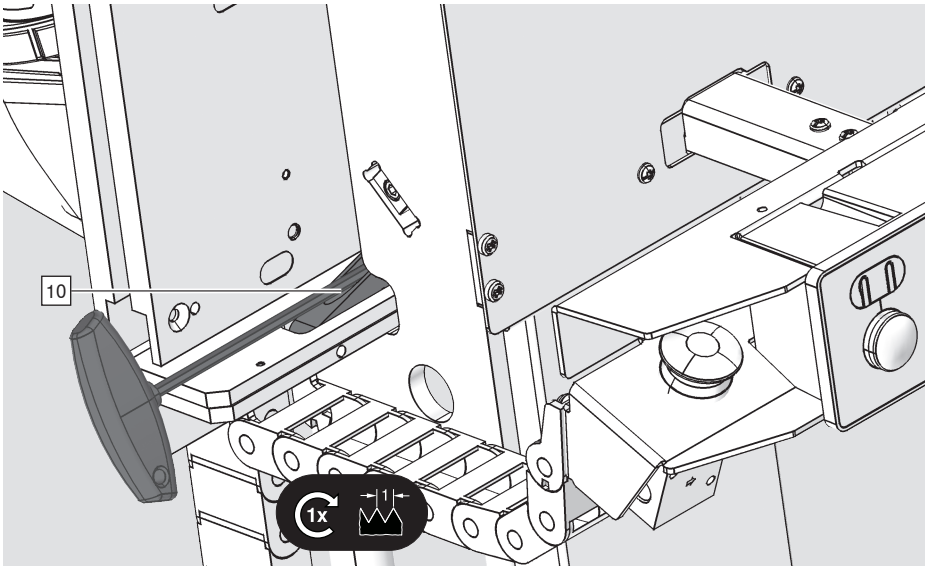

Az ütköztetők 21 mm-re vannak beállítva.

➢ Az ütköztetők [10] a bal és jobb oldalon állíthatók be.

i FIGYELEM

- Ajánlott egy marás elvégzése egy próbadarabon.
- Szimmetrikus marás esetén ajánljuk a jobb oldali ütköztető használatát. A munkadarab a bal oldalról tolható be.

A munkadarab pozicionálása

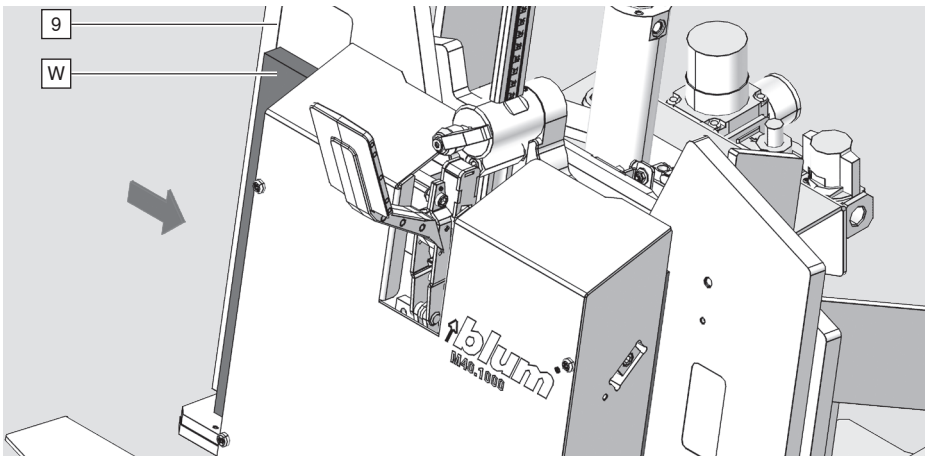

i FIGYELEM

- 600 mm-es korpuszmagasságtól a hosszabbító vonalzót kell használni.

➢ Ellenőrizze, hogy nincs-e szennyeződés a munkaasztalon [9], szükség esetén távolítsa el.

➢ A munkadarabot [W] tolja neki az ütköztetőnek.

Munkadarab befogása

i FIGYELEM

- A munkadarab biztonságos és pontos megmunkálása érdekében a munkadarabot be kell fogni.

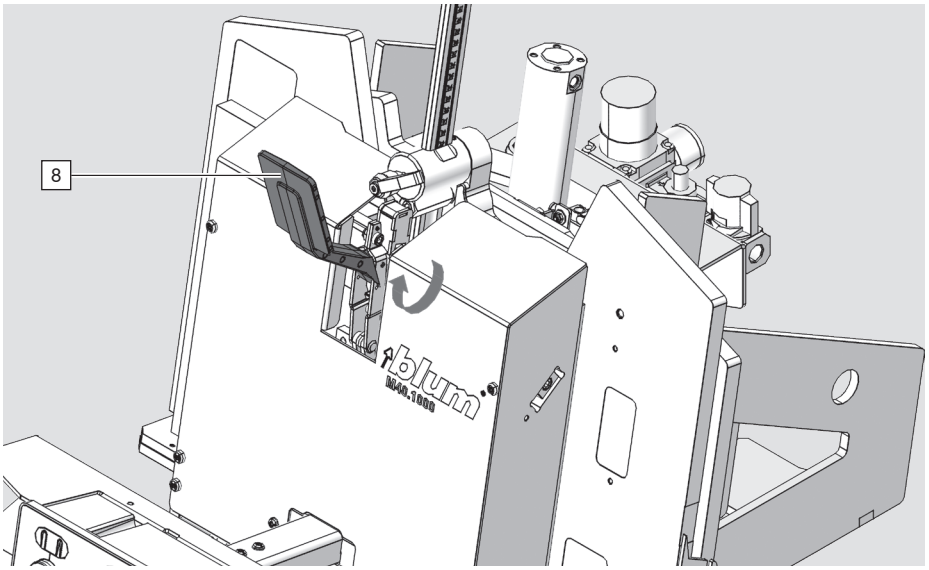

➢ Helyezze át a befogókart [8] a munkadarab befogásához.

i FIGYELEM

- Az elszívónak a forgács, a por és a hő eltávolítása érdekében mindig bekapcsolva kell lennie.

➢ Kapcsolja be az elszívót.





⚠ FIGYELMEZTETÉS

Súlyos vágási sérülések.
A figyelmen kívül hagyás személyi sérülésekhez vezethet.

➢ Mindig csak egy ember dolgozhat a feldolgozógéppel.
➢ Győződjön meg arról, hogy a feldolgozógép munkaterületén [A] a munkadarabon kívül nincs más tárgy.
➢ Ne nyúljon kézzel vagy egyéb eszközzel a megmunkáló gép munkaterületébe (A).
➢ Viseljen védőszemüveget.
➢ Viseljen zajvédőt.
➢ Viseljen megfelelő munkaruházatot.

Munkadarab marása

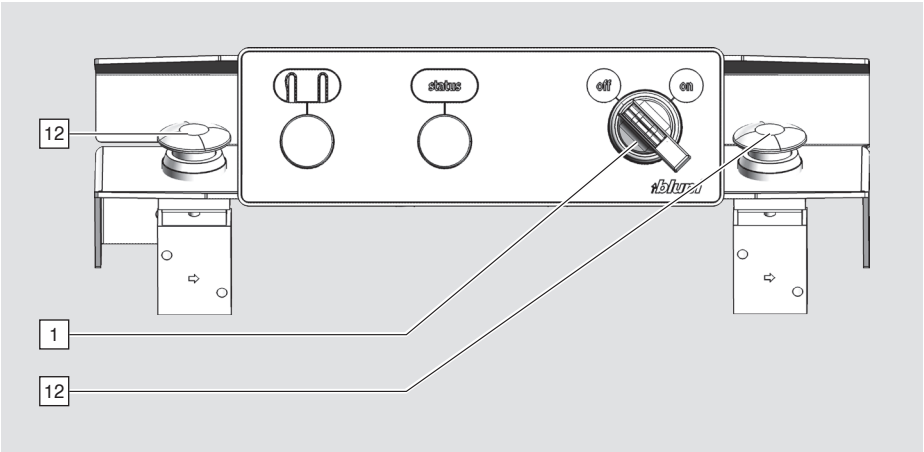

FIGYELEM

- A kétkezes kioldó [12] nem működtethető behelyezett munkadarab nélkül.
- A marási folyamat automatikusan befejeződik, amikor eléri az előre beállított korpuszmélységet; a kétkezes kioldó gombjait a következő felfelé irányuló mozgás során el lehet engedni.
- Az első marási folyamat során előfordulhat füstképződés az új marólánc konzerválása által.

➢ Működtesse a kétkezes kioldót [12] és tartsa lenyomva.
➢ A főkapcsolót [1] állítsa „OFF” állásba.

Munkadarab eltávolítása

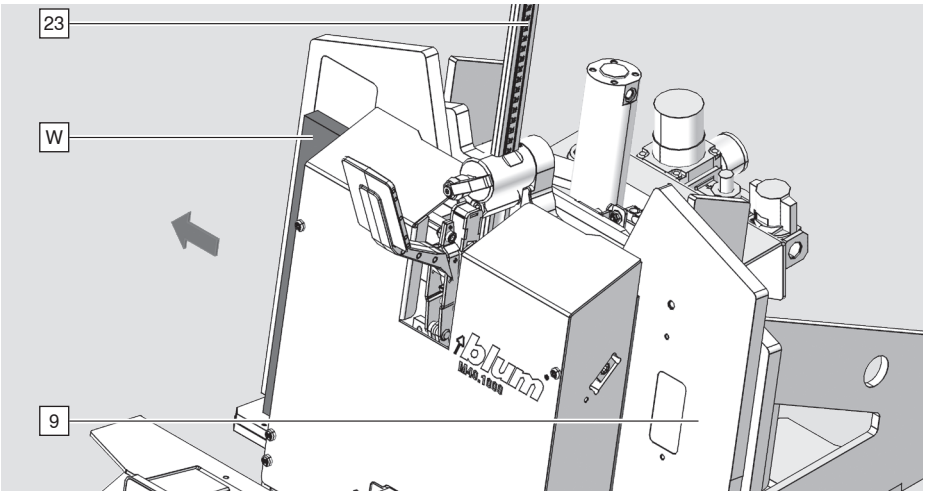

➢ Vegye ki a munkadarabot [W].
➢ Tisztítsa meg a munkaasztalt [9], a vonalzót [23] és az ütköztetőket [10].
➢ Hosszabb használaton kívül helyezés vagy a munkanap végén állítsa a főkapcsolót [1] „OFF” állásba.
➢ Ellenőrizze a munkadarabot, lásd a 28. oldalt

A munkadarab ellenőrzése

➢ A munkafolyamatokat mindenképpen ebben a sorrendben kell végrehajtani.

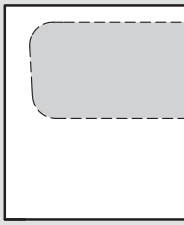



➢ „Beállítás” c. fejezet > derékszög

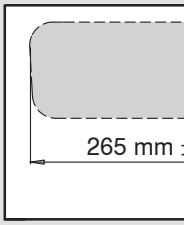



➢ „Beállítás” c. fejezet > korpuszmélység

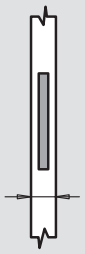

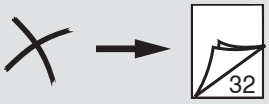

➢ „Beállítás” c. fejezet > lapvastagság

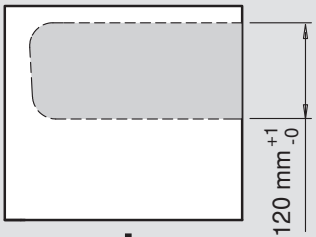

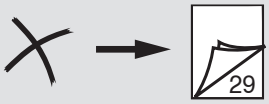

➢ „Beállítások utánállítása” c. fejezet 120 mm-es szélesség beállítása

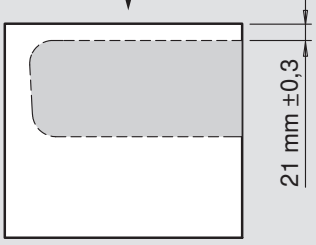

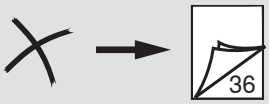

➢ „Beállítások utánállítása” c. fejezet 21 mm-es méret beállítása

Ha a megfelelő beállítás ellenére a nyílás hibás, lásd a „Mi a teendő, ha...” c. fejezetet



FIGYELMEZTETÉS

Súlyos vágási sérülések.
A figyelmen kívül hagyás személyi sérülésekhez vezethet.

- ➢ Mindig csak egy ember dolgozhat a feldolgozógéppel.
- ➢ Ülni tilos. A feldolgozógép előtt álljon.



FIGYELMEZTETÉS

Súlyos vágási sérülések.
A figyelmen kívül hagyás személyi sérülésekhez vezethet.

- ➢ Tisztítás és karbantartás előtt feltétlenül válassza le a feldolgozógépet az áramellátásról.
- ➢ Tisztítás és karbantartás előtt feltétlenül válassza le a feldolgozó gépet a sűrített levegő hálózatról.
- ➢ Tartósan nem távolítható el semmilyen védőberendezés és burkolat.
- ➢ Kapcsolja a főkapcsolót [1] „OFF“ állásba.
- ➢ Rögzítse ismételt bekapcsolás ellen.
- ➢ Hagyja lehűlni a feldolgozógépet.
- ➢ Viseljen kesztyűt.

A beállítások utánállítása

derékszög beállítása

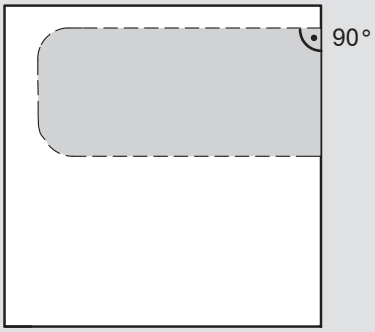

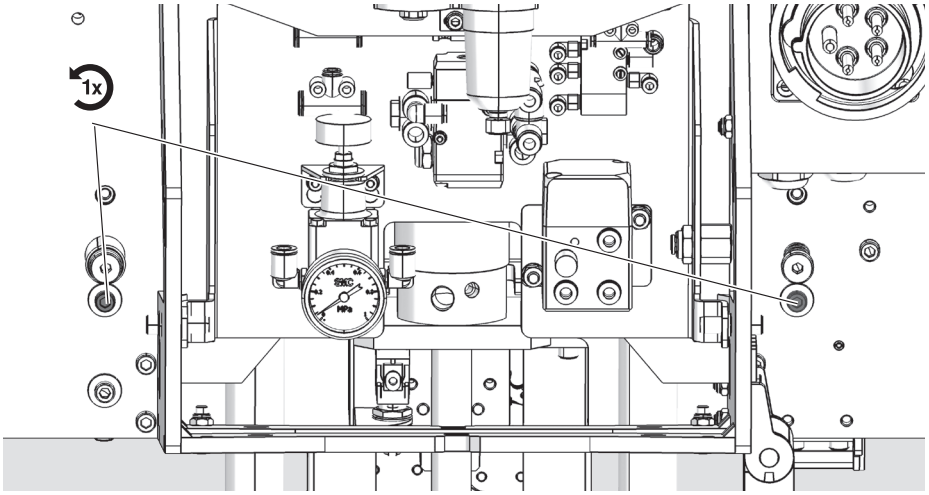

➢ Lazítsa meg a csavarokat

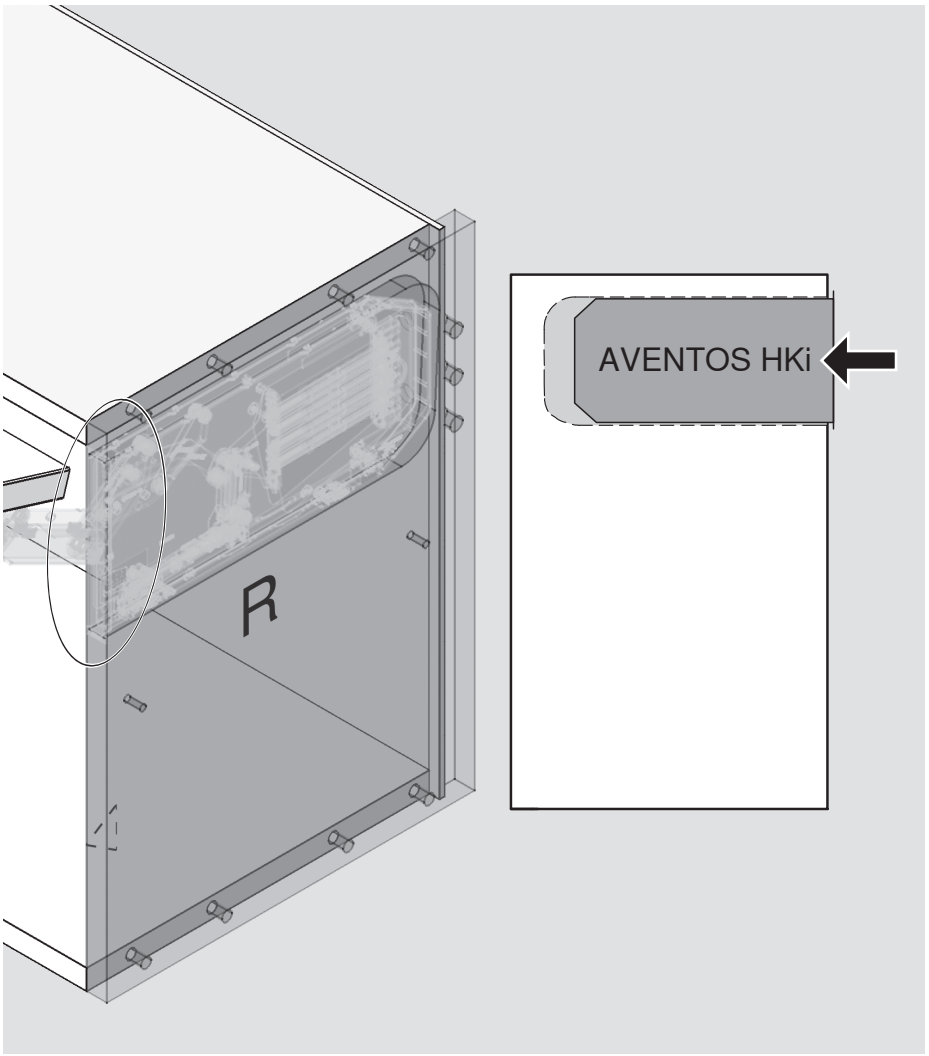

➢ Eltérés megállapítása



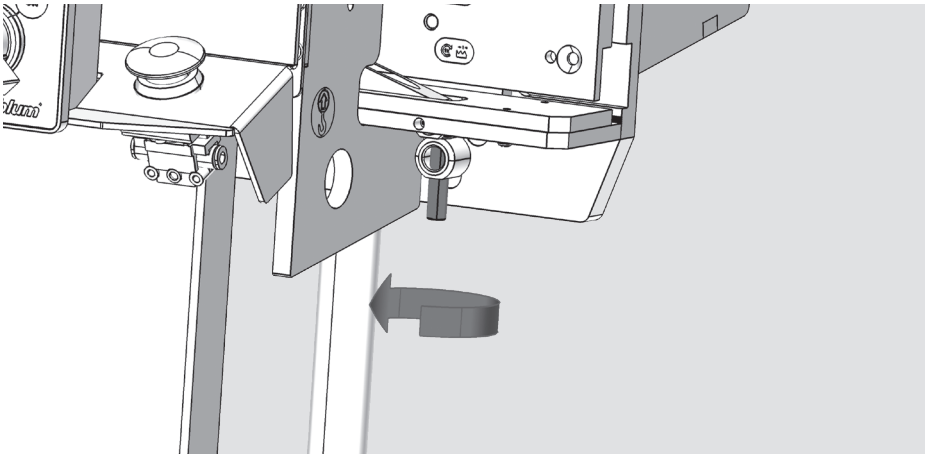

➢ Hajtsa végre a korrekciót



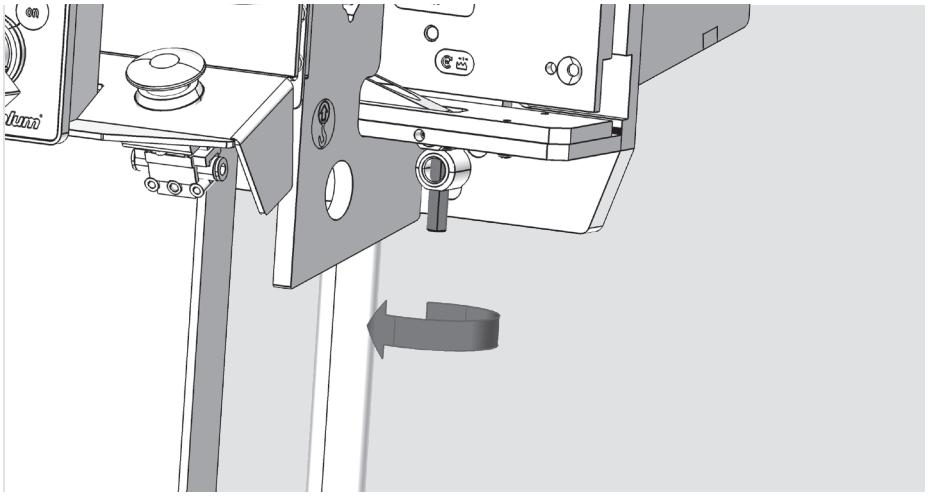

➢ Hajtsa végre a korrekciót

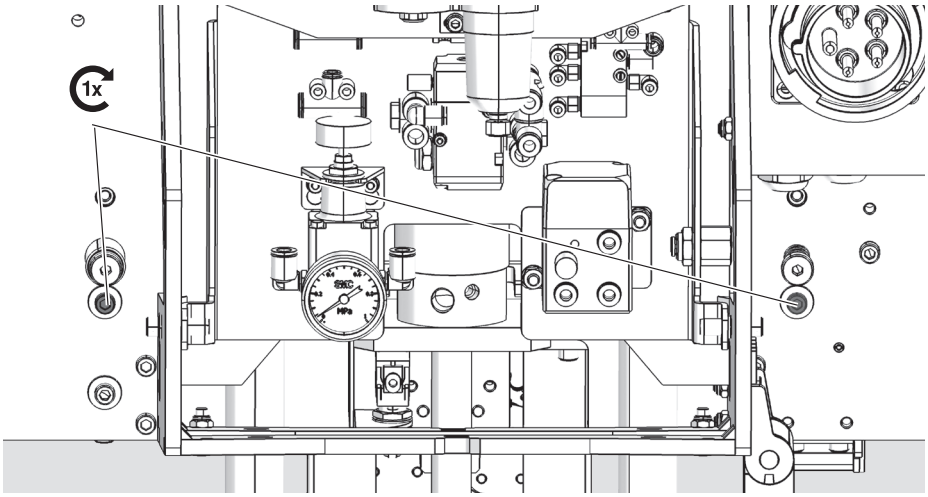

➢ Húzza meg a csavarokat

A beállítások utánállítása

120 mm-es szélessg beállítása

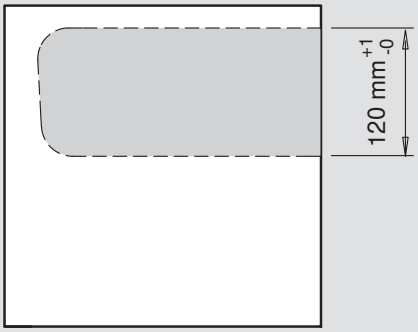

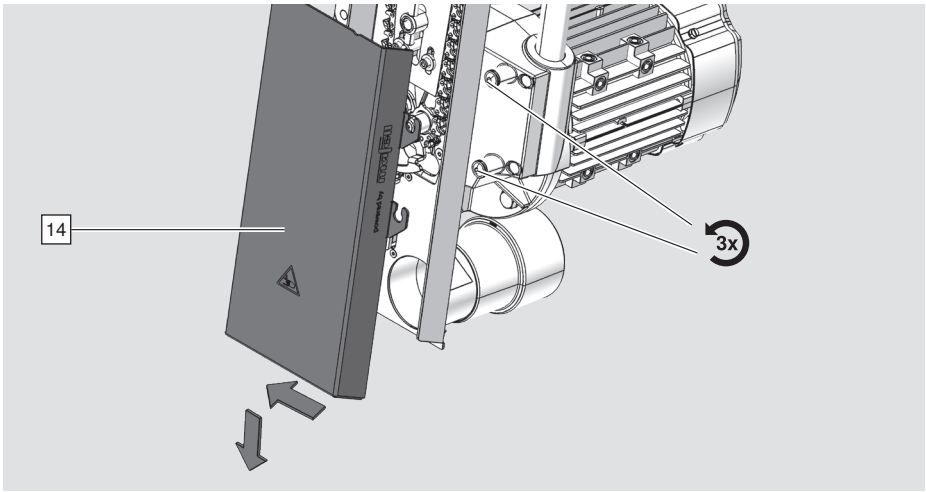

➢ Távolítsa el az alsó burkolatot [14]

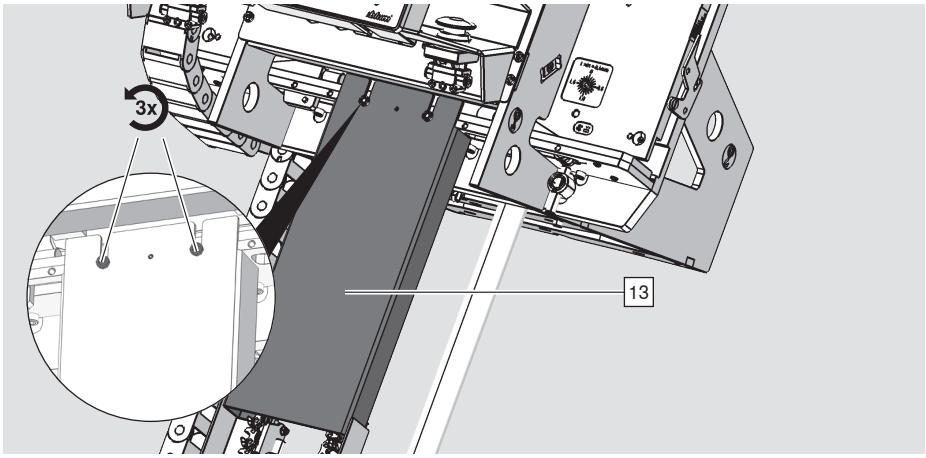

➢ Távolítsa el a felső burkolatot [13]

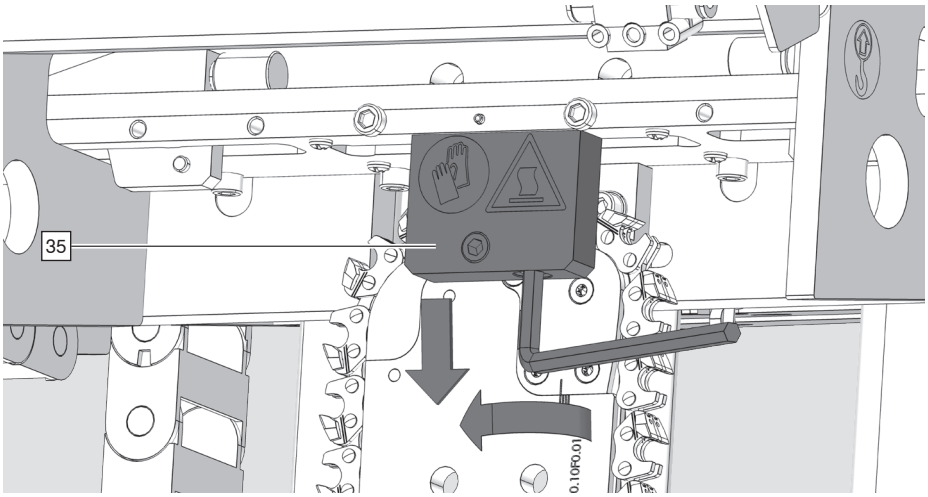

➢ Marólánc meglazítása (ezt a folyamatot a 40. oldalon ismertetjük)

➢ A pozicionáló tömb [35] eltávolítása

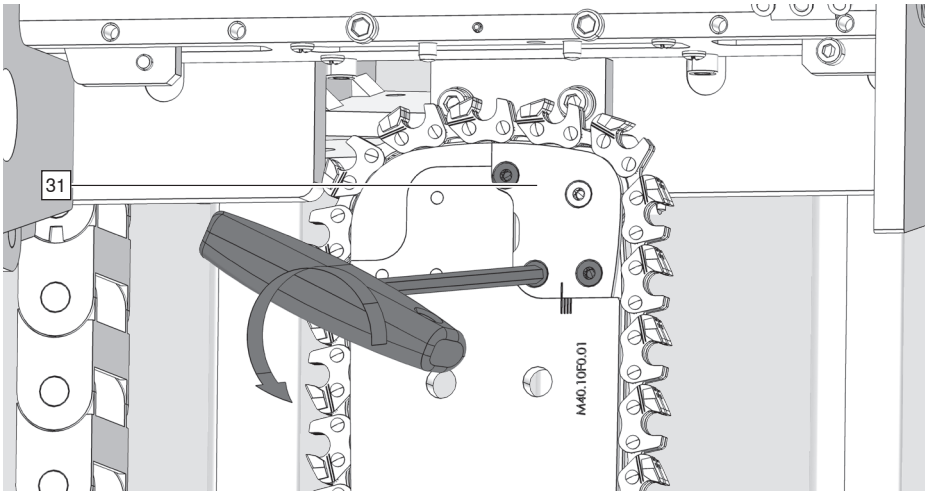

➢ Jobb oldali pofa [31] meglazítása

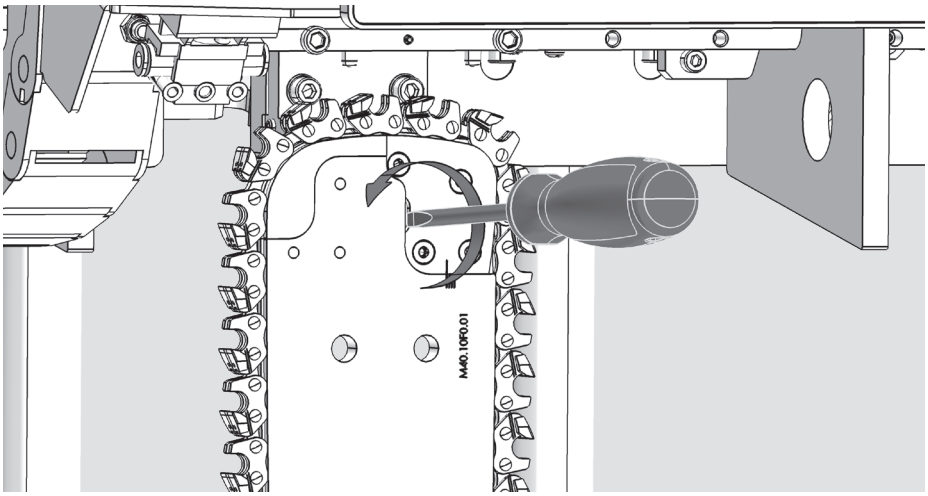

➢ A jobb oldali pofát [31] csavarhúzóval nyomja szét

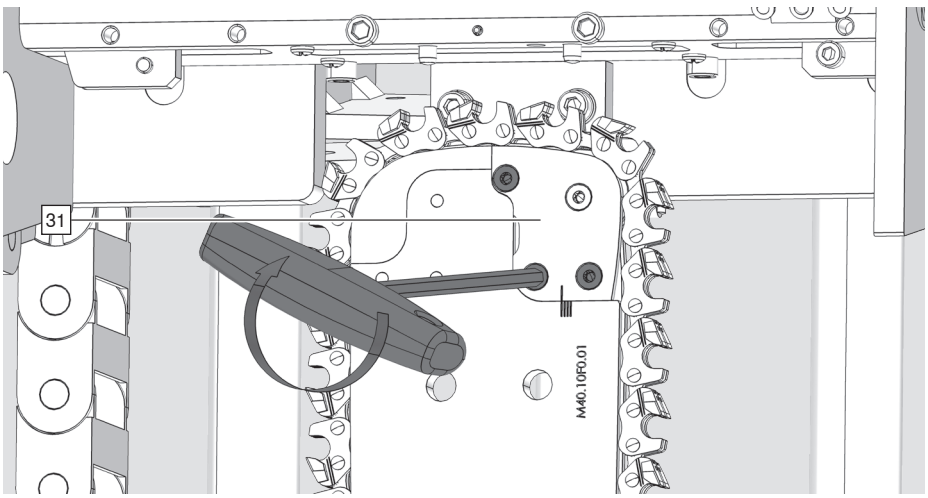

➢ Jobb oldali pofa [31] rögzítése

A beállítások utánállítása

A marólánc [32] feszességének ellenőrzése

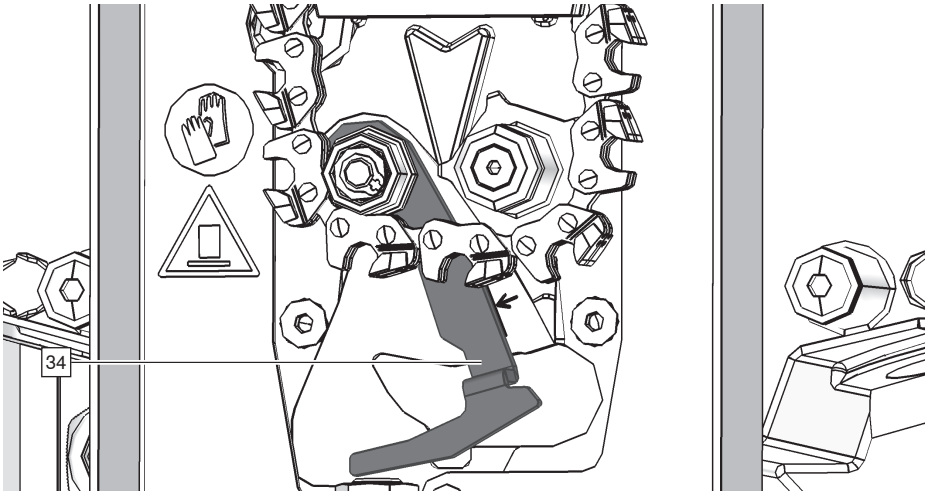

A láncfeszítő mutatónak [34] jobbra a jelölésen kell lennie.
Ha a marólánc [30] feszessége nem elegendő, a következőképpen járjon el:

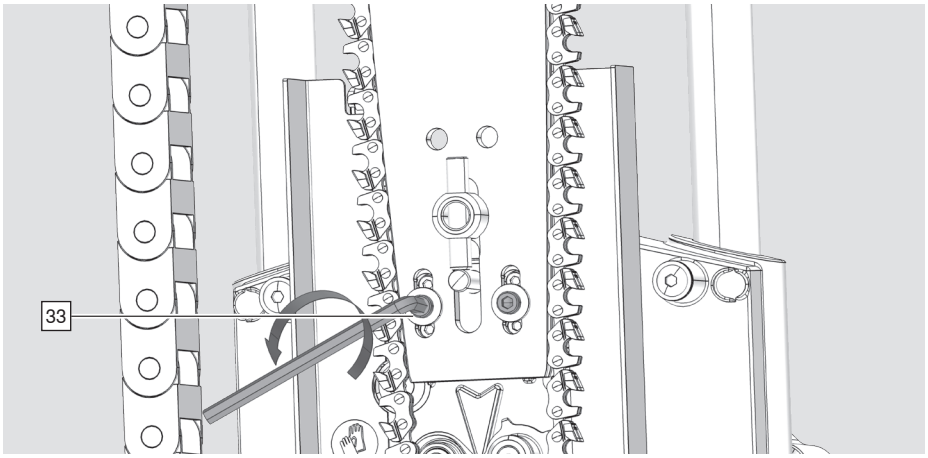

➢ A csavar [33] meglazítása

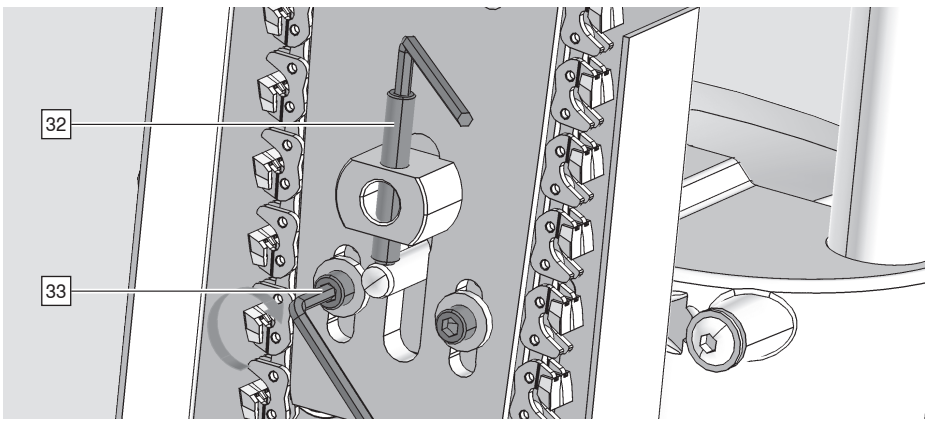

➢ Forgassa el a csavart [32], amíg a láncfeszítő mutató [34] jobbra a jelölésre nem kerül
➢ Ismét húzza meg a csavart [33]

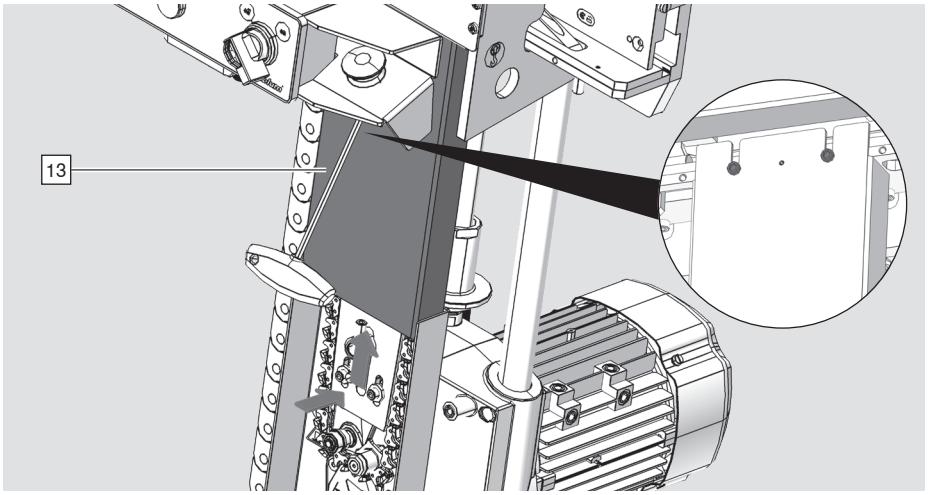

➢ felső burkolat felszerelése [13]

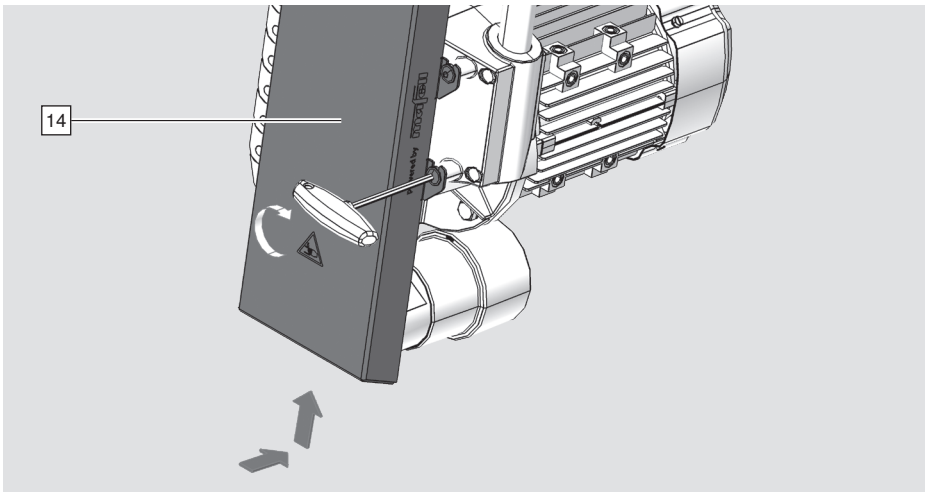

➢ alsó burkolat felszerelése [14]

i FIGYELEM

■ Ajánlott egy marás elvégzése egy próbadarabon.

Munkadarab [W] marása 27

A beállítások utánállítása



FIGYELMEZTETÉS

Súlyos vágási sérülések.
A figyelmen kívül hagyás személyi sérülésekhez vezethet.

- ➢ Mindig csak egy ember dolgozhat a feldolgozógéppel.
- ➢ Ülni tilos. A feldolgozógép előtt álljon.



FIGYELMEZTETÉS

Súlyos vágási sérülések.
A figyelmen kívül hagyás személyi sérülésekhez vezethet.

- ➢ Tisztítás és karbantartás előtt feltétlenül válassza le a feldolgozógépet az áramellátásról.
- ➢ Tisztítás és karbantartás előtt feltétlenül válassza le a feldolgozó gépet a sűrített levegő hálózatról.
- ➢ Tartósan nem távolítható el semmilyen védőberendezés és burkolat.
- ➢ Kapcsolja a főkapcsolót [1] „OFF“ állásba.

A 21 mm-es méret beállítása

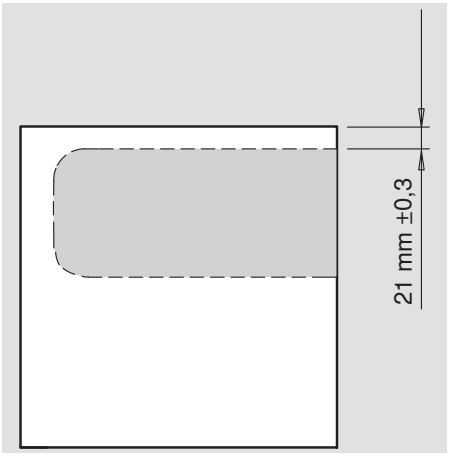

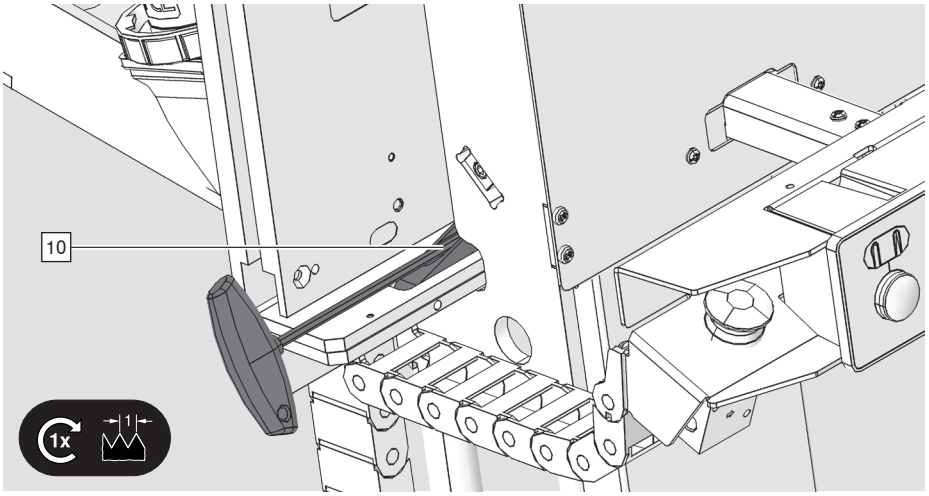

➢ Állítsa be a bal oldali ütköztetőt [10], 1 fordulat = 1 mm beállítási út

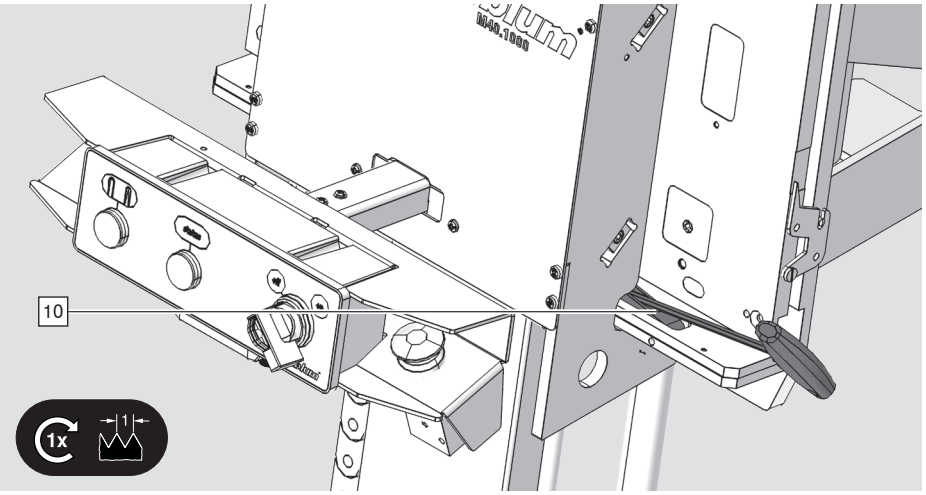

➢ Állítsa be a jobb oldali ütköztetőt [10], 1 fordulat = 1 mm beállítási út

i FIGYELEM

- Ajánlott egy marás elvégzése egy próbadarabon.
- Szimmetrikus marás esetén ajánljuk a jobb oldali ütköztető használatát. A munkadarab a bal oldalról tolható be.

Munkadarab marása 27

Az előtolás sebességének és erejének beállítása

A különböző faanyagok megmunkálása során szükséges lehet a beállítások módosítása.

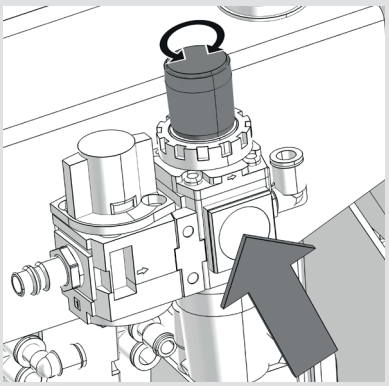

Az előtolás erejét az üzemi nyomás szabályozza.

➢ Emelje meg a fogantyút, hajtsa végre a beállítást, majd nyomja le a fogantyút.

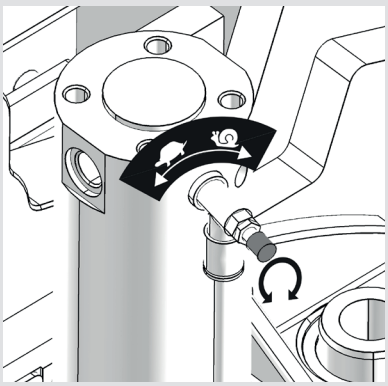

Miután az előtolás erejét csökkentette, az előtolás sebességét kell beállítani.

➢ Lazítsa meg az ellenanyát, hajtsa végre a beállítást, majd ismét húzza meg az ellenanyát.

Karbantartás



FIGYELMEZTETÉS

Súlyos vágási sérülések.
A figyelmen kívül hagyás személyi sérülésekhez vezethet.

- ➢ Mindig csak egy ember dolgozhat a feldolgozógéppel.
- ➢ Ülni tilos. A feldolgozógép előtt álljon.



FIGYELMEZTETÉS

Súlyos vágási sérülések.
A figyelmen kívül hagyás személyi sérülésekhez vezethet.

- ➢ Tisztítás és karbantartás előtt feltétlenül válassza le a feldolgozógépet az áramellátásról.
- ➢ Tisztítás és karbantartás előtt feltétlenül válassza le a feldolgozógépet a sűrített levegő hálózatról.
- ➢ Tartósan nem távolítható el semmilyen védőberendezés és burkolat.
- ➢ Kapcsolja a főkapcsolót [1] „OFF“ állásba.
- ➢ Rögzítse ismételt bekapcsolás ellen.
- ➢ Hagyja lehűlni a feldolgozógépet.
- ➢ Viseljen kesztyűt.

VIGYÁZAT

- Tisztítási munkák során viseljen védőszemüveget.

FIGYELEM

- A sérült alkatrészeket azonnal cserélje ki.
  Csak eredeti BLUM alkatrészeket használjon!
- A tisztítás során ne használjon olajokat és kenőanyagokat.
  Egyik vezetősín, csapágy és marólánc sem igényel karbantartást.
- A port és forgácsokat ne éles vagy fémes tárgyakkal távolítsa el.
- A tisztítási munkákhoz mikroszálas kendőket ajánlunk.

FIGYELEM

- A munka megkezdése, műszakváltás, kezelőváltás előtt hajtsa végre a napi karbantartási munkákat
- A feldolgozógép biztonságos kezelése érdekében olvssa el a Biztonság c. fejezetet.

Napi karbantartási munkák

FIGYELEM

- A feldolgozógép kiszállítási állapotban könnyen elszennyeződhet. Ennek oka a feldolgozóügép tesztelése és beállítása.

➢ Minden munkakezdés előtt ellenőrizze a sűrítettlevegős vezeték és az elektromos vezetékek épségét. A sérült vezetékeket szakemberekkel kell kicseréltetni.
➢ Ellenőrizze a feldolgozógép védőberendezéseit.
➢ Porszívózza le a port és a forgácsot a feldolgozógépről és semmi esetre se fúvassa le sűrített levegővel.
➢ Hajtsa végre a vezetőoslopok [S] szemrevételezéses vizsgálatát, ha szükséges, a port mikroszálas kendővel törölje le.
➢ Hajtsa végre a vonalzók [23], ütköztetők [10], leszorítók és vezetősínek szemrevételes vizsgálatát, ha szükséges, a port mikroszálas kendővel törölje le.
➢ A hibás alkatrészeket csak arra felhatalmazott személyzet cserélheti ki.

Havi karbantartási munkák

➢ Ellenőrizze, hogy nem marad-e víz, amely a légszűrő egységben [21] összegyűlhet, ezt szükség esetén ürítse le.

Szerviz és támogatás
Javítások

➢ Szerviz és támogatás esetén kérjük, forduljon Blum-partnerhez. A Blum-partnereket világszerte itt találja: www.blum.com/addresses

A marólánc cseréje

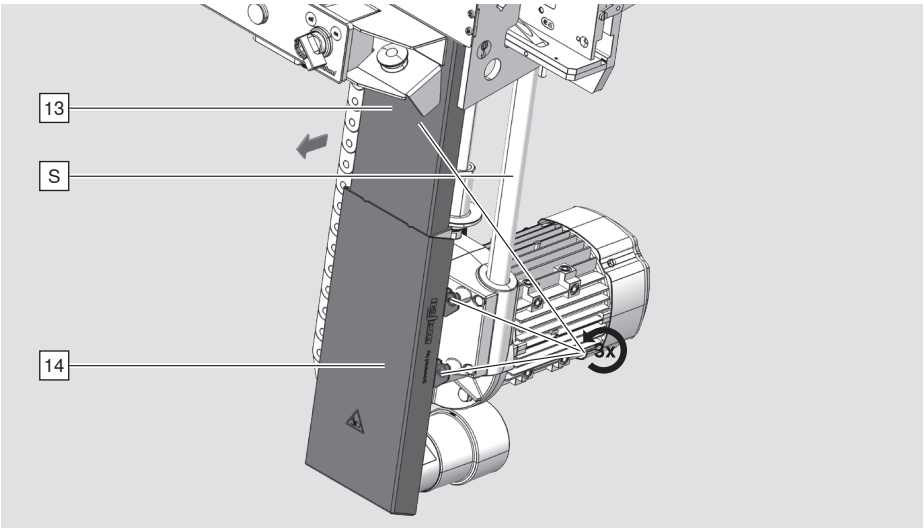

➢ Az alsó burkolat [14] eltávolítása
➢ A felső burkolat [13] eltávolítása

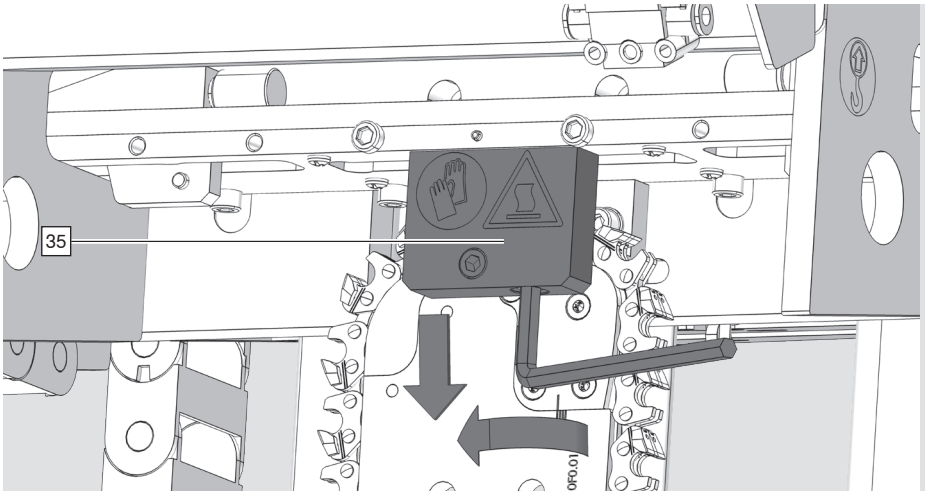

➢ A pozicionáló tömb [35] eltávolítása

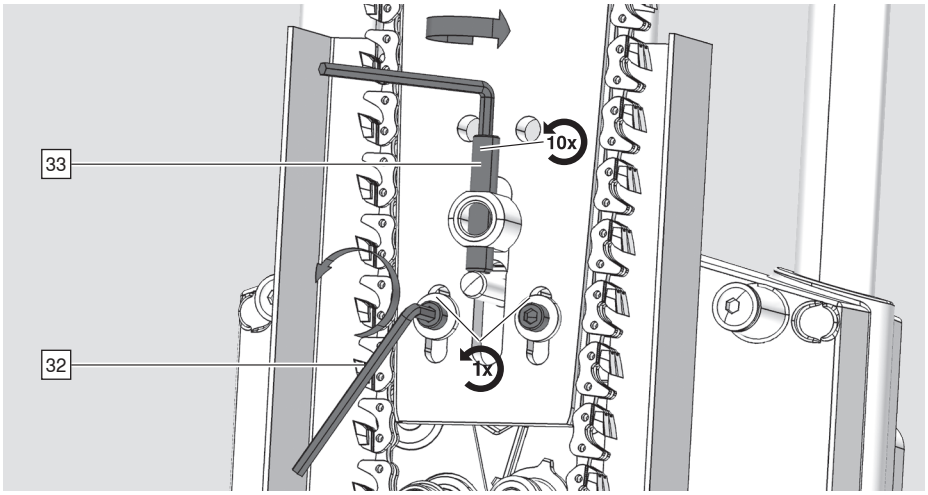

➢ A csavarokat az alábbi sorrendben lazítsa meg: [32], [33]

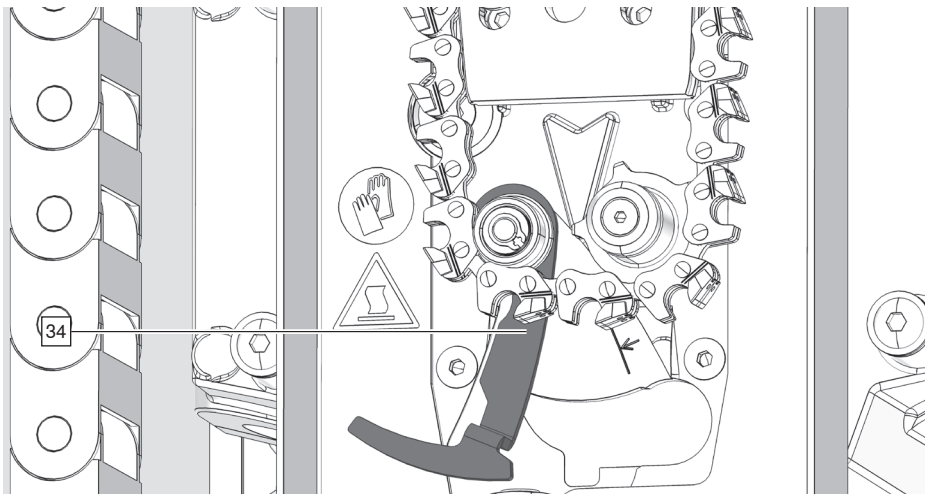

➢ A láncfeszítő mutatónak [34] teljesen bal oldalon kell lennie

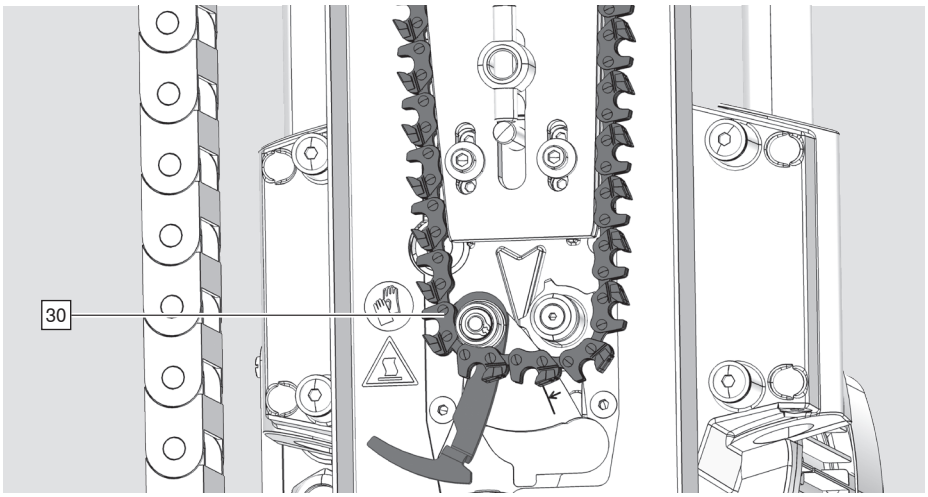

➢ A marólánc [30] óvatos leemelése és eltávolítása

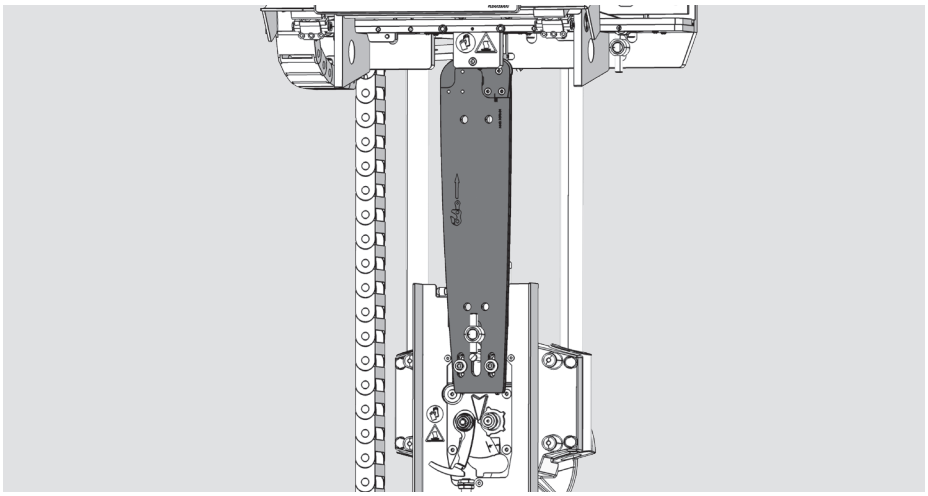

➢ Por és forgács elszívása
➢ A terelőgörgők gördülékenységét
➢ Ne használjon olajokat vagy kenőanyagokat

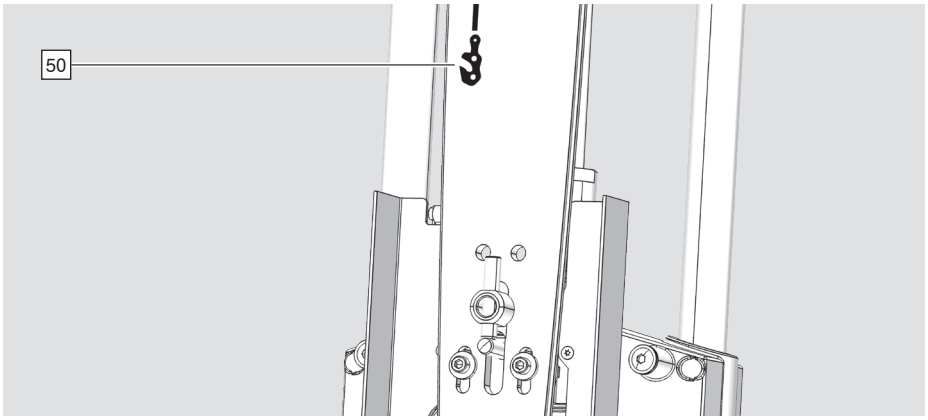

➢ Vegye figyelembe a marólánc futásirányát [50]

Karbantartás

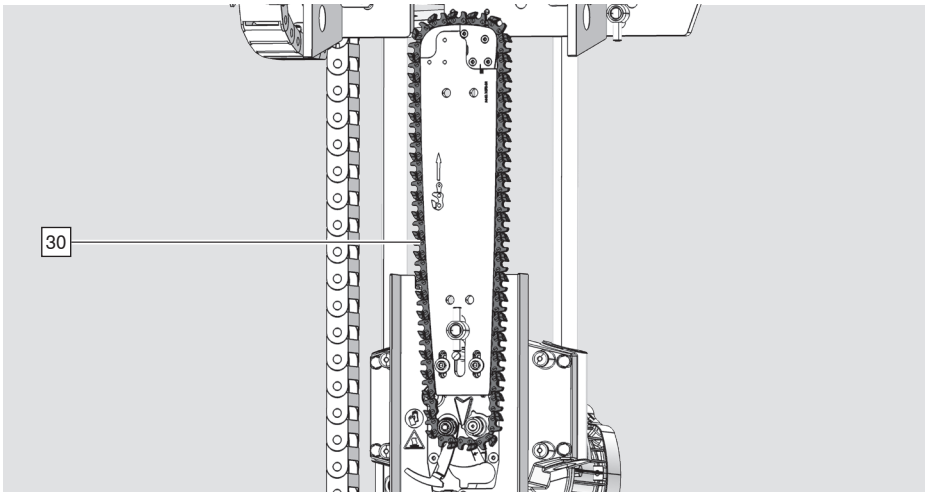

➢ Óvatosan helyezze be a marólláncot [30]

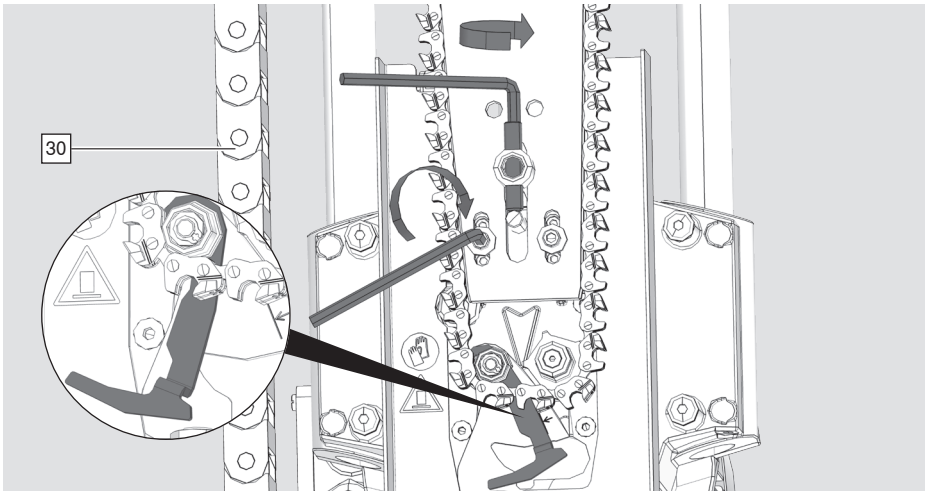

➢ Fogja be a marólláncot [30] és rögzítse

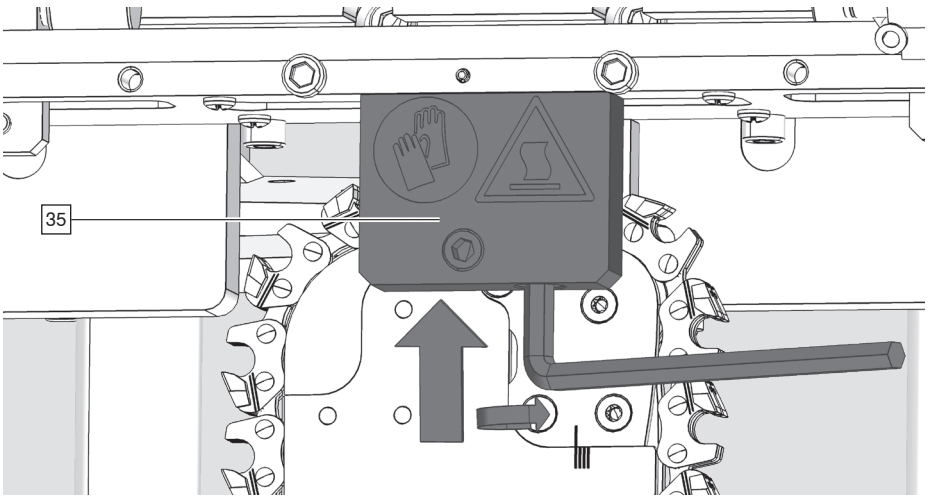

➢ Szerelje fel a pozicionáló tömböt [35]

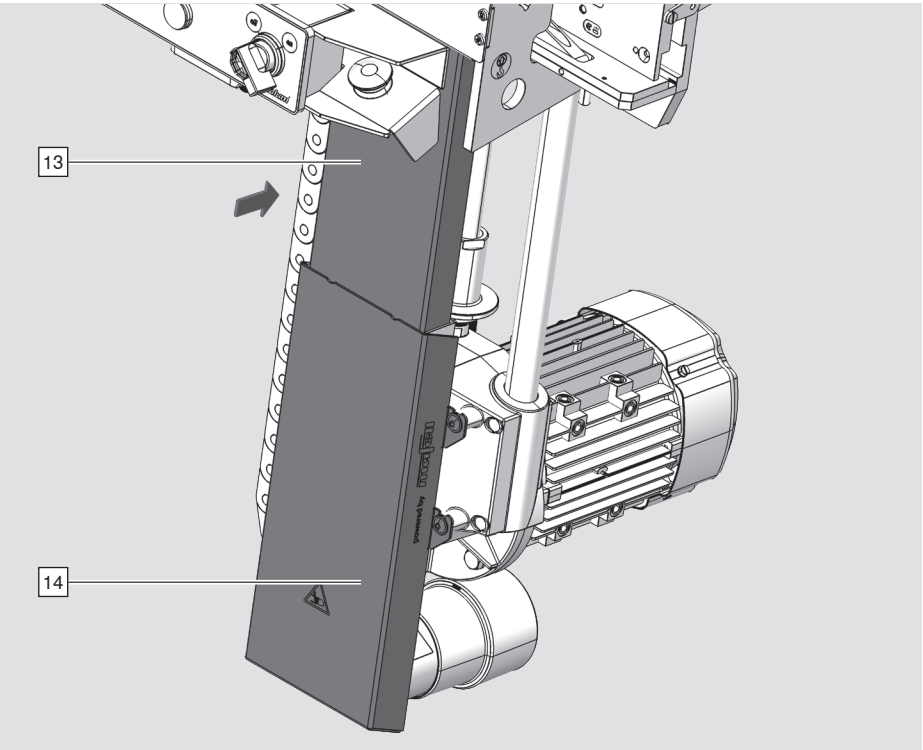

➢ Felső burkolat [13] felszerelése
➢ Alsó burkolat [14] felszerelése

i FIGYELEM

■ Ajánlott egy marás elvégzése egy próbadarabon.

Munkadarab marása 

Hiba maráskor

Üzemzavar	Lehetséges ok	Segítség
A marólánc elakad a fában.	Nem megfelelő anyagot martak.	➢ Csak fával, forgácslappal vagy műanyaggal felületkezelt munkadarabbal dolgozhat.
Fúrás közben erős füst képződik.	A marólánc [30] rosszul van behelyezve.	➢ Cserélje ki a marólláncot [30]. Vegye figyelembe a vágás irányát.
	A marólánc [30] tompa.	➢ Cserélje ki a marólláncot [30].
	A marólláncot [30] megolajozták.	➢ A marólláncot [30] nem szabad beolajozni.

Hiba a munkadarabon

Üzemzavar	Lehetséges ok	Segítség
A marások nincsenek középen vagy rossz pozícióban vannak.	Az ütköztető [10] nincs helyesen beállítva.	➢ Állítsa be az ütköztetőt [10].
	Forgács került az ütköztető [10] és a munkadarab [W] közé.	➢ Távolítsa el a forgácsot és a szennyeződéseket.
	A lapvastagság rosszul van beállítva.	➢ Ellenőrizze, hogy a munkadarab [W] megfelel-e a megengedett lapvastagságnak (16 - 25 mm).
	Marás rossz pozícióban.	➢ lásd a Munkadarab [W] ellenőrzése c. fejezetet.
Nem éri el a marási mélységet.	Forgács a haladási úton.	➢ Távolítsa el a forgácsokat a haladási úton.
	A gép valamibe beleütközik.	➢ Távolítsa el a tárgyat.
	A marólánc [30] tompa.	➢ Cserélje ki a marólláncot [30].
Hiba a vasalat behelyezésekor.	Forgácsok a marásban.	➢ Távolítsa el a forgácsokat a marásból.
A marások túl nagyok, oválisak vagy kiszakadtak.	A marólánc tompa.	➢ Cserélje ki a marólláncot [30]. ➢ Ellenőrizze a maróláncfeszültséget [34].
A munkadarab megkarcolódott.	A munkaasztal [9] elszennyeződött vagy sérült.	➢ Tisztítsa meg a munkaasztalt [9]. ➢ Ellenőrizze a munkaasztal [9] sértetlenségét.
	A vonalzó [23] és az ütköztetők [10] elszennyeződtek.	➢ Tisztítsa meg a vonalzót [23] és az ütköztetőket [10].

Működési hiba a feldolgozógépen

Üzemzavar	Lehetséges ok	Segítség
Motor nem működik.	A megmunkálógép nincs a sűrített levegős hálózathoz csatlakoztatva.	➢ Csatlakoztassa a megmunkálógépet a sűrített levegős hálózathoz.
	A megmunkálógép nincs az elektromos hálózathoz csatlakoztatva.	➢ Csatlakoztassa a megmunkálógépet a hálózathoz.
	Nem nyomták meg a nyugtázó gombot [24].	➢ Nyomja meg a nyugtázó gombot [24].
	Az elektromos hálózat védőbiztosítéka kioldott.	➢ Kapcsolja be vagy cserélje ki a biztosítékot.
	A gépen található biztosítékok kiégtek.	➢ Kapcsolja be a biztosítékot.
	A feldolgozógép rossz feszültségre van csatlakoztatva.	➢ Ellenőrizze a hálózati csatlakoztatást és hasonlítsa össze a csatlakoztatási rajzzal. A vizsgálatot csak képesített villanyszerelő végezheti.
	A motor meghibásodott.	➢ Cseréltesse ki a motort szakemberrel.
Hengermozgás lefelé, de felfelé már nem.	Túl alacsony nyomás.	➢ Ellenőrizze a szűrőnyomásszabályzó [21] beállítását.
	A levegőszállító cső sérült vagy kilyukadt.	➢ Vizsgálja át a levegővezetéket.
	Nem nyomták meg a nyugtázó gombot [24].	➢ lásd a sűrítettlevegős hálózat csatlakoztatása részt az Üzembe helyezés c. fejezetben.
A légszűrő-csatlakozás tömítetlen.	A légtömlő tömítetlen.	➢ Cserélje ki a légtömlőt.
	A légszűrőegység [21] tömítetlen.	➢ Cserélje ki a légszűrőegységet [21].
Forgácseltávolítás hiányos.	Forgácselszívó nincs bekapcsolva. Elégtelen elszívás	➢ Kapcsolja be a forgácselszívót. ➢ Vegye figyelembe az elszívási követelményt

Műszaki adatok

Környezeti klíma

Szállítás / tárolás: -30 és 70°C között
Üzemeltetés: 0 és 50°C között
Relatív páratartalom (üzemeltetés) 5-93%, nem kondenzálódó
Tengerszint feletti magasság: max. 2000 m

Méretek / tömeg

Magasság: 1530 mm
Szélesség: 550 mm
Mélység: 770 mm
Tömeg: 99 kg

elektromos energia

Feszültség: 3P/N/PE AC 400 V
Teljesítmény: 2,6 kW
Előbiztosítás: 16 A
Csatlakozó: CEE-csatlakozó, 5-pólusú, 16A, 400V

pneumatikus energia

Légnyomás: 5-7 bar
Levegőszükséglet: 1,5 liter ciklusonként

Elszívás

Vákuum: 250-350 mbar
Térfogatáram: 1400 m^3/h
Levegő sebessége: min. 20 m/sec
Kivitel: TRGS 553

Zaj

A-súlyozott kibocsátási hangnyomásszint: 95,1 dB(A)
Mérési bizonytalanság: +/- 4 dB(A)

Munkadarab

Korpuszmélység: min. 290 mm és max. 700 mm között
Korpuszmagasság: 200–600 mm
600 mm feletti korpuszmagasságok esetén a hosszabbítóval kell dolgozni.
Lapvastagság: 16-25 mm
Anyagok[1]: forgácslap, MDF, tömörfa

[1] A gép – a lánccal együtt – standard lemezanyagok (forgácslap, MDF, tömörfa) megmunkálására lett kialakítva. Más anyagok (pl. vízálló forgácslap vagy MDF, rétegelt lemez, keményfa) megmunkálása jelentősen csökkentheti a lánc élettartamát.
Mindig ajánlott marási próbákat végezni.

Típuskártya

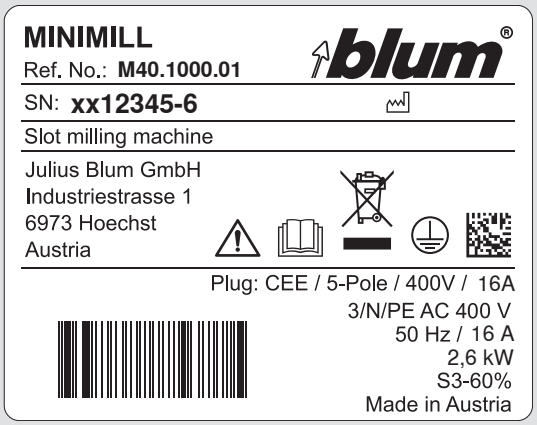

Szimbólikus kép

Készüléktípus: marógép

Egyszerűsített EU-megfelelőségi nyilatkozat az M40.1000.01 egységhez

A Julius Blum GmbH ezúton kijelenti, hogy az M40.1000.01 típusú gép megfelel a 2006/42/EK, a 2014/30/EU és a 2011/65/EU irányelveknek. Az EU-megfelelőségi nyilatkozat teljes szövege megtalálható az alábbi oldalon:
www.blum.com/compliance

Az elektromos megmunkálási segédeszközök ártalmatlanítása



Az elektromos megmunkálási segédeszközöket az elhasználódásukat követően nem szabad háztartási hulladékként kezelni. Erre vonatkozólag érdeklődjön a kommunális hatóságnál. A Blum-elektromos megmunkálási segédeszközei megfelelnek a 2012/19/EU – WEEE-irányelvnek.

Az elektromos vagy elektronikai eszközök szelektív gyűjtésével lehetővé válik, a régi eszközök újrahasználata, anyagainak újrahasznosítása ill. az újrahasznosítás más formái. Az eszközökben esetlegesen található veszélyes anyagok környezetre és egészségre ártalmas negatív következményei így az ártalmatlanítás során elkerülhetők.

Az elektromos megmunkálási segédeszközök használati és élettartamuk letelte után értékesítésre visszaszolgáltathatók a gyártónak vagy, amennyiben ökológiailag ésszerű, újrahasznosíthatók vagy megjavíthatók.
További információkat az alábbi linken talál:
www.blum.com/recycling

Energiatároló:

A feldolgozógép nem rendelkezik elektromos és pneumatikus energiatárolóval.

Kapcsolási rajz:

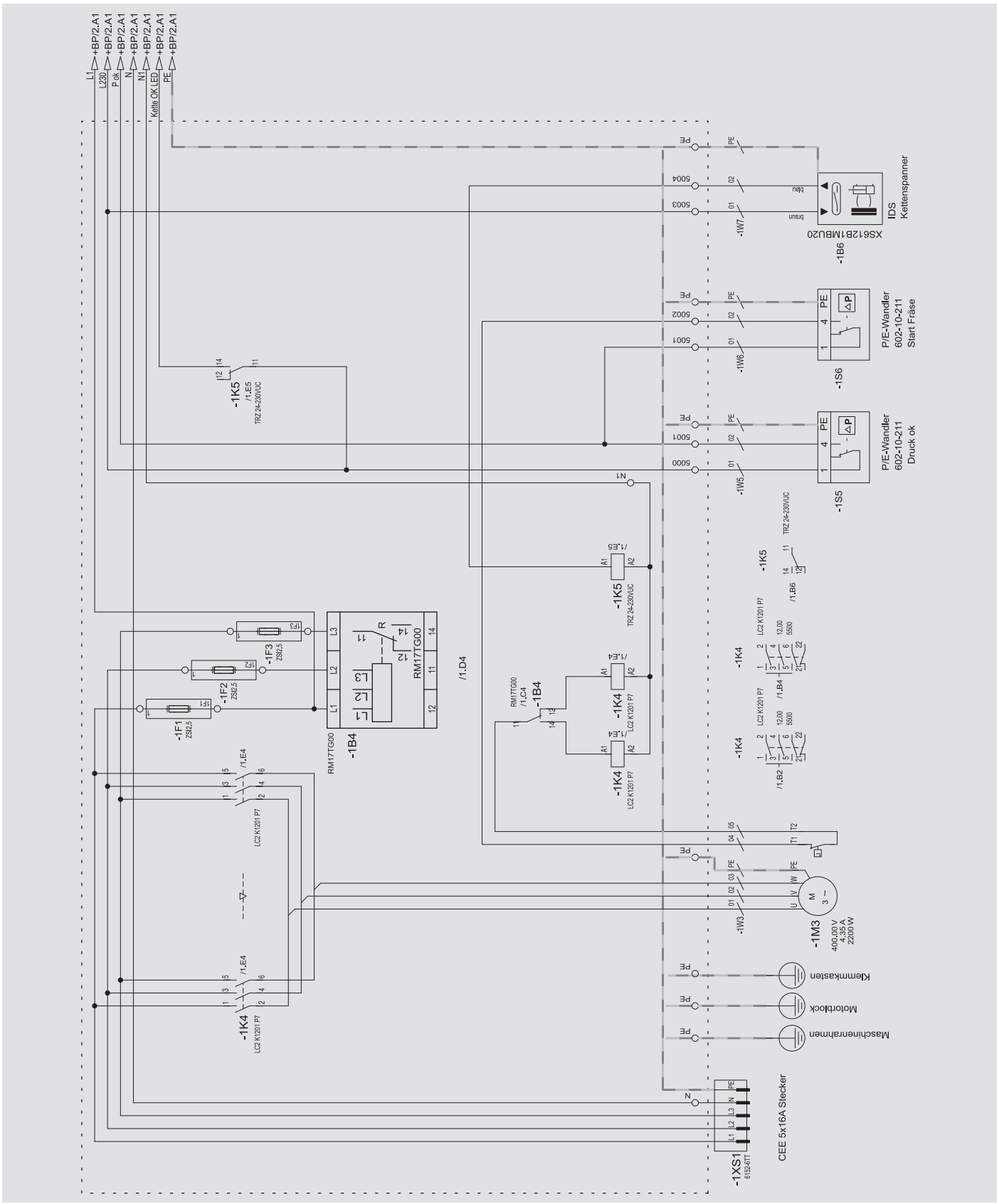

Kapcsolási rajz:

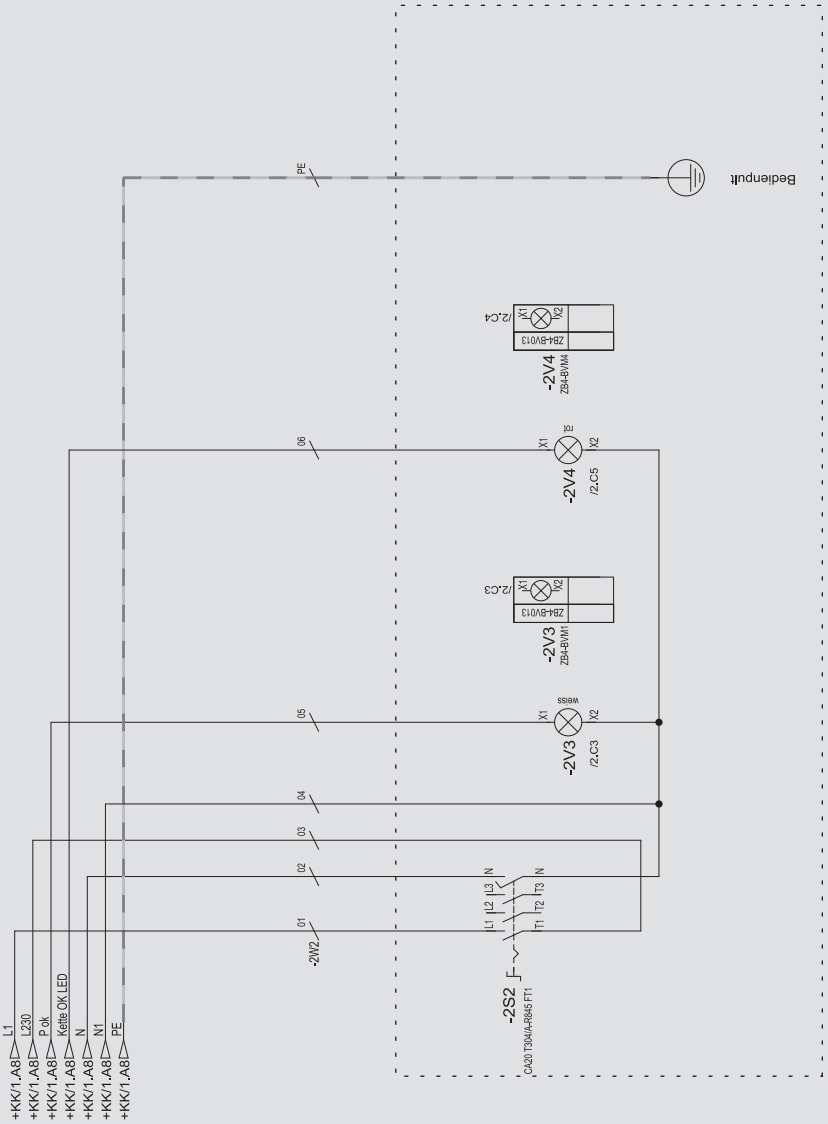

Pneumatikus ábra:

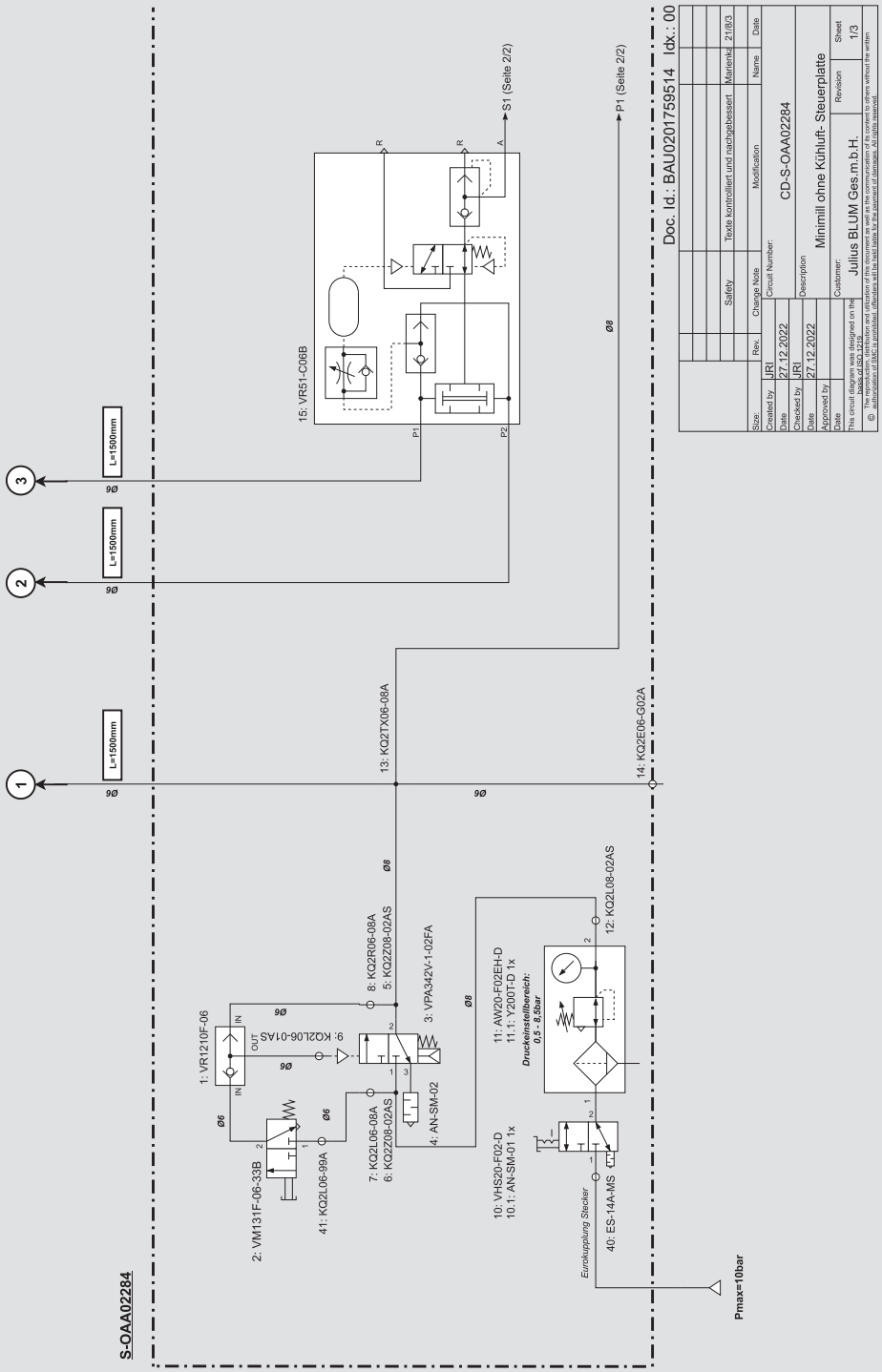

Pneumatikus ábra:

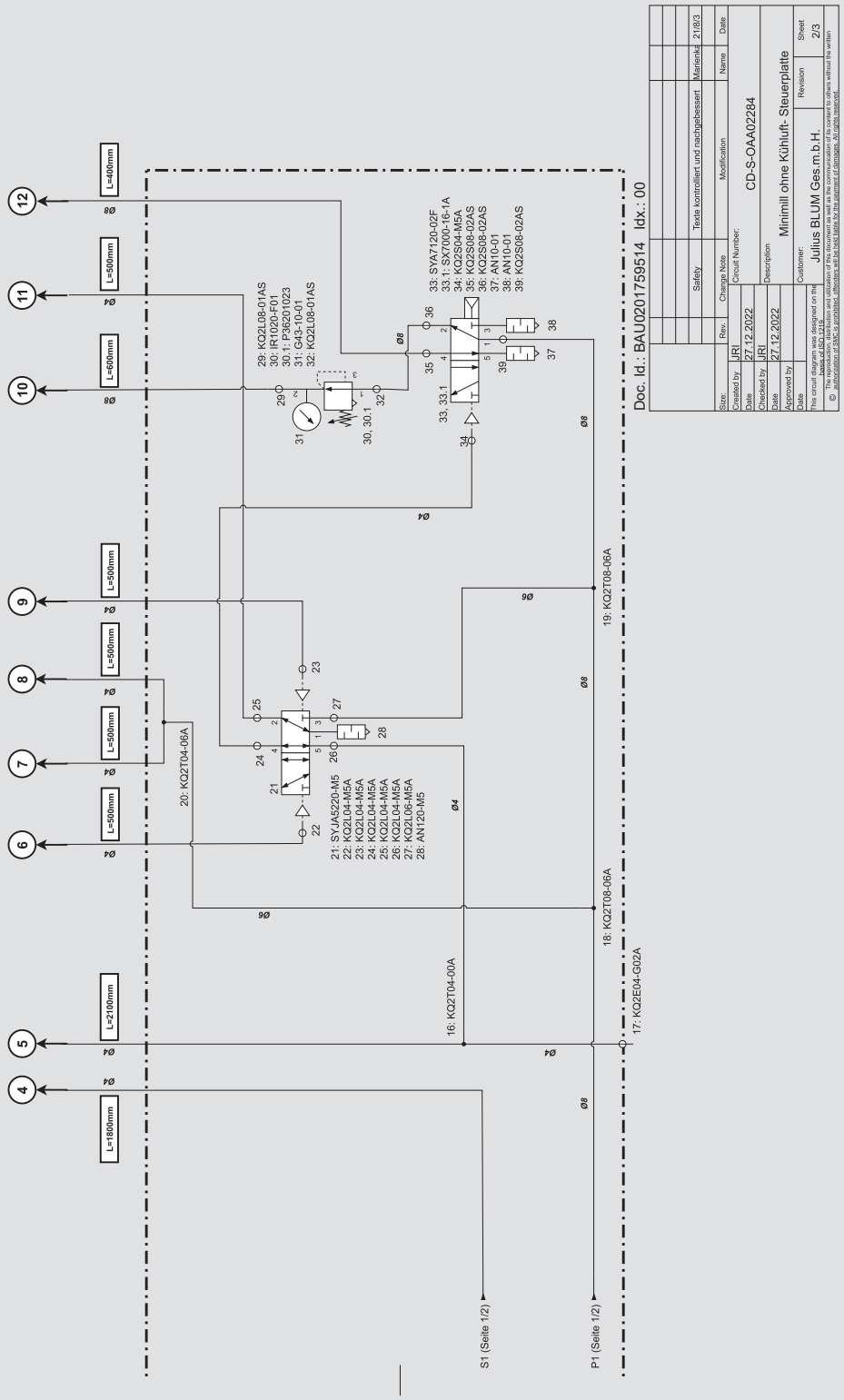

Pneumatikus ábra:

Schlauchzuschnitt- Tabelle Minimill ohne Kühlluft				Bemerkung	
Pos.	Artikel	Zuschnitt [mm]	Stk.	eingesteckt bei Steuerplatte	lose beigelegt
1	TU0604B-100	1500	1	X	
2	TU0604B-100	1500	1	X	
3	TU0604B-100	1500	1	X	
4	TU0425B-100	1800	1	X	
5	TU0425B-100	2100	1	X	
6	TU0425B-100	500	1	X	
7	TU0425B-100	500	1	X	
8	TU0425B-100	500	1	X	
9	TU0425B-100	500	1	X	
10	TU0805B-100	600	1	X	
11	TU0425B-100	500	1	X	
12	TU0805B-100	400	1	X	
13	TU0425B-100	500	1		X
14	TU0604B-100	500	1		X
15	TU0604B-100	500	1		X

Doc. Id.: BAU0201759514 Idx.: 00

		Safety	Texte kontrolliert und nachgebessert	Martenka	21/8/3	
Size:		Rev.	Change Note	Modification	Name	Date
Created by:	JR1		Circuit Number:	CD-S-OAA02284		
Date	27.12.2022					
Checked by:	JR1		Description	Minimill ohne Kühluft- Steuerplatte		
Date	27.12.2022					
Approved by:						
Date			Customer:	Julius BLUM Ges.m.b.H.	Revision	Sheet 3/3

This circuit diagram was designed on the basis of the CPC-Standard.

© The reproduction, distribution and utilization of this document as well as the communication of its content to others without the written authorization of ZMO is prohibited. Offenders will be held liable for the payment of damages. All rights reserved.

Pneumatikus ábra:

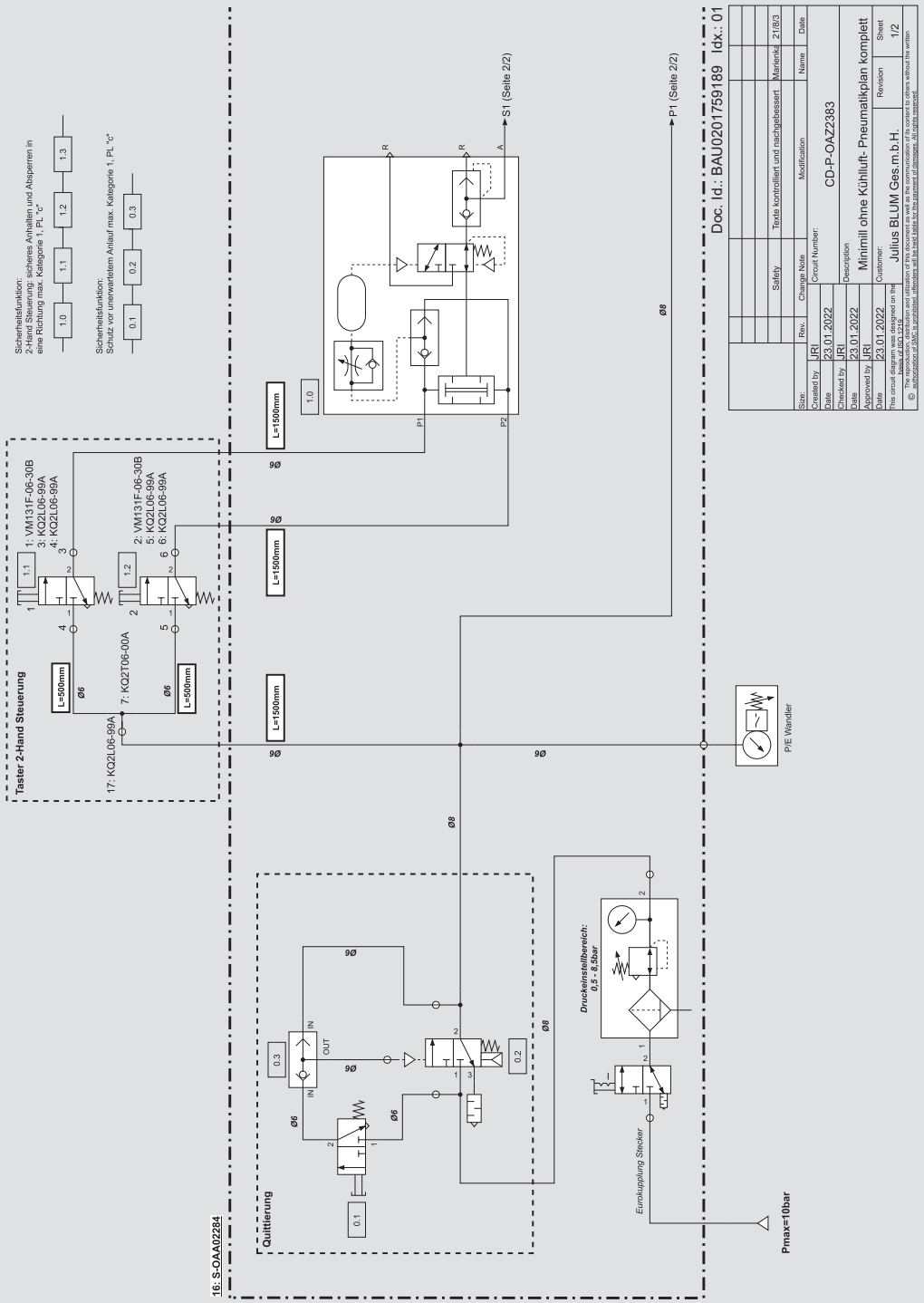

Pneumatikus ábra:

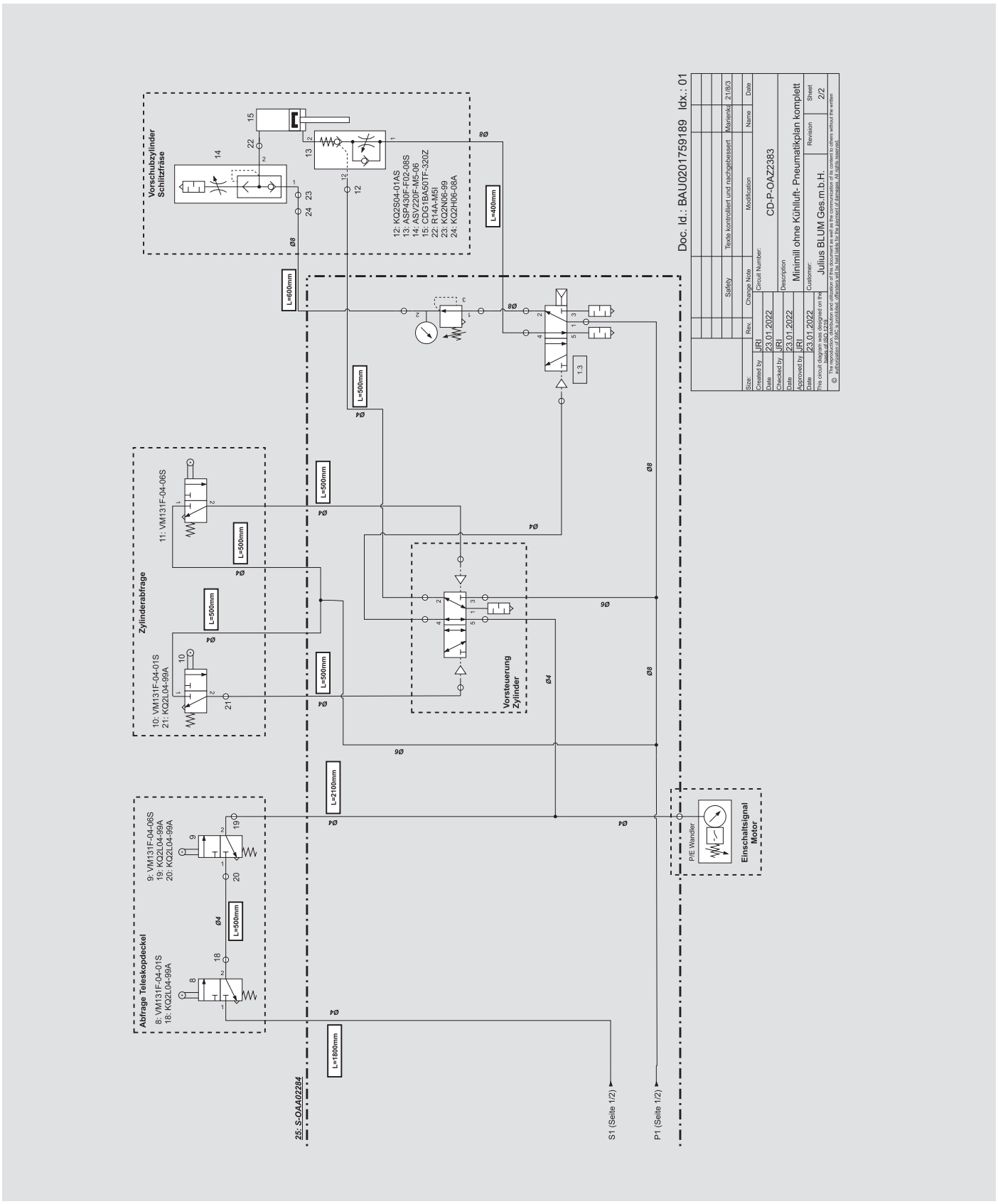

Jegyzetek

A Blum-partnereket világszerte itt találja:
www.blum.com/addresses

BAU2522546224 · INX: 02 · IDNR: 00000000 · BA-195/1HU M40.1000.01 · 10.26 · © Copyright by Blum

ISO 9001 Certified Quality System
ISO 14001 Certified Environmental System
ISO 50001 Certified Energy System