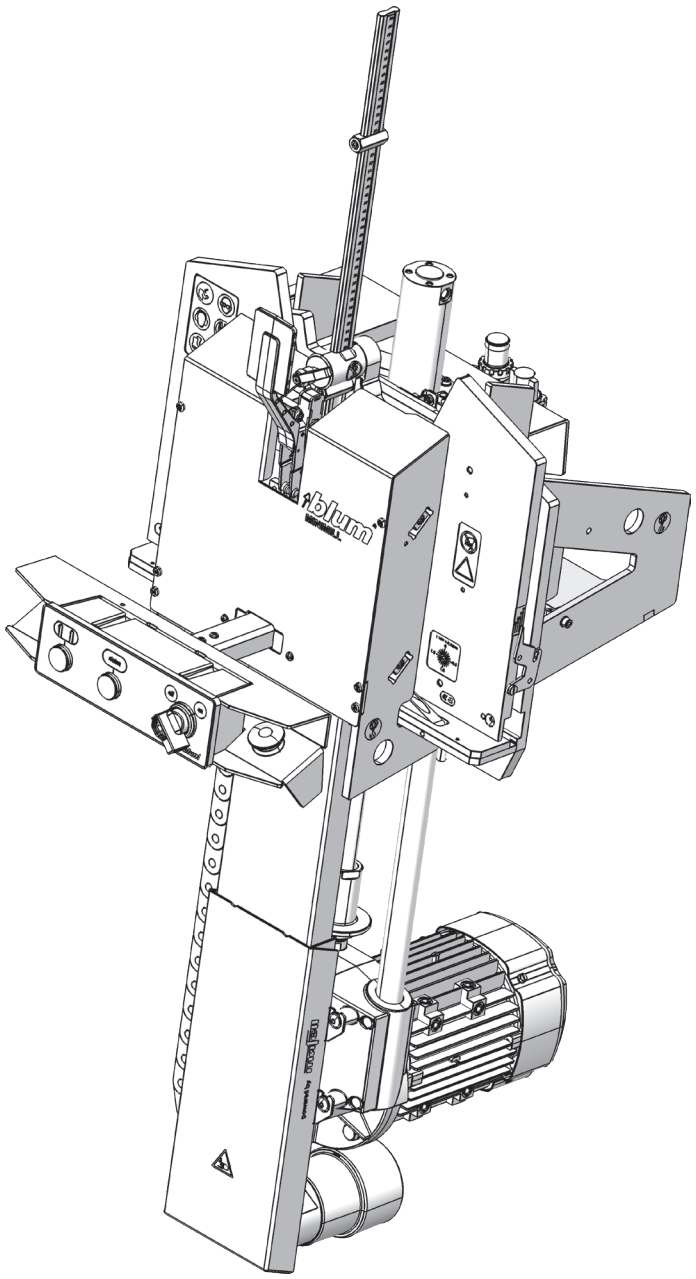

Прочетете и разберете изцяло инструкциите, преди да използвате обработващата машина. Само надлежно обучен и оторизиран персонал може да работи с обработващата машина.
Инструкцията за употреба трябва да бъде достъпна по всяко време.

MINIMILL

Инструкция за безопасност, монтаж и употреба

www.blum.com

Съдържание

4 Безопасност
- **4** Употреба по предназначение
- **5** Нива на опасност
- **6** Инструкция за безопасност
- **7** Предупредителни знаци

10 Ориентировъчни графики

15 Обяснение на елементите за управление и контрол

17 Повдигане и експлоатация

23 Преглед на обработката

24 Настройка

26 Фрезоване на детайл

28 Проверка на детайл

29 Преоборудване и настройка

38 Поддръжка

44 Какво да направя, ако?

46 Допълнителна информация
- **46** Технически данни
- **47** CE декларация
- **48** Електронна схема
- **50** Пневматична схема

55 Забележки

Боравене

- ➢ Преди пускането в експлоатация на обработващата машина прочетете инструкциите за употреба и указанията за безопасност!
- ➢ Препоръчваме Ви да използвате графиката за идентифициране на описаните елементи.

Принципи на безопасност

Обработващата машина съответства на актуалното към момента ниво на техниката за безопасност. Въпреки това съществува възможност от известни рискове при несъблюдаване на настоящите инструкции за употреба.

Остатъчен риск
EN ISO 12100:2010

- ■ Обработващата машина е оборудвана с всички предпазни приспособление.
- ■ Остатъчни рискове има за оператора, особено когато предпазните устройства са отстранени и контролните елементи се повредят
- ■ Предупредителните знаци и инструкциите за безопасност показват-допълнителни остатъчни рискове Ето защо е необходимо да се спазват инструкциите за безопасност.

Употреба по предназначение

Обработващата машина е предназначена изключително за обработка на корпусни страници за обкови Blum AVENTOS HKi. Обработващата машина може да бъде използвана при следните условия:

- ■ Обработващата машина може да се използва от само напълно обучени специалисти.
- ■ Обработващата машина може да се използва само в промишлени и заводски условия.
- ■ Място на инсталиране в сухи, затворени помещения.
- ■ Обработващата машина е предназначена само за стационарна работа.
- ■ Могат да се използват само оригинални детайли и резервни части на Blum.
- ■ Не се поема отговорност за друга употреба.
- ■ Предназначението на обработващата машина е пробиване и поставяне на обкови, изработени от дърво, ПДЧ, .МДФ или масивна дървесина.
- ■ Обработващата машина може да се използва само при включена и изправно функционираща аспирация.
- ■ Обработващата машина не трябва да се използва без работен плот.

Зона на отговорност

Операторът

- гарантира, че само подходящо обучен персонал, който се е запознал с инструкциите за употреба и по-специално разделът за безопасност, работи и поддържа машината за обработка.
- е отговорен за техническото състояние на обработващата машина.
- незабавно извежда от експлоатация обработващта машина, ако възникнат дефекти, които засягат безопасността.

Нива на опасност

⚠ ПРЕДУПРЕЖДЕНИЕ

- ПРЕДУПРЕЖДЕНИЕ обозначава опасност, която може да доведе до смърт , или тежко нараняване, ако не бъде избегната.

⚠ ВНИМАНИЕ

- ВНИМАНИЕ обозначава опасност, която може да доведе до смърт или тежко нараняване, ако не бъде избегната.

i ИНСТРУКЦИЯ

- Знакът за забележка насочва вниманието към препоръки, които трябва да спазвате.

Инструкция за безопасност



⚠ ПРЕДУПРЕЖДЕНИЕ

Възможни са сериозни поразявания.
Неспазването на това може да доведе до наранявания.

➢ Винаги изключвайте обработващата машина от захранването и захранването със сгъстен въздух преди всяко почистване и поддръжка..



⚠ ПРЕДУПРЕЖДЕНИЕ

Тежки изгаряния
Неспазването на това може да доведе до наранявания.

➢ Винаги изключвайте обработващата машина от захранването и захранването със сгъстен въздух преди всяко почистване и поддръжка.

Безопасност

Използване	■ Обработващата машина е предназначена само за работа от едно лице. ■ Обработващата машина може да се използва от само напълно обучени специалисти.
Рекламни дисплеи	■ Уверете се, че има достатъчно осветление. ■ Обработващата машина не е подходяща за монтиране на открито. ■ Обработващата машина е предназначена само за стационарна работа.
Предписания за безопасност	■ Не правете никакви модификации по обработващата машина. ■ Да не се отстраняват защитните предпазители или да не се иизползват. ■ Преди започване на работа, смяна на смени или смяна на персонал, се уверете, че всички предпазни средства и компоненти на машината функционират правилно. Сменяйте повредените части с оригинални части на Blum. ■ Изключете обработващата машина от подаването на сгъстен въздух, преди почистване или поддръжка.
Монтажни уреди / принадлежности	■ За ваша собствена безопасност използвайте само аксесоари и приставки, препоръчани или посочени в инструкциите за употреба или в каталога на Blum. ■ Да не се смазва фрезовата верига.
Осигуряване на захранване	■ Може да се използва само сгъстен въздух без масло. ■ Налягането на въздуха в системата трябва да бъде 5 - 7 bar. ■ Машинните части могат да са под налягане дори когато обработващата машина не работи.
Поправка и поддръжка	■ При въпроси Вашият консултант от Blum е на Ваше разположение. ■ Преди започване на каквато и да е работа, проверете електрическия кабел и пневматичните маркучи за повреди. ■ Ремонти могат да се извършват само от оторизиран персонал. ■ Сменяйте повредените части с оригинални части на Blum.
Лични предпазни средства	■ Националните разпоредби, трудовото законодателство, насоките за предотвратяване на злополуки и изхвърляне на отпадъци трябва да се спазват стриктно. ■ Носете защитни очила. ■ Носете слухова защита. ■ Носете подходящо работно облекло. ■ Носете работни обувки. ■ При работа с веригата носете ръкавици.

Предупредителни знаци



Преди да свържете обработващата машина към мрежата за сгъстен въздух, трябва да се уверите, че сте разбрали ВСИЧКИ инструкции за безопасност, предупредителни табели и ръководството за експлоатация.

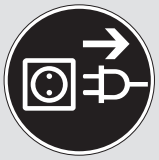



Преди свалянето на капака, както и преди почистване и обслужване, обработващата машина задължително трябва да бъде изключена от мрежата за сгъстен въздух и от електрическата мрежа.



Дръжте неоторизирани лица далеч от обработващата машина. Само **1** човек може да работи с машината за обработка.



Обработващата машина може да се използва от само напълно обучени специалисти.



Не повдигайте оттук!



Внимание, опасност от порязване



Винаги носете предпазни очила по време на работа.



Винаги носете предпазни средства за слуха докато работите.



Носете ръкавици.



Носете работни обувки.



Повдигнете оттук!



Внимание: Опасност от притискане!



Внимание напрежение - риск от токов удар



Гореща повърхност - риск от изгаряния.



Не посягайте към свредлата.

Позиция на предупредителните знаци и опасни зони

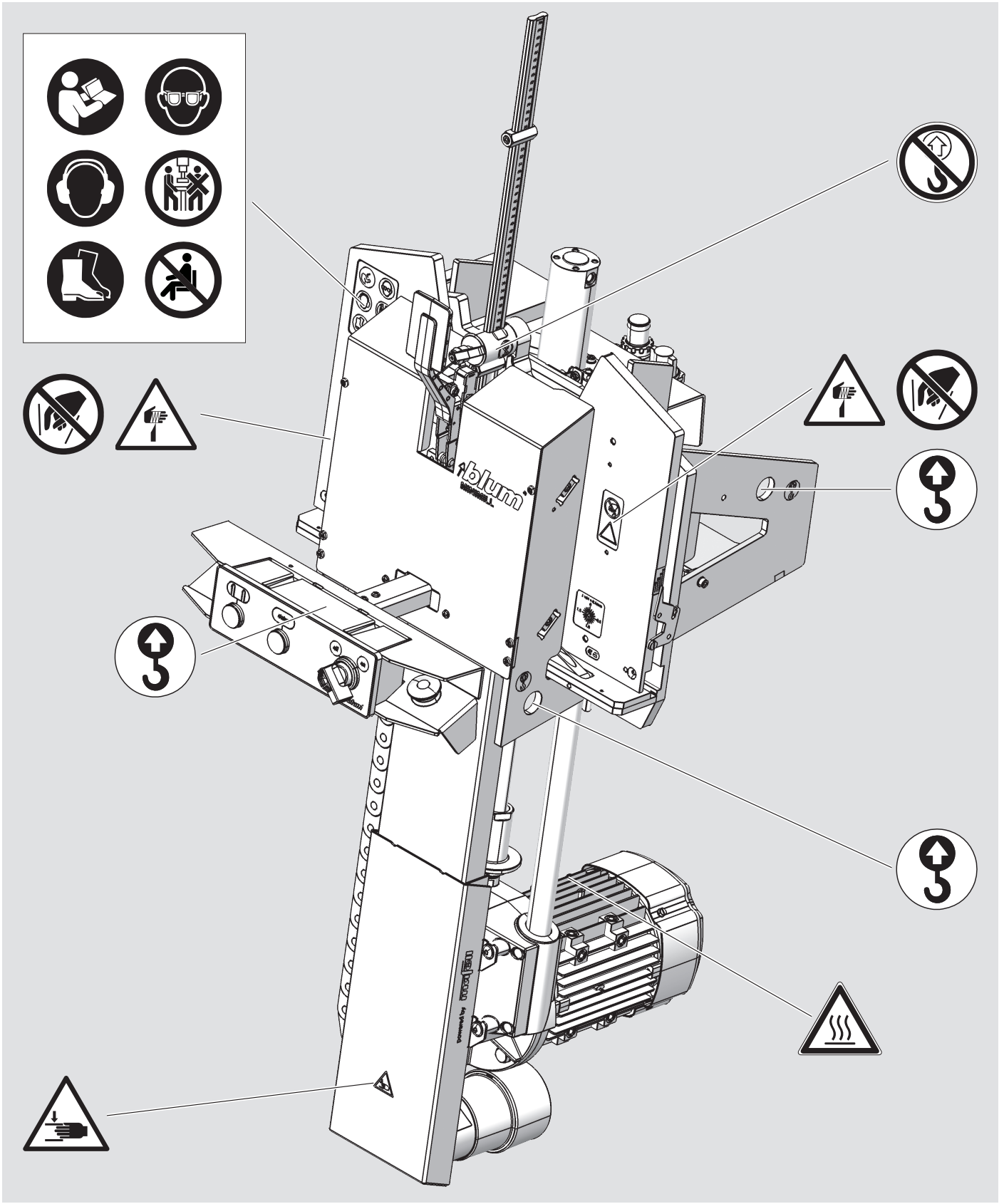

Позиция на типовата табела [A]

Вид на уреда: машина за фрезоване

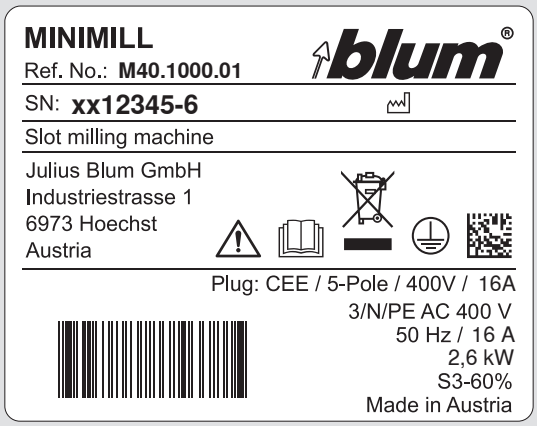

Пиктограма

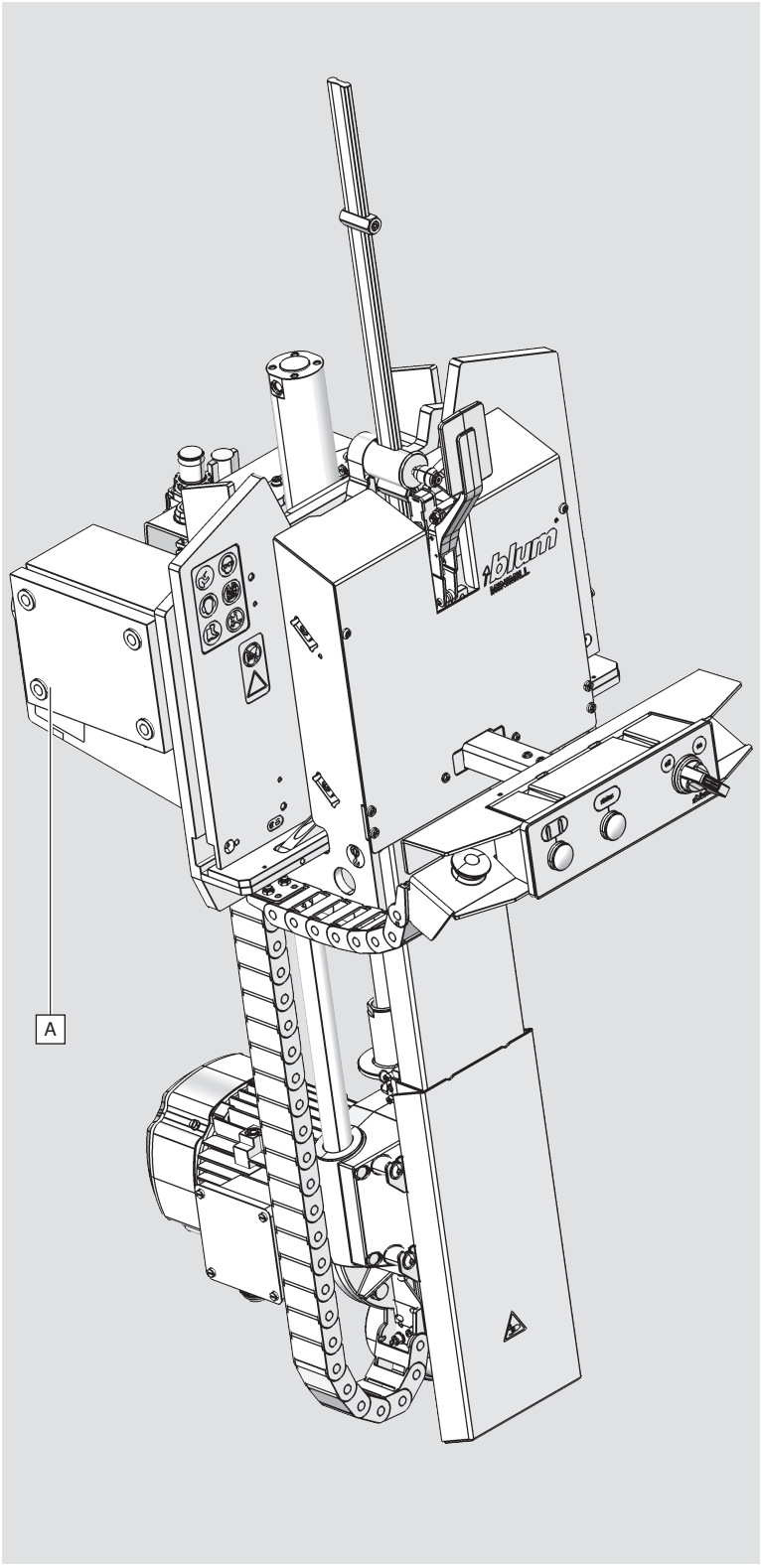

Ориентировъчни графики

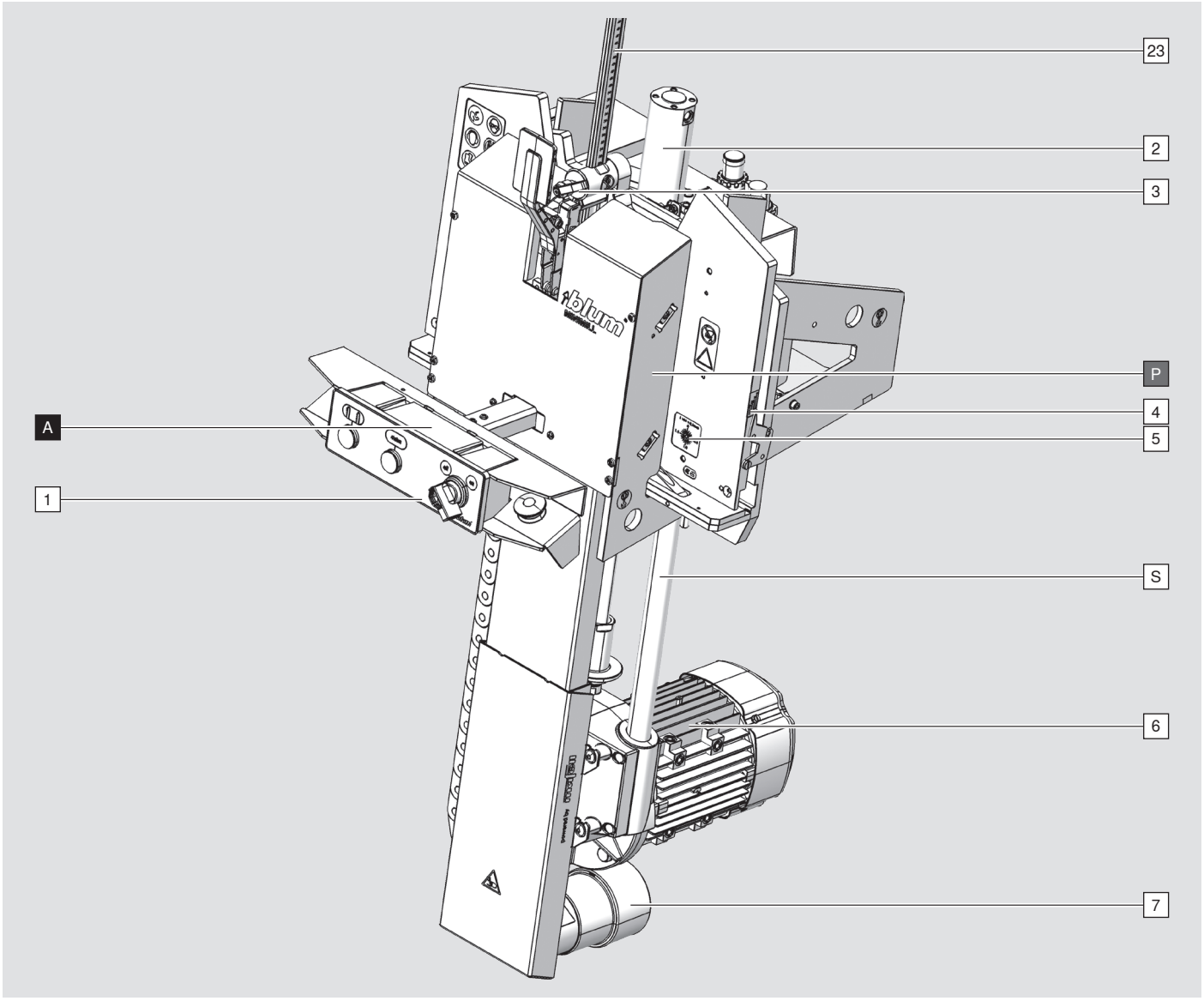

1 Главен прекъсвач
2 Цилиндър
3 Затягащ лост регулиране на корпусна дълбочина
4 Индикатор за дебелина на плота
5 Регулиране дебелината на плота
6 Двигател
7 Засмукване
23 Линийка
A Контролен панел
P Център на тежестта на машината
S Направляваща колона

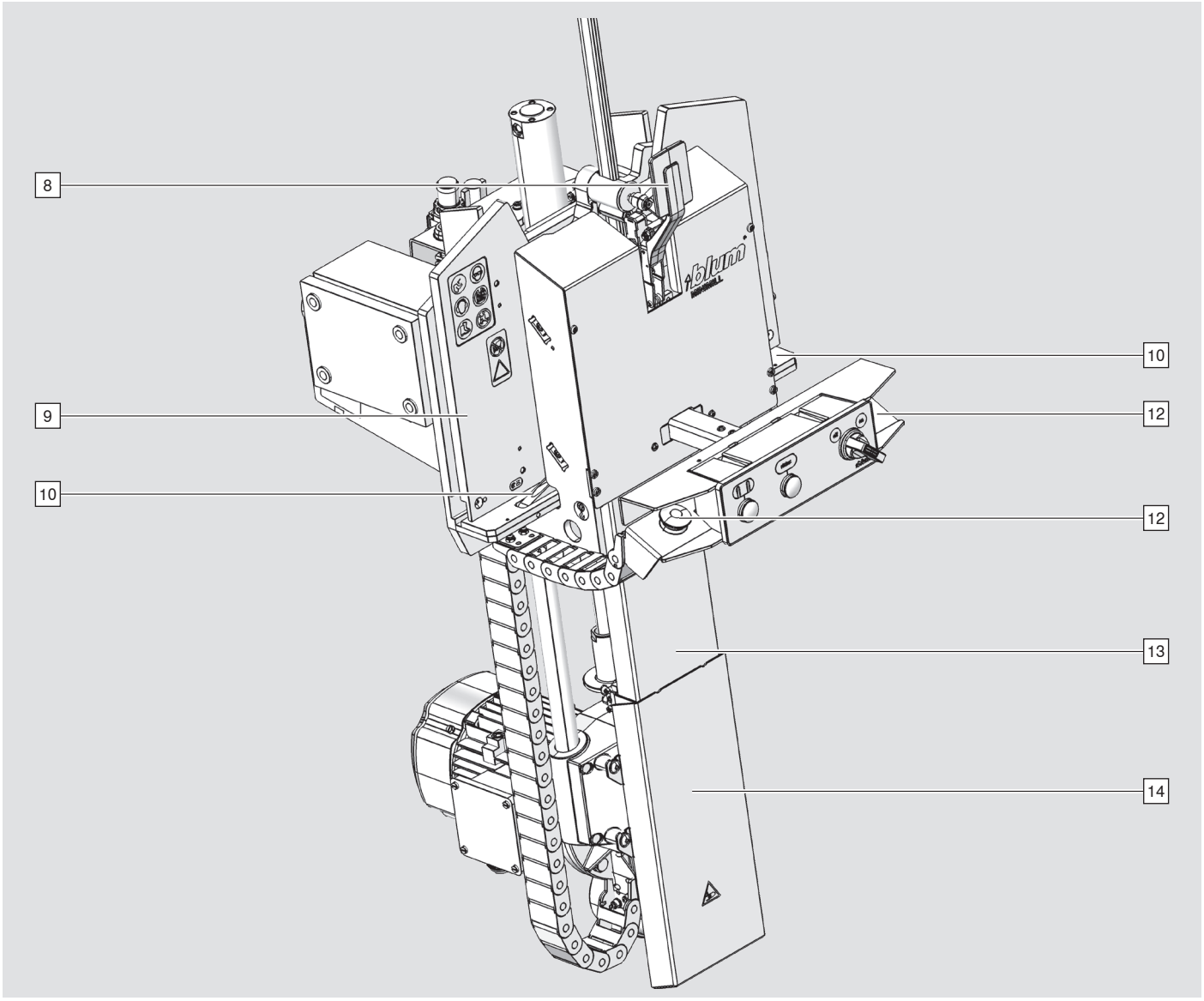

8 Затягащ лост
9 Работен плот
10 Приложение
12 Освобождаване с две ръце
13 горен капак
14 долен капак

Ориентировъчни графики

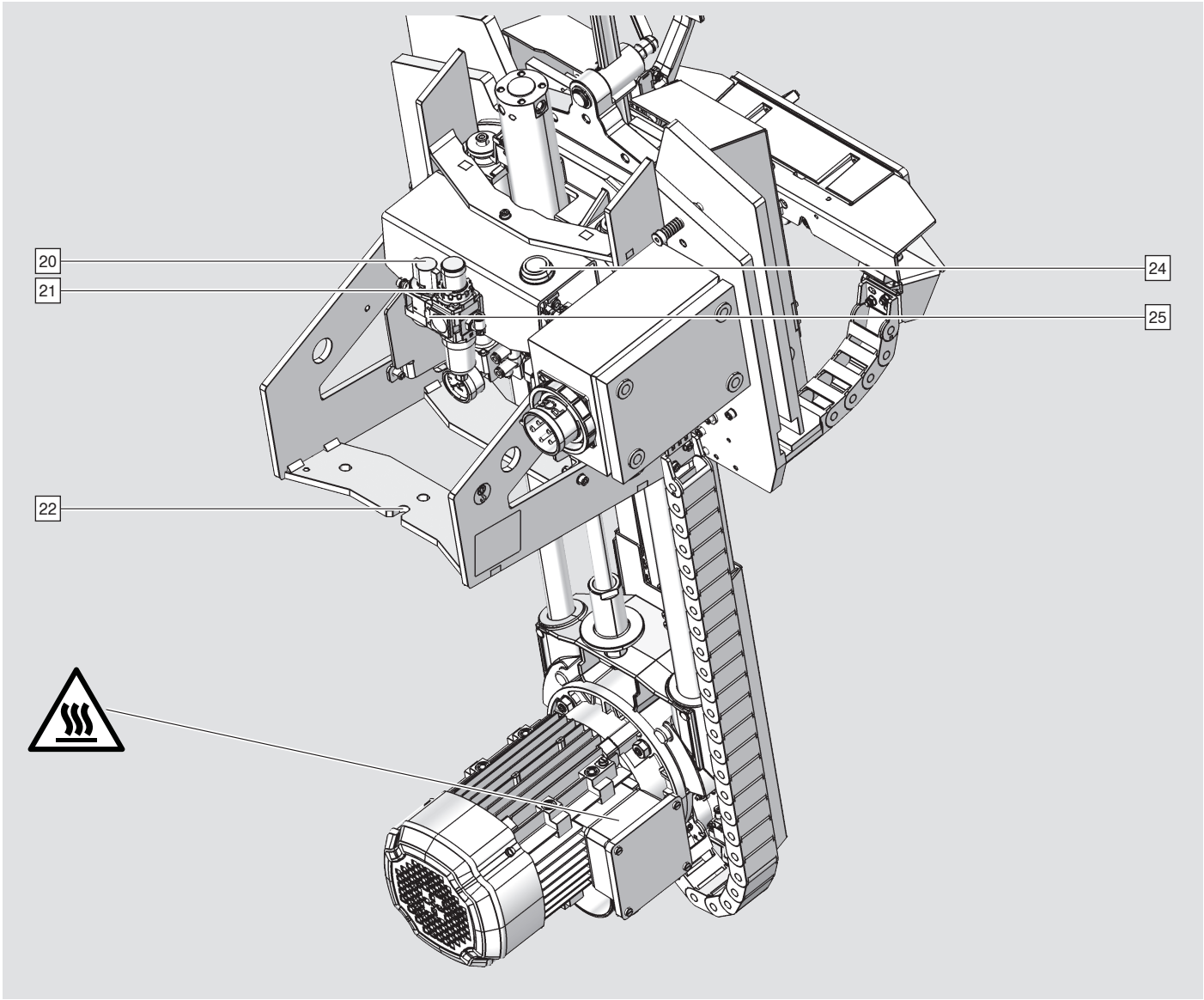

20 Спирателен вентил
21 Регулатор на налягането на филтъра
22 Цокъл
24 Бутон за потвърждение
25 Манометър

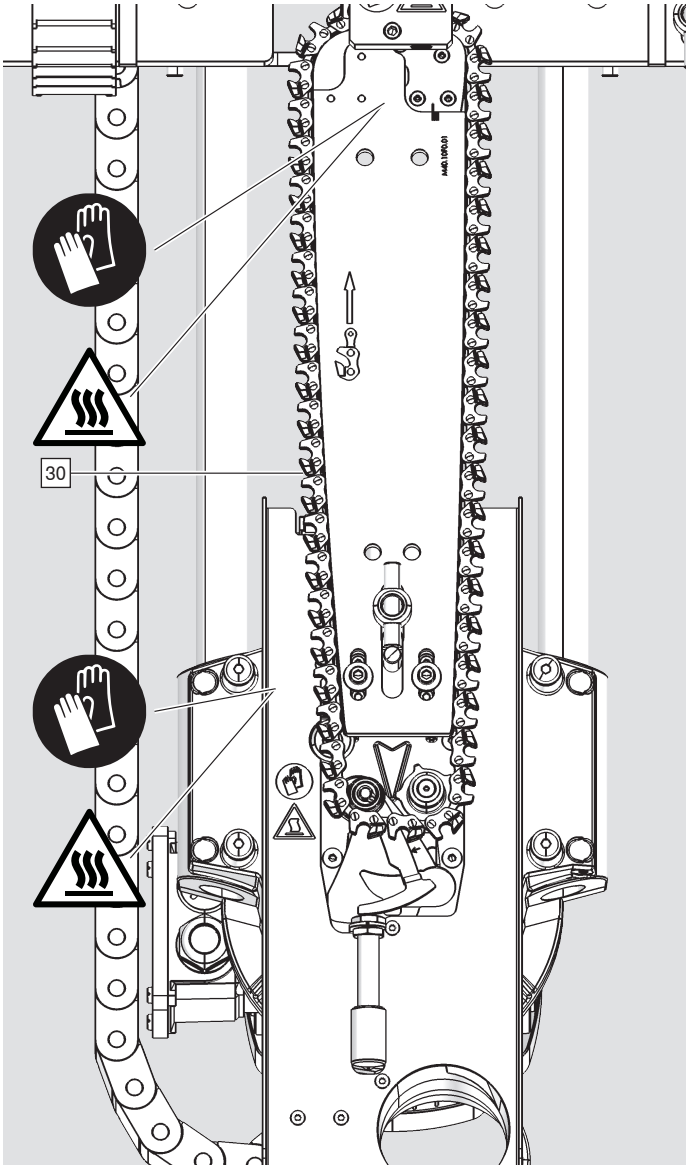

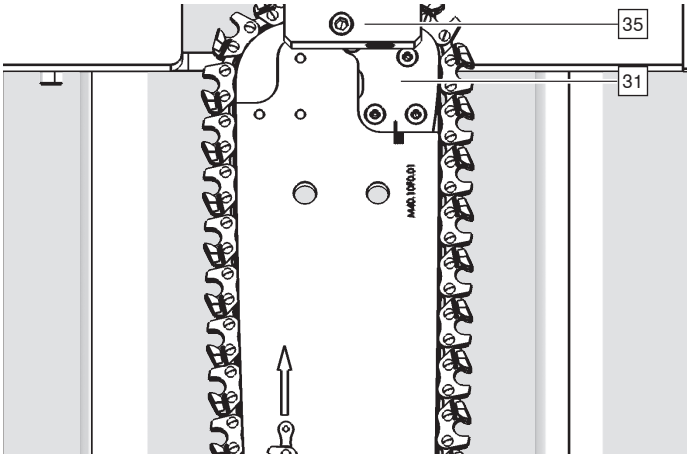

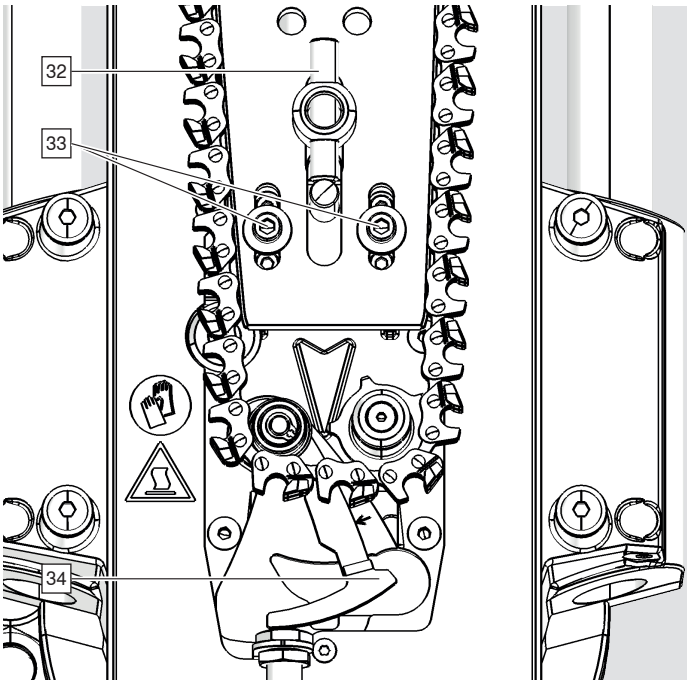

30 Верига за фрезоване
31 Челюст
32 Завинтване на верижен обтегач
33 Фиксирана на верижен обтегач
34 Стрелка на верижен обтегач
35 Позициониращ блок

От съображения за прегледност защитната решетка не е показана в инструкцията за употреба.

Ориентировъчни графики

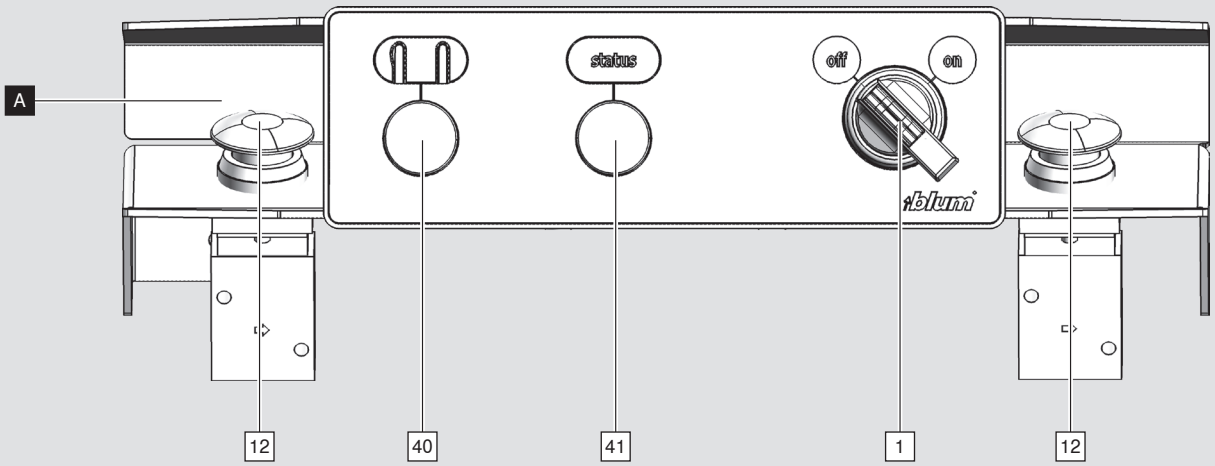

A Контролен панел
1 Главен прекъсвач
12 Освобождаване с две ръце
40 Верижен обтегач
41 Индикатор на захранването

Обяснение на елементите за управление и контрол

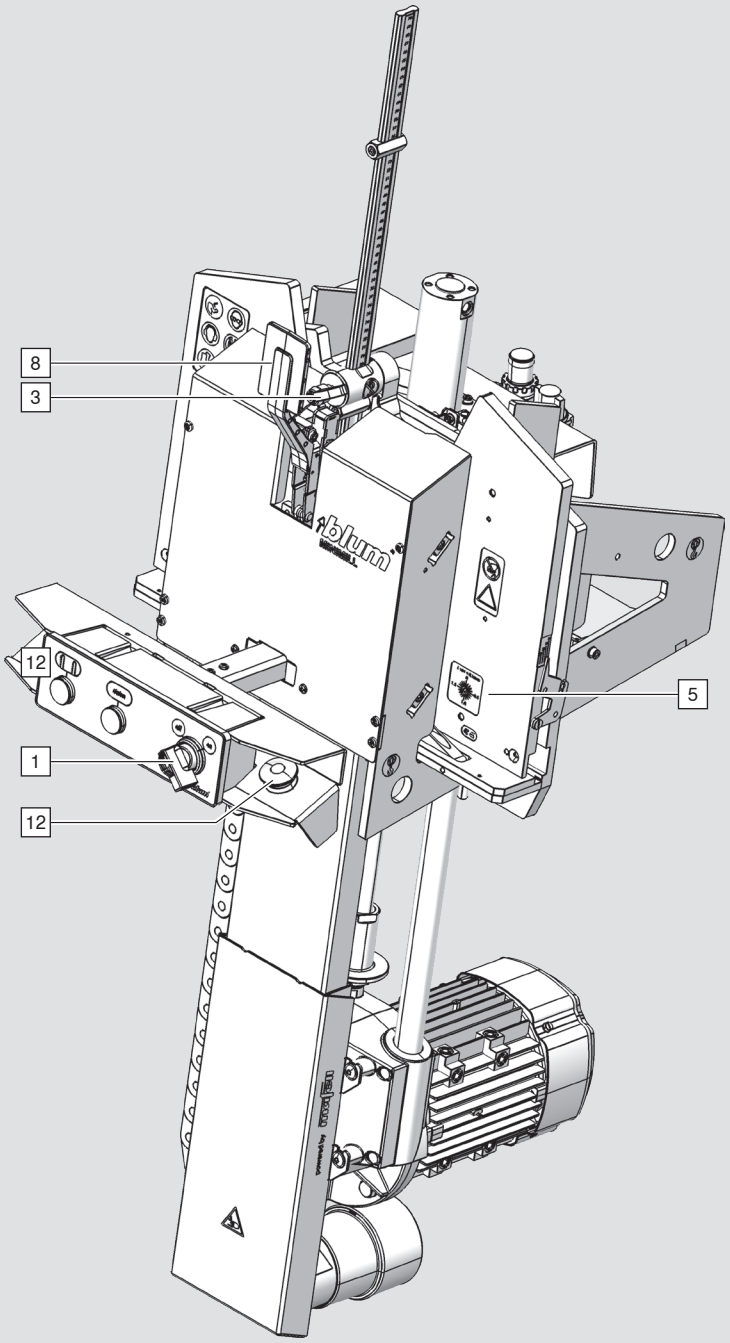

1 Главният прекъсвач изключва обработващата машина от електрическото захранване. Внимание:Главният прекъсвач не изключва обработващата машина от захранването със сгъстен въздух. Въпреки изключения главен прекъсвач е възможно пневматично движение.

3 Затягащ лост за корпусна дълбочина: Корпусната дълбочина се регулира от линеала и се фиксира със затягащия лост.

5 Дебелина на плот: дебелината на плота на детайла се регулира оттук.

8 Затягащ лост: Със затягащия лост се захваща детайла.

12 Двуръчно задействане: Задейства процеса на обработка.

Обяснение на елементите за управление и контрол

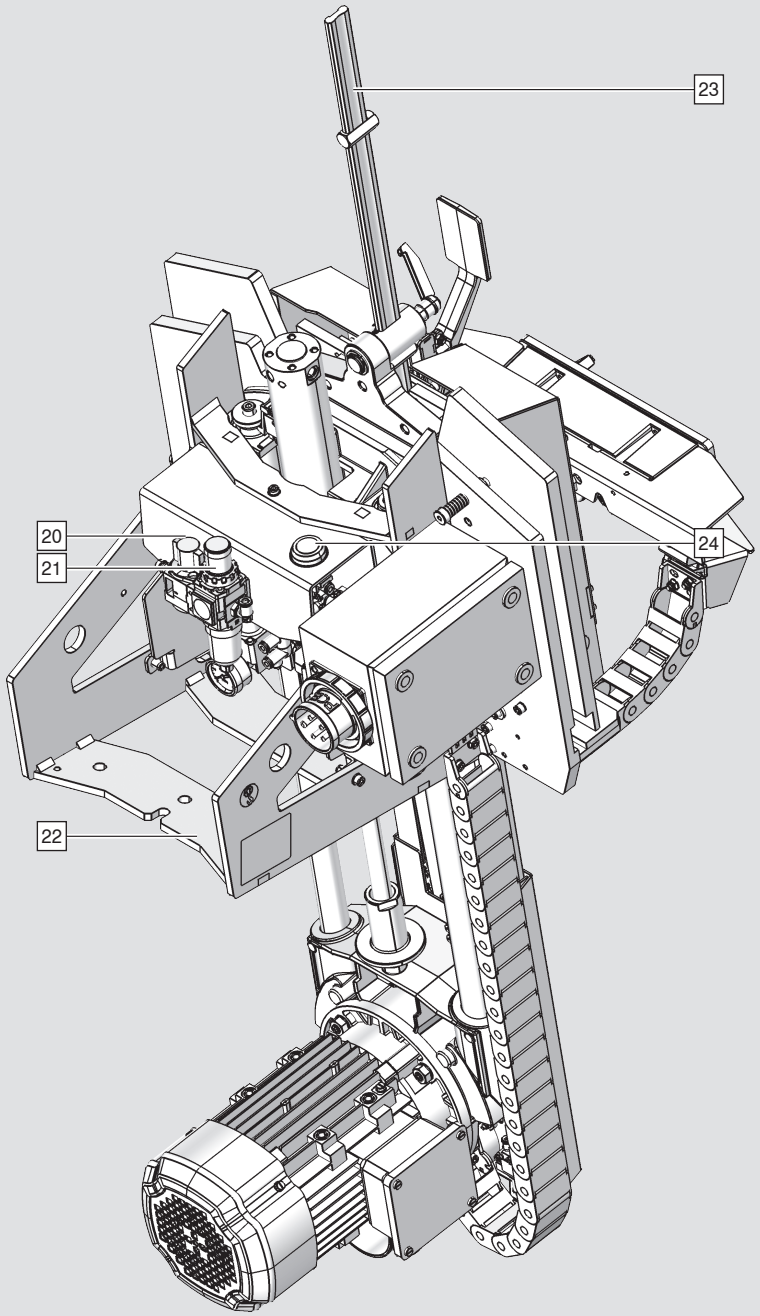

20 Спирателен кран: Спирателният кран отделя обработващата машина от мрежата за сгъстен въздух.

22 Цокъл: Машината се завинтва към работната маса чрез основата.

23 Линеал: Корпусната дълбочина се регулира с този линеал.

24 Бутон за нулиране: След всяко свързване към мрежата със сгъстен въздух или след прекъсване на подаването, трябва да се натисне нулиращия бутон.

Габарити и тегло

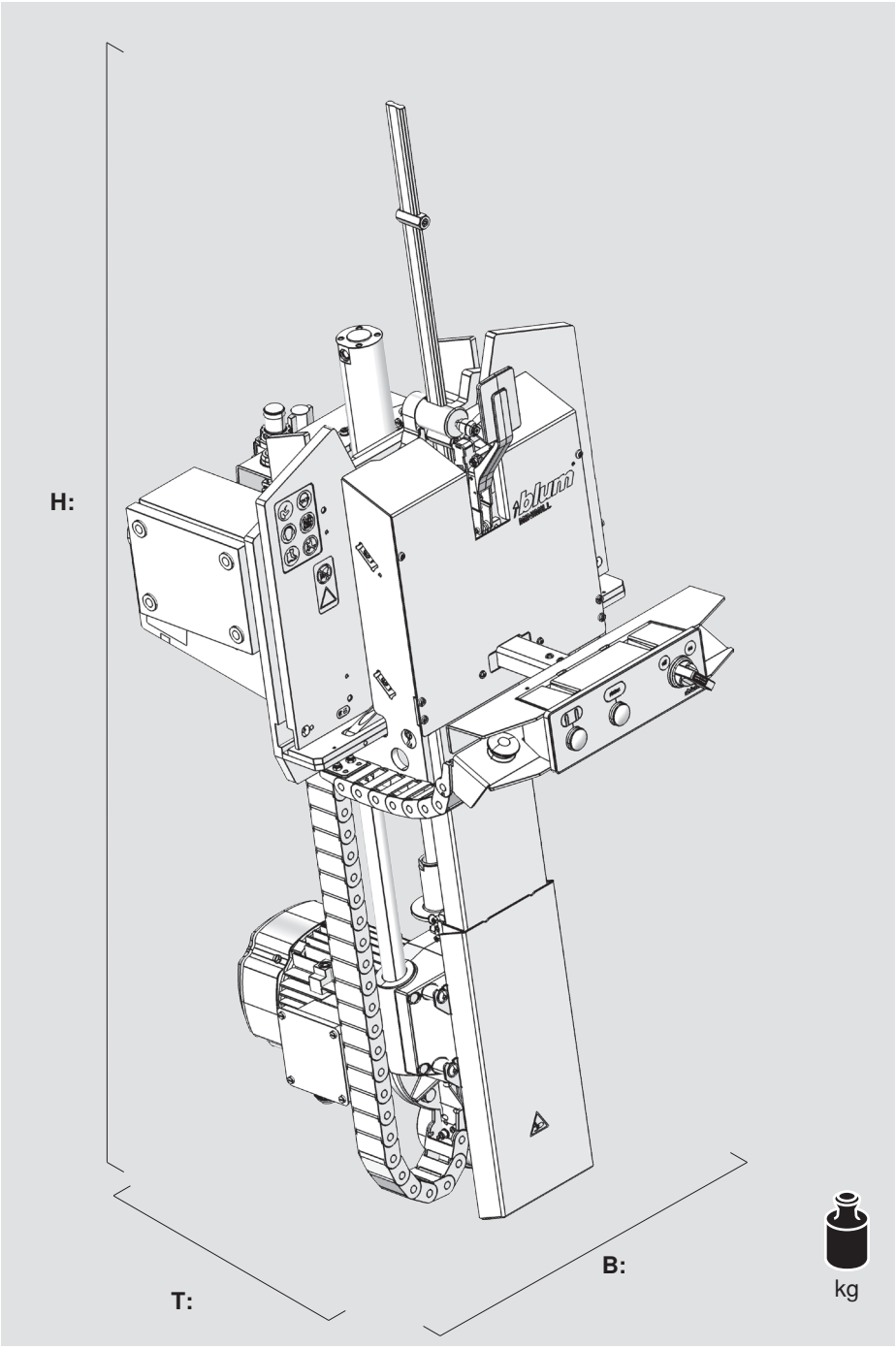

Височина (H):	1530 мм
Широчина (B):	550 мм
Дълбочина (T):	770 мм
Тегло:	99 кг

За приложение само в сухи, затворени помещения.
Уверете се, че има достатъчно осветление.

Въвеждане в експлоатация

Доставка

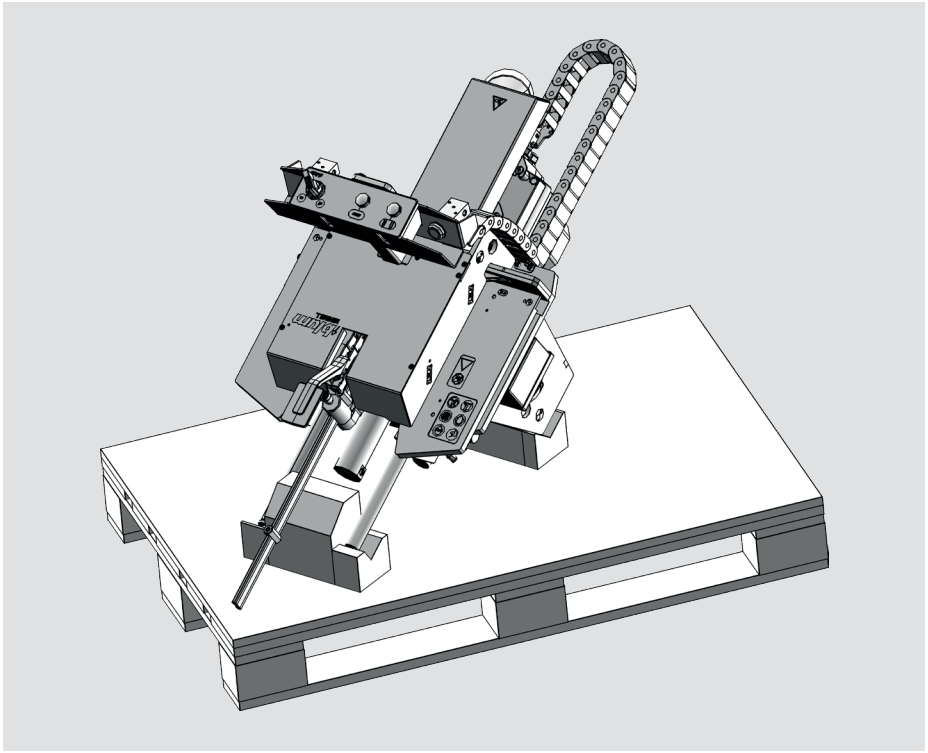

Обработващата машина се доставя в европалет.

Изисквания за работна маса

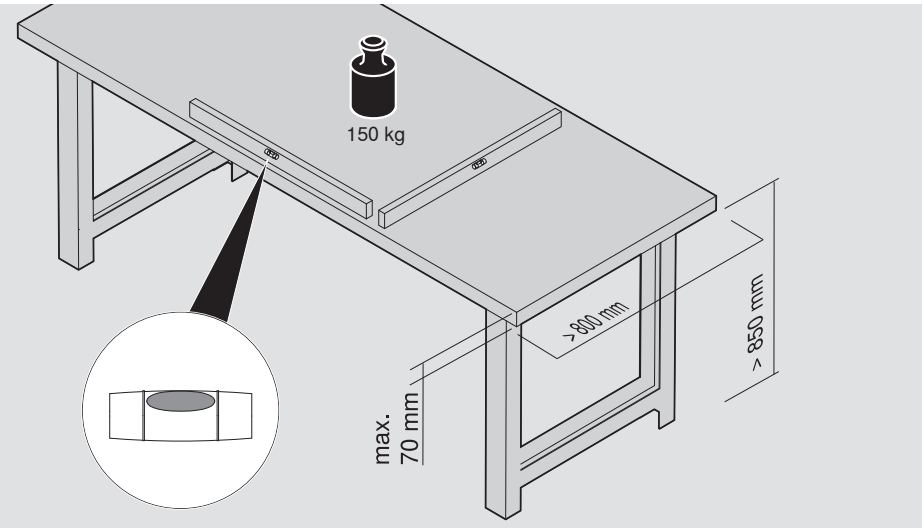

- Височината на масата трябва да бъде повече от 850 мм.
- Товароносимост минимум 150 кг.
- Пространството под работния плот трябва да бъде свободно от предмети.
- Посочените широчина, дълбочина и височина трябва да се разбират като минимални размери.
- Обработващата машина да се използва само върху стабилен работен плот.

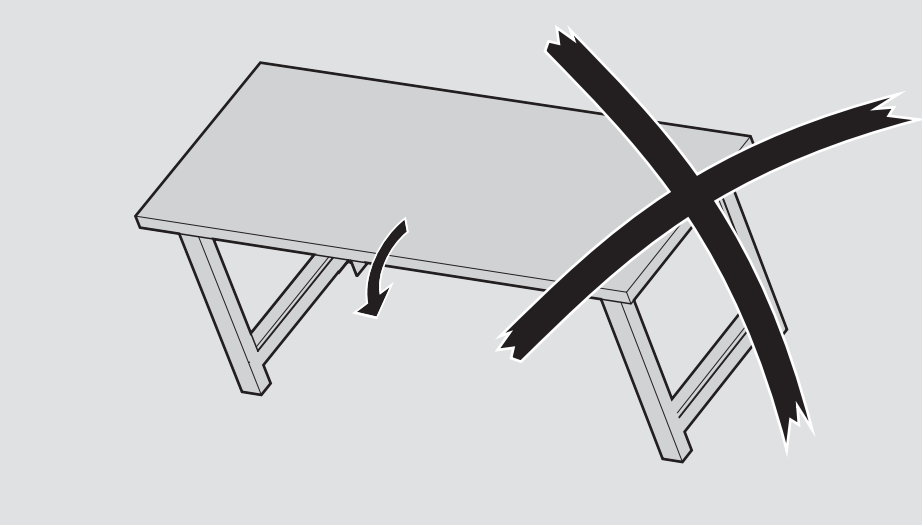

- Работната маса трябва да бъде обезопасена от преобръщане.
- Работната маса трябва да бъде фиксирана към пода или към стената на помещението.

ПРЕДУПРЕЖДЕНИЕ

Обработващата машина тежи 99 кг.

Неспазването на инструкциите може да доведе до сериозни наранявания.

➢ Повдигането на обработващата машина да става от четирима души.

➢ Използвайте доставените Ви щанги.

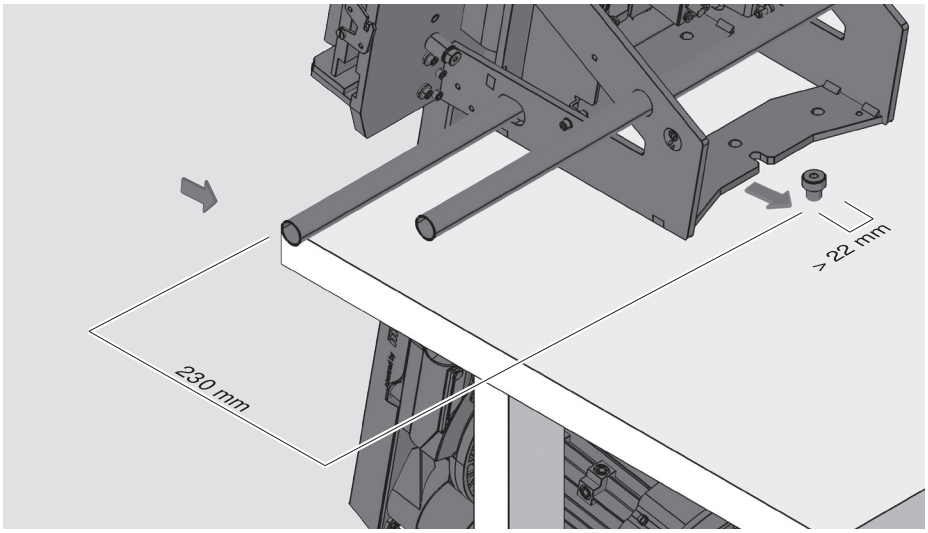

➢ Повдигане на обработващата машина към масата.

ПРЕДУПРЕЖДЕНИЕ

Обработващата машина може да се преобърне напред.

Неспазването на инструкциите може да доведе до сериозни наранявания.

➢ Поставете основата с продълговатия отвор под предварително монтираната глава на винта и я завийте.

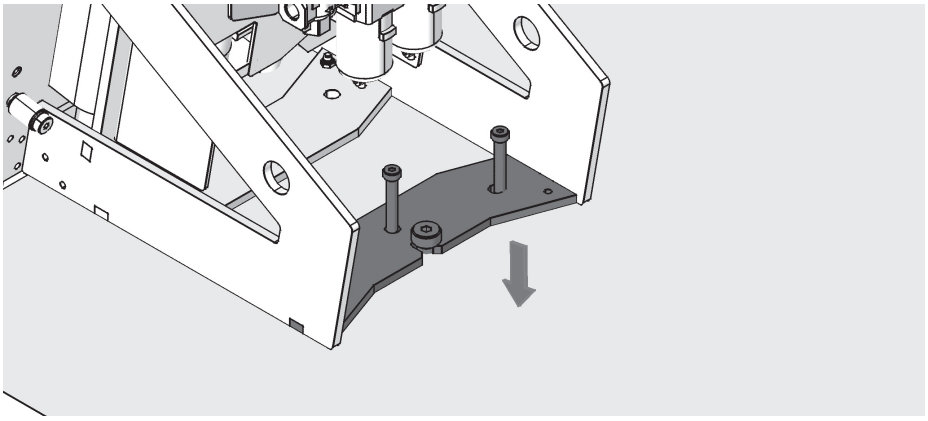

➢ Фиксирате обработващата машина към масата, както е показано.

Връзка към мрежата за сгъстен въздух

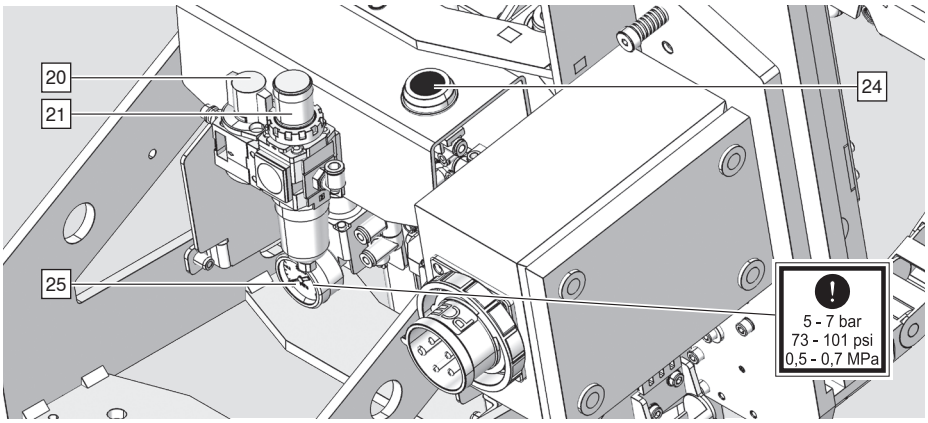

ИНСТРУКЦИЯ

- Може да се използва само сгъстен въздух без масло.

➢ Свържете тръбопровода за подаване на въздух към въздушния филтър.
➢ Отворете спирателния вентил [20].
➢ Налягането на манометъра [25] трябва да бъде 5-бара.
➢ Налягането може да се регулира с помощта на въртяща се ръкохватка [21].

Консумация на въздух:1,5 литра на цикъл

ИНСТРУКЦИЯ

- При следващия процес могат да се задвижат части от обработващата машина.

➢ След всяко свързване към мрежата със сгъстен въздух или след прекъсване на подаването, трябва да се натисне нулиращия бутон. Обработващата машина се връща в изходно положение.

➢ Главният прекъсвач [1] е в положение. "ИЗКЛЮЧЕНО".

Свързване към захранването

ИНСТРУКЦИЯ

- Обработващата машина е проектирана за напрежението lt. съгласно типовата табелка и етикета на кабела.
- Контактът трябва да е снабден със защитен PE-контакт.
- Контактът трябва да е снабден с нулев проводник.
- Контактът трябва да е снабден с предпазител 16 A..
- След употреба изключете обработващата машина от захранването.
- Използвайте отделен предпазител за системата за извличане и обработващата машина.
- Използвайте дефектнотоков прекъсвач в електрическата мрежа.
- Необходим е удължителен кабел с CEE 16 щепсел.

➢ Поставете електрическия щепсел [70].

Въвеждане в експлоатация

Смукателна връзка

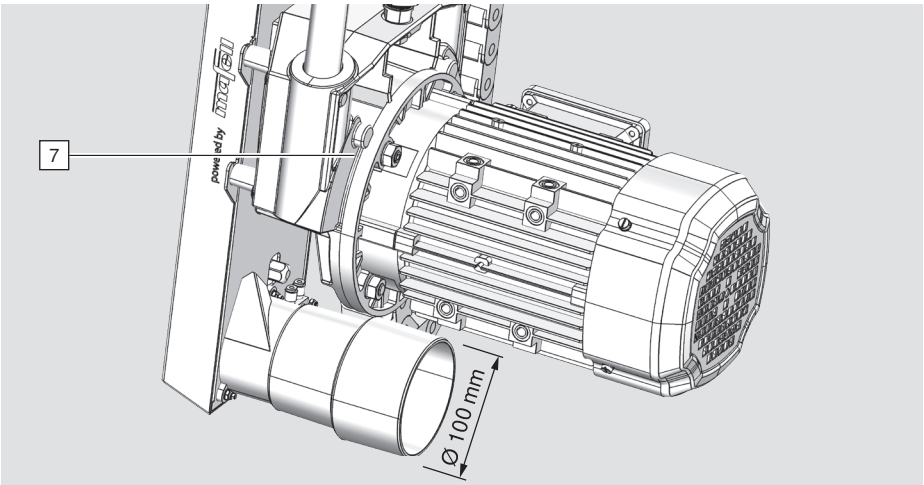

➢ Свържете смукателния маркуч към долната смукателна дюза [7] и го закрепете здраво.

i ИНСТРУКЦИЯ

- Средната скорост на вакуума в системата за изсмукване трябва да бъде 20 м/сек.
- Налягането трябва да бъде 250 - 300 mbar.
- Дебит 1400 m^3/h.
- Трябва да се спазват изискванията на националните разпоредби за дървесен прах, валидни на мястото на експлоатация.

Заземяване и извличане

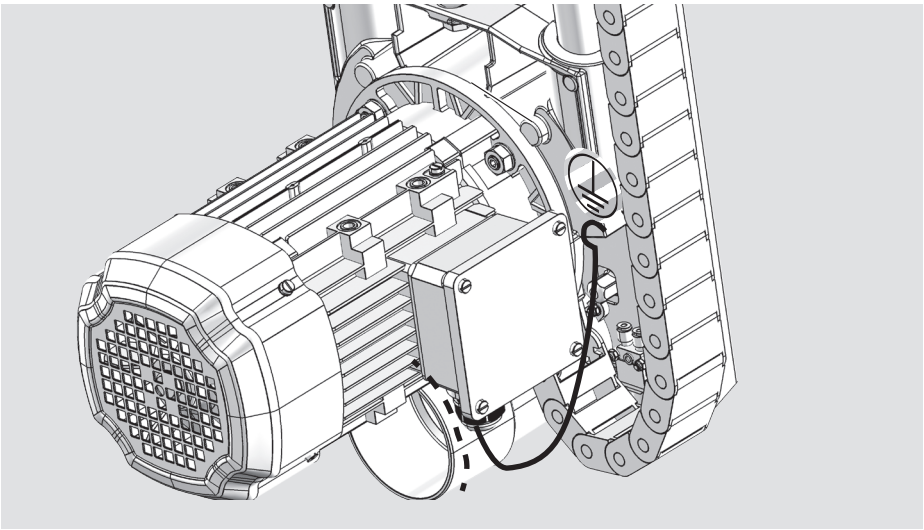

➢ Свържете спиралния проводник на смукателния маркуч към обработващата машина.

Преглед на обработката

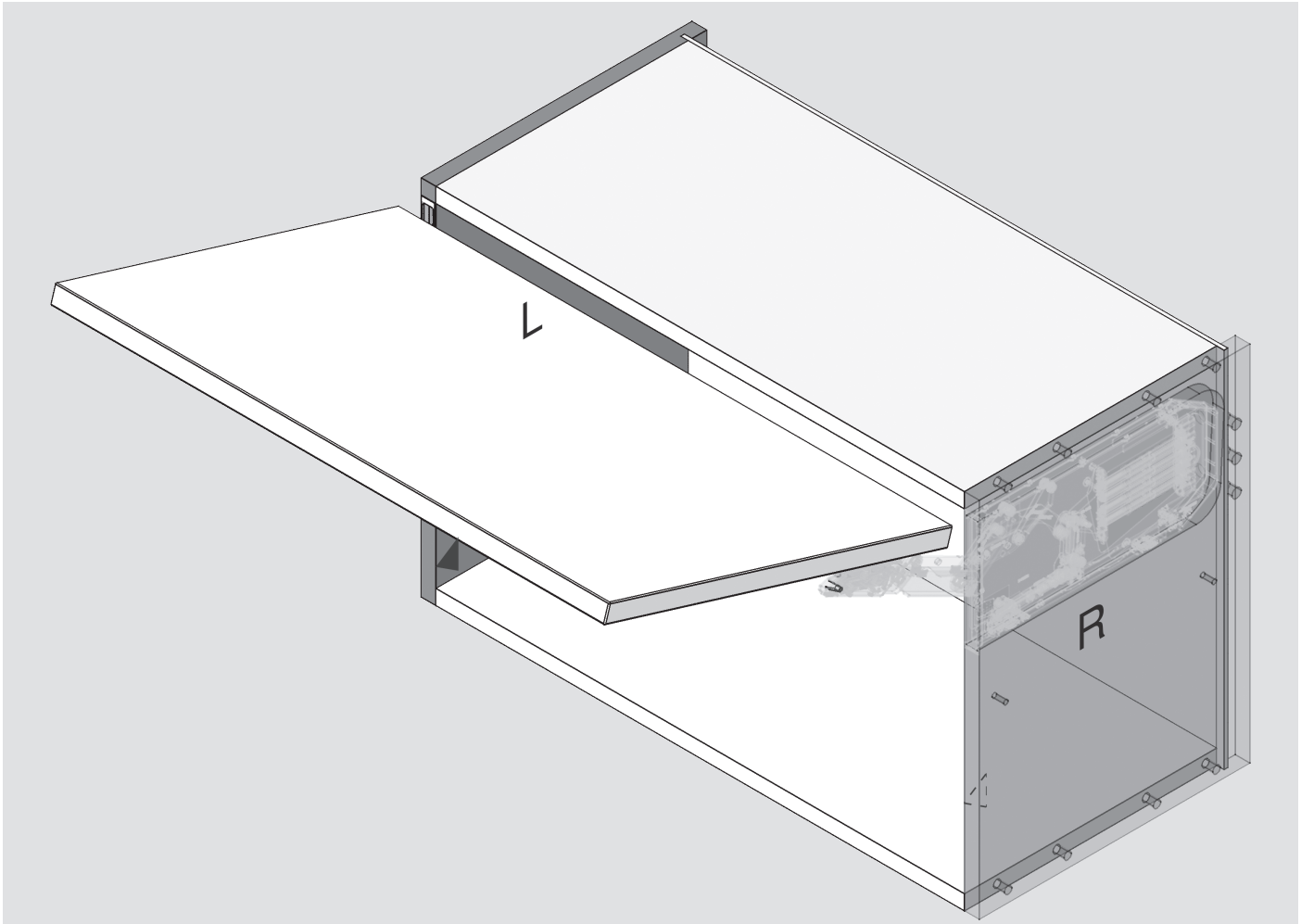

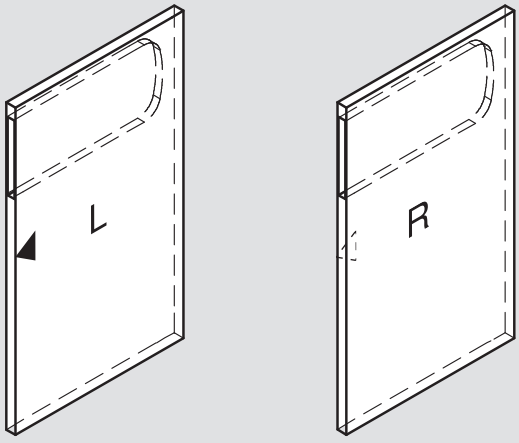

Обработката става от лявата и от дясната част.

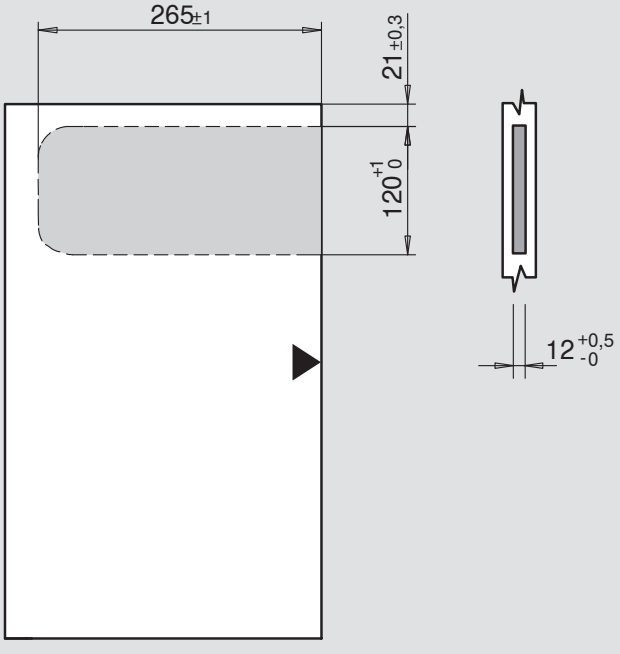

Размери за проектиране на обработващата машина и настройка



ПРЕДУПРЕЖДЕНИЕ

Възможни са сериозни поразявания. Неспазването на това може да доведе до наранявания.

- ➢ Само 1 човек може да работи с машината.
- ➢ Забранена работа в седнало положение. Стойте прави пред обработващата машина.

Дълбочина на фронта

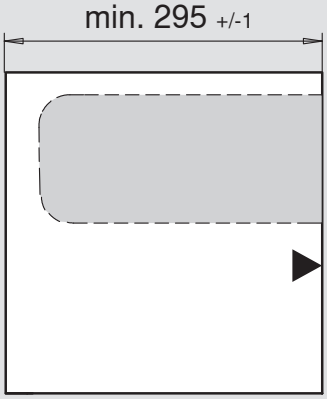

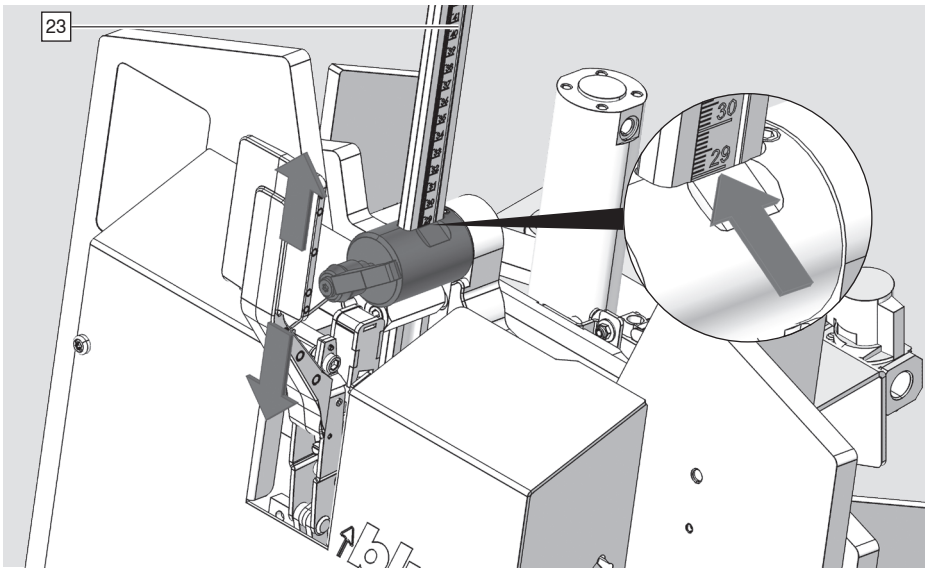

➢ Регулиране на корпусната дълбочина към линеала [23].

Големина на плот

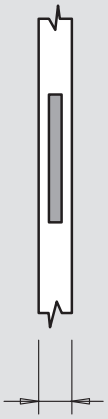

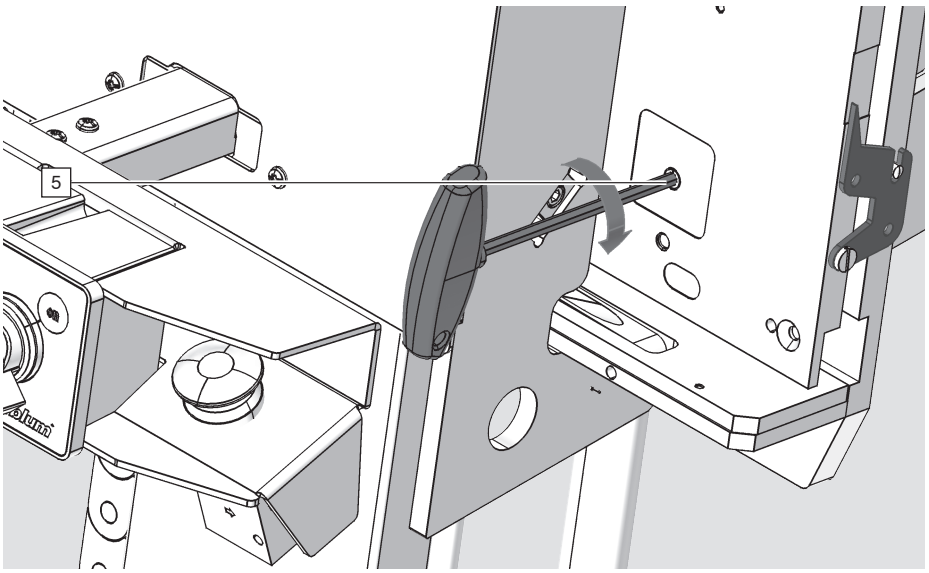

➢ Регулиране дебелината на плота [5].

Размер 21

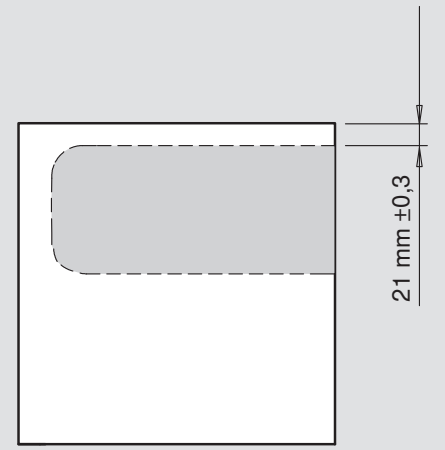

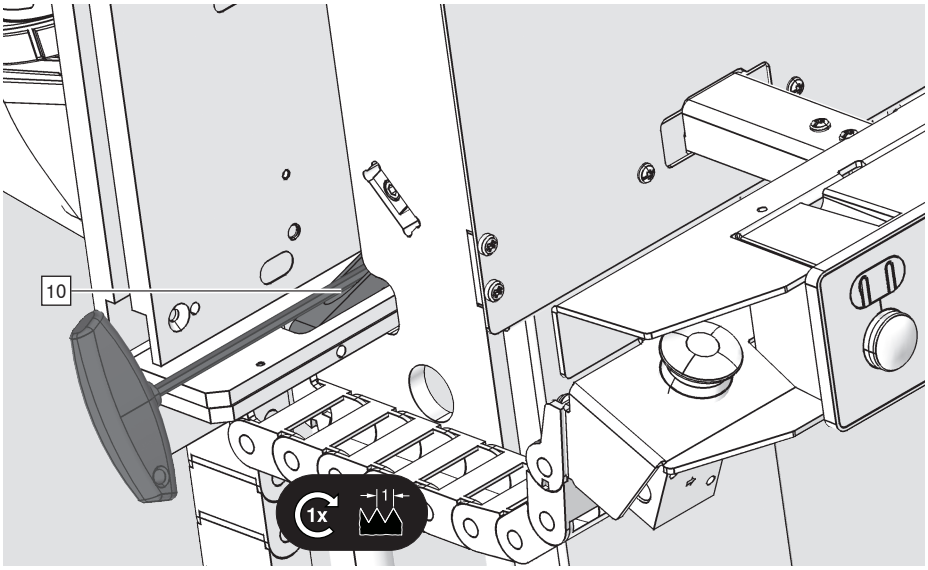

Ограничителите са настроени на 21 мм.

➢ Ограничителите могат да се фиксират към лявата и към дясната страница.

ИНСТРУКЦИЯ

- Препоръчваме пробно фрезоване на детайл.
- При симетрично фрезоване препоръчваме използването на десен ограничител. Детайлът се поставя от лявата страна.

Позициониране на детайла

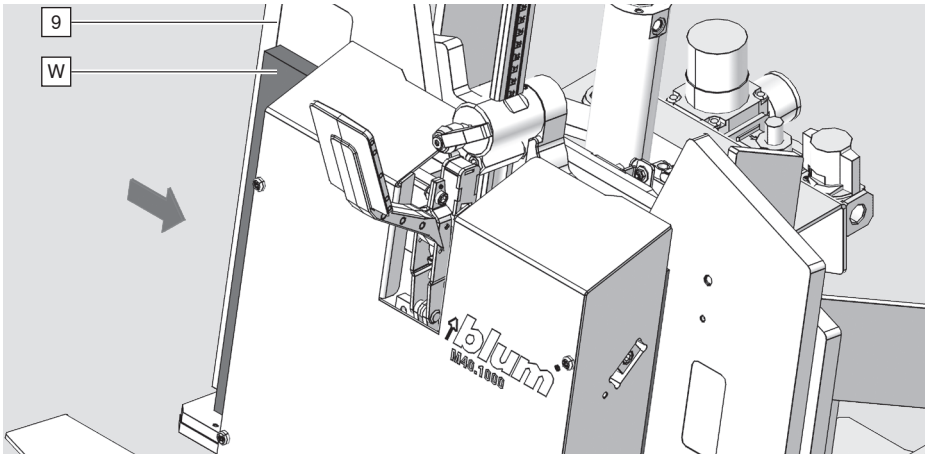

ИНСТРУКЦИЯ

- При височина на корпуса от 600 мм да се използва удължаващ линеал.

➢ Проверете работния плот [9] за отломки и ги отстранете.

➢ Поставете детайл [W] срещу ограничителя.

Захващане на детайл

ИНСТРУКЦИЯ

- За безопасна и точна обработка на детайла, детайлът трябва да бъде здраво фиксиран.

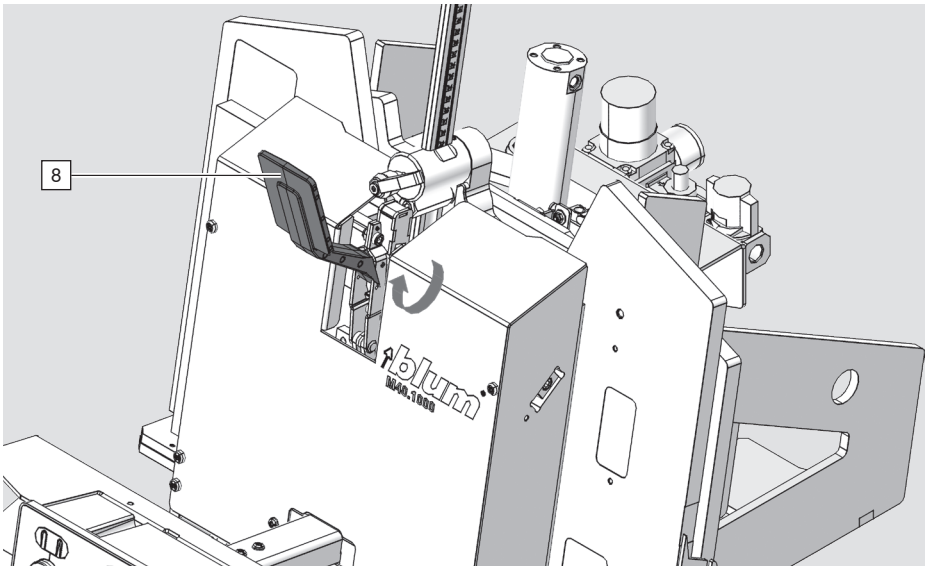

➢ Завъртете затягащия лост [19] за да захванете детайла

ИНСТРУКЦИЯ

- Прахоуловителят трябва да е постоянно включен, за да отстранява стружки и прах.

➢ Включете прахоуловителя.





ПРЕДУПРЕЖДЕНИЕ

Възможни са сериозни поразявания.
Неспазването на това може да доведе до наранявания.

- ➢ Само 1 човек може да работи с машината.
- ➢ Уверете се, че в работната зона на обработващата машина [A] няма други предмети, освен детайла.
- ➢ Не боравете с обработващата машина с ръце или с други предмети в работната зона [A].
- ➢ Носете предпазни очила.
- ➢ Носете предпазни средства за слуха.
- ➢ Носете подходящо работно облекло.

Фрезоване на детайл

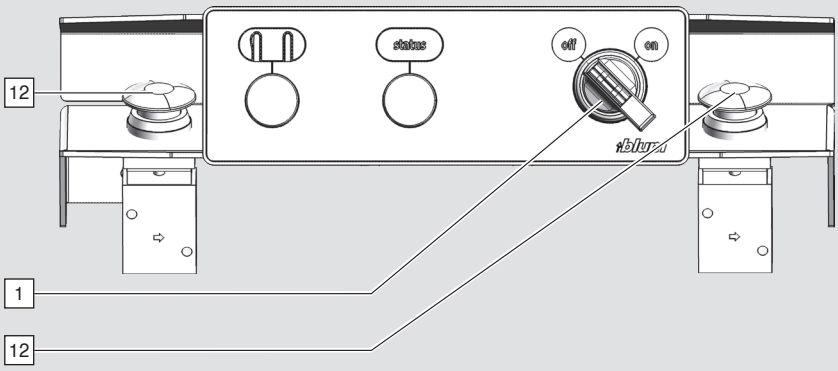

ИНСТРУКЦИЯ

- Освобождаването с две ръце [12] не трябва да се активира без поставен детайл.
- Процесът на фрезоване приключва при достигане на предварително зададената корпусна дълбочина, при последващо движение нагоре бутоните за двуръчно движение могат да бъдат освободени.
- При първото фрезоване е възможно да се появи дим поради наличието на консервационен слой върху новата верига.

➢ Задействане на двуръчно движение [12] и притискане.
➢ Главният прекъсвач [1] е в положение. "ИЗКЛЮЧЕНО".

Отстраняване на детайла

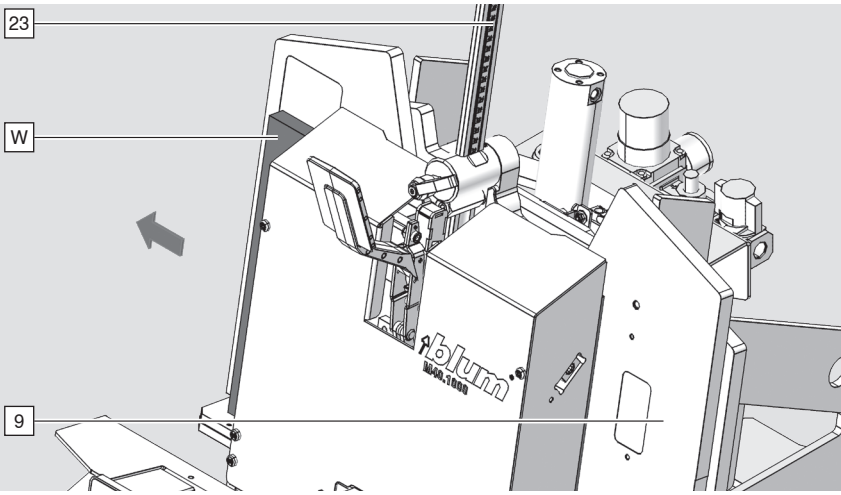

➢ Отнемете детайла [W].
➢ Почистете работния плот [9], линеала [23], и ограничителите [10].
➢ Ако устройството не се използва за дълъг период от време или в края на работния ден, поставете главния прекъсвач [1] в положение. "ИЗКЛЮЧЕНО".
➢ Проверка на детайл виж страница 28

Проверка на детайл

➢ Работните операции трябва задължително да се извършват в тази последователност.

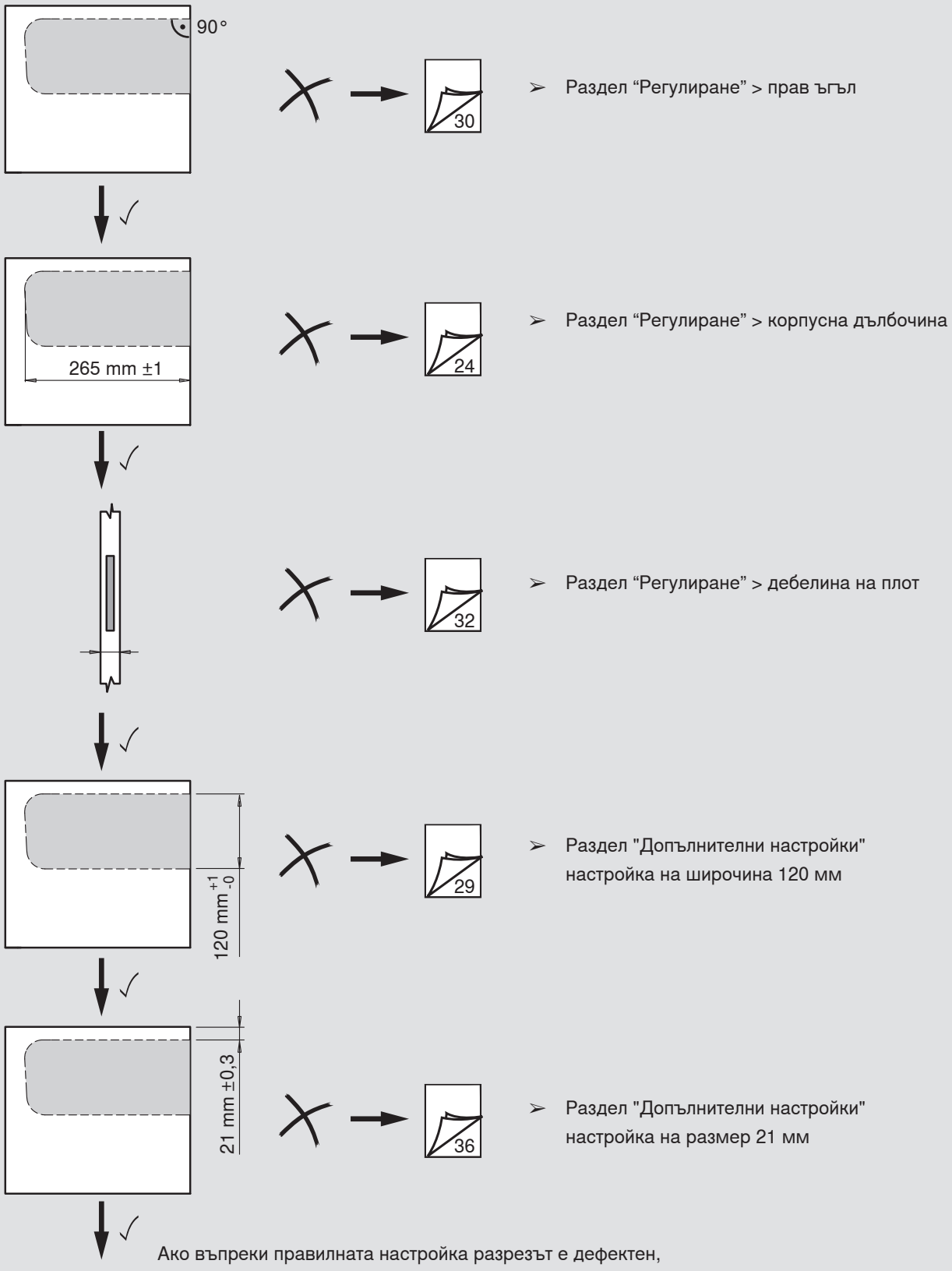

Ако въпреки правилната настройка разрезът е дефектен,
виж раздел “Какво да правим, когато”



ПРЕДУПРЕЖДЕНИЕ

Възможни са сериозни поразявания.
Неспазването на това може да доведе до наранявания.

- ➢ Само 1 човек може да работи с машината.
- ➢ Забранена работа в седнало положение. Стойте прави пред обработващата машина.



ПРЕДУПРЕЖДЕНИЕ

Възможни са сериозни поразявания.
Неспазването на това може да доведе до наранявания.

- ➢ Винаги изключвайте обработващата машина от захранването и захранването със сгъстен въздух преди всяко почистване и поддръжка..
- ➢ Винаги изключвайте обработващата машина от захранването и захранването със сгъстен въздух преди всяко почистване и поддръжка..
- ➢ Защитните устройства или капаци не могат да бъдат отстранявани окончателно.
- ➢ Поставете главния превключвател [1] на позиция "OFF".
- ➢ Защитете от повторно включване.
- ➢ Охлаждане на обработващата машина.
- ➢ Използвайте ръкавици.

Преоборудване и настройка

Настройка на прав ъгъл

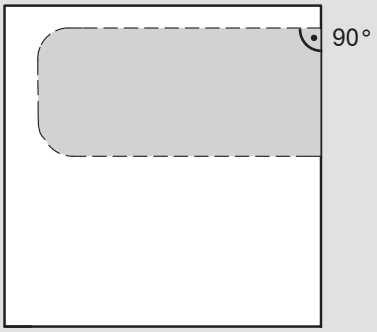

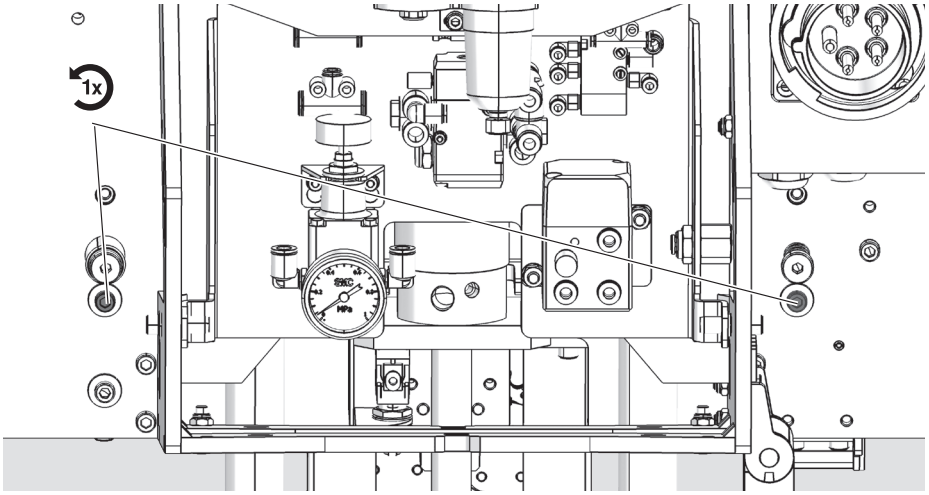

➢ Освободете винта

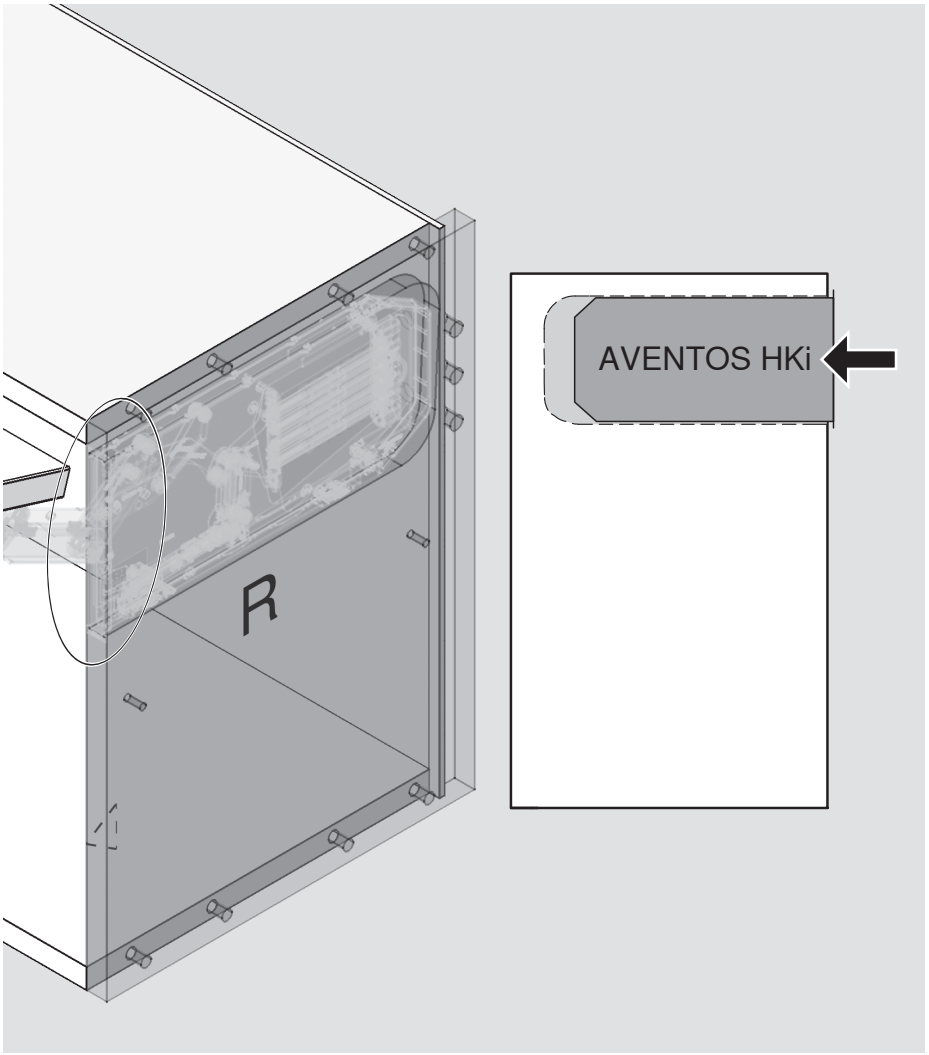

➢ Установяване на отклонения



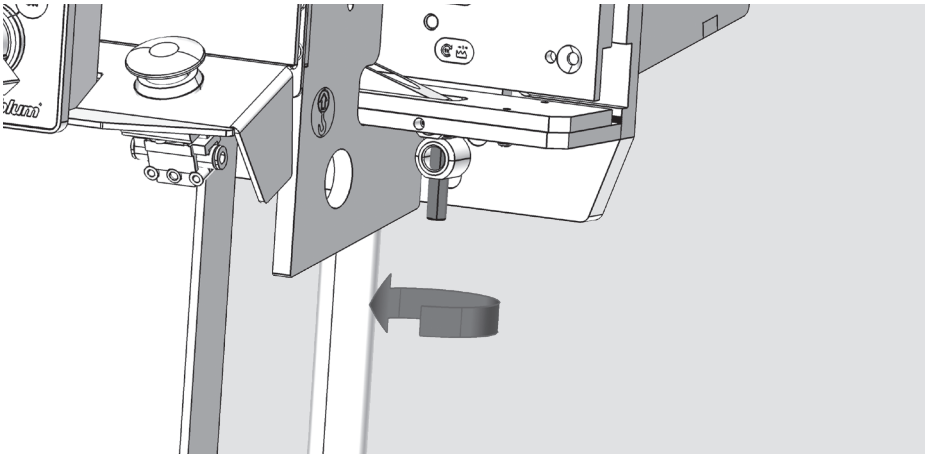

➢ Предприемете корекция



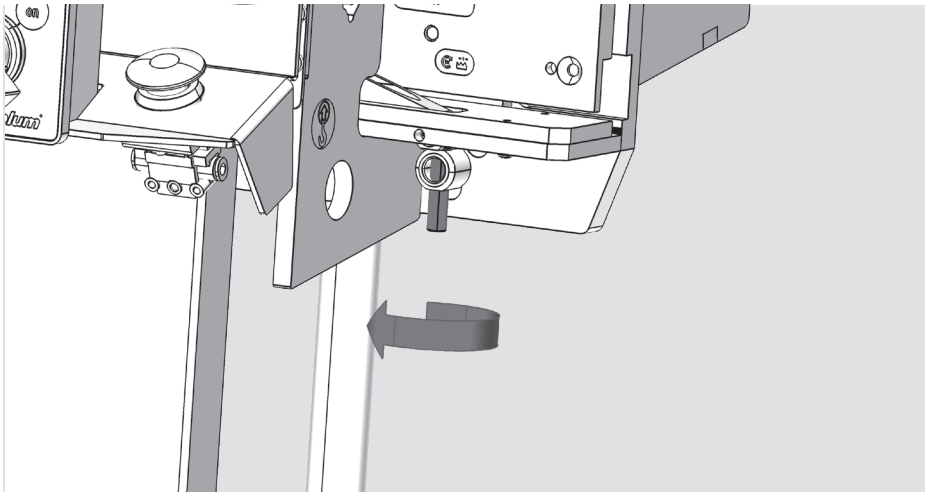

➢ Предприемете корекция

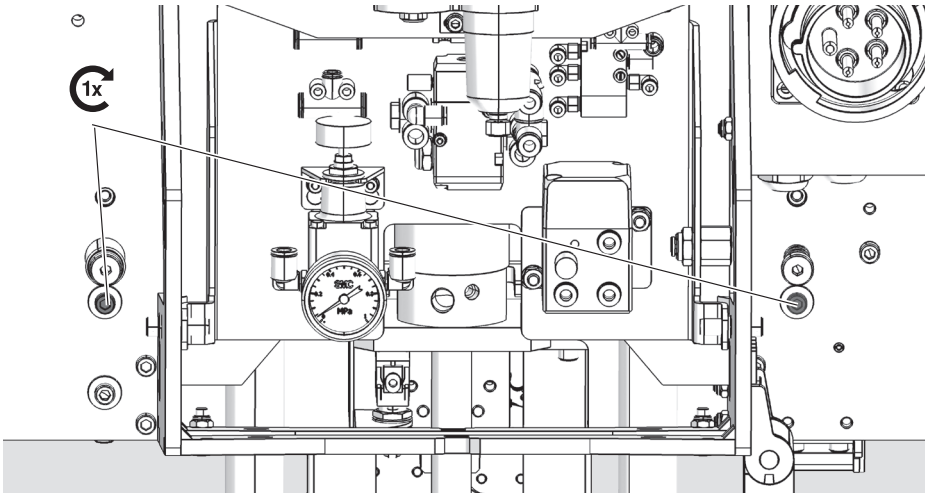

➢ Затегнете винтовете

Настройка на широчина от 120 мм

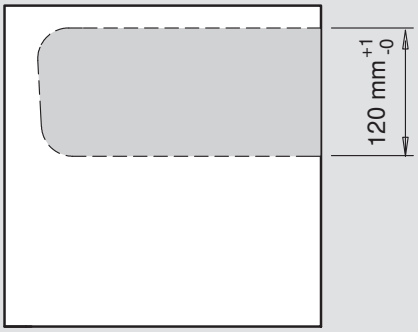

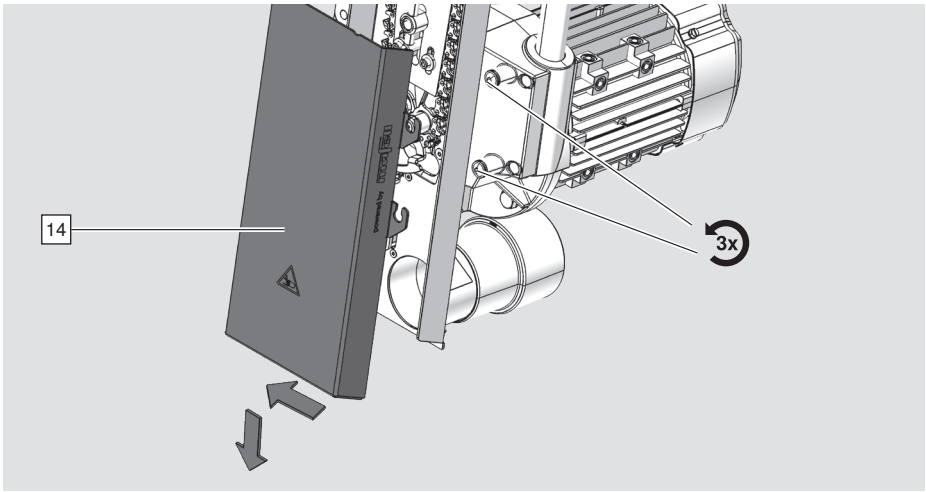

➢ Отстранете долното покритие [14]

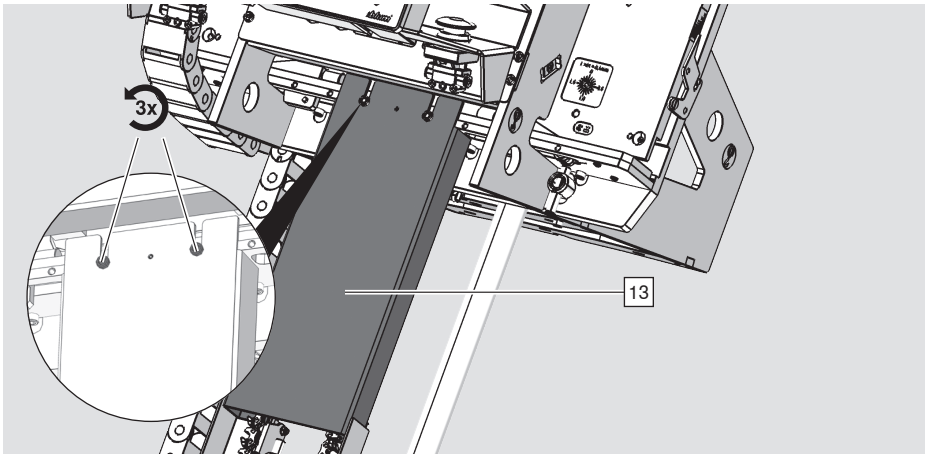

➢ Отстранете горното покритие [13]

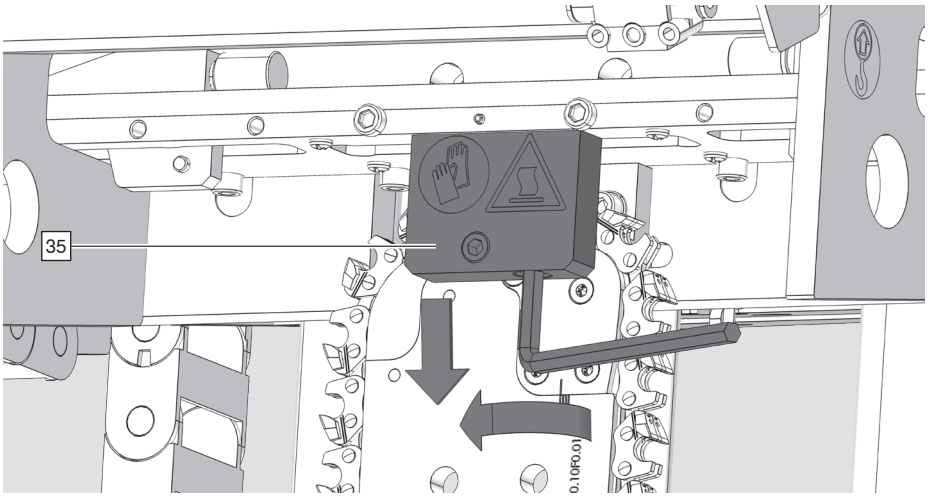

➢ Освобождаване на фрезоващата верига (този процес е описан на страница 40)

➢ Отстраняване на позициониращ блок [35]

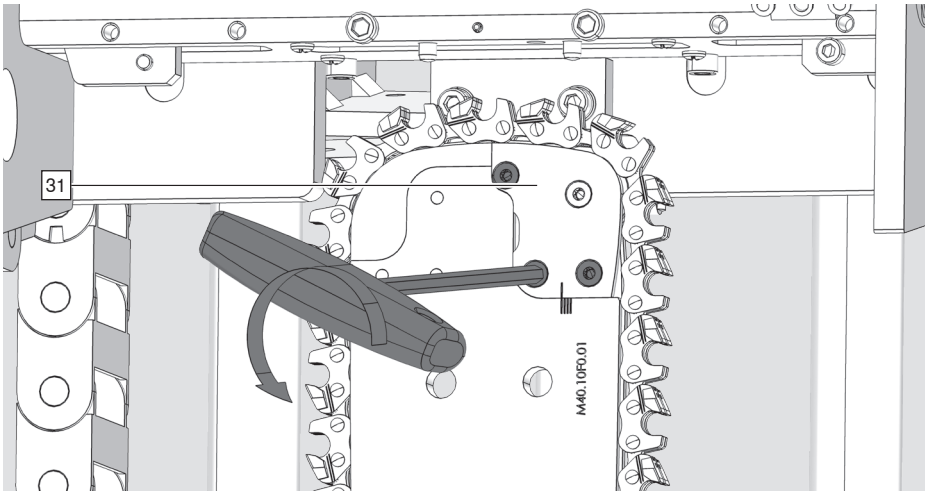

➢ Освободете дясната челюст [31]

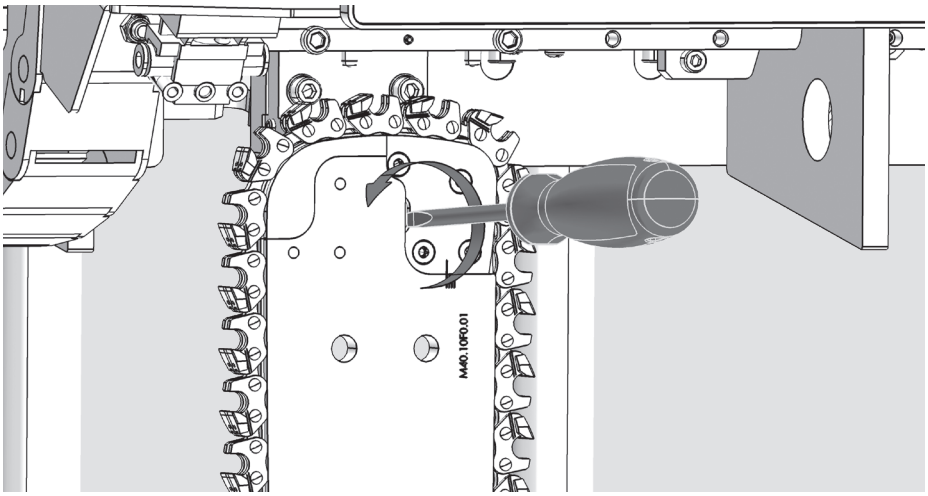

➢ Развъртете с отвертка дясната челюст [31]

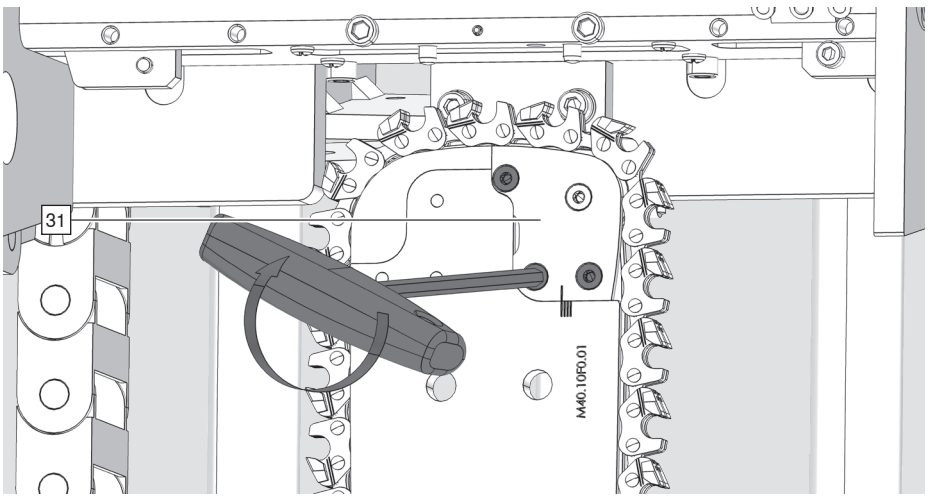

➢ Фиксирайте дясната челюст [31]

Проверка на затягането на фрезовата верига

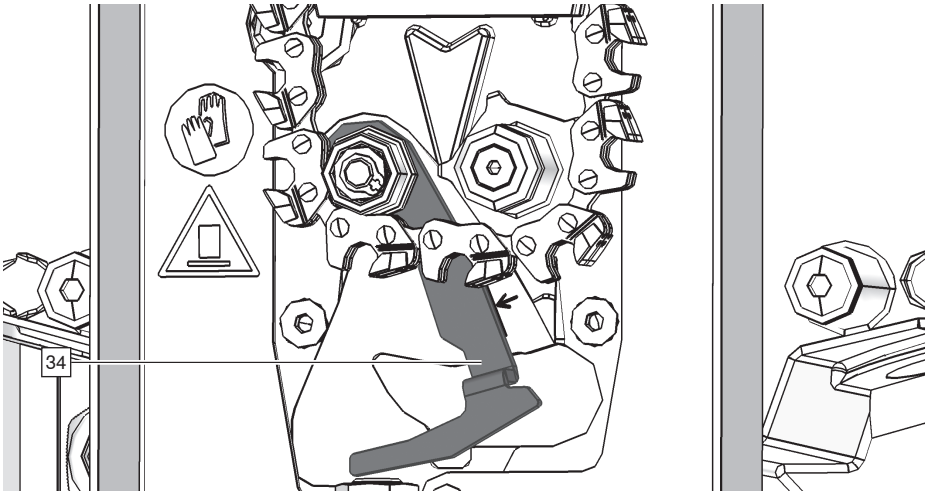

Стрелката на верижния обтегач [34] трябва да се намира вдясно от маркировката.
Ако фрезовата верига [30] не е достатъчно затегната, следвайте стъпките.

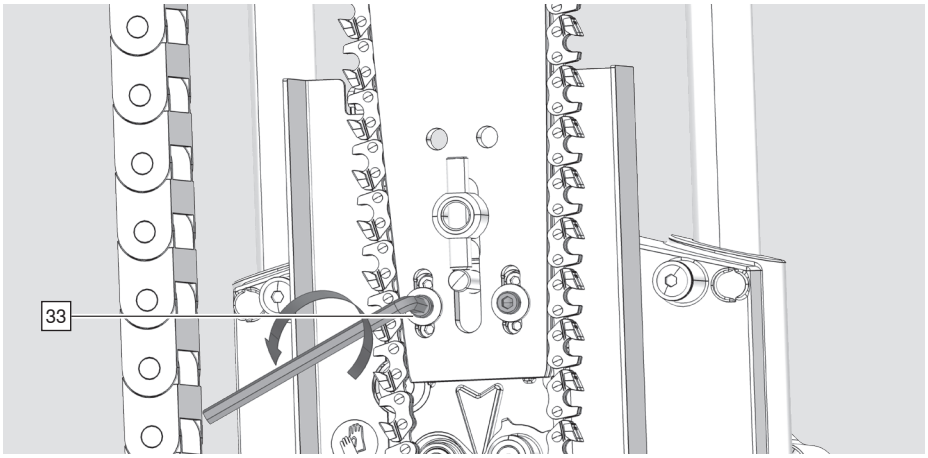

➢ Разхлабване на винта [33]

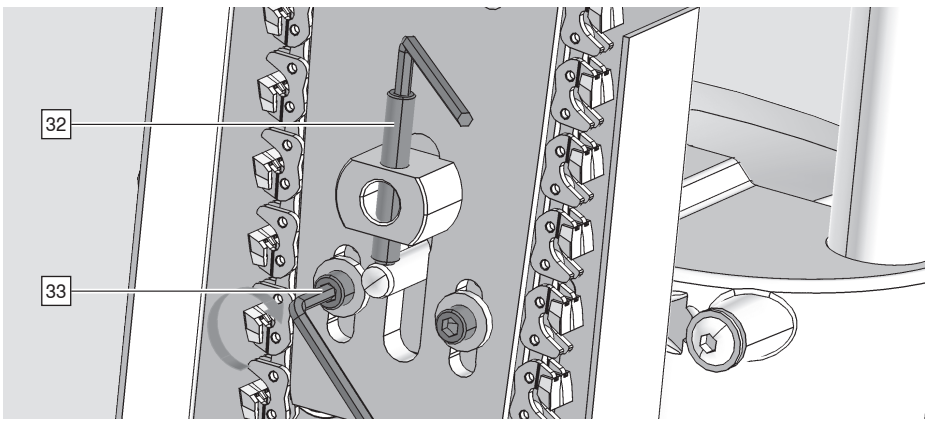

➢ Завъртете винта [32], докато стрелката на верижния обтегач [34] се позиционира вдясно на маркировката.
➢ Затягане на винта [33]

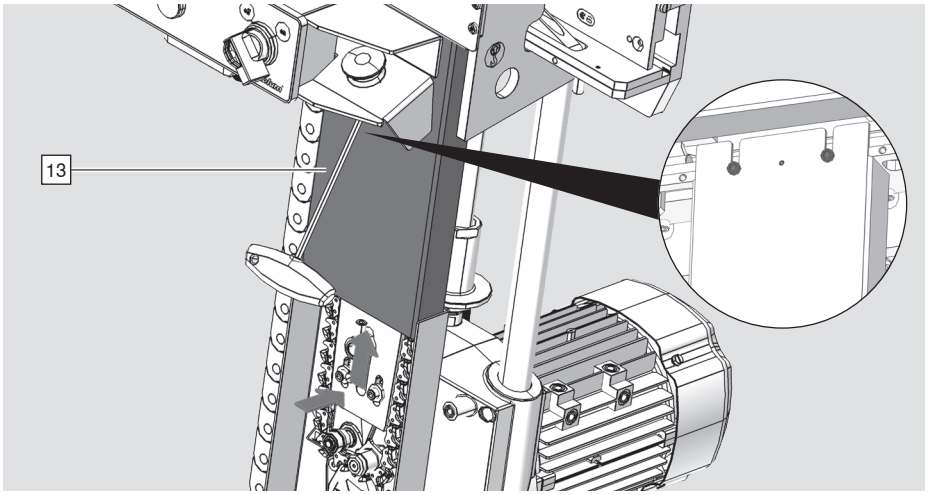

➢ монтиране на горен капак [13]

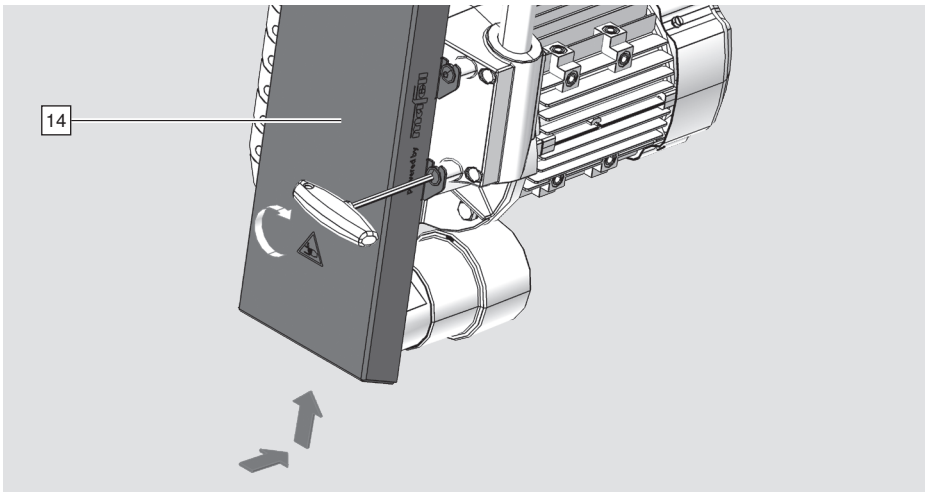

➢ монтиране на долен капак [14]

i ИНСТРУКЦИЯ

■ Препоръчваме пробно фрезоване на детайл.

Фрезоване на детайл [W] 27



ПРЕДУПРЕЖДЕНИЕ

Възможни са сериозни поразявания.
Неспазването на това може да доведе до наранявания.

- ➢ Само 1 човек може да работи с машината.
- ➢ Забранена работа в седнало положение. Стойте прави пред обработващата машина.



ПРЕДУПРЕЖДЕНИЕ

Възможни са сериозни поразявания.
Неспазването на това може да доведе до наранявания.

- ➢ Винаги изключвайте обработващата машина от захранването и захранването със сгъстен въздух преди всяко почистване и поддръжка..
- ➢ Винаги изключвайте обработващата машина от захранването и захранването със сгъстен въздух преди всяко почистване и поддръжка..
- ➢ Защитните устройства или капаци не могат да бъдат отстранявани окончателно.
- ➢ Поставете главния превключвател [1] на позиция "OFF".

Настройка на размер 21 мм

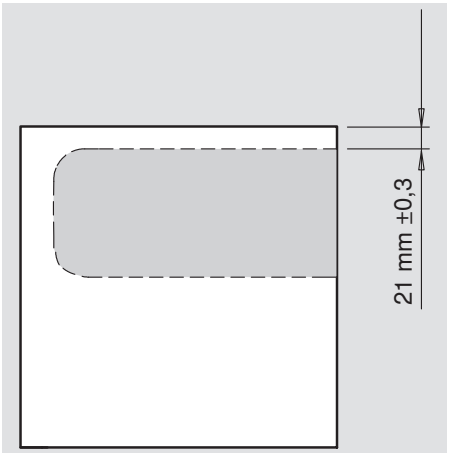

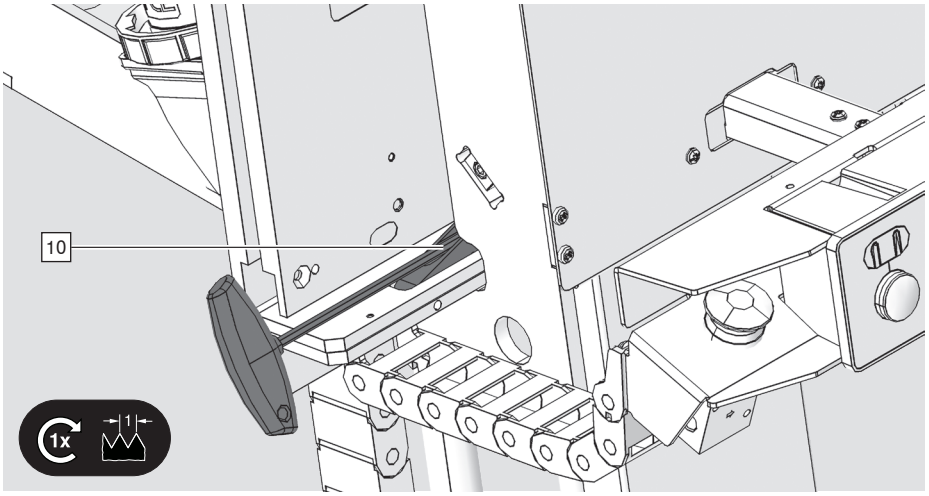

- ➢ Регулиране на ляв ограничител [10]
  1 оборот = 1 мм регулировъчен ход

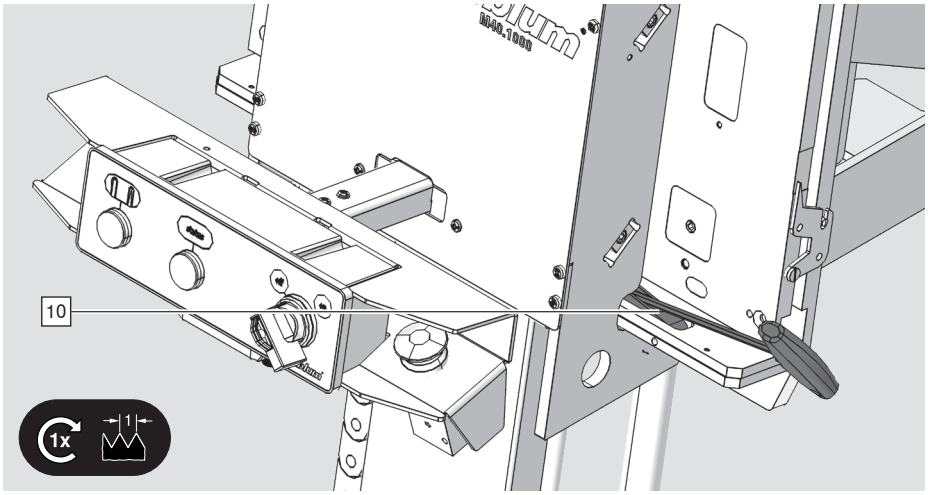

➢ Регулиране на десен ограничител [10]
1 оборот = 1 мм регулировъчен ход

i ИНСТРУКЦИЯ

- Препоръчваме пробно фрезоване на детайл.
- При симетрично фрезоване препоръчваме използването на десен ограничител. Детайлът се поставя от лявата страна.

Фрезоване на детайл 27

Регулиране на скорост и сила на подаване

При обработка на различни детайли от масив е необходимо да се направят съответните настройки.

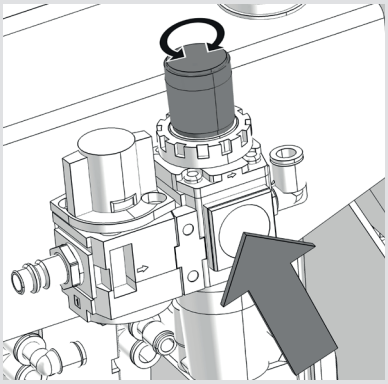

Силата на подаване се регулира от работното налягане.

➢ Повдигане на дръжката, начало на настройките и натискане дръжката надолу

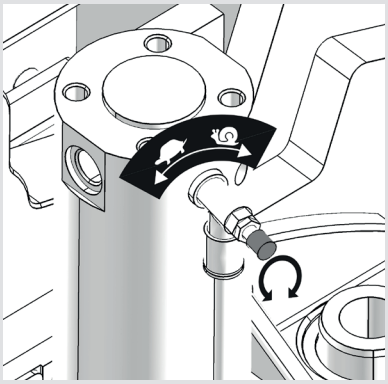

След редуциране на силата на подаване трябва де се регулира скоростта на подаване.

➢ Разхлабване на контра гайка, начало на настройката и затягане на контра гайката.

Поддръжка



ПРЕДУПРЕЖДЕНИЕ

Възможни са сериозни поразявания.
Неспазването на това може да доведе до наранявания.

- ➢ Само 1 човек може да работи с машината.
- ➢ Забранена работа в седнало положение. Стойте прави пред обработващата машина.



ПРЕДУПРЕЖДЕНИЕ

Възможни са сериозни поразявания.
Неспазването на това може да доведе до наранявания.

- ➢ Винаги изключвайте обработващата машина от захранването и захранването със сгъстен въздух преди всяко почистване и поддръжка..
- ➢ Винаги изключвайте обработващата машина от захранването и захранването със сгъстен въздух преди всяко почистване и поддръжка..
- ➢ Защитните устройства или капаци не могат да бъдат отстранявани окончателно.
- ➢ Поставете главния превключвател [1] на позиция "OFF".
- ➢ Защитете от повторно включване.
- ➢ Оставете обработващата машина да се охлади.
- ➢ Използвайте ръкавици.

ВНИМАНИЕ

- Носете предпазни очила при почистване.

ИНСТРУКЦИЯ

- Сменете незабавно повредените части.
  Използвайте само оригинални части на BLUM.
- Не използвайте масла или смазочни материали при почистване.
  Водачите и лагерите не изискват поддръжка.
- Да не се отстраняват прах и стружки
  с остри или метални предмети.
- Препоръчваме използването на микрофибърни кърпи.

ИНСТРУКЦИЯ

- Ежедневната поддръжка трябва да се извършва преди започване на работа, смяна на смените или операторите.
- За безопасна работа с обработващата машина прочетете раздел “Безопасност”.

Ежедневна поддръжка

ИНСТРУКЦИЯ

- В момента на доставка обработващата машина може да бъде леко замърсена. Причина за това са тестовете и настройките на обработващата машина.

➢ Преди да започнете каквато и да е работа, проверете тръбопровода за сгъстен въздух и електрическия кабел за повреди. Повредените кабели трябва да се сменят от оторизиран персонал.
➢ Проверете предпазителите на обработващата машина.
➢ Почиствайте с прахосмукачка праха и стружките от отворите и в никакъв случай не ги издухвайте със сгъстен въздух.
➢ Визуално проверете направляващите колони [S] и ако е необходимо избършете праха с микрофибърна кърпа.
➢ Визуално проверете линеалите [23], ограничителите [10], скобите и водачите, и ако е необходимо избършете праха с микрофибърна кърпа.
➢ Дефектните части могат да бъдат заменяни само от оторизиран персонал.

Месечна дейност по поддръжката

➢ Проверете въздушния филтър за евентуално натрупани водни остатъци и го изпразнете, ако е необходимо.

Service & Support
Ремонти

➢ При въпроси се обръщайте към Вашия консултант от Blum. Партньорите на Blum-Partner ще намерите на: www.blum.com/adresses

Смяна на верига

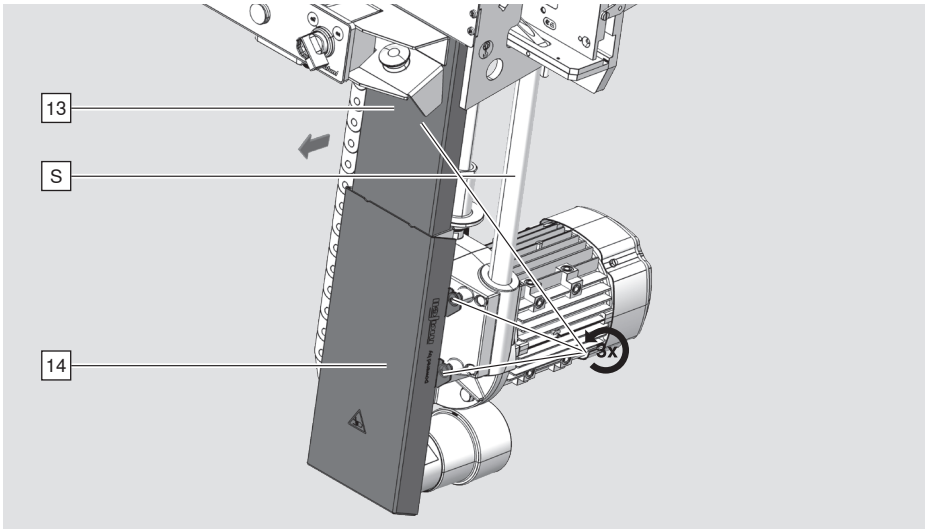

➢ Отстраняване на долен капак [14]
➢ Отстраняване на горен капак [13]

Поддръжка

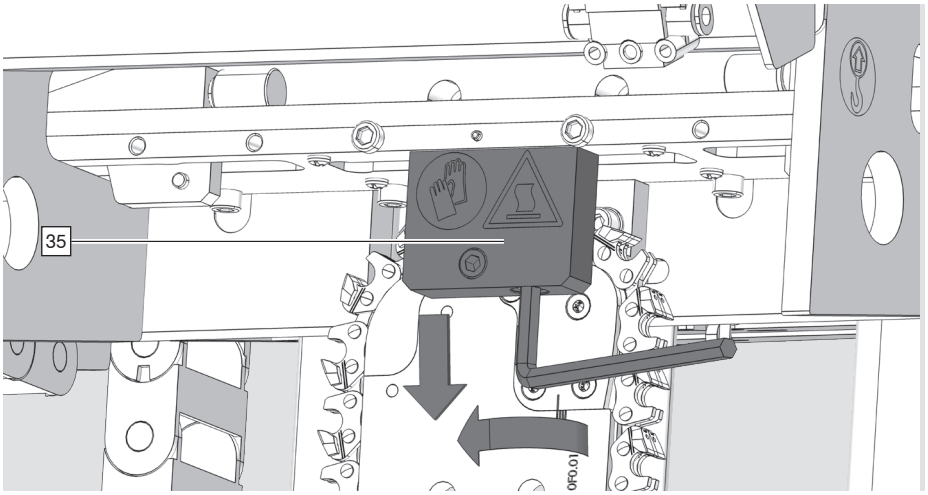

➢ Отстраняване на позициониращ блок [35]

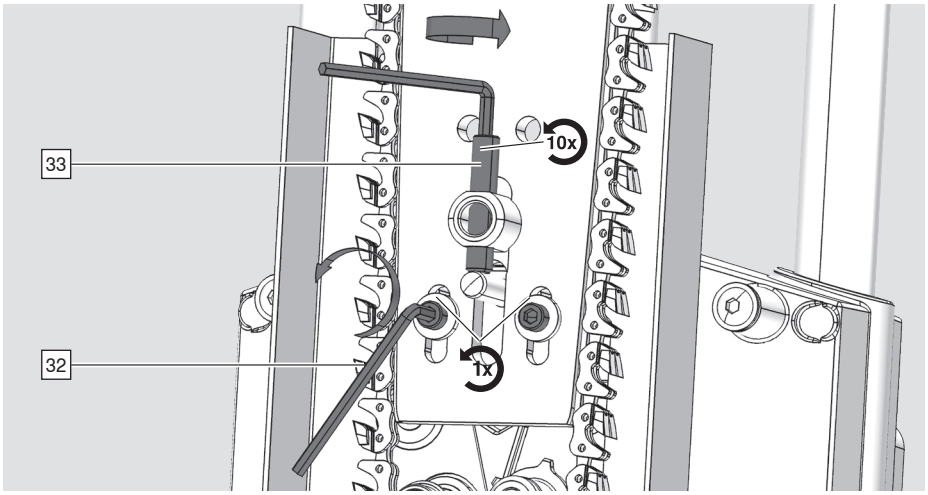

➢ Освобождаване на винтове в последователност [32], [33]

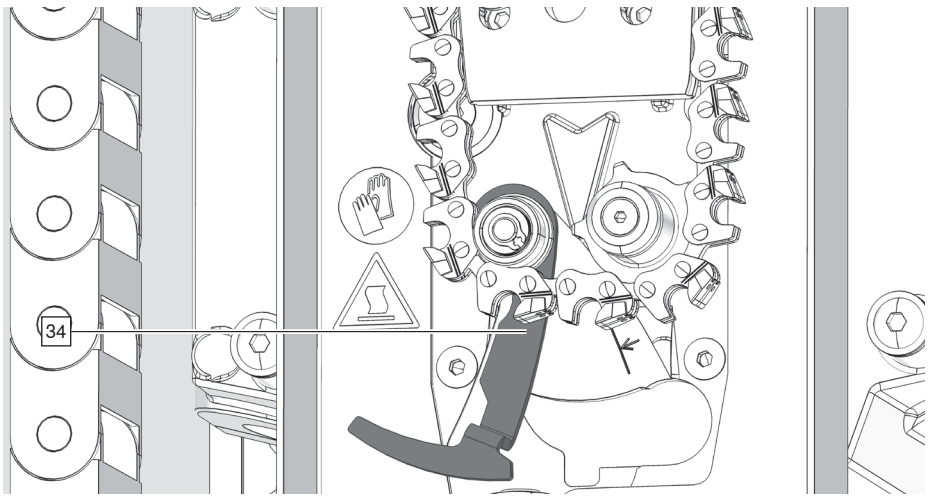

➢ Стрелката на верижния обтегач [34] трябва да се намира изцяло вляво

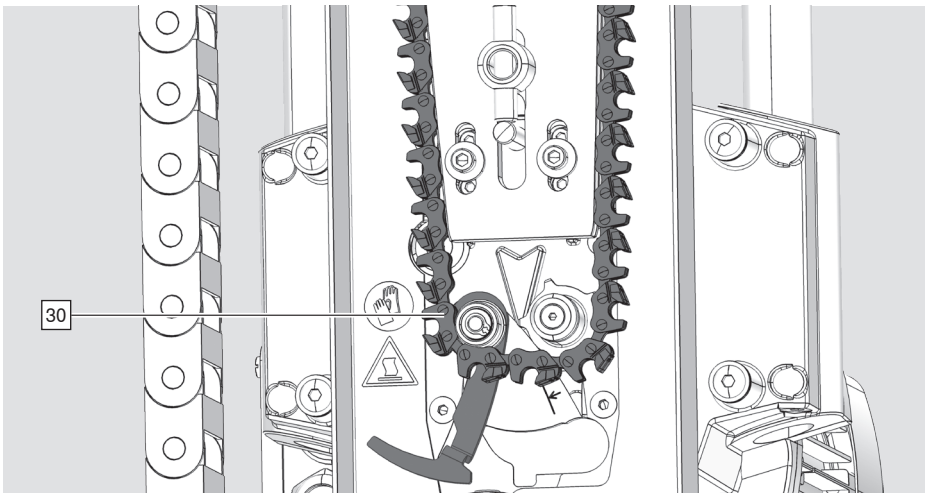

➢ Внимателно сваляне и отстраняване на фрезовата верига [30]

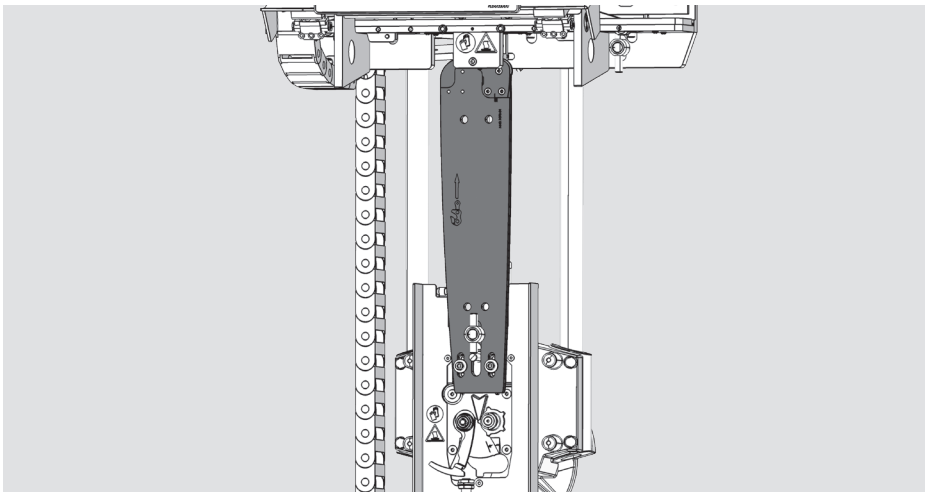

➢ Изсмукване на прах и стружки
➢ Проверете свободното движение на обръщащите ролки
➢ Не използвайте масла и смазочни материали

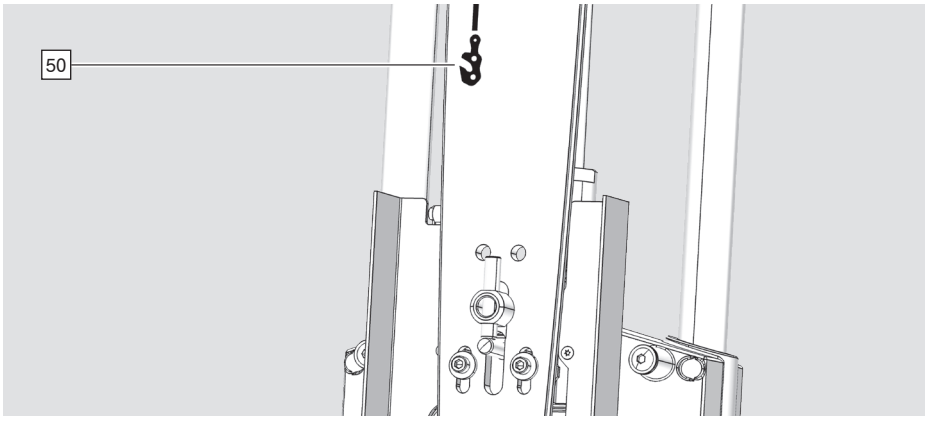

➢ Спазвайте посоката на движение [50] на фрезовата верига

Поддръжка

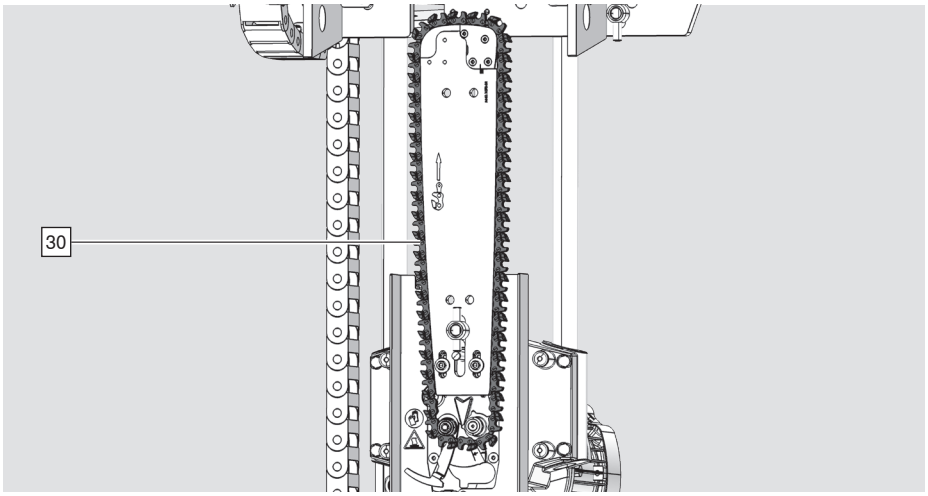

➢ Внимателно поставяне на фрезовата верига [30]

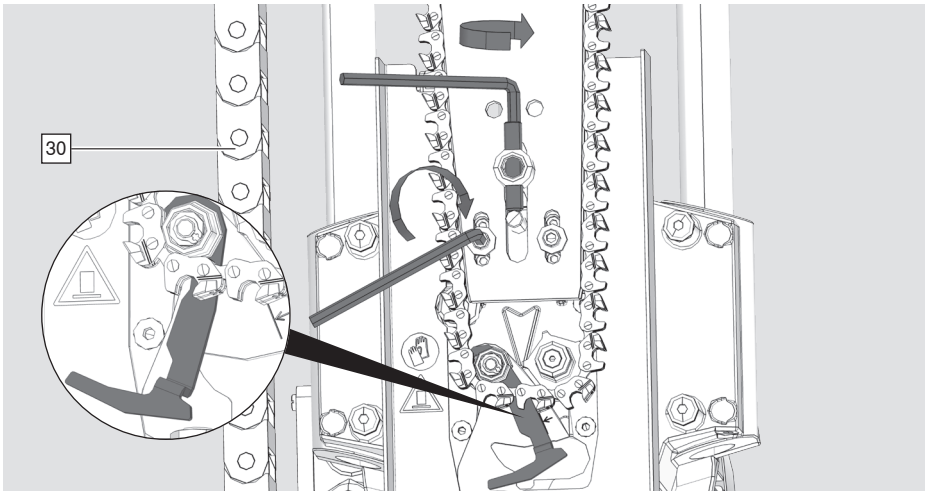

➢ Затягане на фрезовата верига [30] и фиксиране

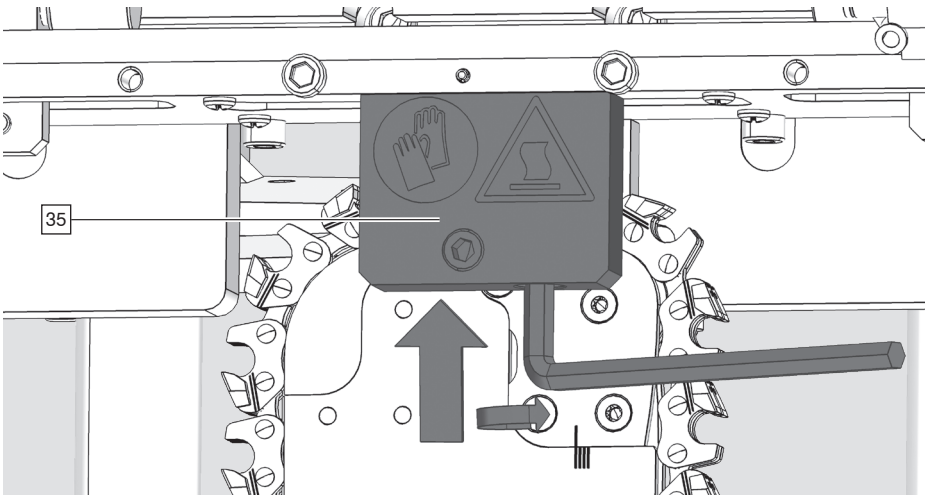

➢ Монтиране на позициониращ блок[35]

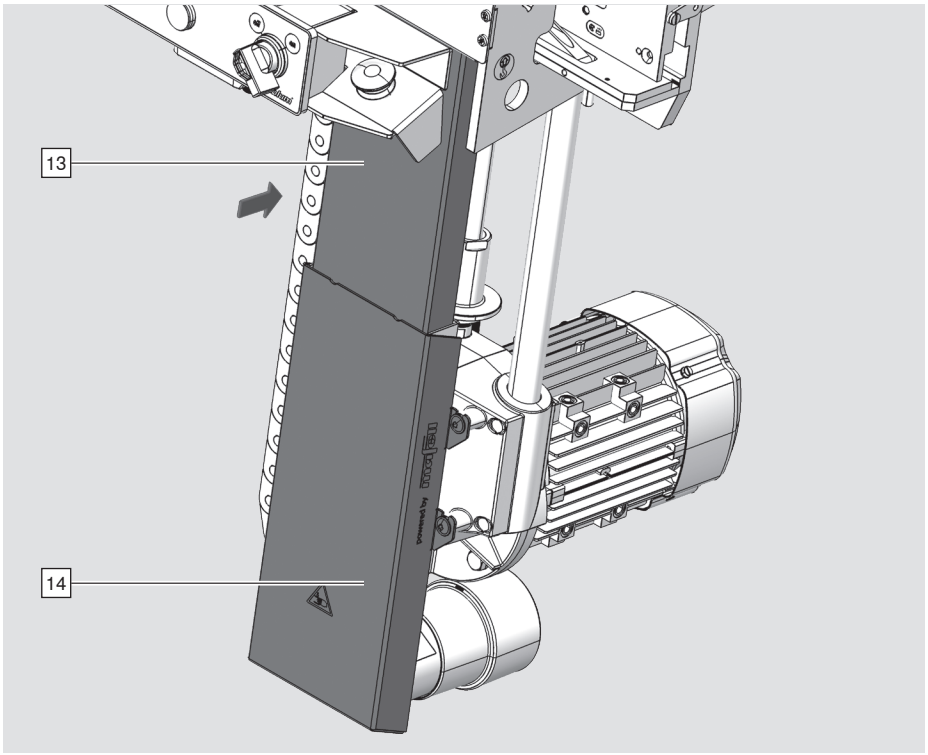

➢ Монтиране на горен капак [13]
➢ Монтиране на долен капак [14]

ИНСТРУКЦИЯ

■ Препоръчваме пробно фрезоване на детайл.

Фрезоване на детайл 27

Грешки при фрезоване

Неизправност	Възможна причина	Отстраняване
Блокиране на веригата в дървото.	Пробиването е извършено в непредвиден материал.	➢ Работете само върху детайли, изработени от дърво, ПДЧ или дърво с пластмасово покритие.
При пробиване има много дим.	Фрлезовата верига [30] е поставена неправилно.	➢ Смяна на фрезовата верига [30]. Спазване посоката на рязане.
	Веригата [30] е затъпена.	➢ Подмяна на фрезовата верига [30].
	Фрезовата верига [30] е омаслена.	➢ Да не се смазва фрезовата верига [30].

Грешки в детайла

Неизправност	Възможна причина	Отстраняване
Фрезованията са извън центъра или в погрешна позиция.	Линеалът [10] не е настроен правилно.	➢ Регулиране на ограничител [10].
	Стружки между ограничителя и [10] детайла [W].	➢ Отстранете замърсяванията и стружките.
	Неправилно настроена дебелина на плот.	➢ Проверете дали детайлът [W] отговаря на допустимата дебелина на плочата (16 - 25 mm).
	Фрезоване в неправилна позиция.	➢ Виж раздел проверка на детайл [W].
Дълбочината на пробиване не е достигната.	Стружки по пътя на движение.	➢ Отстранете стружките от пътя на движение.
	Машината се сблъсква с обекта.	➢ Да се отстрани препятстващия предмет.
	Веригата [30] е затъпена.	➢ Подмяна на фрезова верига [30].
Грешки при поставяне на обков.	Стружки в отвора.	➢ Отстранете стружките от отвора.
Фрезованията са твърде големи, овални или разкъсани.	Веригата [30] е затъпена.	➢ Смяна на фрезова верига [30]. ➢ Контрол на опъна на фрезовата верига [34].
Детайлът е надран.	Работната маса [9] е повредена или замърсена.	➢ Почистване на работната маса [9]. ➢ Проверете работната маса [9] за повреди.
	Линеалът [23] и ограничителите [10] са замърсени.	➢ Почистете линеалите [23] и ограничителите [10].

Неизправност на обработващата машина

Неизправност	Възможна причина	Отстраняване
Двигателят не работи.	Обработващата машина не е свързана към пневматичната мрежа.	➢ Свържете обработващата машина към пневматичната мрежа.
	Обработващата машина не е свързана към захранването.	➢ Свържете обработващата машина към захранването.
	Нулиращият бутон [24] не е натиснат.	➢ Нулиращият бутон [24] е натиснат.
	Предпазителят на захранването е изгорял.	➢ Включете или сменете предпазителя.
	Предпазителите на машината са отказали.	➢ Включване на предпазителите.
	Машината е свързана към неправилно напрежение.	➢ Проверете мрежовото напрежение и го сравнете със схемата за свързване. Проверка от оторизиран електротехник.
	Двигателят е дефектен.	➢ Смяната на двигателя трябва да се осъществи от оторизиран електротехник.
Ходът вече е надолу.	Недостатъчно налягане.	➢ Проверете настройката на регулатора на налягането на филтъра [21] .
	Пневматичният маркуч е прегънат или повреден.	➢ Проверете въздушните линии.
	Нулиращият бутон [24] не е натиснат.	➢ Виж връзка към мрежата за сгъстен въздух в раздел фабрични настройки.
Теч от връзката на въздушния филтър.	Въздушният маркуч е пробит.	➢ Сменете въздушния маркуч.
	Въздушният филтър [21] е пробит.	➢ Смяна на въздушен филтър [21].
Отстраняването на стружките е недостатъчно.	Изсмукването на стружки не е включено. Недостатъчна аспирация	➢ Включете изсмукването на стружки. ➢ Спазвайте изискванията за аспирация

Технически данни

Климат

Транспорт / Съхранение: -30 до 70°C
Работа: 0 до 50°C
Относителна влажност (работна) 5 - 93 % без кондензация
Надморска височина:: макс. 2000 м

Оразмерявания / тегло

Височина: 1530 мм
Широчина: 550 мм
Дълбочина: 770 мм
Тегло: 99 кг

Електрическа енергия

Напрежение: 3/N/PE AC 400 V
Мощност: 2,6 kW
предварителен предпазител: 16 A
Щепсел: CEE-щепсел, 5-полиг, 16A, 400V

Пневматична енергия

Налягане на въздуха: 5 - 7 bar
Консумация на въздух: 1,5 литра на цикъл

Засмукване

Вакуум: 250 - 350 mbar
Обмен дебит: 1400 m^3/h
Скорост на въздуха: мин. 20 m/sec
Версия: TRGS 553

Шум

A-претеглено ниво на емисионно звуково налягане: 95,1 dB(A)
Неопределеност на измерването: +/- 4 dB(A)

Детайл

Корпусна дълбочина: мин. 290 мм до макс. 700 mm
Корпусна височина : 200 до 600 мм
При корпусни височини над 600 мм препоръчваме работа с удължение.
Дебелина на плот: 16 - 25 мм
Материали[1]: ПДЧ, МДФ, масивна дървесина

[1] Машината, вкл. веригата са проектирани за стандартен материал на плота (ПДЧ, МДФ, масивна дървесина). Обработката на други материали (като воднорезистентно ПДЧ, МДФ-шперплат, шперплат) може значително да намели експлоатационния живот на веригата.
Препоръчително е винаги да се правят проби при фрезоване.

Маркировка

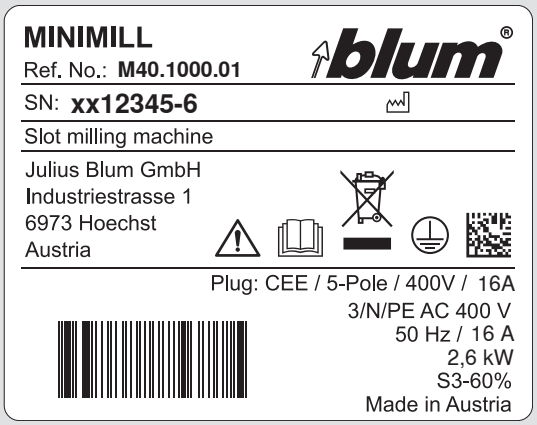

Пиктограма

Вид на уреда: машина за фрезоване

Опростена декларация за съответствие на ЕС за M40.1000.01

Julius Blum GmbH заявява, че машинен тип M40.1000.01 отговаря на директива 2006/42/EG, 2014/30/EU и на директива 2011/65/EU. Пълният текст на декларацията за съвместимост на ЕС е наличен на следния интернет адрес: www.blum.com/compliance

Отстраняване на електрически помощни средства



Не изхвърляйте батериите заедно с битовите отпадъци в края на техния експлоатационен срок. Повече информация можете да получите при Вашия търговски представител. Електрическите, съотв. електронните уреди на BLUM отговарят на изискванията на директивата от 2012/19/EU – WEEE.

Разделното събиране на електрически, съотв. електронни уреди ще позволи повторно използване, рециклиране и други форми на оползотворяване. Неблагоприятните последици върху околната среда и здравето на човека, причинени от опасните вещества, съдържащи се в уредите, трябва да се имат в предвид по време на отстраняването.

В края на полезния им живот, електрическите средства за обработка могат да бъдат върнати на производителя за рециклиране или ако това е екологично разумно, рециклирани или ремонтирани.
Допълнителна информация ще намерите на следния линк:
www.blum.com/recycling

Съхранение на енергия:

Обработващата машина няма никакво електрическо или пневматично съхранение на енергия.

Допълнителна информация

Електронна схема:

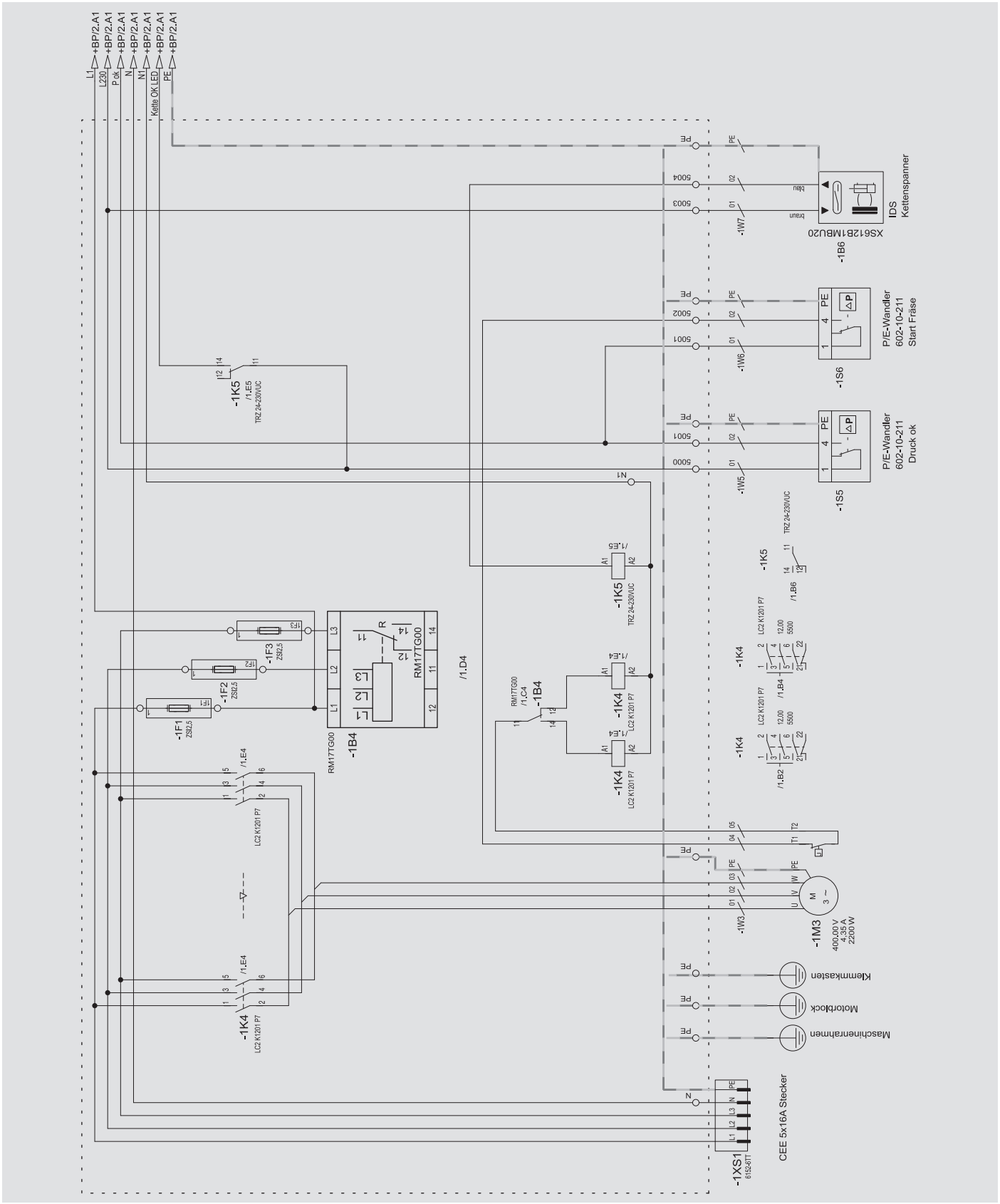

Електронна схема:

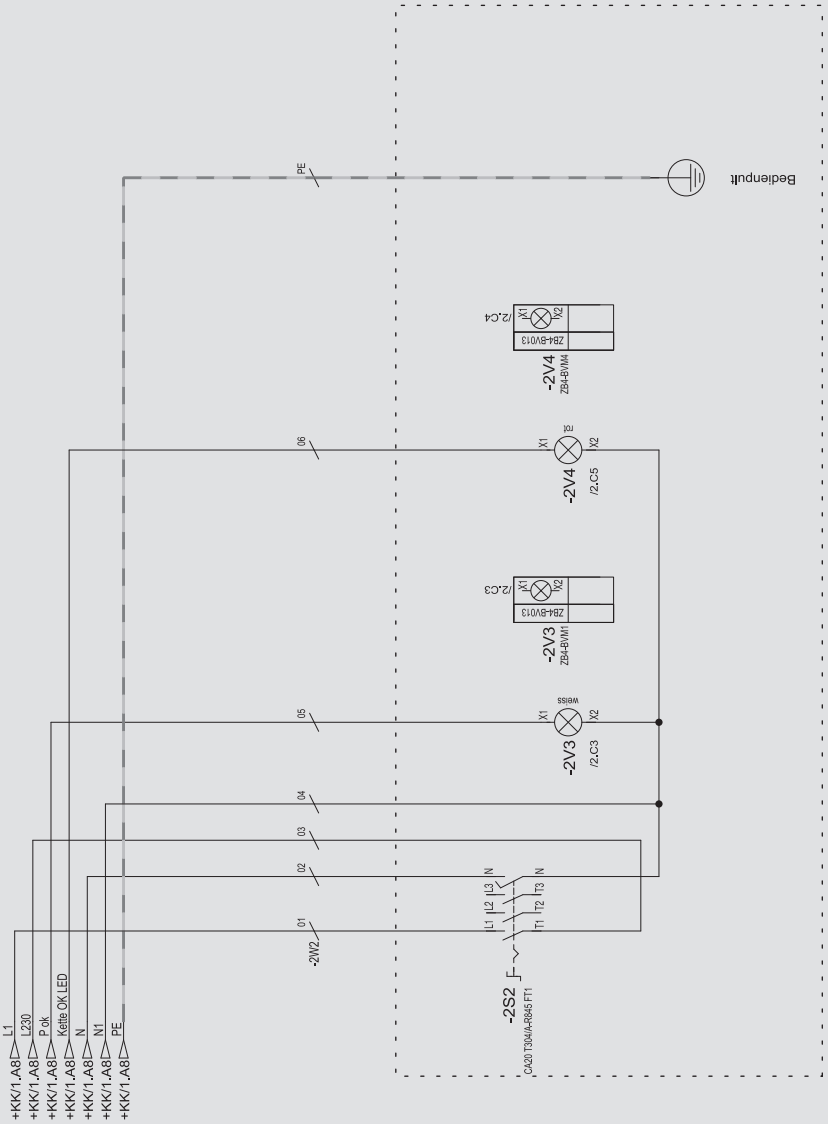

Пневматична схема:

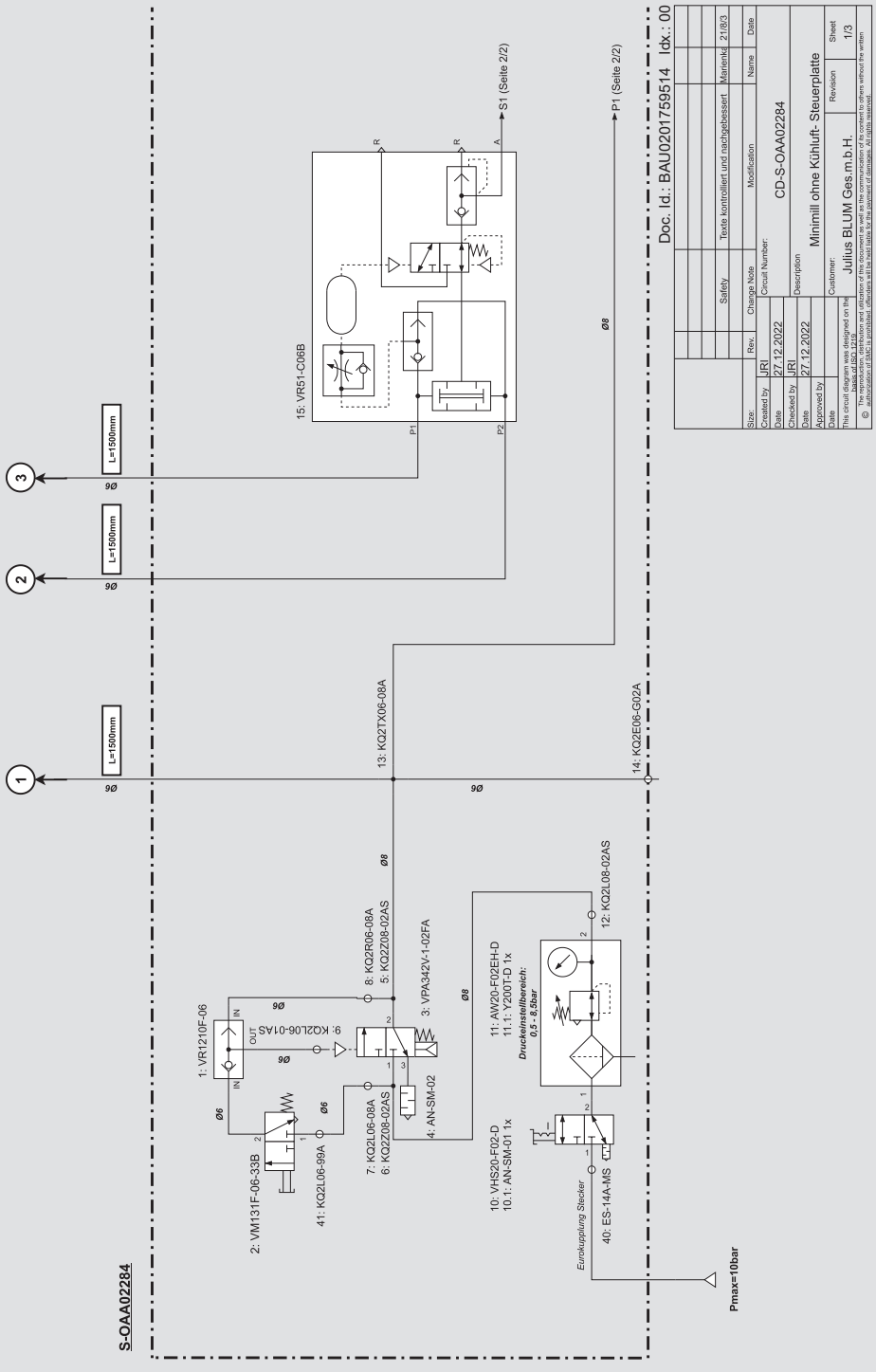

Пневматична схема:

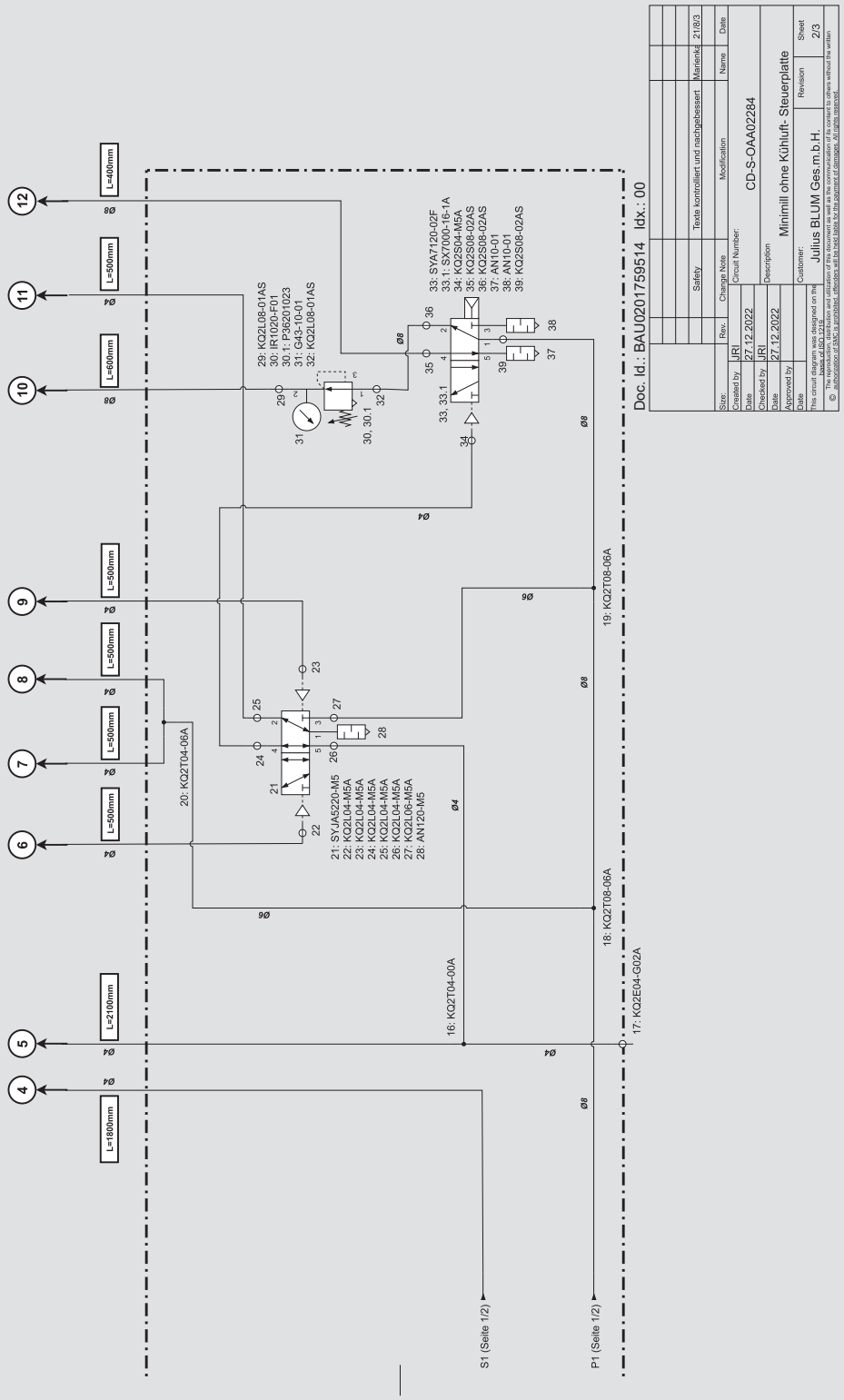

Пневматична схема:

Schlauchzuschnitt- Tabelle Minimill ohne Kühlluft				Bemerkung	
Pos.	Artikel	Zuschnitt [mm]	Stk.	eingesteckt bei Steuerplatte	lose beigelegt
1	TU0604B-100	1500	1	X	
2	TU0604B-100	1500	1	X	
3	TU0604B-100	1500	1	X	
4	TU0425B-100	1800	1	X	
5	TU0425B-100	2100	1	X	
6	TU0425B-100	500	1	X	
7	TU0425B-100	500	1	X	
8	TU0425B-100	500	1	X	
9	TU0425B-100	500	1	X	
10	TU0805B-100	600	1	X	
11	TU0425B-100	500	1	X	
12	TU0805B-100	400	1	X	
13	TU0425B-100	500	1		X
14	TU0604B-100	500	1		X
15	TU0604B-100	500	1		X

Doc. Id.: BAU0201759514 Idx.: 00

			Safety	Texte kontrolliert und nachgebessert	Martenka	21/8/3
Size:		Rev.	Change Note	Modification	Name	Date
Created by:	JR1		Circuit Number:	CD-S-OAA02284		
Date	27.12.2022					
Checked by:	JR1		Description	Minimill ohne Kühluft- Steuerplatte		
Date	27.12.2022					
Approved by:						
Date			Customer:	Julius BLUM Ges.m.b.H.	Revision	Sheet 3/3

This circuit diagram was designed on the basis of the CPC-Standard.

© The reproduction, distribution and utilization of this document as well as the communication of its content to others without the written authorization of ZIMO is prohibited. Offenders will be held liable for the payment of damages. All rights reserved.

Пневматична схема:

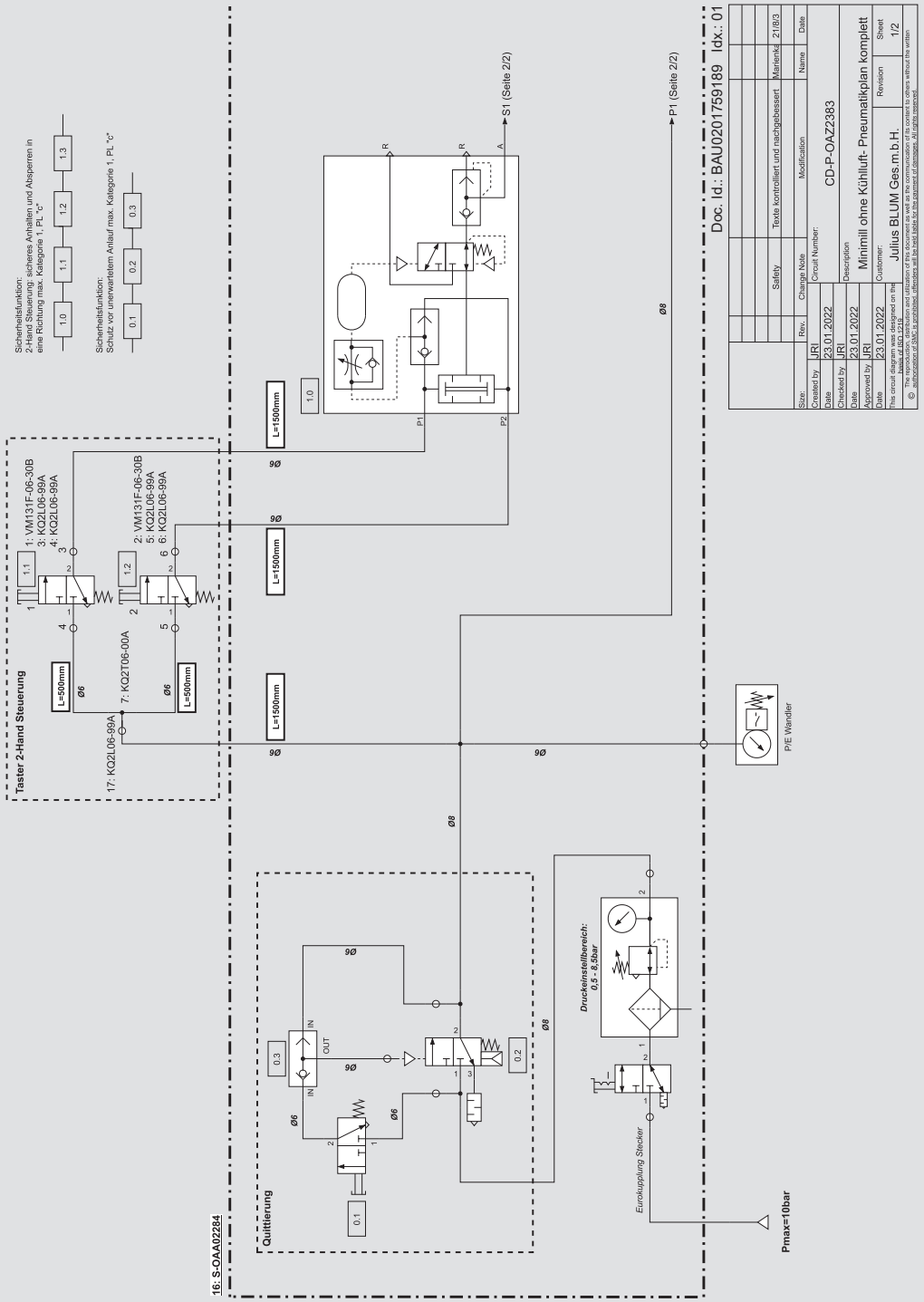

Допълнителна информация

Пневматична схема:

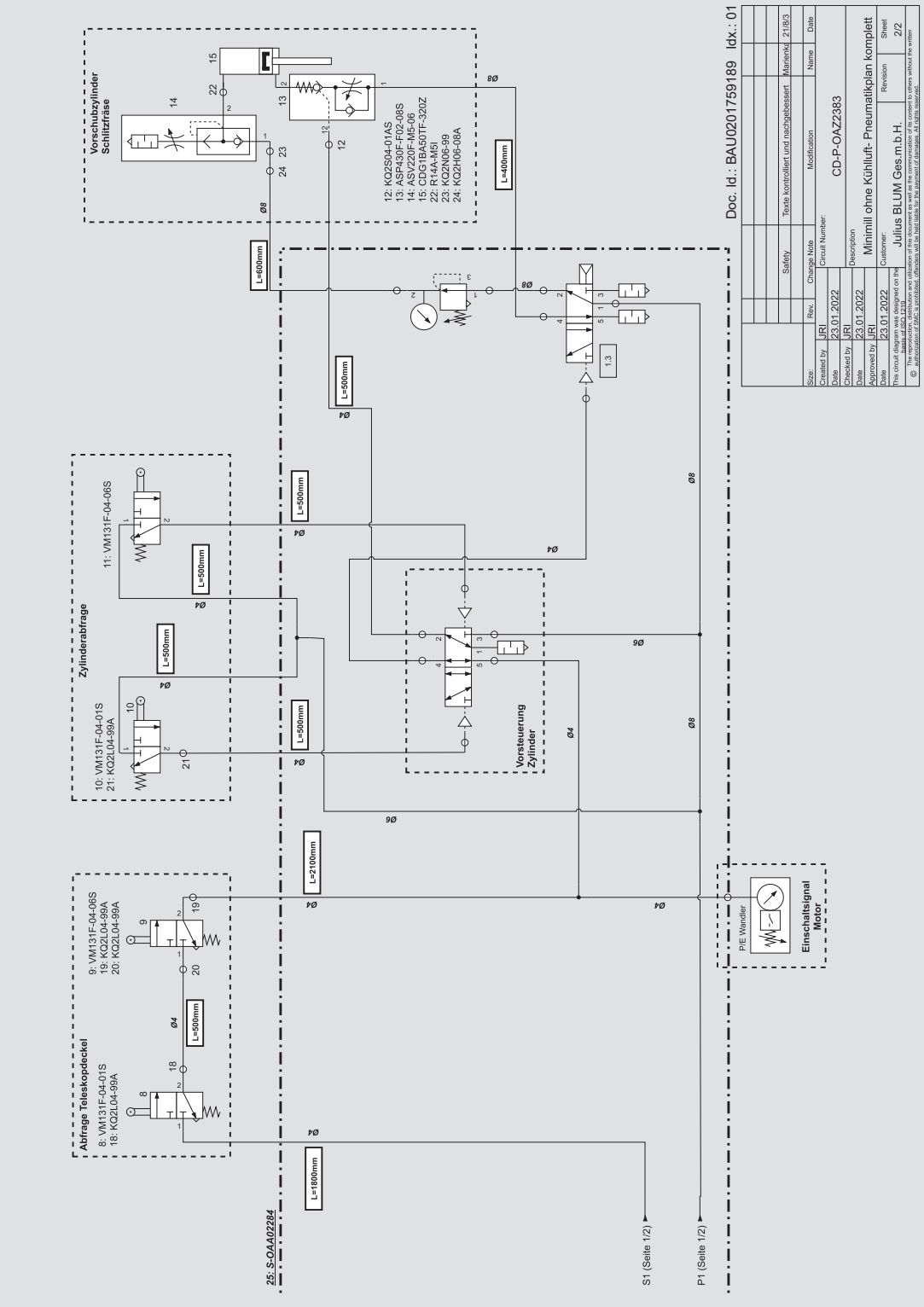

Забележки

Партньорите на Blum ще намерите на:
www.blum.com/addresses

BAU2524465923 · INX: 02 · IDNR: 00000000 · BA-195/1BG M40.1000.01 · 10.26 · © Copyright by Blum

ISO 9001 Certified Quality System
ISO 14001 Certified Environmental System
ISO 50001 Certified Energy System