Nova tecnologia de movimento

TIP-ON BLUMOTION para TANDEMBOX

Duas funções - uma combinação fascinante

www.blum.com

blum®

Conteúdo

4 Tecnologia inovadora

6 Combinação fascinante

8 Alta funcionalidade

10 Ganho efetivo de conforto

12 Sistema box otimizado

14 Processamento simples

16 TIP-ON BLUMOTION para todos os ambientes

24 Detalhes bem elaborados do produto

26 Visão geral técnica

38 A empresa Blum

Vivenciando agora o TIP-ON BLUMOTION de forma interativa

Basta baixar o aplicativo gratuito «Blum Magazines» para Tablet PC da App Store ou do Google Play e vivenciar o TIP-ON BLUMOTION digitalmente.

© Copyright by Blum

Tecnologia inovadora

Em foco em cada desenvolvimento de produto: as versáteis necessidades dos usuários de móveis. O resultado: uma solução que oferece suporte ao ciclo de movimento de forma otimizada – de modo completamente mecânico. TIP-ON BLUMOTION para TANDEMBOX une as vantagens do sistema de auxílio de abertura mecânico TIP-ON ao comprovado amortecimento BLUMOTION para um fechamento leve e silencioso.

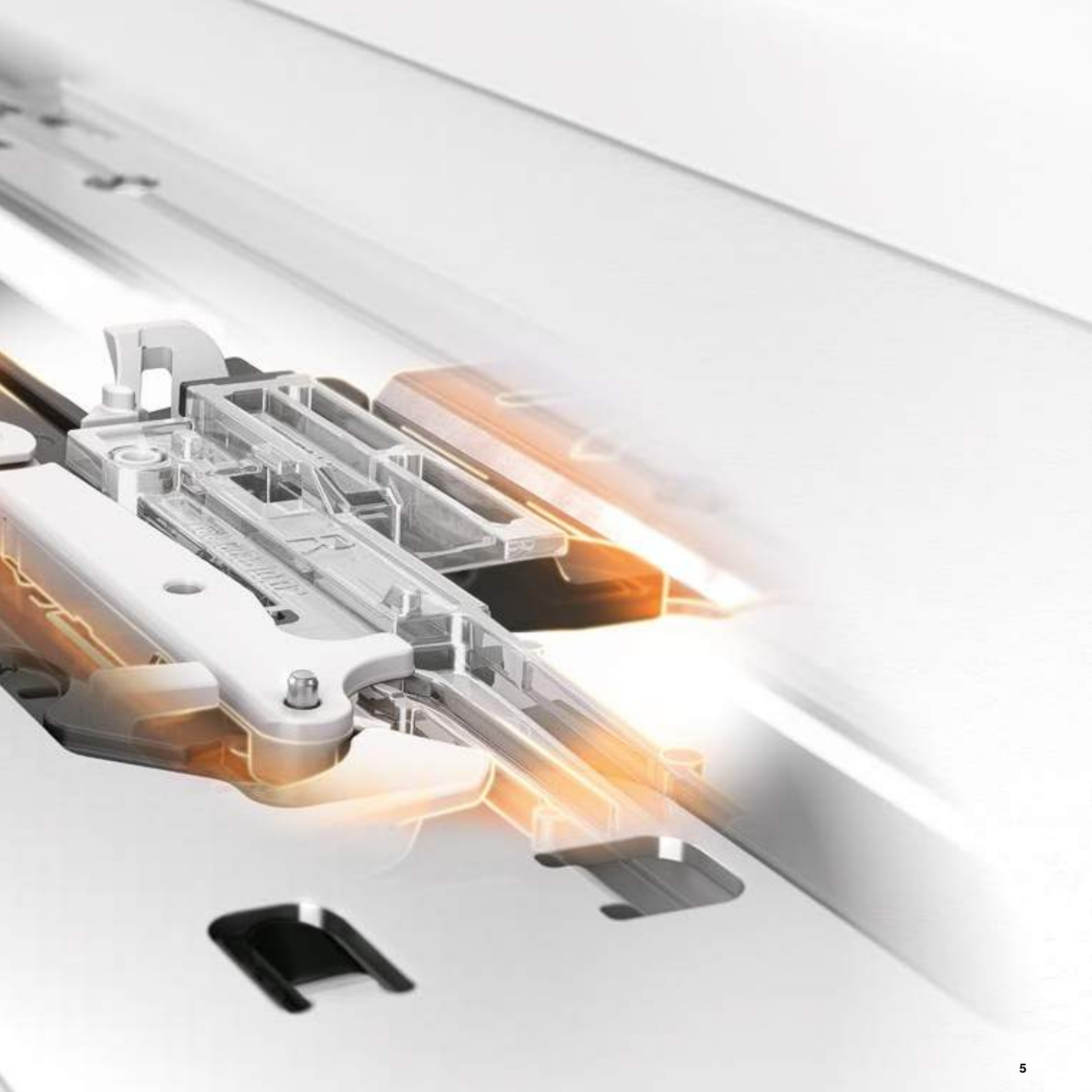

Um leve toque.

Abrindo a extensão.

Fechando com um leve impulso.

Ver filme sobre o TIP-ON BLUMOTION: www.blum.com/trailertiponblumotion

Combinação fascinante

Abertura com breve toque, deslizamento suave, fechamento leve e silencioso – com a tecnologia TIP-ON BLUMOTION para TANDEMBOX, um acontecimento totalmente harmonioso de conforto é proporcionado pelo movimento. A particularidade: o ciclo de movimento conta com auxílio exclusivamente mecânico.

blum

Alta funcionalidade

Com uma área ampla de desengate, o TIP-ON BLUMOTION para TANDEMBOX permite um impressionante conforto de operação em extensões e gavetas sem puxadores. Com uma sincronização otimizada, a área de desengate pode ser adicionalmente ampliada.

Folga frontal pequena
TIP-ON BLUMOTION pode ser implementado com uma folga frontal menor de 2.5 mm, tornando-se, com isto, ideal também para cozinhas.

Regulagem quadridimensional
Com a regulagem quadridimensional obtém-se um esquema exato de folgas. A regulagem de profundidade vem integrada e ocorre sem uso de ferramentas, girando-se o dispositivo de ajuste.

Mecânica inteligente
TIP-ON oferece mais conforto – e a livre opção: possibilidade de abertura por tração ou fechamento por pressão.

Ganho efetivo de conforto

Com TIP-ON BLUMOTION cada ideia de design pode ser refinada com uma funcionalidade elaborada – em particular se o móvel for completamente projetado sem puxadores ou com elementos puxadores como destaque. Assim equipadas, todas as extensões têm algo em comum: impressionam pelo conforto de manuseio adicional.

blum

Extensões com puxador alça
Design individual com TIP-ON BLUMOTION: para que também com as mãos ocupadas extensões possam ser abertas com um leve toque de forma fácil e ergonômica.

Extensões com puxadores como elemento de design
Alguns móveis conferem o toque final primeiro aos puxadores. TIP-ON BLUMOTION permite ideias de design especiais: com mais funcionalidade.

Extensões com puxadores de embutir
TIP-ON BLUMOTION facilita a abertura de extensões com puxadores de embutir: basta um leve toque – em qualquer ponto da extensão. Isto é assegurado pela ampla área de desengate.

Abertura confortável
As poucas forças de abertura e uma transição ainda mais leve no deslizamento suave elevam o conforto já na abertura.

Qualidade efetiva
A lateral otimizada, combinada com a nova fixação frontal, proporciona uma estabilidade ainda mais visível.

Deslizamento suave otimizado
Componentes aperfeiçoados na lateral e guia do gabinete refinam o deslizamento suave da TANDEMBOX, permitindo que ele seja ainda mais silencioso.

Tecnologia aperfeiçoada

Sistema box otimizado

Há muitos anos TANDEMBOX vem convencendo pelo alto conforto de manuseio e um design versátil. No decorrer do desenvolvimento do TIP-ON BLUMOTION para TANDEMBOX, funções decisivas do sistema existente foram adicionalmente otimizadas – e, com isto, sensivelmente aprimoradas.

blum

Processamento simples

TIP-ON BLUMOTION para TANDEMBOX é a solução mecânica ideal para móveis sem puxadores em todos os ambientes. Extensões e gavetas podem ser realizadas como de costume.

Visualizar filme sobre a montagem: www.blum.com/assemblytobtbx

Sem trabalho adicional com gabinete e gaveta
O TIP-ON BLUMOTION pode ser realizado com gabinetes e frentes Standard. Um trabalho adicional, como para puxadores variados, é desnecessário.

Montagem e ajuste fáceis
Como a maioria dos componentes, também a unidade TIP-ON BLUMOTION é montada sem o uso de ferramentas.

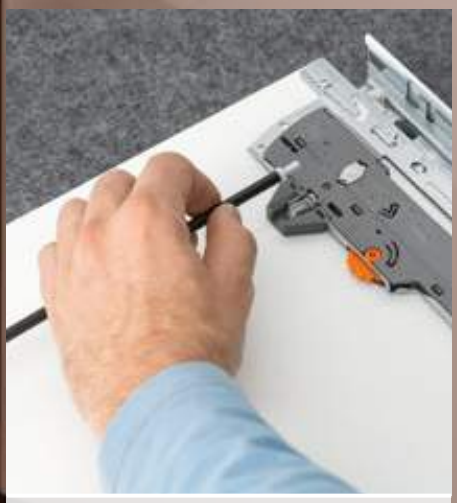

Sincronização otimizada
A partir de uma largura de gabinete de 300 mm, o ciclo de movimento é melhorado com o emprego de uma sincronização otimizada. A montagem dispensa ferramentas.

Ajuste exato da folga frontal
Estando a frente já montada ou não: com o gabarito de teste e ajuste, pode-se ajustar confortavelmente a folga frontal para 2.5 mm.

TIP-ON BLUMOTION na cozinha

No dia a dia da cozinha são impostas altas exigências especialmente quanto à qualidade de movimento de um móvel. Aqui, o TIP-ON BLUMOTION para TANDEMBOX entusiasma pelo significativo conforto de manuseio.

TIP-ON BLUMOTION na sala

O TIP-ON BLUMOTION para TANDEMBOX auxilia na implementação de modernas ideias de composição em todos os ambientes. Graças à inovadora tecnologia Blum de movimento, móveis sem puxadores podem ser realizados com alto conforto de manuseio.

blum

TIP-ON BLUMOTION no banheiro

O TIP-ON BLUMOTION garante alto conforto de movimento também no banheiro – por toda a vida útil do móvel. Os componentes em aço galvanizado e matéria plástica oferecem proteção otimizada contra corrosão também com alta umidade.

TIP-ON BLUMOTION no hall de entrada

Com TIP-ON BLUMOTION para TANDEMBOX podem ser realizados móveis sem puxadores em todos os ambientes – inclusive no hall de entrada. Mesmo frentes amplas e altas abrem com um breve toque, impressionam pelo deslizamento suave e fecham confortavelmente de modo leve e silencioso.

Detalhes bem elaborados do produto

A base do TIP-ON BLUMOTION é a guia de gabinete TANDEMBOX especialmente adaptada. Com diversas unidades TIP-ON BLUMOTION, podem ser realizados diferentes comprimentos nominais e faixas de pesos. Os outros componentes são de uso universal. Com isto, o TIP-ON BLUMOTION oferece a solução adequada para cada aplicação.

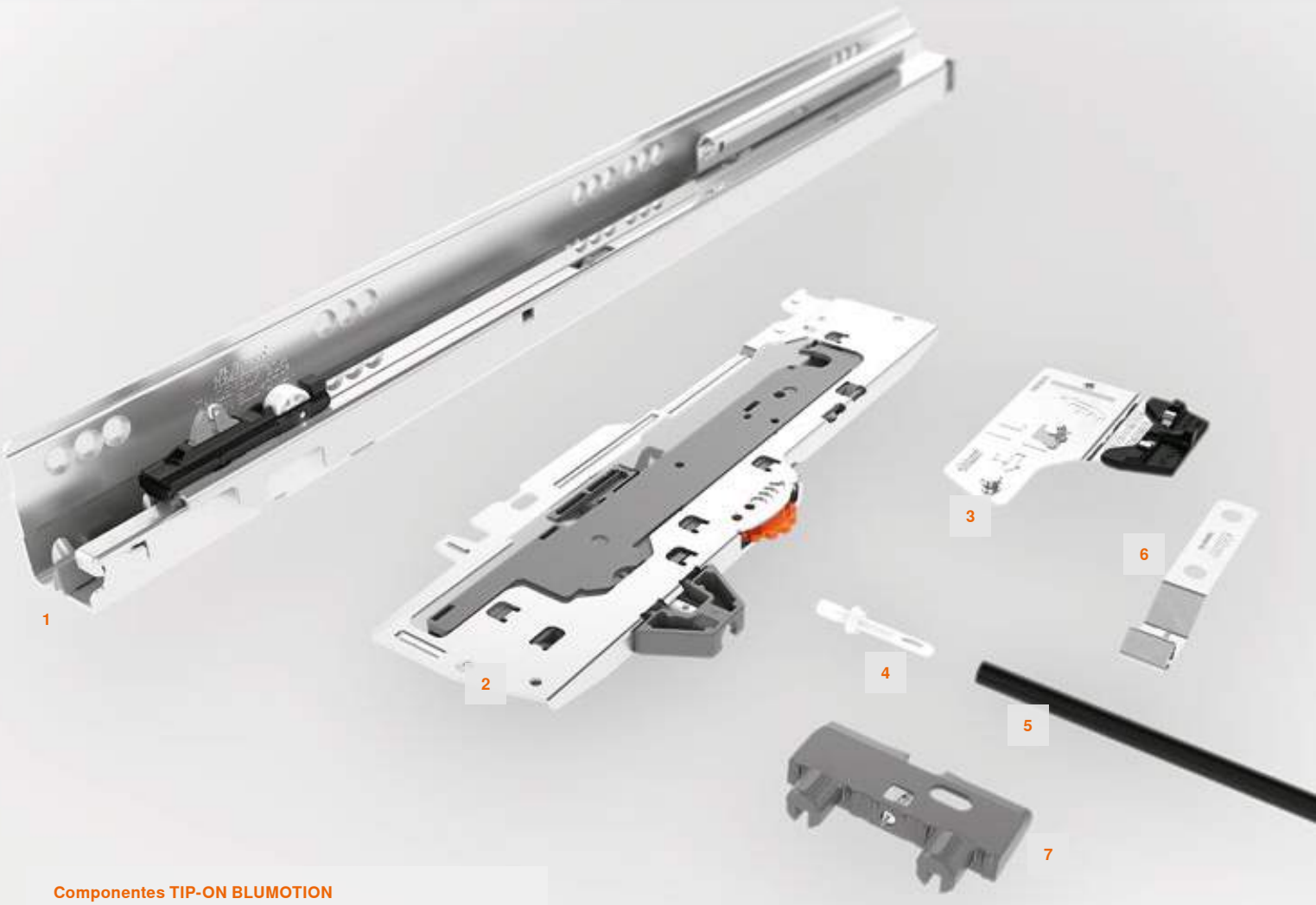

Componentes TIP-ON BLUMOTION

1. Guia do gabinete TANDEMBOX-TIP-ON BLUMOTION
2. Unidade TIP-ON BLUMOTION
3. Dispositivo de engate TIP-ON BLUMOTION
4. Adaptador de sincronização TIP-ON BLUMOTION
5. Eixo de sincronização-TIP-ON BLUMOTION
6. Suporte TIP-ON BLUMOTION para eixo de sincronização (necessário a partir de KB 750 mm)
7. Cantoneira de apoio do fundo (necessária a partir de KB de 750 mm)

KB = Largura do gabinete

Seleção fácil de ferragens com o configurador de produtos on-line em www.blum.com/configurator

Unidades e dispositivos de engate TIP-ON BLUMOTION

Para a adaptação das faixas de pesos e comprimentos nominais, a unidade TIP-ON BLUMOTION está disponível em versões de diversas espessuras. Para facilitar a identificação, cada variante tem uma cor diferente. O dispositivo de engate é de uso universal para todas as unidades TIP-ON BLUMOTION.

S0
≤ 10 kg
NL 270–300 mm
Branco

S1
> 10–20 kg
NL 270–300 mm
Cinza luminoso

L1
≤ 20 kg
NL 350–650 mm
Cinza luminoso

L3
15–40 kg
NL 350–650 mm
Cinza

L5
35–65 kg
NL 350–650 mm
Preto

NL = Comprimento nominal

Sincronização TIP-ON BLUMOTION

Uma ampla área de desengate já é caracterizada com uma pequena folga frontal mínima de 2.5 mm. Para uma funcionalidade otimizada e para ampliar a área de desengate, recomenda-se o emprego de uma sincronização.

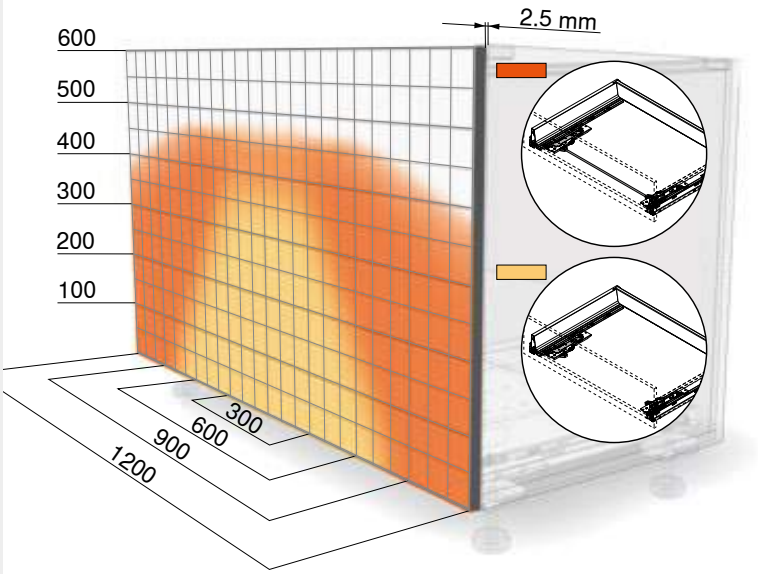

Exemplo de representação para altura D, comprimento nominal 500 mm, com estabilização frontal

TIP-ON BLUMOTION para TANDEMBOX

Informação útil para o pedido

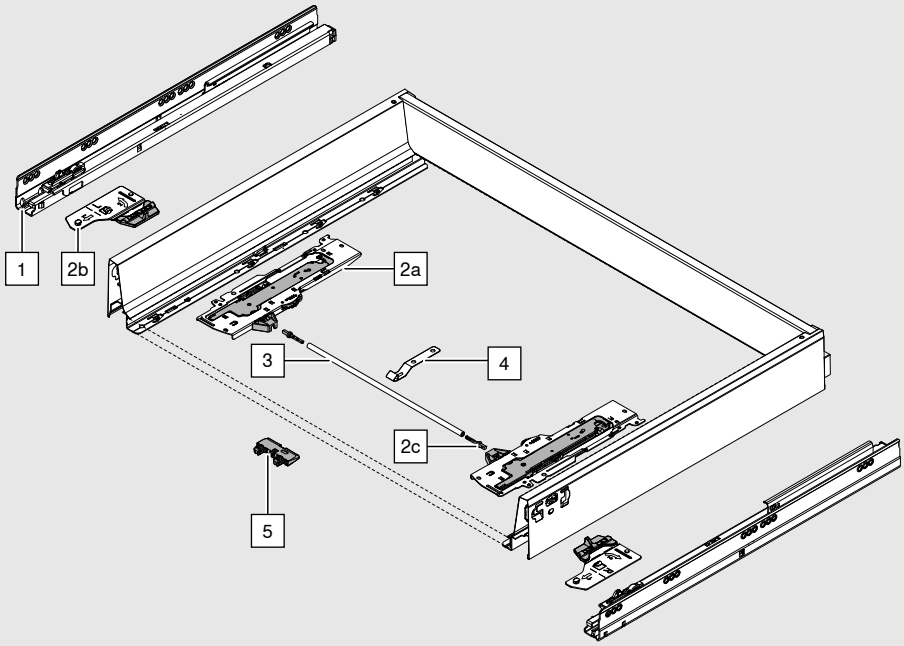

1	Guia de gabinete TANDEMBOX e/d-TIP-ON BLUMOTION		
	Comprimento nominal (mm)	**30 kg**	**65 kg**
	270	578.2701M	
	300	578.3001M	
	350	578.3501M	
	400	578.4001M	
	450	578.4501M	576.4501M
	500	578.5001M	576.5001M
	550	578.5501M	576.5501M
	600	578.6001M	576.6001M
	650		576.6501M

Determinando a unidade TIP-ON BLUMOTION com o configurador de produtos. > www.blum.com/configurator

2a + 2b + 2c	Kit TIP-ON BLUMOTION (unidade, dispositivo de engate e adaptador de sincronização)									
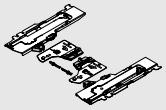				Faixas de peso recomendadas* para uma função otimizada de abertura e fechamento						
	Para comprimento nominal (mm)	**Unidade**		**< 10 kg**	**20 kg**	**30 kg**	**40 kg**	**50 kg**	**60 kg**	**65 kg**
	270–300	S0	T60B3030	≤ 10						
		S1	T60B3130		>10–20					
	350–650	L1 **	T60B3330	≤ 20						
		L3	T60B3530		15–40					
		L5 ***	T60B3560				35–65			

* O peso indicado refere-se à extensão com frente, incluindo capacidade de carga.

** Compatível apenas com guia de gabinete (578) 30 kg

*** Compatível apenas com guia de gabinete (576) 65 kg

3	**Eixo sincronizador TIP-ON BLUMOTION redondo para cortar na medida**	
	Possível a partir de largura livre ≥ 287 mm	T60.1125W
	Adequado até largura livre 1370 mm	

	Para pouca largura livre (alternativa para eixo de sincronização e adaptador de sincronização)	
	Sincronização peça única para cortar-TIP-ON BLUMOTION	
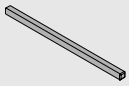	Simétrica, sem necessidade do eixo de sincronização, para largura livre de 238–286 mm	T60.300D

Acessórios

4	**Suporte - Eixo de sincronização**	
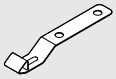	Necessário a partir de largura de gabinete ≥ 750 mm	T60B000H
	Para extensões sobre o fundo do gabinete ou travessão	
	Previne que o eixo de sincronização ceda	
5	**Cantoneira de apoio do fundo**	
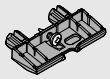	Necessário a partir de largura de gabinete ≥ 750 mm	Z96.2011
	Para extensões sobre o fundo do gabinete ou travessão	
	Para o apoio do fundo da extensão	
	Estabilização frontal	
	Para a estabilização de frentes altas e amplas, necessárias duas peças por frente.	Z96.10E1
	Gabarito de teste e ajuste para o TIP-ON BLUMOTION TANDEMBOX	
	Para ajuste da folga frontal para 2.5 mm.	65.5627
	Adaptador de sincronização TIP-ON BLUMOTION	
	Simétrico, em conjunto com o eixo de sincronização, necessárias 2 peças por eixo, para largura livre ≥ 287 mm	T60.000D

TIP-ON BLUMOTION para TANDEMBOX

blum

Espaço de ocupação válido para todas as linhas do programa TANDEMBOX

Gaveta, altura N

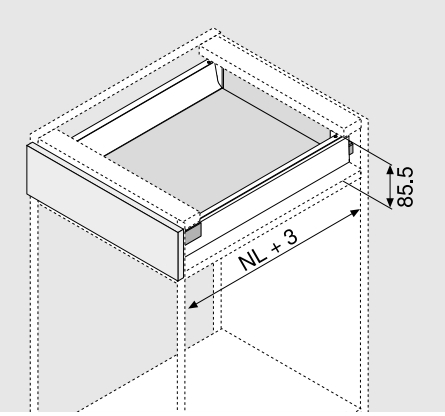

Gaveta, altura M

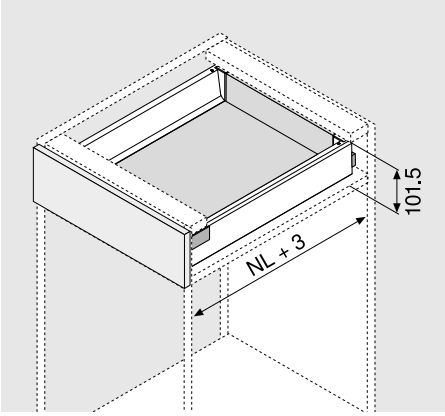

Gaveta, altura K

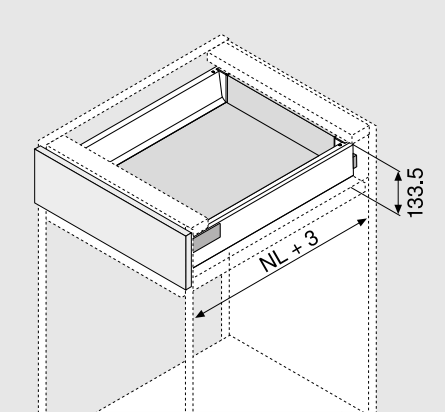

Extensão frontal, altura C

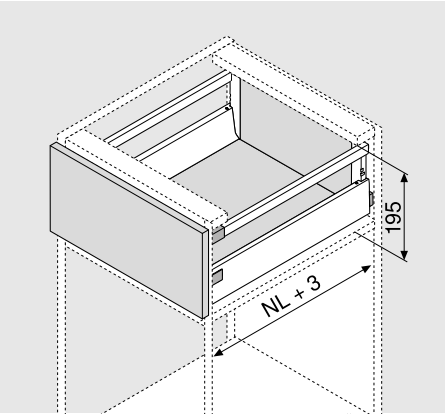

Extensão frontal, altura D

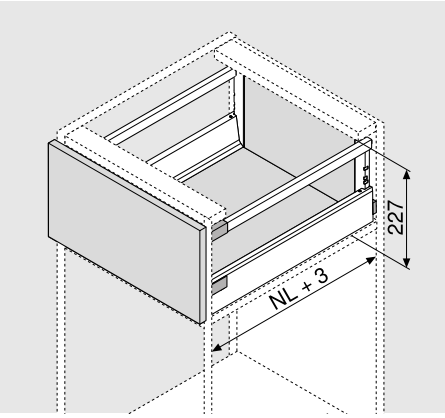

Gaveta interna, altura M

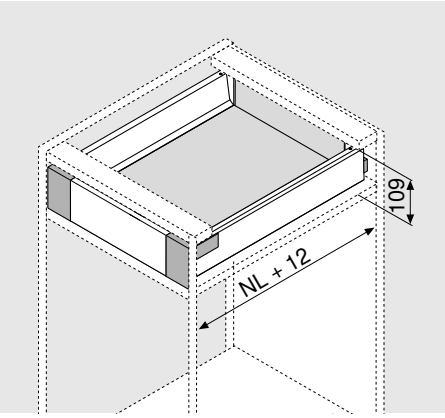

Gaveta interna, altura K

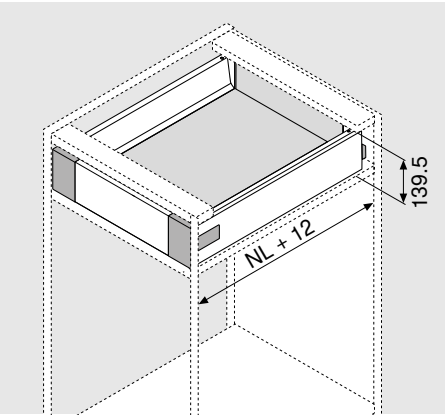

Extensão interna, altura C

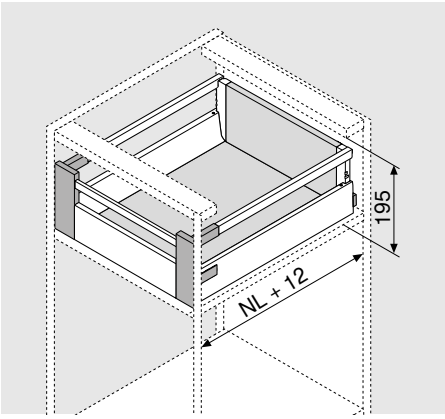

Extensão interna, altura D

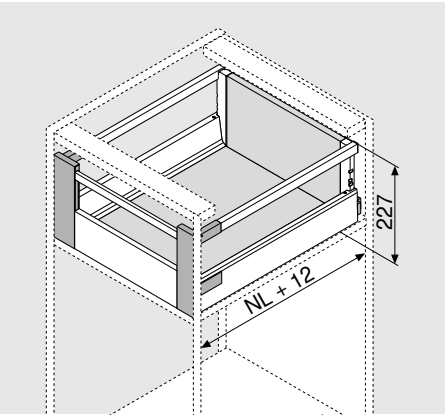

NL = Comprimento nominal

Nota: espaço de ocupação alterado no TIP-ON BLUMOTION em comparação ao BLUMOTION

TIP-ON BLUMOTION para TANDEMBOX

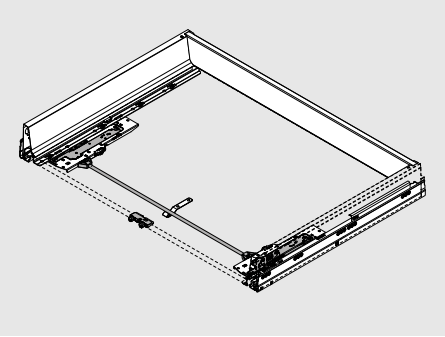

- Os gráficos de planificação a seguir são apresentados como exemplo para uma gaveta TANDEMBOX altura M.

Mais informações sobre o TIP-ON BLUMOTION
www.blum.com/tiponblumotion

Construção de móveis

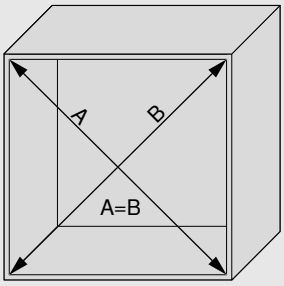

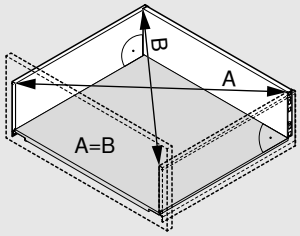

Para a folga frontal de no mínimo 2.5 mm, é necessária uma fabricação exata, ou seja, respeitando as dimensões planejadas e a precisão angular.

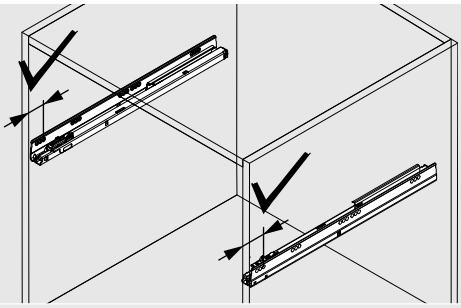

Observar a posição exata da profundidade de ambas as guias do gabinete.

Trabalho com frente – montar sem amortecedor

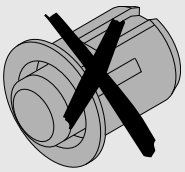

Com TIP-ON não podem ser montados amortecedores.

Espaço ocupado no gabinete – Gaveta

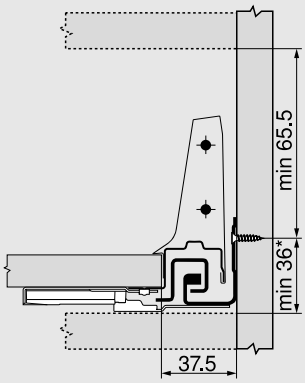

Espaço ocupado no gabinete – Gaveta interna

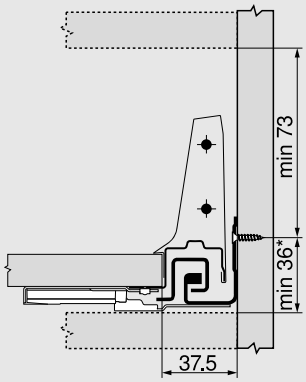

* Em 36–39 mm: observar a posição do pé da base, a partir de largura de gabinete ≥ 750 mm é necessário um suporte do eixo de sincronização e cantoneira de apoio do fundo (vide páginas 31 e 32) para evitar uma colisão do eixo de sincronização com o fundo do gabinete ou travessão. Recomendamos um teste de recobrimento.

Posição de aparafusamento – TIP-ON para gavetas e extensões internas

Variante 1

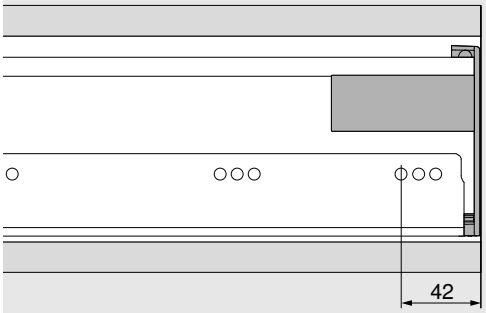

Variante 2

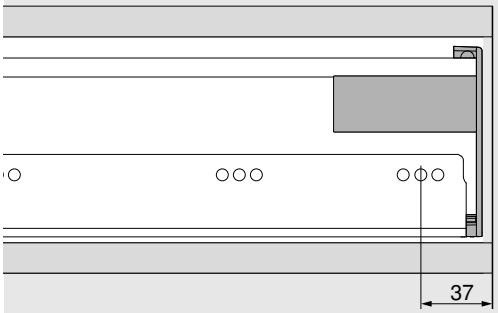

Posição de aparafusamento das guias do gabinete – 30 kg

Comprimento nominal NL (mm)

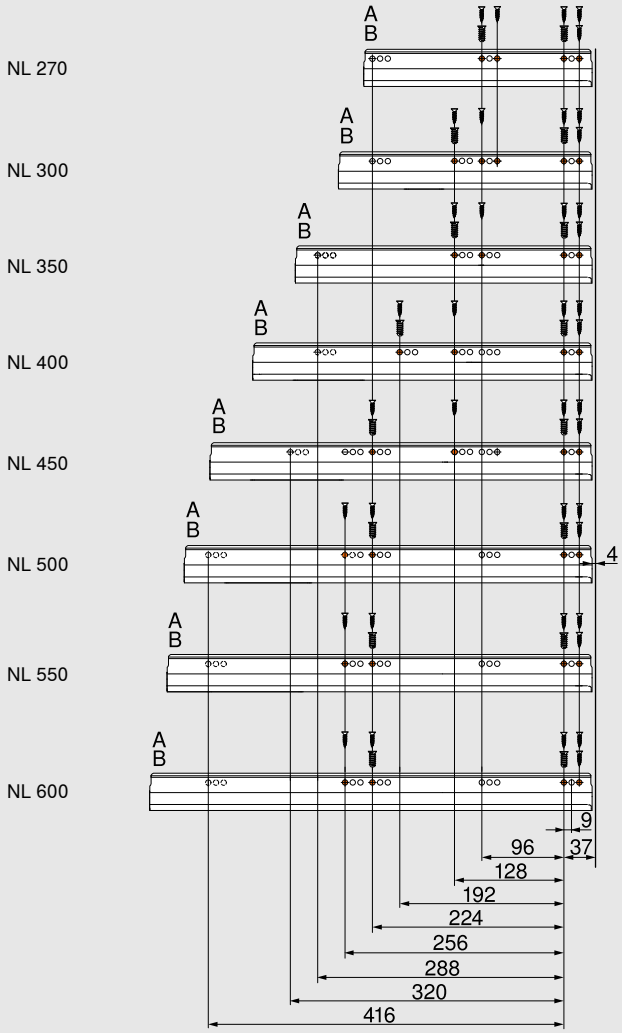

Posição de aparafusamento das guias do gabinete – 65 kg

Comprimento nominal NL (mm)

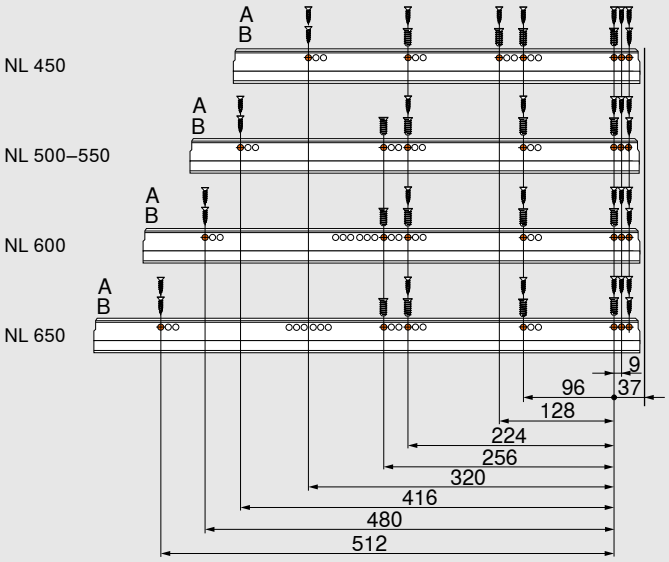

Fixação no gabinete

A	Parafuso autoatarraxante Ø 3.5 x 15 mm	609.1500
B	Parafuso EURO	661.1450.HG

Pé da base

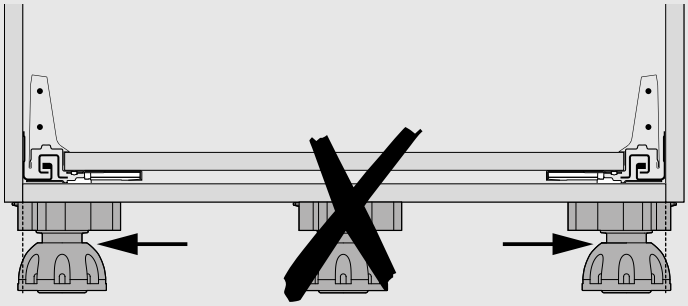

Suporte - Eixo de sincronização

Necessário a partir de largura de gabinete ≥ 750 mm

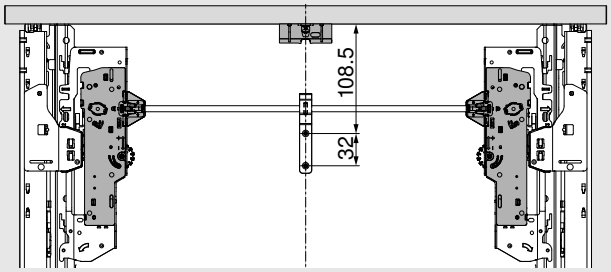

Unidade TIP-ON BLUMOTION S0, S1 (NL < 350 mm)

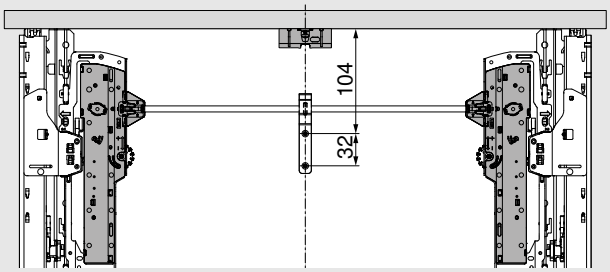

Unidade TIP-ON BLUMOTION L1, L3, L5 (NL ≥ 350–650 mm)

Suporte – Eixo de sincronização no armário da pia

Necessário a partir de largura de gabinete ≥ 750 mm

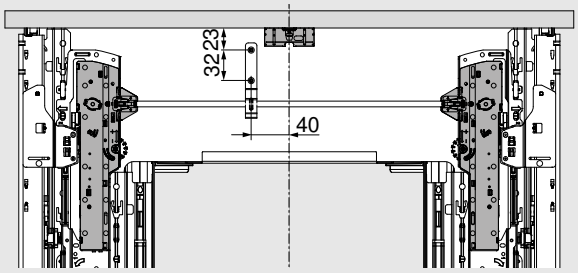

Unidade TIP-ON BLUMOTION L1, L3, L5 (NL ≥ 350–650 mm)

Fixação no gabinete

Parafuso autoatarraxante Ø 3.5 x 15 mm	609.1500

Cantoneira de apoio do fundo

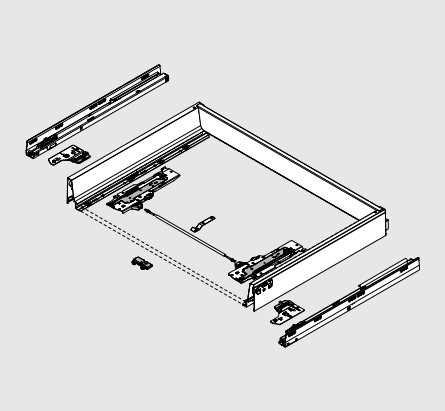

- Para o apoio do fundo da extensão
- Necessário a partir de largura de gabinete ≥ 750 mm
- Para extensões sobre o fundo do gabinete ou travessão

Espaço ocupado no gabinete – Cantoneira de apoio do fundo

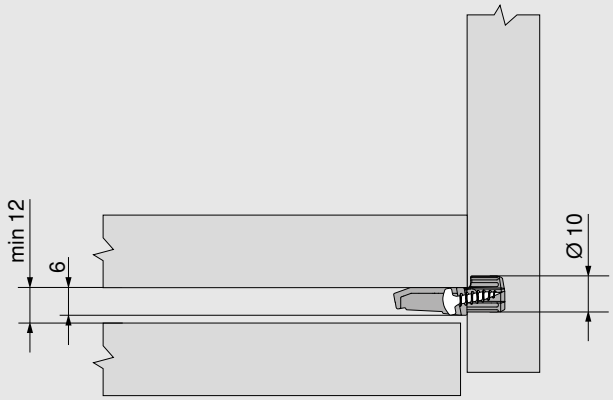

Medida de instalação na frente – Cantoneira de apoio do fundo

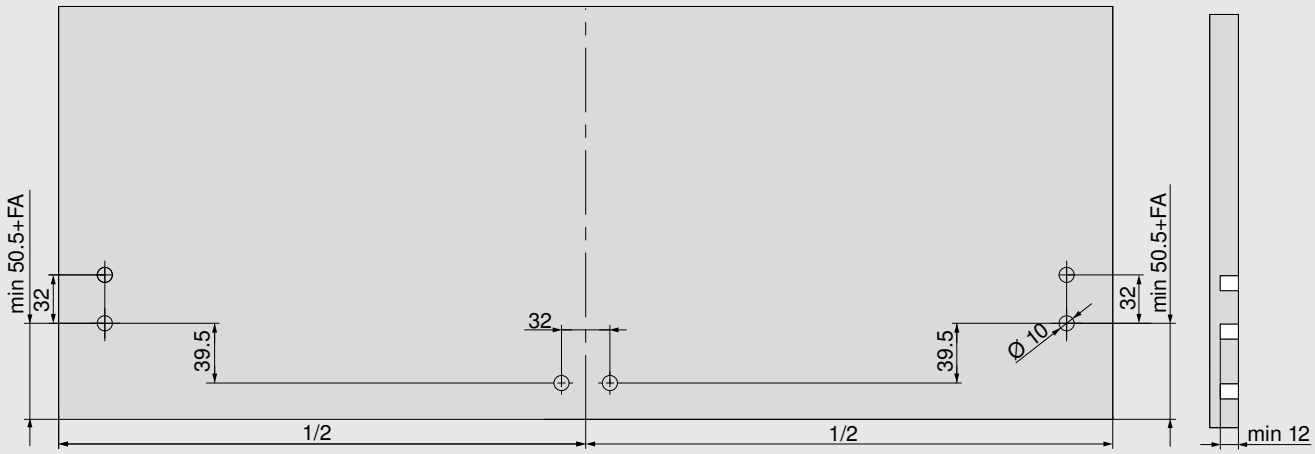

Estabilização frontal para a estabilização a partir de largura de gabinete ≥ 750 mm e alturas frontais ≥ 400 mm

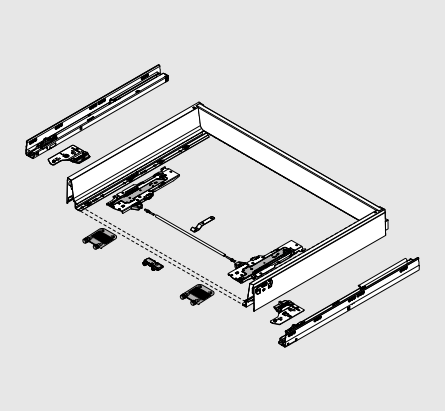

- Reforça a junção entre lateral e frente

Espaço ocupado no gabinete – Estabilização frontal

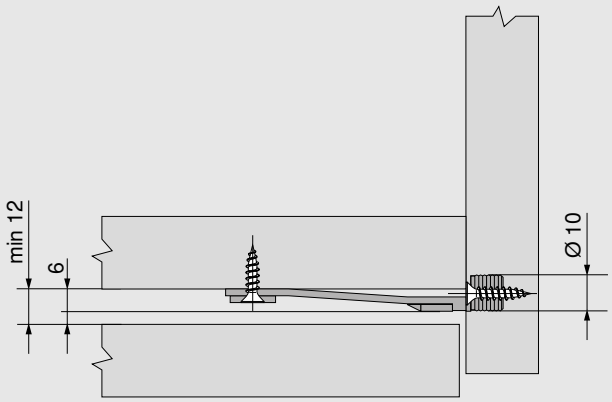

Medida de instalação na frente – Estabilização frontal

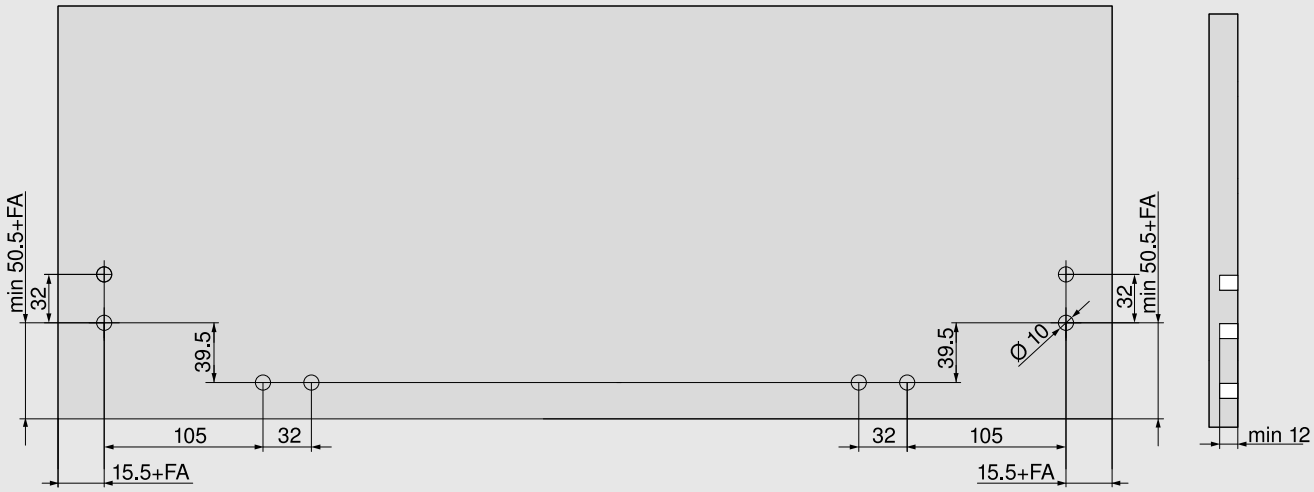

TIP-ON BLUMOTION para TANDEMBOX

blum

Montagem

TIP-ON BLUMOTION

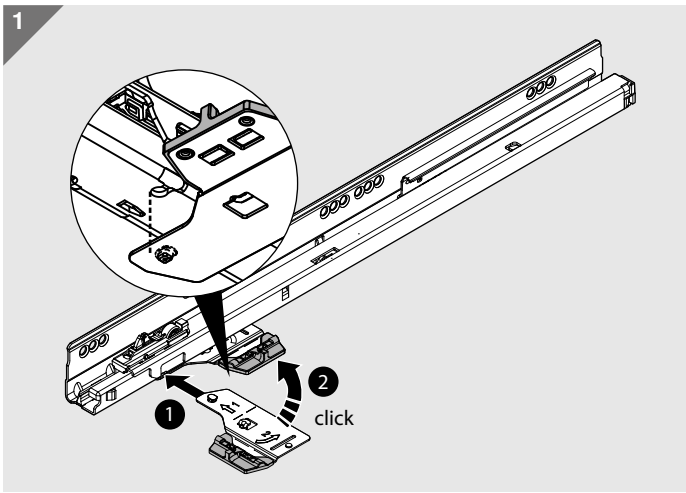

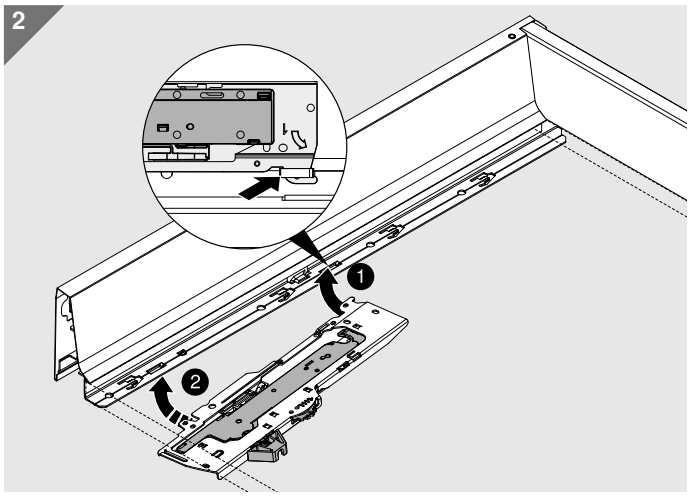

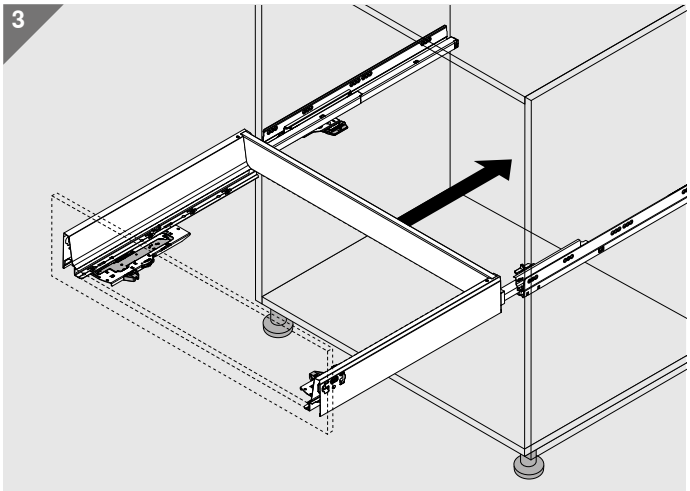

Regulagem de profundidade

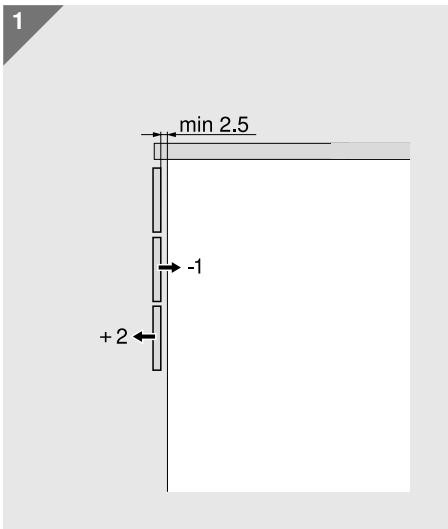

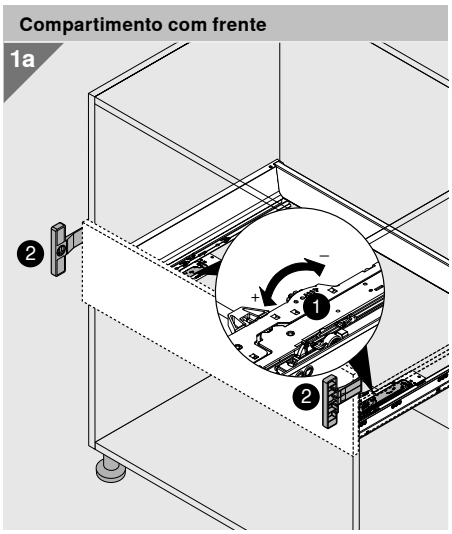

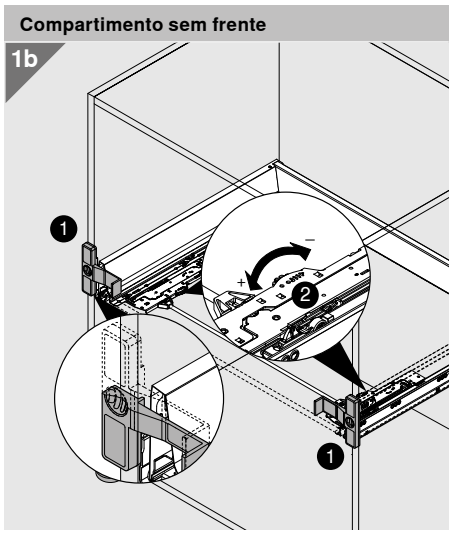

Ajustar igualmente ambos os lados para no mínimo 2.5 mm

Sincronização

Em LW ≥ 287 mm

1a

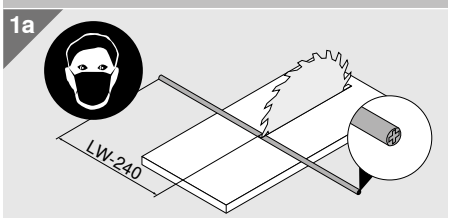

1b

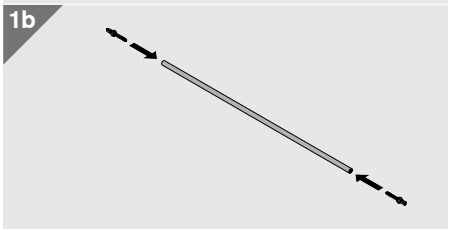

Em LW 238 – 286 mm

1c

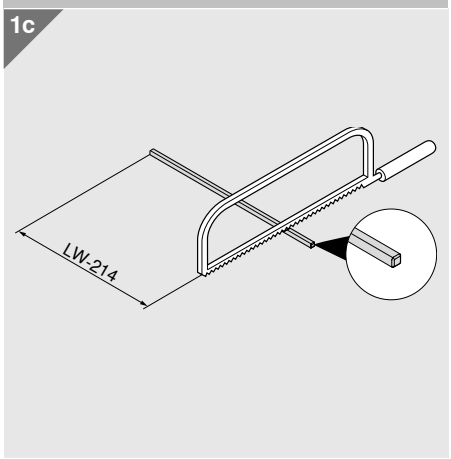

2

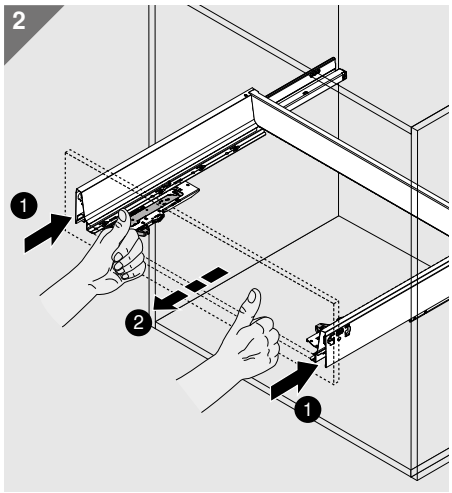

3

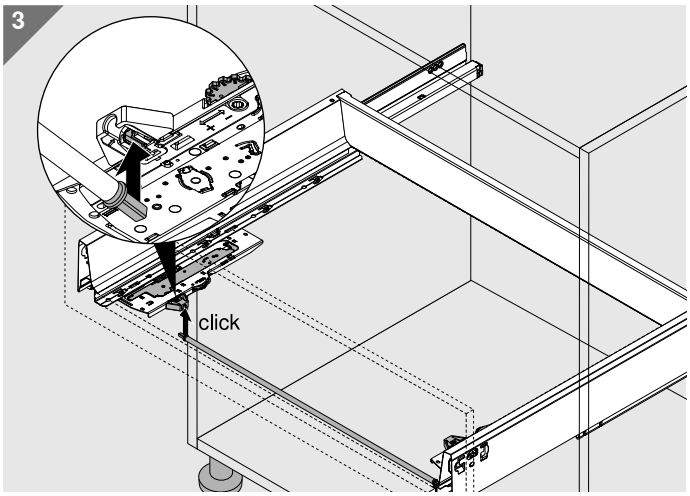

4

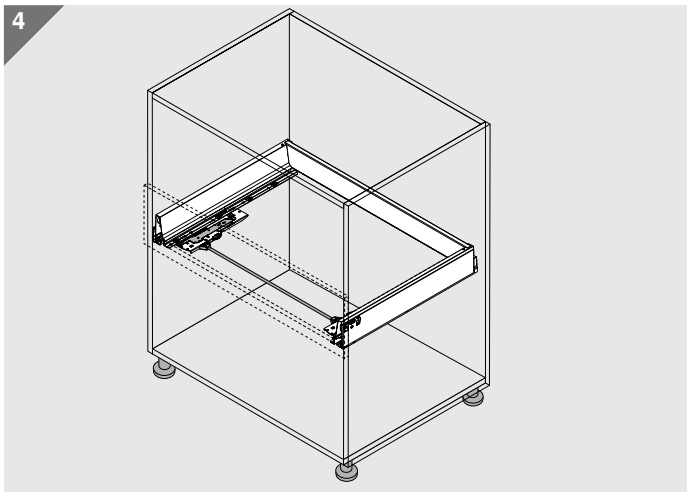

Cantoneira de apoio do fundo necessária a partir de largura de gabinete ≥ 750 mm

1

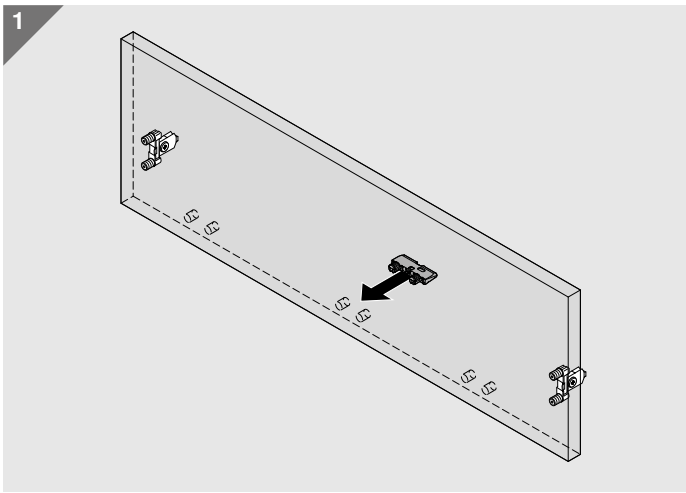

2

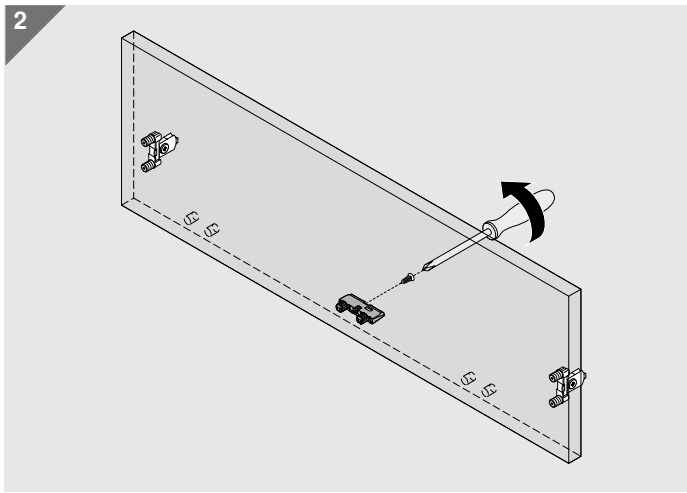

LW Largura livre

Estabilização frontal para a estabilização a partir de largura de gabinete ≥ 750 mm e alturas frontais ≥ 400 mm

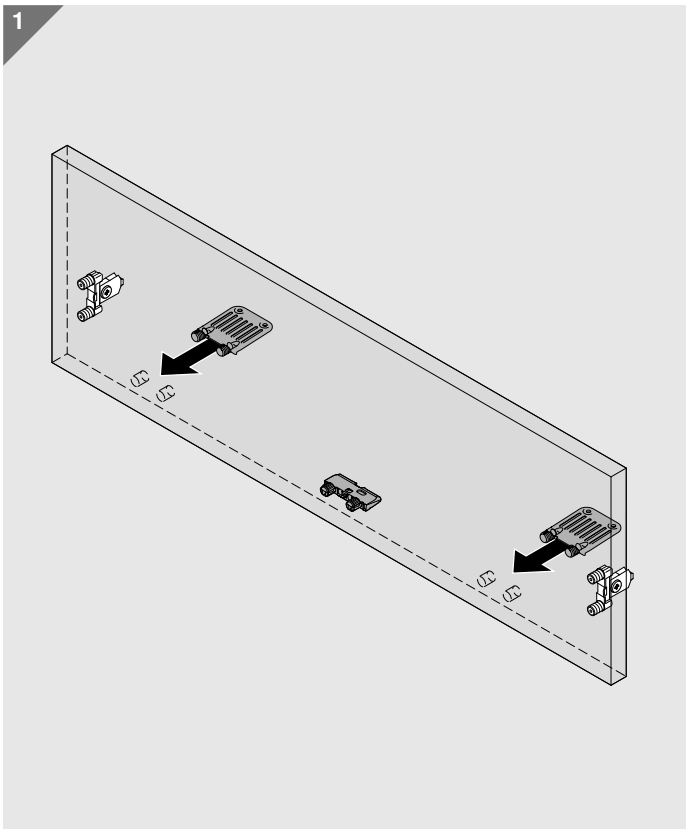

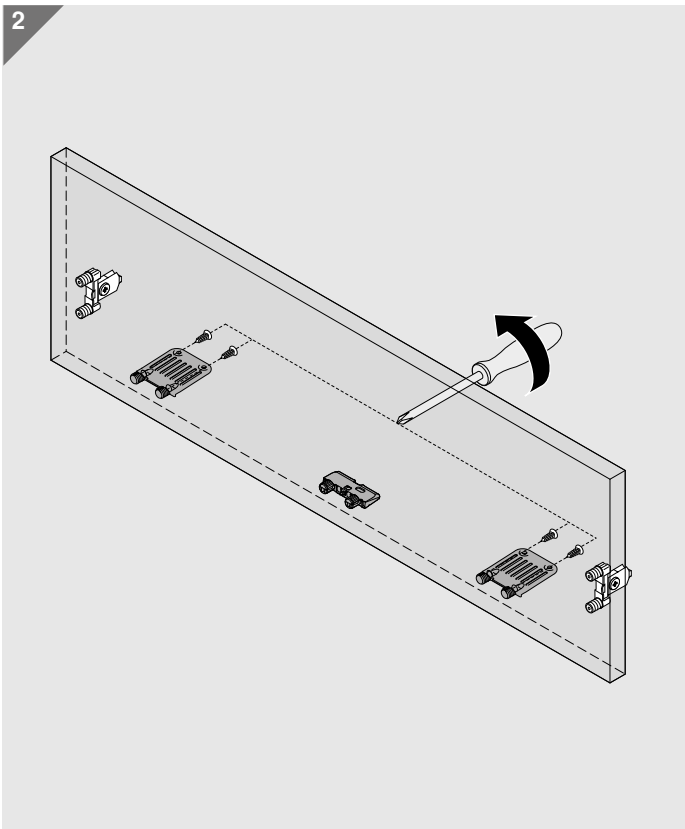

Suporte do eixo de sincronização necessário a partir de largura de gabinete ≥ 750 mm

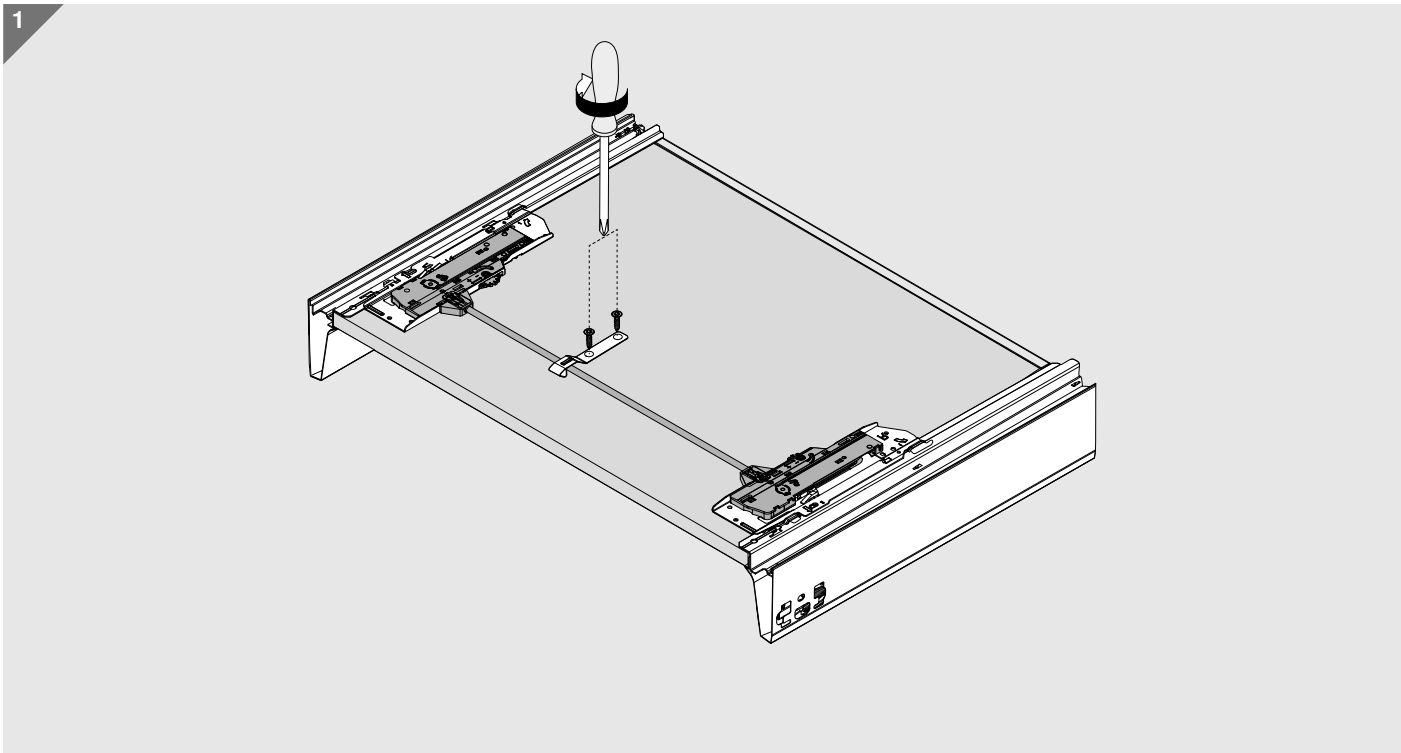

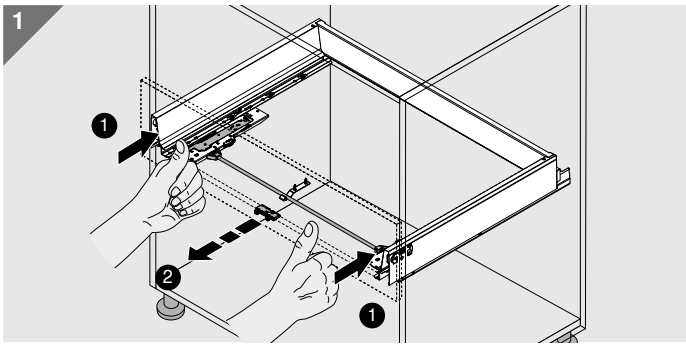

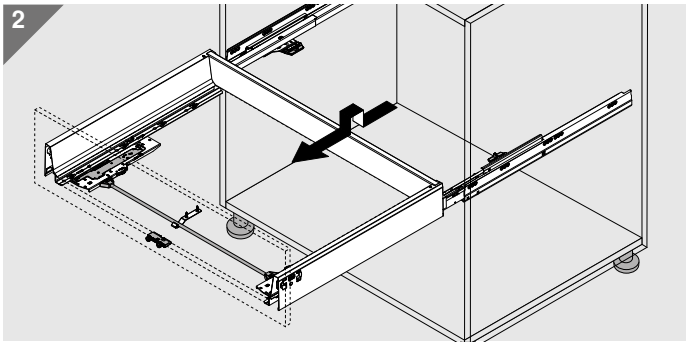

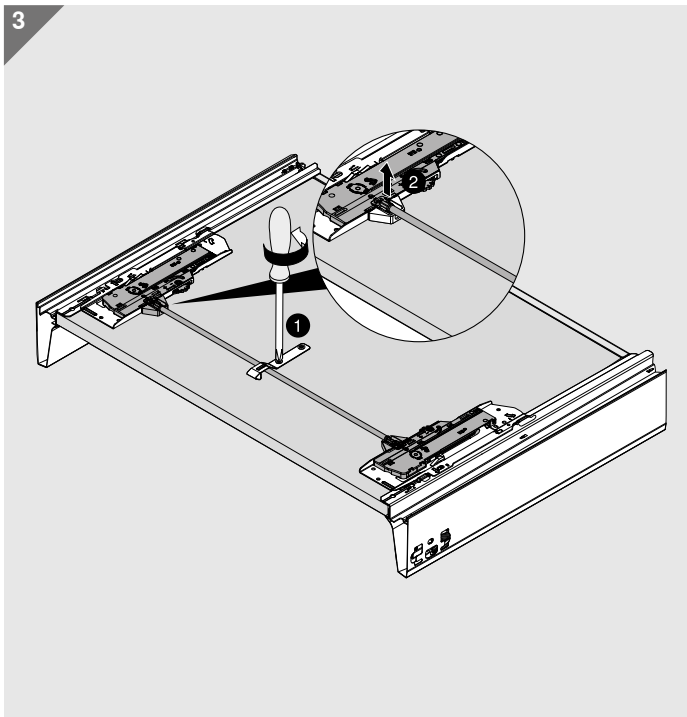

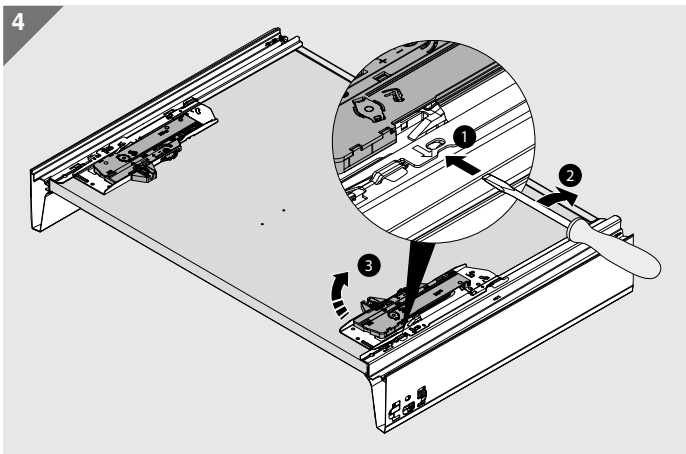

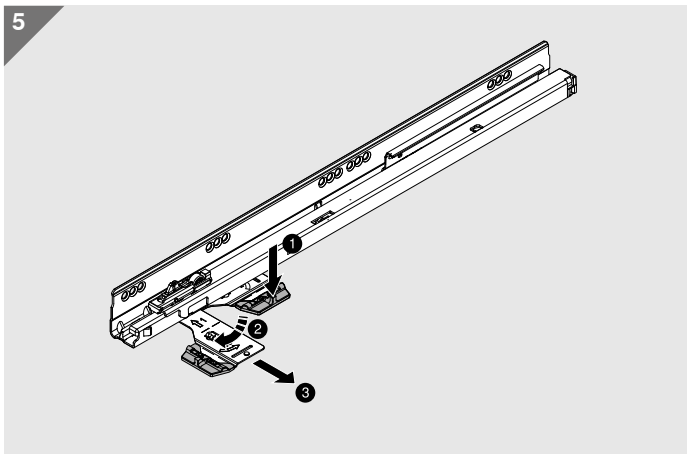

Transporte

Para evitar danos durante o transporte de móveis já montados:

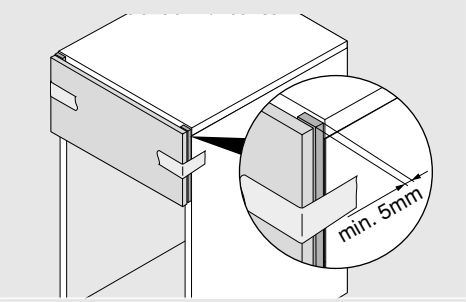

a) Fixar uma proteção entre frente e gabinete ou

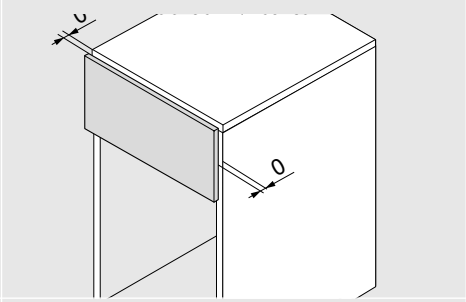

b) ajustar a folga frontal para 0 mm ou

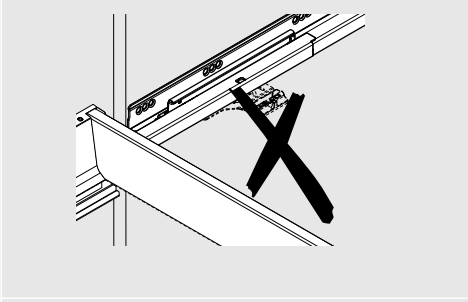

c) transportar sem dispositivo de engate.

A empresa Blum

Fundada há mais de 60 anos por Julius Blum, a Blum é hoje uma empresa familiar internacionalmente ativa. Para os segmentos estratégicos de negócios conta com sistemas de portas de elevação, dobradiças e extensões. Em todos os desenvolvimentos de produtos está sempre no ponto central: o empenho pelo movimento perfeito.

www.blum.com

A Blum na Áustria e no mundo todo

A Blum conta com sete fábricas na Áustria (Vorarlberg) e em outros locais de produção na Polônia, EUA e Brasil, além de 29 filiais ou representações. A empresa abastece mais de 120 mercados. Um total de 7.300 colaboradores trabalham no grupo Blum, sendo 5.500 em Vorarlberg.

Vantagens globais para o cliente

“Seja fabricante, comerciante, montador ou usuário de cozinha – todos devem se beneficiar com as vantagens dos produtos Blum e obter seu aproveitamento pessoal”, reza a filosofia Blum de benefícios globais dos clientes.

Inovações

Para auxiliar clientes com soluções inovadoras de ferragens e assegurar o sucesso empresarial a longo prazo, faz-se necessário um consequente investimento na pesquisa e desenvolvimento, em instalações e equipamentos e na formação dos colaboradores. Com mais de 2.600 patentes em todo o mundo, a Blum é uma das empresas mais inovadoras da Áustria.

Qualidade

O conceito global de qualidade da Blum não se refere apenas aos produtos. A empresa deseja cumprir com os mesmos padrões de qualidade também com seus serviços e colaboração com clientes e parceiros.

ISO 9001
Certified Quality System

Meio ambiente

Na Blum todos estão convencidos de que o comportamento ecológico conveniente seja a longo prazo também econômico. Deste modo, a longevidade de produtos é apenas um de muitos aspectos importantes. Outras medidas relevantes são a utilização de processos favoráveis ao meio ambiente, a introdução de materiais inteligentes e a gestão energética prudente.

ISO 14001
Certified Environmental System

ISO 50001
Certified Energy System

DYNAMIC SPACE

Bons processos de trabalho (workflow), aproveitamento otimizado do espaço disponível (space) e alto conforto de movimento (motion) são importantes características de uma cozinha prática. Com suas ideias para cozinhas práticas, a Blum quer trazer funcionalidade, conforto e ergonomia para o interior de móveis.

Todos os conteúdos estão sujeitos ao copyright da Blum.
Sujeito a modificações técnicas e a alterações do programa sem aviso prévio.
Printed in Austria · IDNR: 613.626.1 · EP-277/5 PT-PT/01.18-1 **LIGHTHOUSE.de**

Luso Blum
Ferragens para Móveis
Unipessoal Lda
Av. dos Mourões, nº 191
4410-500 São Felix da Marinha
Portugal
Tel.: +351 22 733 4200
Fax: +351 22 733 4199
E-Mail: info.pt@blum.com
www.blum.com

Julius Blum GmbH
Fábrica de ferragens
6973 Höchst, Áustria
Tel.: +43 5578 705-0
Fax: +43 5578 705-44
E-Mail: info@blum.com
www.blum.com

ISO 9001 Certified Quality System
ISO 14001 Certified Environmental System
ISO 50001 Certified Energy System